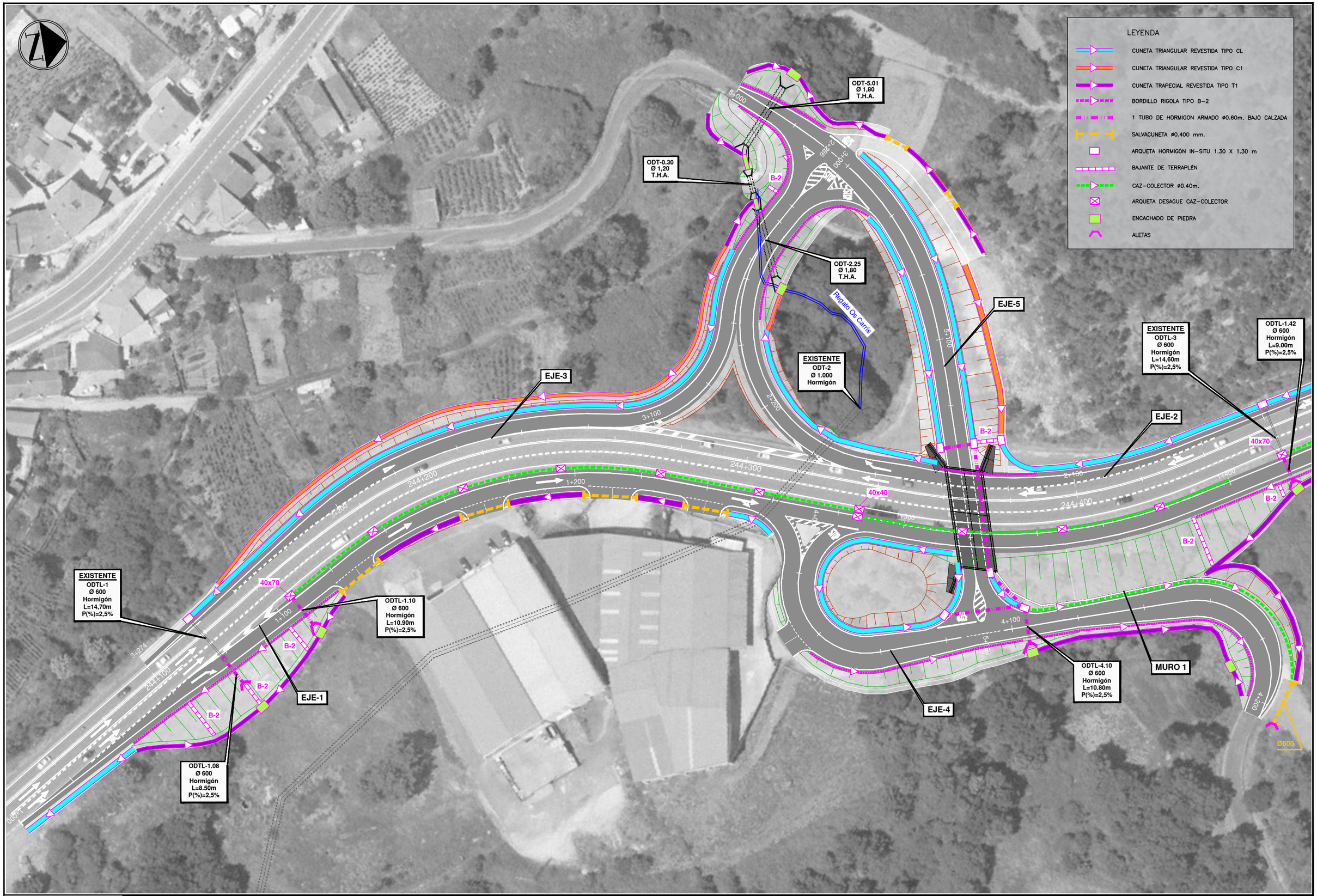

GOBIERNO DE ESPAÑA / MINISTERIO DE FOMENTO	SECRETARIA DE ESTADO DE INFRAESTRUCTURAS	DIRECCION GENERAL DE CARRETERAS SUBDIRECCION GENERAL DE CONSERVACION Y EXPLOTACION	DEMARCACION DE CARRETERAS DEL ESTADO EN GALICIA UNIDAD DE CARRETERAS DE OURENSE	CONSULTOR: L2 ingeniería	EL INGENIERO AUTOR DEL PROYECTO: D. ALEJANDRO LÓPEZ PÉREZ	EL INGENIERO JEFE DE LA UNIDAD DE CARRETERAS: D. ALVARO RODRIGUEZ AGUIAR	V° B° EL INGENIERO JEFE DE LA DEMARCACIÓN: D. ANGEL GONZALEZ DEL RIO	SUSTITUYE A : SUSTITUIDO POR :	ESCALAS: DIN-A3: 1/1.000 0m. 10 m 20 m.	TITULO DEL PROYECTO: MEJORA DE LA SEGURIDAD VIAL EN LA INTERSECCIÓN DE RIBELA, CONSTRUCCIÓN DE UN ENLACE Y REORDENACIÓN DE ACCESOS EN LA CARRETERA N-525, P.K. 244+368 T.M. DE COLES.PROVINCIA DE OURENSE	CLAVE: 33-OR-5330	NUMERO DE PLANO: 6.1 HOJA: 1 DE 2	DESIGNACIÓN DEL PLANO: DRENAJE PLANTA GENERAL	FECHA: SEPTIEMBRE 2019 Nº DE PÁGINA:

EJE-2

MURO 2

2+000

244+500

1+500

244+600

40x40

1+600

244+700

EJE-1

B-2

1+700

244+800

B-2

B-2

B-2

B-2

1+800

1+818

244+900

LEYENDA

- CUNETA TRIANGULAR REVESTIDA TIPO CL
- CUNETA TRIANGULAR REVESTIDA TIPO C1
- CUNETA TRAPECIAL REVESTIDA TIPO T1
- BORDILLO RIGOLA TIPO B-2
- 1 TUBO DE HORMIGON ARMADO ø0.60m. BAJO CALZADA
- SALVACUNETA ø0.400 mm.
- ARQUETA HORMIGÓN IN-SITU 1.30 X 1.30 m
- BAJANTE DE TERRAPLÉN
- CAZ-COLECTOR ø0.40m.
- ARQUETA DESAGUE CAZ-COLECTOR
- ENCACHADO DE PIEDRA
- ALETAS

GOBIERNO DE ESPAÑA / MINISTERIO DE FOMENTO	SECRETARIA DE ESTADO DE INFRAESTRUCTURAS	DIRECCION GENERAL DE CARRETERAS / SUBDIRECCION GENERAL DE CONSERVACION Y EXPLOTACION	DEMARCACION DE CARRETERAS DEL ESTADO EN GALICIA / UNIDAD DE CARRETERAS DE OURENSE	CONSULTOR: L2 ingeniería	EL INGENIERO AUTOR DEL PROYECTO: D. ALEJANDRO LÓPEZ PÉREZ	EL INGENIERO JEFE DE LA UNIDAD DE CARRETERAS: D. ÁLVARO RODRIGUEZ AGUIAR	V° B° EL INGENIERO JEFE DE LA DEMARCACIÓN: D. ANGEL GONZALEZ DEL RÍO	SUSTITUYE A : / SUSTITUIDO POR :	ESCALAS: DIN-A3: 1/1.000 0m. 10 m 20 m.	TITULO DEL PROYECTO: MEJORA DE LA SEGURIDAD VIAL EN LA INTERSECCIÓN DE RIBELA. CONSTRUCCIÓN DE UN ENLACE Y REORDENACIÓN DE ACCESOS EN LA CARRETERA N-525, P.K. 244+368 T.M. DE COLES.PROVINCIA DE OURENSE	CLAVE: 33-OR-5330	NUMERO DE PLANO: 6.1 / HOJA: 2 DE 2	DESIGNACIÓN DEL PLANO: DRENAJE / PLANTA GENERAL	FECHA: SEPTIEMBRE 2019 / Nº DE PÁGINA:

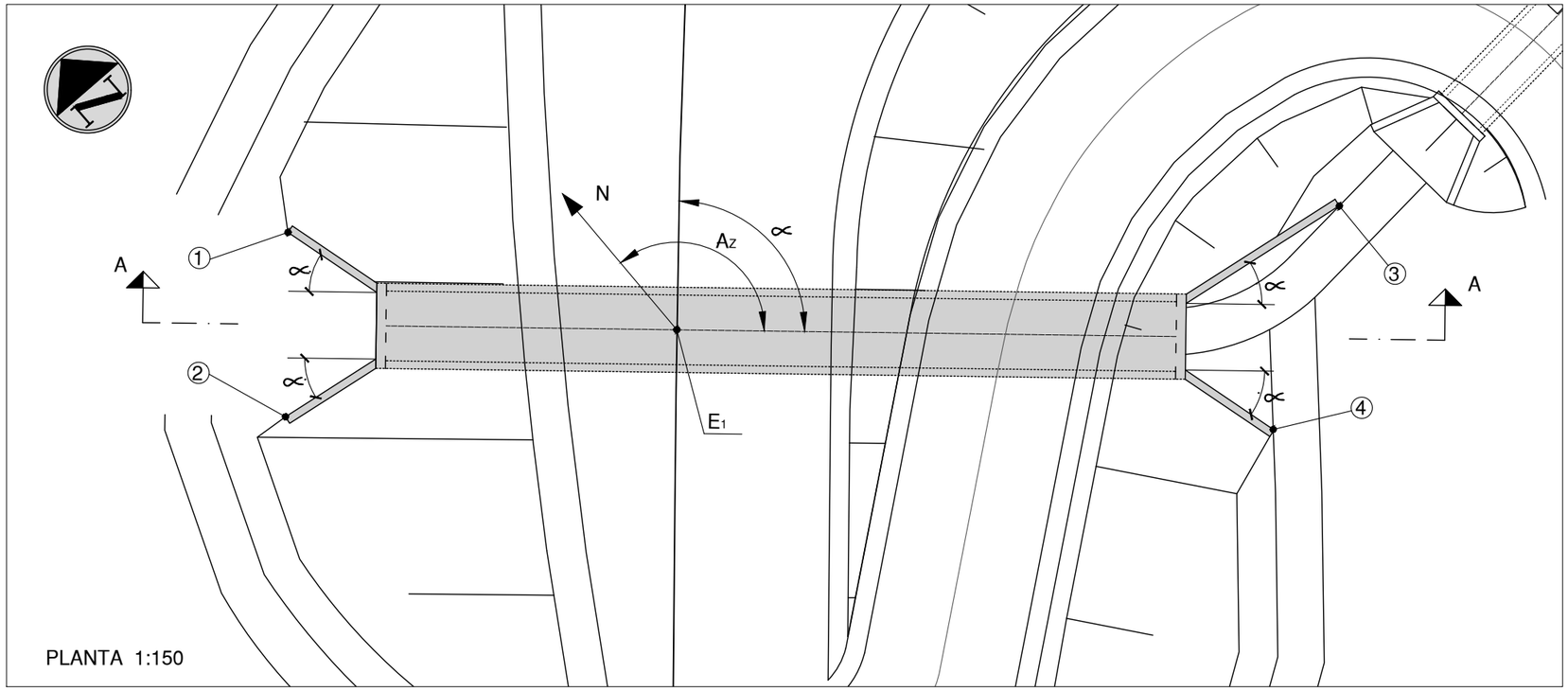

O.D.T. 5.01 P.K. 5+010.870.			
TUBO DE Ø 1800 mm			
DEFINICIÓN EN PLANTA	COORDENADAS E_1	X= 594.328,935 Y= 4.692.900,089	
	∝	=	145.387g
	AZIMUT OBRA	=	89.693g
	IZQUIERDA L_I	=	7.770
	DERECHA L_D	=	13.160
DEFINICIÓN DE ALETAS	Nº	L	∝
	1	2.77	33.277g
	2	2.77	33.277g
	3	4.69	33.277g
	4	2.77	33.277g

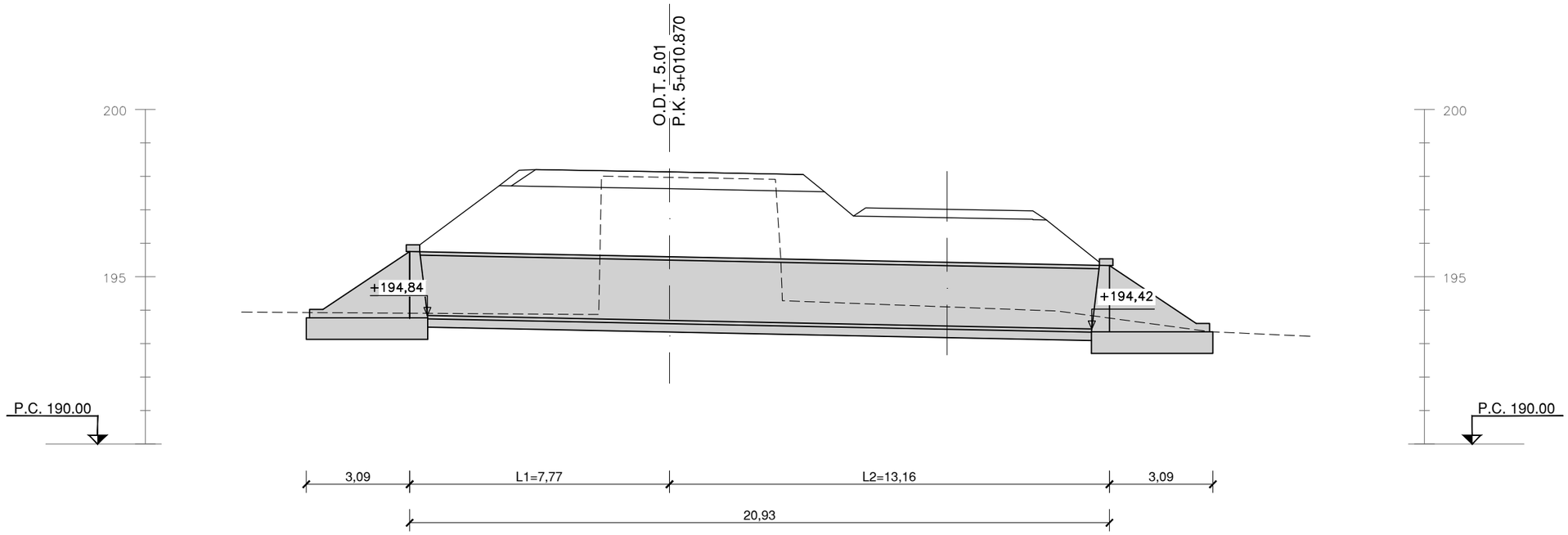

LONGITUDINAL 1:150

GOBIERNO DE ESPAÑA / MINISTERIO DE FOMENTO	SECRETARIA DE ESTADO DE INFRAESTRUCTURAS	DIRECCION GENERAL DE CARRETERAS / SUBDIRECCION GENERAL DE CONSERVACION Y EXPLOTACION	DEMARCACION DE CARRETERAS DEL ESTADO EN GALICIA / UNIDAD DE CARRETERAS DE OURENSE	CONSULTOR: L2 ingeniería	EL INGENIERO AUTOR DEL PROYECTO: D. ALEJANDRO LÓPEZ PÉREZ	EL INGENIERO JEFE DE LA UNIDAD DE CARRETERAS: D. ÁLVARO RODRIGUEZ AGUIAR	Vº Bº EL INGENIERO JEFE DE LA DEMARCACIÓN: D. ANGEL GONZALEZ DEL RÍO	SUSTITUYE A : / SUSTITUIDO POR :	ESCALAS: DIN-A3: 1/ 150 (0 m. 1,5 m 3 m.)	TÍTULO DEL PROYECTO: MEJORA DE LA SEGURIDAD VIAL EN LA INTERSECCIÓN DE RIBELA. CONSTRUCCIÓN DE UN ENLACE Y REORDENACIÓN DE ACCESOS EN LA CARRETERA N-525, P.K. 244+368 T.M. DE COLES.PROVINCIA DE OURENSE	CLAVE: 33-OR-5330	NUMERO DE PLANO: 6.2 / HOJA: 1 DE 3	DESIGNACIÓN DEL PLANO: DRENAJE / OBRAS DE DRENAJE TRANSVERSAL / PLANTA Y PERFIL LONGITUDINAL	FECHA: SEPTIEMBRE 2019 / Nº DE PÁGINA:

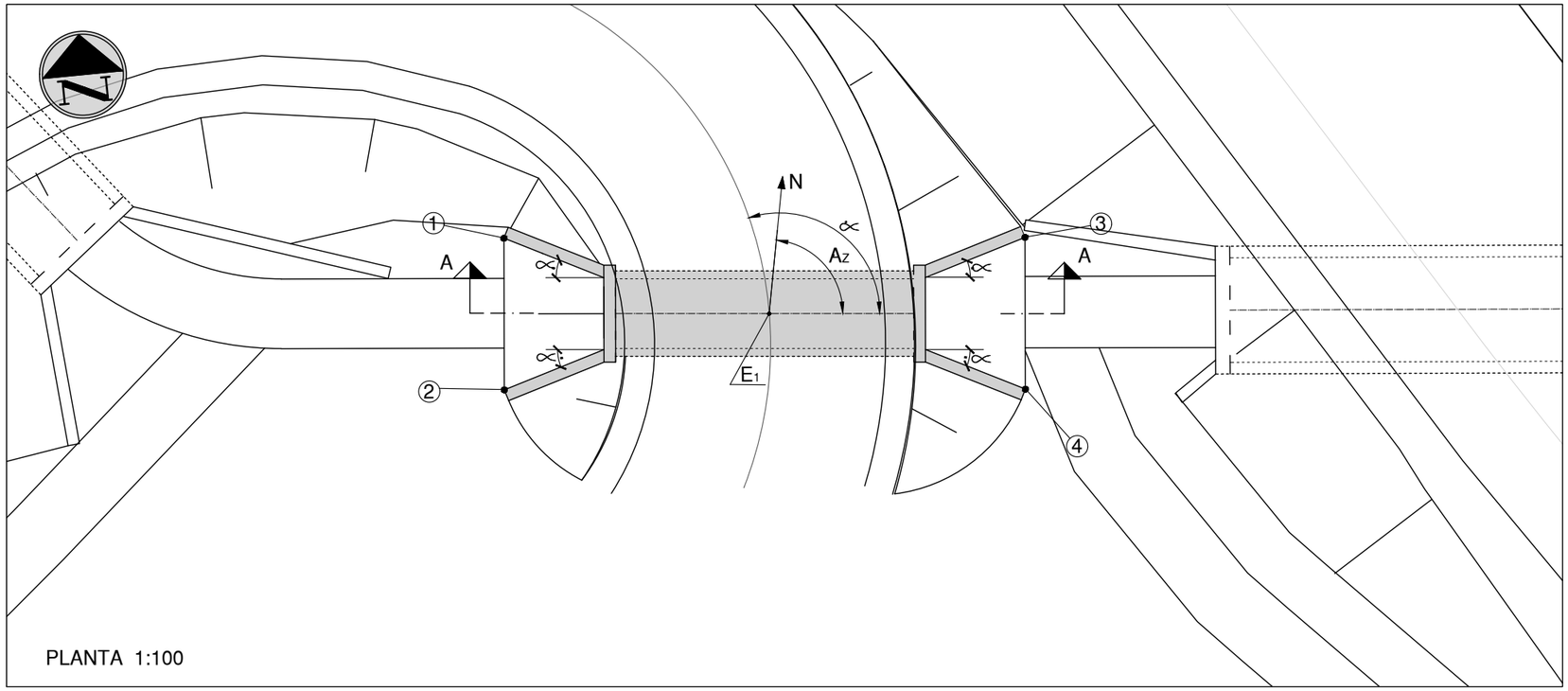

PLANTA 1:100

O.D.T. 0.30 PK.0+030.150			
TUBO DE Ø 1200 mm			
DEFINICIÓN EN PLANTA	COORDENADAS E_1	X= 594.350,698 Y= 4.692.891,558	
	∝	=	107.805g
	AZIMUT OBRA	=	93.877g
	IZQUIERDA L_I	=	2.680
	DERECHA L_D	=	2.860
DEFINICIÓN DE ALETAS	Nº	L	∝
	1	1,72	21.570g
	2	1,72	21.955g
	3	1,72	21.952g
	4	1,72	21.573g

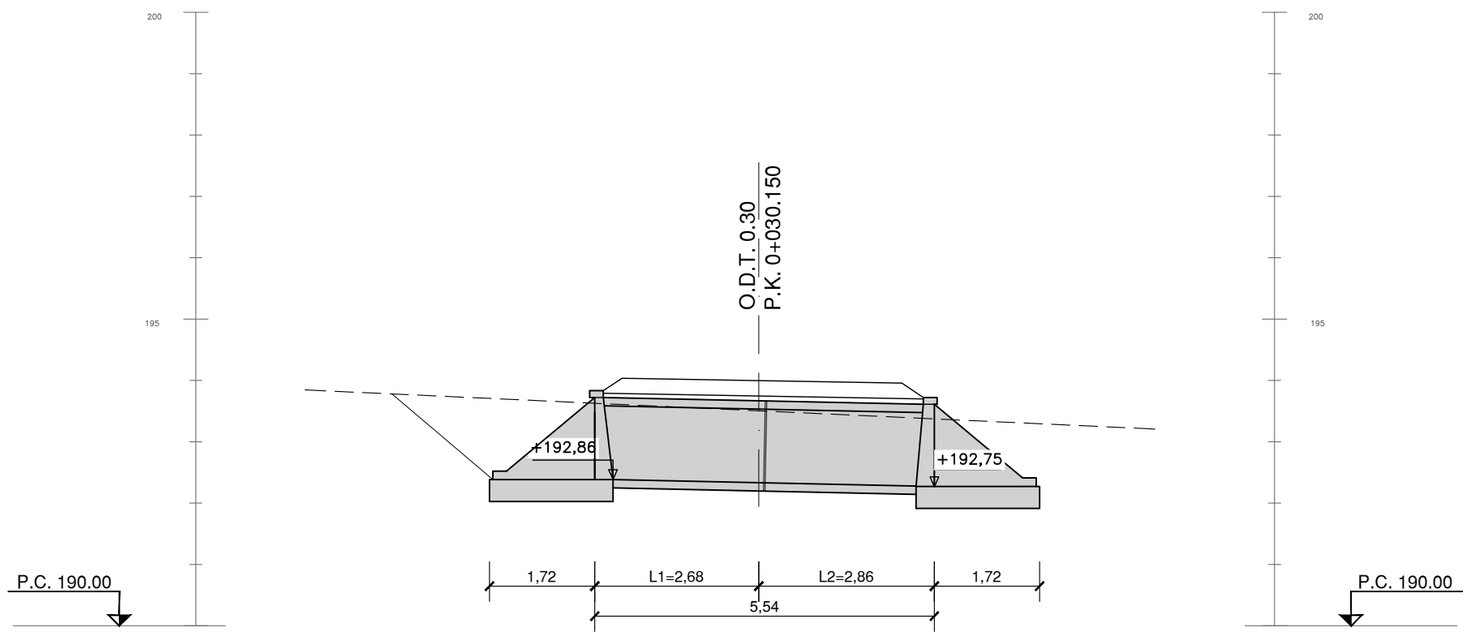

LONGITUDINAL 1:100

GOBIERNO DE ESPAÑA / MINISTERIO DE FOMENTO	SECRETARIA DE ESTADO DE INFRAESTRUCTURAS	DIRECCION GENERAL DE CARRETERAS / SUBDIRECCION GENERAL DE CONSERVACION Y EXPLOTACION	DEMARCACION DE CARRETERAS DEL ESTADO EN GALICIA / UNIDAD DE CARRETERAS DE OURENSE	CONSULTOR: L2 ingeniería	EL INGENIERO AUTOR DEL PROYECTO: D. ALEJANDRO LÓPEZ PÉREZ	EL INGENIERO JEFE DE LA UNIDAD DE CARRETERAS: D. ÁLVARO RODRIGUEZ AGUIAR	Vº Bº EL INGENIERO JEFE DE LA DEMARCACIÓN: D. ANGEL GONZALEZ DEL RÍO	SUSTITUYE A : SUSTITUIDO POR :	ESCALAS: DIN-A3: 1/ 100 0 m. 1 m 2 m.	TÍTULO DEL PROYECTO: MEJORA DE LA SEGURIDAD VIAL EN LA INTERSECCIÓN DE RIBELA. CONSTRUCCIÓN DE UN ENLACE Y REORDENACIÓN DE ACCESOS EN LA CARRETERA N-525, P.K. 244+368 T.M. DE COLES.PROVINCIA DE OURENSE	CLAVE: 33-OR-5330	NUMERO DE PLANO: 6.2 HOJA: 2 DE 3	DESIGNACIÓN DEL PLANO: DRENAJE OBRAS DE DRENAJE TRANSVERSAL PLANTA Y PERFIL LONGITUDINAL	FECHA: SEPTIEMBRE 2019 Nº DE PÁGINA:

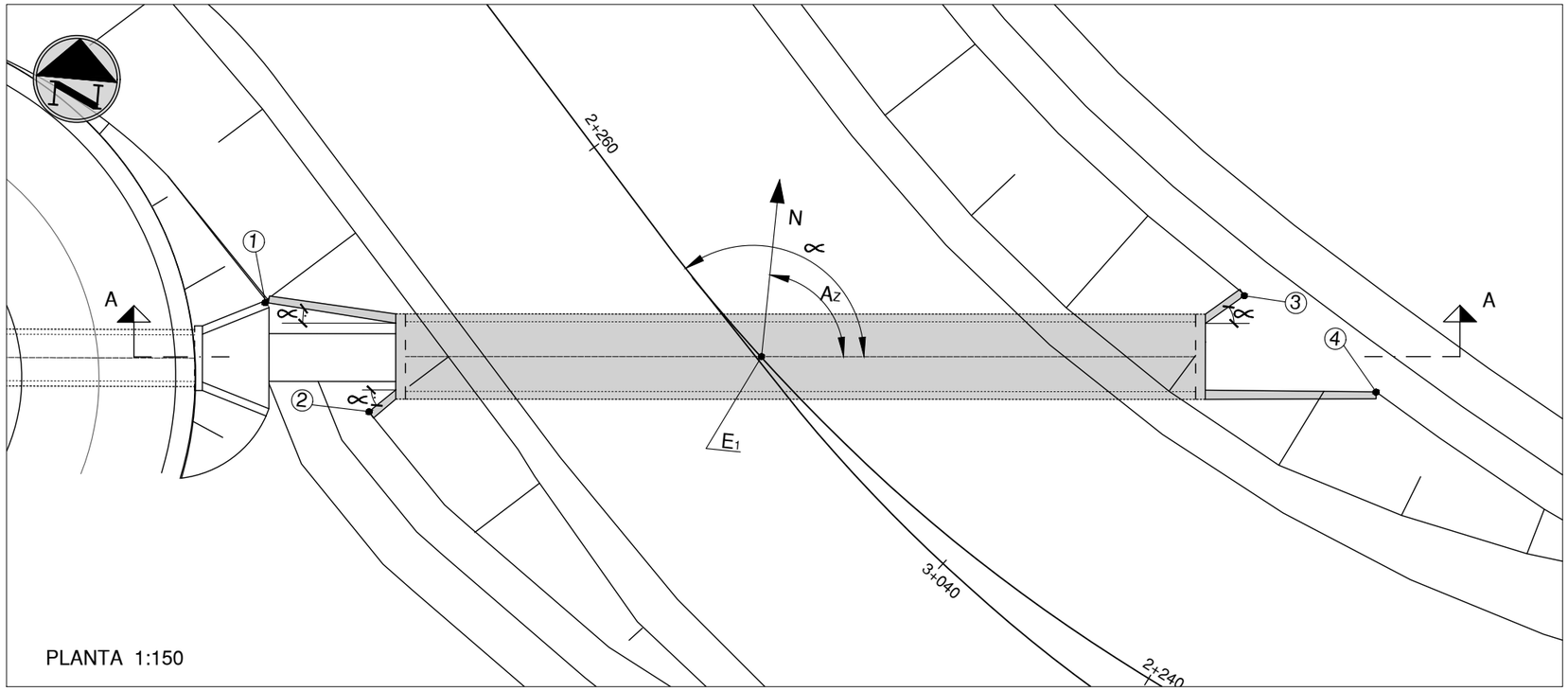

PLANTA 1:150

O.D.T. 2.25 P.K. 2+253.061			
TUBO DE Ø 1800 mm			
DEFINICIÓN EN PLANTA	COORDENADAS E_1	X= 594.367,605 Y= 4.692.893,313	
	∝	=	127.469g
	AZIMUT OBRA	=	84.195g
	IZQUIERDA L_I	=	9.51
	DERECHA L_D	=	11.50
DEFINICIÓN DE ALETAS	Nº	L	∝
	1	3.42	9.022g
	2	0.89	39.145g
	3	1.23	35.428g
	4	4.41	0g

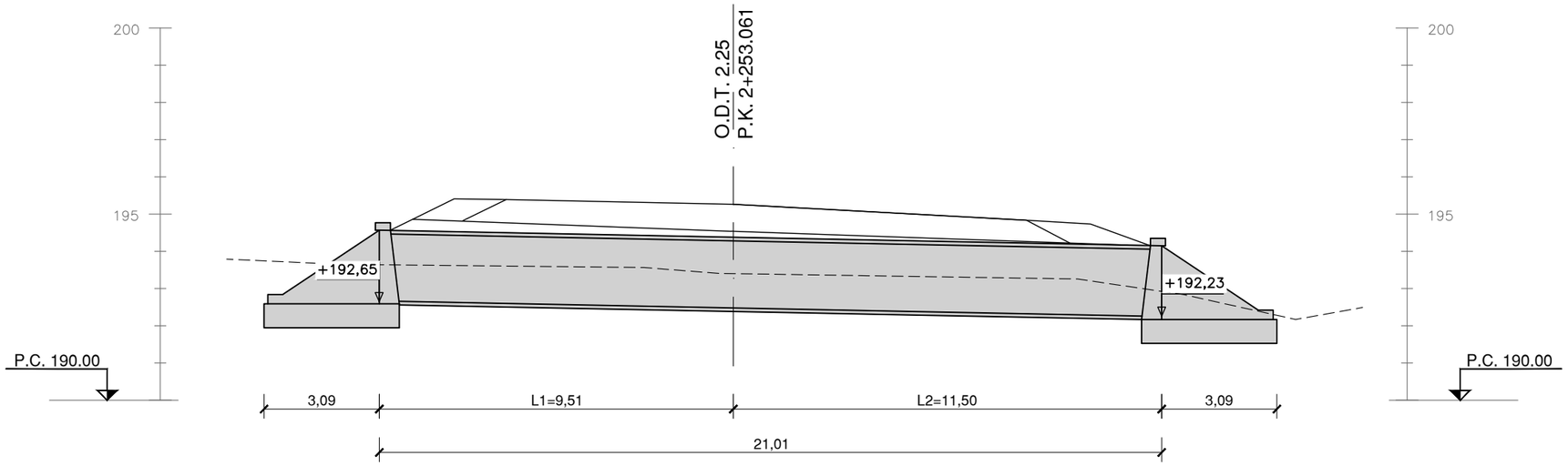

LONGITUDINAL 1:150

GOBIERNO DE ESPAÑA / MINISTERIO DE FOMENTO	SECRETARIA DE ESTADO DE INFRAESTRUCTURAS	DIRECCION GENERAL DE CARRETERAS / SUBDIRECCION GENERAL DE CONSERVACION Y EXPLOTACION	DEMARCACION DE CARRETERAS DEL ESTADO EN GALICIA / UNIDAD DE CARRETERAS DE OURENSE	CONSULTOR: L2 ingeniería	EL INGENIERO AUTOR DEL PROYECTO: D. ALEJANDRO LÓPEZ PÉREZ	EL INGENIERO JEFE DE LA UNIDAD DE CARRETERAS: D. ÁLVARO RODRIGUEZ AGUIAR	Vº Bº EL INGENIERO JEFE DE LA DEMARCACIÓN: D. ANGEL GONZALEZ DEL RÍO	SUSTITUYE A : / SUSTITUIDO POR :	ESCALAS: DIN-A3: 1/ 150 (0 m. 1,5 m 3 m.)	TÍTULO DEL PROYECTO: MEJORA DE LA SEGURIDAD VIAL EN LA INTERSECCIÓN DE RIBELA. CONSTRUCCIÓN DE UN ENLACE Y REORDENACIÓN DE ACCESOS EN LA CARRETERA N-525, P.K. 244+368 T.M. DE COLES.PROVINCIA DE OURENSE	CLAVE: 33-OR-5330	NUMERO DE PLANO: 6.2 / HOJA: 3 DE 3	DESIGNACIÓN DEL PLANO: DRENAJE / OBRAS DE DRENAJE TRANSVERSAL / PLANTA Y PERFIL LONGITUDINAL	FECHA: SEPTIEMBRE 2019 / Nº DE PÁGINA: