ANEJO Nº 6. CLIMATOLOGÍA, HIDROLOGÍA Y DRENAJE

ANEJO Nº 6. CLIMATOLOGÍA, HIDROLOGÍA Y DRENAJE

ÍNDICE

1 INTRODUCCIÓN 6
2 OBJETO 7
3 CLIMATOLOGÍA 7
3.1 CARACTERIZACIÓN CLIMÁTICA 7
3.1.1 Datos climatológicos generales 9
3.2 CLASIFICACIÓN E ÍNDICES CLIMÁTICOS 21
3.2.1 Índice de aridez de Martonne 21
3.2.2 Índice de temperatura media (It) e Índice de continuidad (Ic) 22
3.2.3 Índice termopluviométrico de Dantin-Revenga 22
3.2.4 Factor pluviométrico de Lang 22
3.2.5 Clasificación agroclimática de Papadakis 23
3.2.6 Diagrama ombrotérmico de Walter-Gaussen 27
3.2.7 Clasificación climática de Köppen 27
4 HIDROLOGÍA 28
4.1 INTRODUCCIÓN 28
4.2 DELIMITACIÓN DE LAS CUENCAS INTERCEPTADAS 28
4.2.1 Delimitación de las cuencas interceptadas en el Tramo 1 29
4.2.2 Delimitación de las cuencas interceptadas en los Ramales del Tramo 1 29
4.2.3 Delimitación de las cuencas interceptadas en el Tramo 2 30
4.2.4 Delimitación de las cuencas interceptadas en el Tramo 3 31
4.2.5 Delimitación de las cuencas interceptadas en el Tramo 4 32
4.3 TIEMPO DE CONCENTRACIÓN 33
4.3.1 Tiempos de concentración en el Tramo 1 34
4.3.2 Tiempos de concentración en los Ramales del Tramo 1 34
4.3.3 Tiempos de concentración en el Tramo 2 35
4.3.4 Tiempos de concentración en el Tramo 3 37
4.3.5 Tiempos de concentración en el Tramo 4 38
4.4 CÁLCULO DE LOS CAUDALES MÁXIMOS A DESAGUAR 39
4.4.1 General 39
4.4.2 Método de cálculo 39
4.4.3 Cálculo de precipitaciones para distintos períodos de retorno 40
4.4.4 Polígonos de Thiessen 43
4.4.5 Intensidad de precipitación 46
4.4.6 Coeficiente de escorrentía 60
4.4.7 Coeficiente de uniformidad 76
4.4.8 Caudales calculados por el Método Racional 76
4.4.9 Cálculo de caudales máximos a desaguar para las grandes cuencas 80
4.4.10 Tabla resumen de caudales 82
5 DESCRIPCIÓN DEL SISTEMA DE DRENAJE TRANSVERSAL 86
5.1 SISTEMA DE DRENAJE TRANSVERSAL EN EL TRAMO 1 86
5.2 SISTEMA DE DRENAJE TRANSVERSAL EN LOS RAMALES DEL TRAMO 1 87
5.3 SISTEMA DE DRENAJE TRANSVERSAL EN EL TRAMO 2 88
5.4 SISTEMA DE DRENAJE TRANSVERSAL EN EL TRAMO 3 89
5.5 SISTEMA DE DRENAJE TRANSVERSAL EN EL TRAMO 4 90
6 HIDROGEOLOGÍA 92

APÉNDICES

APÉNDICE 1. DATOS DE LA AGENCIA ESTATAL DE METEOROLOGÍA
APÉNDICE 2. ANÁLISIS ESTADÍSTICO DE LAS PRECIPITACIONES MÁXIMAS
APÉNDICE 3. HIDROLOGÍA
APÉNDICE 3.1. MAPA DE SITUACIÓN DE LAS ESTACIONES METEOROLÓGICAS Y POLÍGONOS DE THIESSEN
APÉNDICE 3.2. MAPA DE MÁXIMAS PRECIPITACIONES DIARIAS
APÉNDICE 3.3. CUENCAS HIDROLÓGICAS ALTERNATIVA 1 Y RAMALES DEL TRAMO 1
APÉNDICE 3.3.1 CUENCAS HIDROLÓGICAS ALTERNATIVA 1 Y RAMALES DEL TRAMO 1 ESCALA 1:200.000
APÉNDICE 3.3.2 CUENCAS HIDROLÓGICAS ALTERNATIVA 1 Y RAMALES DEL TRAMO 1 ESCALA 1:25.000
APÉNDICE 3.4. CUENCAS HIDROLÓGICAS ALTERNATIVA 2 Y RAMALES DEL TRAMO 1
APÉNDICE 3.4.1 CUENCAS HIDROLÓGICAS ALTERNATIVA 2 Y RAMALES DEL TRAMO 1 ESCALA 1:200.000
APÉNDICE 3.4.2 CUENCAS HIDROLÓGICAS ALTERNATIVA 2 Y RAMALES DEL TRAMO 1 ESCALA 1:25.000
APÉNDICE 3.5. CUENCAS HIDROLÓGICAS ALTERNATIVA 1 DEL TRAMO 2
APÉNDICE 3.5.1 CUENCAS HIDROLÓGICAS ALTERNATIVA 1 TRAMO 2 ESCALA 1:200.000
APÉNDICE 3.5.2 CUENCAS HIDROLÓGICAS ALTERNATIVA 1 DEL TRAMO 2 ESCALA 1:25.000
APÉNDICE 3.6. CUENCAS HIDROLÓGICAS ALTERNATIVA 2 DEL TRAMO 2
APÉNDICE 3.6.1 CUENCAS HIDROLÓGICAS ALTERNATIVA 2 TRAMO 2 ESCALA 1:200.000
APÉNDICE 3.6.2 CUENCAS HIDROLÓGICAS ALTERNATIVA 2 DEL TRAMO 2 ESCALA 1:25.000
APÉNDICE 3.7. CUENCAS HIDROLÓGICAS ALTERNATIVA 3 DEL TRAMO 2
APÉNDICE 3.7.1 CUENCAS HIDROLÓGICAS ALTERNATIVA 3 TRAMO 2 ESCALA 1:200.000
APÉNDICE 3.7.2 CUENCAS HIDROLÓGICAS ALTERNATIVA 3 DEL TRAMO 2 ESCALA 1:25.000
APÉNDICE 3.8. CUENCAS HIDROLÓGICAS ALTERNATIVA 1 DEL TRAMO 3
APÉNDICE 3.8.1 CUENCAS HIDROLÓGICAS ALTERNATIVA 1 TRAMO 3 ESCALA 1:200.000
APÉNDICE 3.8.2 CUENCAS HIDROLÓGICAS ALTERNATIVA 1 DEL TRAMO 3 ESCALA 1:25.000
APÉNDICE 3.9. CUENCAS HIDROLÓGICAS ALTERNATIVA 2 DEL TRAMO 3
APÉNDICE 3.9.1 CUENCAS HIDROLÓGICAS ALTERNATIVA 2 TRAMO 3 ESCALA 1:200.000
APÉNDICE 3.9.2 CUENCAS HIDROLÓGICAS ALTERNATIVA 2 DEL TRAMO 3 ESCALA 1:25.000
APÉNDICE 3.10 CUENCAS HIDROLÓGICAS ACCESO MERCANCÍAS ZARAGOZA-PLAZA DEL TRAMO 4
APÉNDICE 3.10.1 CUENCAS HIDROLÓGICAS ACCESO MERCANCÍAS ZARAGOZA-PLAZA DEL TRAMO 4 ESCALA 1:600.000
APÉNDICE 3.10.2 CUENCAS HIDROLÓGICAS ACCESO MERCANCÍAS ZARAGOZA-PLAZA DEL TRAMO 4 ESCALA 1:25.000
APÉNDICE 3.11 CUENCAS HIDROLÓGICAS CONEXIÓN OESTE ZARAGOZA DEL TRAMO 4
APÉNDICE 3.11.1 CUENCAS HIDROLÓGICAS CONEXIÓN OESTE ZARAGOZA DEL TRAMO 4 ESCALA 1:600.000
APÉNDICE 3.11.2 CUENCAS HIDROLÓGICAS CONEXIÓN OESTE ZARAGOZA DEL TRAMO 4 ESCALA 1:25.000
APÉNDICE 4. CAUDALES DE GRANDES CUENCAS
APÉNDICE 4.1. CAUDALES DE GRANDES CUENCAS TRAMO 1
APÉNDICE 4.2. CAUDALES DE GRANDES CUENCAS TRAMO 2
APÉNDICE 4.3. CAUDALES DE GRANDES CUENCAS TRAMO 3
APÉNDICE 4.4. CAUDALES DE GRANDES CUENCAS TRAMO 4
APÉNDICE 5. INVENTARIO DE OBRAS DE DRENAJE EXISTENTES
APÉNDICE 5.1. INVENTARIO DE OBRAS DE DRENAJE EXISTENTES EN LA LÍNEA DE ALTA VELOCIDAD MADRID-BARCELONA
APÉNDICE 5.2. INVENTARIO DE OBRAS DE DRENAJE EXISTENTES EN LA LÍNEA 200 MADRID-CHAMARTÍN A BARCELONA-ESTACIÓN DE FRANÇA
APÉNDICE 6. ENCUADRE REGIONAL DEL ESTUDIO INFORMATIVO EN EL SISTEMA NACIONAL DE CARTOGRAFIA DE ZONAS INUNDABLES (SNCZI)
APÉNDICE 7. CONTACTOS MANTENIDOS CON LA CONFEDERACIÓN HIDROGRÁFICA DEL EBRO

ÍNDICE FIGURAS

Figura 1.- Red hidrográfica río Ebro (ámbito de Estudio) 6
Figura 2.- Gráfica de precipitación total (mm) media 12
Figura 3.- Gráfica de precipitación mensual máxima en 24h (mm) 13
Figura 4.- Gráfica de número medio anual de días de lluvia en la estación 9301 14
Figura 5.- Gráfica de número medio anual de días de lluvia en la estación 9302C 14
Figura 6.- Gráfica de número medio anual de días de lluvia en la estación 9304E 15
Figura 7.- Gráfica de número medio anual de días de lluvia en la estación 9305 15
Figura 8.- Gráfica de número medio anual de días de lluvia en la estación 9311 C 15
Figura 9.- Gráfica de número medio anual de días de lluvia en la estación 9336O 15
Figura 10.- Gráfica de número medio anual de días de lluvia en la estación 9336U 16
Figura 11.- Gráfica de número medio anual de días de lluvia en la estación 9337A 16
Figura 12.- Gráfica de número medio anual de días de lluvia en la estación 9432H 16
Figura 13.- Gráfica de número medio anual de días de lluvia en la estación 9434 16
Figura 14.- Gráfica de número medio anual de días de lluvia en la estación 9283 17
Figura 15.- Gráfica de número medio anual de días de lluvia en la estación 9292 17
Figura 16.- Gráfica de número medio anual de días de nieve 17
Figura 17.- Gráfica de número medio anual de días de tormenta 18
Figura 18.- Gráfica de número medio anual de días de niebla 18
Figura 19.- Gráfica de número medio anual de días de granizo 19
Figura 20.- Gráfica de distribución anual de temperaturas en la estación 9301 19
Figura 21.- Gráfica de distribución anual de temperaturas en la estación 9302C 19
Figura 22.- Gráfica de distribución anual de temperaturas en la estación 9304E 20
Figura 23.- Gráfica de distribución anual de temperaturas en la estación 9305 20
Figura 24.- Gráfica de distribución anual de temperaturas en la estación 9311C 20
Figura 25.- Gráfica de distribución anual de temperaturas en la estación 9337A 20
Figura 26.- Gráfica de distribución anual de temperaturas en la estación 9432H 21
Figura 27.- Gráfica de distribución anual de temperaturas en la estación 9434 21
Figura 28.- Imagen de tipo de invierno según la clasificación agroclimática de Papadakis 24
Figura 29.- Imagen de tipo de verano según la clasificación agroclimática de Papadakis 25
Figura 30.- Imagen de régimen térmico según la clasificación agroclimática de Papadakis 25
Figura 31.- Imagen de régimen de humedad según la clasificación agroclimática de Papadakis 26
Figura 32.- Imagen de la clasificación agroclimática de Papadakis 26
Figura 33.- Diagrama ombrotérmico 27
Figura 34.- Mapa del índice de torrencialidad (I_1/I_d) 47
Figura 35.- Principales cursos de agua.–Aluvial del Ebro: Castejón- Zaragoza 92
Figura 36.- Mapa de permeabilidades.–Aluvial del Ebro: Castejón- Zaragoza. Fuente: Confederación hidrográfica del Ebro .. 93
Figura 37.- Mapa de infiltración.–Aluvial del Ebro: Castejón- Zaragoza. Fuente: Confederación hidrográfica del Ebro 94
Figura 38.- Gravera P.K. 315+000 95
Figura 39.- Gravera P.K. 205+500 95
Figura 40.- Gravera P.K. 116+000 95
Figura 41.- Gravera P.K. 110+500 96
Figura 42.- Gravera P.K. 108+000 96
Figura 43.- Vegetación típica de humedal P.K. 4+000; T4; Alternativa 2 Oeste (Viajeros +Mercancías). 96
Figura 44.- Mapa masas de agua subterráneas de la cuenca del Ebro. Artículo 5. Directiva Marco del Agua. Fuente: Confederación hidrográfica del Ebro 98
Figura 45.- Mapa de manantiales significativos por su cuantía en relación a su contexto hidrogeológico infiltración Fuente: Confederación hidrográfica del Ebro. 99
Figura 46.- Mapa captaciones de agua destinada al consumo humano (abastecimiento de más de 50 habitantes). Fuente: Confederación hidrográfica del Ebro. 100

ÍNDICE DE TABLAS

Tabla 1.- Tabla de período de datos de temperaturas 8
Tabla 2.- Tabla de las estaciones con datos de temperaturas 8
Tabla 3.- Tabla de período de datos de precipitaciones 8
Tabla 4.- Tabla de las estaciones con datos de precipitaciones 8
Tabla 5.- Tabla de datos de precipitaciones de las estaciones estudiadas 10
Tabla 6.- Tabla de datos de temperaturas de las estaciones estudiadas 10
Tabla 7.- Tabla de otras variables de la estación 9434 11
Tabla 8.- Tabla de precipitación total mensual (mm) media 12
Tabla 9.- Tabla de precipitación mensual máxima en 24 h (mm) 13
Tabla 10.- Tabla de número medio anual de días de lluvia 14
Tabla 11.- Tabla de número medio anual de días de nieve 17
Tabla 12.- Tabla de número medio anual de días de tormenta 18
Tabla 13.- Tabla de número medio anual de días de niebla 18
Tabla 14.- Tabla de número medio anual de días de granizo 19
Tabla 15.- Tabla de distribución anual de temperaturas en la estación 9301 19
Tabla 16.- Tabla de distribución anual de temperaturas en la estación 9302C 19
Tabla 17.- Tabla de distribución anual de temperaturas en la estación 9304E 20
Tabla 18.- Tabla de distribución anual de temperaturas en la estación 9305 20
Tabla 19.- Tabla de distribución anual de temperaturas en la estación 9311C 20
Tabla 20.- Tabla de distribución anual de temperaturas en la estación 9337A 20
Tabla 21.- Tabla de distribución anual de temperaturas en la estación 9432H 21
Tabla 22.- Tabla de distribución anual de temperaturas en la estación 9434 21
Tabla 23.- Tabla de clasificación según el Índice de temperatura media e Índice de continuidad 22
Tabla 24.- Tabla de tipo de invierno según la clasificación agroclimática de Papadakis 23
Tabla 25.- Tabla de tipo de verano según la clasificación agroclimática de Papadakis 24
Tabla 26.- Tabla de tipo de régimen térmico según la clasificación agroclimática de Papadakis 24
Tabla 27.- Tabla de tipo de régimen hídrico según la clasificación agroclimática de Papadakis 24
Tabla 28.- Tabla de unidades climáticas según la clasificación agroclimática de Papadakis 24
Tabla 29.- Tabla de datos para el diagrama ombrotérmico de Walter-Gaussen 27
Tabla 30.- Tabla de datos para establecer la clasificación de Köppen 28
Tabla 31.- Caracterización de las cuencas de la alternativa T-1-S-1 29
Tabla 32.- Caracterización de las cuencas de la alternativa T-1-S-2 29
Tabla 33.- Caracterización de las cuencas de los Ramales del Tramo 1 30
Tabla 34.- Caracterización de las cuencas de la alternativa T-2-S-1 30
Tabla 35.- Caracterización de las cuencas de la alternativa T-2-S-2 31
Tabla 36.- Caracterización de las cuencas de la alternativa T-2-S-3 31
Tabla 37.- Caracterización de las cuencas de la alternativa T-3-S-1 32
Tabla 38.- Caracterización de las cuencas de la alternativa T-3-S-2 32
Tabla 39.- Caracterización de las cuencas del Acceso de Mercancías Zaragoza-Plaza del Tramo 4 32
Tabla 40.- Caracterización de las cuencas de la Conexión Oeste Zaragoza del Tramo 4 33
Tabla 41.- Valores del coeficiente de flujo difuso según la cobertura del terreno 33
Tabla 42.- Tiempo de concentración para el cálculo de caudales de la alternativa T-1-S-1 34
Tabla 43.- Tiempo de concentración para el cálculo de caudales de la alternativa T-1-S-2 34
Tabla 44.- Tiempo de concentración con metodología de cuencas secundarias de los Ramales del Tramo 1 35
Tabla 45.- Tiempo de concentración para el cálculo de caudales de los Ramales del Tramo 1 35
Tabla 46.- Tiempo de concentración con metodología de cuencas secundarias de la alternativa T-2-S-1 35
Tabla 47.- Tiempo de concentración para el cálculo de caudales de la alternativa T-2-S-1 36
Tabla 48.- Tiempo de concentración con metodología de cuencas secundarias de la alternativa T-2-S-2 36
Tabla 49.- Tiempo de concentración para el cálculo de caudales de la alternativa T-2-S-2 37
Tabla 50.- Tiempo de concentración para el cálculo de caudales de la alternativa T-2-S-3 37
Tabla 51.- Tiempo de concentración para el cálculo de caudales de la alternativa T-2-S-3 37
Tabla 52.- Tiempo de concentración con metodología de cuencas secundarias de la alternativa T-3-S-1 38
Tabla 53.- Tiempo de concentración para el cálculo de caudales de la alternativa T-3-S-1 38
Tabla 54.- Tiempo de concentración con metodología de cuencas secundarias de la alternativa T-3-S-2 38
Tabla 55.- Tiempo de concentración para el cálculo de caudales de la alternativa T-3-S-2 38
Tabla 56.- Tiempo de concentración para el cálculo de caudales del Acceso de Mercancías Zaragoza-Plaza del Tramo 4 39
Tabla 57.- Tiempo de concentración para el cálculo de caudales de la Conexión Oeste Zaragoza del Tramo 4 39
Tabla 58.- Tabla de estaciones meteorológicas seleccionadas para el estudio hidrológico 40
Tabla 59.- Tabla de estimación de las precipitaciones (mm) asociadas a cada período de retorno según el ajuste de Gumbel 41
Tabla 60.- Tabla de estimación de las precipitaciones (mm) asociadas a cada período de retorno según el ajuste de SQTE-ET máx 42
Tabla 61.- Tabla de estimación de las precipitaciones (mm) asociadas a cada período de retorno según el ajuste de SQTE-ET máx 42
Tabla 62.- Tabla de precipitaciones (mm) de cálculo 43
Tabla 63.- Polígonos de Thiessen de la alternativa T-1-S-1 43
Tabla 64.- Polígonos de Thiessen de la alternativa T-1-S-2 44
Tabla 65.- Polígonos de Thiessen de los Ramales del Tramo 1 44
Tabla 66.- Polígonos de Thiessen de la alternativa T-2-S-1 45
Tabla 67.- Polígonos de Thiessen de la alternativa T-2-S-2 45
Tabla 68.- Polígonos de Thiessen de la alternativa T-2-S-3 45
Tabla 69.- Polígonos de Thiessen de la alternativa T-3-S-1 46
Tabla 70.- Polígonos de Thiessen de la alternativa T-3-S-2 46
Tabla 71.- Polígonos de Thiessen del Acceso de Mercancías Zaragoza-Plaza del Tramo 4 46
Tabla 72.- Polígonos de Thiessen de la Conexión Oeste Zaragoza del Tramo 4 46
Tabla 73.- Intensidad de precipitación para las cuencas de la alternativa T-1-S-1 48
Tabla 74.- Intensidad de precipitación para las cuencas de la alternativa T-1-S-2 49
Tabla 75.- Intensidad de precipitación para las cuencas de la alternativa T-2-S-1 51
Tabla 76.- Intensidad de precipitación para las cuencas de la alternativa T-2-S-1 53
Tabla 77.- Intensidad de precipitación para las cuencas de la alternativa T-2-S-2 54
Tabla 78.- Intensidad de precipitación para las cuencas de la alternativa T-2-S-3 55
Tabla 79.- Intensidad de precipitación para las cuencas de la alternativa T-3-S-1 57
Tabla 80.- Intensidad de precipitación para las cuencas de la alternativa T-3-S-2 57
Tabla 81.- Intensidad de precipitación para las cuencas del Acceso de Mercancías Zaragoza-Plaza del Tramo 4 59
Tabla 82.- Intensidad de precipitación para las cuencas de la Conexión Oeste Zaragoza del Tramo 4 59
Tabla 83.- Coeficiente corrector del umbral de escorrentía para las regiones del Estudio Informativo 60
Tabla 84.- Valor inicial del umbral de escorrentía para la alternativa T-1-S-1 61
Tabla 85.- Valor inicial del umbral de escorrentía para la alternativa T-1-S-2 62
Tabla 86.- Valor del umbral de escorrentía corregido para la alternativa T-1-S-1 62
Tabla 87.- Valor del umbral de escorrentía corregido para la alternativa T-1-S-2 63
Tabla 88.- Coeficiente de escorrentía para la alternativa T-1-S-1 63
Tabla 89.- Coeficiente de escorrentía para la alternativa T-1-S-2 64
Tabla 90.- Valor inicial del umbral de escorrentía para los Ramales del Tramo 1 64
Tabla 91.- Valor del umbral de escorrentía corregido para los Ramales del Tramo 1 65
Tabla 92.- Coeficiente de escorrentía para los Ramales del Tramo 1 65
Tabla 93.- Valor inicial del umbral de escorrentía para la alternativa T-2-S-1 67

Tabla 94.- Valor inicial del umbral de escorrentía para la alternativa T-2-S-2 68
Tabla 95.- Valor inicial del umbral de escorrentía para la alternativa T-2-S-3 69
Tabla 96.- Valor del umbral de escorrentía corregido para la alternativa T-2-S-1 70
Tabla 97.- Valor del umbral de escorrentía corregido para la alternativa T-2-S-2 70
Tabla 98.- Valor del umbral de escorrentía corregido para la alternativa T-2-S-3 71
Tabla 99.- Coeficiente de escorrentía para la alternativa T-2-S-1 71
Tabla 100.- Coeficiente de escorrentía para la alternativa T-2-S-2 72
Tabla 101.- Coeficiente de escorrentía para la alternativa T-2-S-3 72
Tabla 102.- Valor inicial del umbral de escorrentía para la alternativa T-3-S-1 73
Tabla 103.- Valor inicial del umbral de escorrentía para la alternativa T-3-S-2 74
Tabla 104.- Valor del umbral de escorrentía corregido para la alternativa T-3-S-1 74
Tabla 105.- Valor del umbral de escorrentía corregido para la alternativa T-3-S-2 74
Tabla 106.- Coeficiente de escorrentía para la alternativa T-3-S-1 74
Tabla 107.- Coeficiente de escorrentía para la alternativa T-3-S-2 75
Tabla 108.- Valor inicial del umbral de escorrentía para el Acceso de Mercancías Zaragoza-Plaza del Tramo 4 75
Tabla 109.- Valor del umbral de escorrentía corregido para el Acceso de Mercancías Zaragoza-Plaza del Tramo 4 75
Tabla 110.- Coeficiente de escorrentía para el Acceso de Mercancías Zaragoza-Plaza del Tramo 4 75
Tabla 111.- Valor inicial del umbral de escorrentía para la Conexión Oeste Zaragoza del Tramo 4 75
Tabla 112.- Valor del umbral de escorrentía corregido para la Conexión Oeste Zaragoza del Tramo 4 76
Tabla 113.- Coeficiente de escorrentía para la Conexión Oeste Zaragoza del Tramo 4 76
Tabla 114.- Caudales calculados mediante el método racional para la alternativa T-1-S-1 76
Tabla 115.- Caudales calculados mediante el método racional para la alternativa T-1-S-2 77
Tabla 116.- Caudales calculados mediante el método racional para los Ramales del Tramo 1 77
Tabla 117.- Caudales calculados mediante el método racional para la alternativa T-2-S-1 78
Tabla 118.- Caudales calculados mediante el método racional para la alternativa T-2-S-2 78
Tabla 119.- Caudales calculados mediante el método racional para la alternativa T-2-S-3 79
Tabla 120.- Caudales calculados mediante el método racional para la alternativa T-3-S-1 79
Tabla 121.- Caudales calculados mediante el método racional para la alternativa T-3-S-2 79
Tabla 122.- Caudales calculados mediante el método racional para el Acceso de Mercancías Zaragoza-Plaza del Tramo 4 80
Tabla 123.- Caudales calculados mediante el método racional para la conexión Oeste Zaragoza del Tramo 4 80
Tabla 124.- Caudales para las grandes cuencas de la alternativa T-1-S-1 80
Tabla 125.- Caudales para las grandes cuencas de la alternativa T-1-S-2 81
Tabla 126.- Caudales para las grandes cuencas de la alternativa T-2-S-1 81
Tabla 127.- Caudales para las grandes cuencas de la alternativa T-2-S-2 81
Tabla 128.- Caudales para las grandes cuencas de la alternativa T-2-S-3 81
Tabla 129.- Caudales para las grandes cuencas de la alternativa T-3-S-1 81
Tabla 130.- Caudales para las grandes cuencas de la alternativa T-3-S-2 81
Tabla 131.- Caudales para las grandes cuencas del Acceso de Mercancías Zaragoza-Plaza del Tramo 4 81
Tabla 132.- Caudales para las grandes cuencas de la Conexión Oeste Zaragoza del Tramo 4 82
Tabla 133.- Caudales para 500 años de período de retorno para las cuencas de la alternativa T-1-S-1 82
Tabla 134.- Caudales para 500 años de período de retorno para las cuencas de la alternativa T-1-S-2 82
Tabla 135.- Caudales para 500 años de período de retorno para las cuencas de los Ramales del Tramo 1 83
Tabla 136.- Caudales para 500 años de período de retorno para las cuencas de la alternativa T-2-S-1 83
Tabla 137.- Caudales para 500 años de período de retorno para las cuencas de la alternativa T-2-S-2 84
Tabla 138.- Caudales para 500 años de período de retorno para las cuencas de la alternativa T-2-S-3 84
Tabla 139.- Caudales para 500 años de período de retorno para las cuencas de la alternativa T-3-S-1 85
Tabla 140.- Caudales para 500 años de período de retorno para las cuencas de la alternativa T-3-S-2 85
Tabla 141.- Caudales para 500 años de período de retorno para las cuencas del Acceso de Mercancías Zaragoza-Plaza del Tramo 4 85
Tabla 142.- Caudales para 500 años de período de retorno para las cuencas de la Conexión Oeste Zaragoza del Tramo 4 85
Tabla 143.- Capacidad máxima de las obras de drenaje transversal 86
Tabla 144.- Sistema de drenaje transversal en la alternativa T-1-S-1 del Tramo 1 87
Tabla 145.- Sistema de drenaje transversal en la alternativa T-1-S-2 del Tramo 1 87
Tabla 146.- Sistema de drenaje transversal en los Ramales del Tramo 1 88
Tabla 147.- Sistema de drenaje transversal en la alternativa T-2-S-1 del Tramo 2 88
Tabla 148.- Sistema de drenaje transversal en la alternativa T-2-S-2 del Tramo 2 89
Tabla 149.- Sistema de drenaje transversal en la alternativa T-2-S-3 del Tramo 2 89
Tabla 150.- Sistema de drenaje transversal en la alternativa T-3-S-1 del Tramo 3 90
Tabla 151.- Sistema de drenaje transversal en la alternativa T-3-S-2 del Tramo 3 90
Tabla 152.- Sistema de drenaje transversal del Acceso de Mercancías Zaragoza-Plaza del Tramo 4 91
Tabla 153.- Sistema de drenaje transversal de la Conexión Sur Zaragoza del Tramo 4 91
Tabla 154.- Sistema de drenaje transversal de la Conexión Oeste Zaragoza del Tramo 4 91
Tabla 155.- Niveles freáticos de los piezómetros de la red IPA. 94

1 INTRODUCCIÓN

La red hidrográfica del ámbito del Estudio Informativo está protagonizada por el **río Ebro**, que discurre en el mismo sentido que el ámbito de la actuación principal, en el eje Este-Oeste. Este río recibe como afluentes principales en el ámbito de estudio:

- **Río Jalón**, discurre cercano a los municipios de Plasencia de Jalón, Bardallur, Pleitas, Bárboles, Grisén y Alagón, dirigiéndose hacia Torres de Berrellén, donde termina desembocando en el Ebro.
- **Río Huecha**, desemboca en la margen derecha del río Ebro, en la localidad aragonesa de Novillas, atravesando terrenos de Mallén y Cortes.
- **Río Queiles**, recorre los municipios de Cascante y Tudela, donde desemboca en el Ebro (por su margen derecha).

El Ebro es un río caudaloso, pero de carácter irregular. A finales del verano tiene fuertes estiajes en toda la cuenca llegando a llevar incluso una décima parte de su caudal medio. Durante el invierno presenta un estiaje secundario, producto de las nevadas en gran parte de su cuenca, ya que su régimen es pluvio-nival.

En las crecidas tienen un papel más importante los afluentes de la margen izquierda, por lo que las puntas de crecida más elevadas se dan en Castejón, en la ribera navarra, aunque también afectan con intensidad a las riberas de Zaragoza. En cualquier caso, el problema de las inundaciones y desbordamientos se ciñe hoy en día al tramo medio del Ebro, que ha sufrido las consecuencias de sus riadas incluso en los últimos años.

El **río Jalón** es uno de los afluentes principales del río Ebro, y cuenta a su vez con un gran complejo de afluentes. El período de mayor caudal en el Jalón se extiende de diciembre a mayo (máximo) y a partir de junio comienzan las aguas bajas que se prolongan hasta octubre (mínimo en agosto).

Además existen varios barrancos de régimen torrencial en la mayoría de los casos, como el **Barranco de Valdelafuente**.

Las aguas del Ebro se aprovechan en numerosos puntos para el regadío, a través de diferentes canales, como el **Canal Imperial y el Canal de Lodosa**. Las aguas del Canal Imperial discurren, a lo largo de sus 108 km, paralelas a las del río Ebro, a una distancia de éste que oscila entre los 5 y 9 km. Las acequias de riego se distribuyen a lo largo de una estrecha banda formada por el canal o su entorno próximo y el río Ebro. El número de tomas del Canal asignadas a Sindicatos o Comunidades de Regantes ronda las 300. El recorrido del Canal Imperial de Aragón en el ámbito de la actuación es el siguiente: pasa por Ribaforada, Buñuel y Cortes, todas ellas poblaciones navarras. Desde ahí, ya se adentra en territorio aragonés acercándose a los núcleos de Mallén, Gallur, Boquiñeni, Luceni y Pedrola. Tiene una concesión de 30 m^3/s del Río Ebro. Administrativamente es un Canal propiedad del Estado y proporciona abastecimientos de poblaciones, regadío, industrias con toma directa y casas de campo.



Figura 1.- Red hidrográfica río Ebro (ámbito de Estudio)

2 OBJETO

El estudio climatológico de la zona tiene por objeto definir los principales rasgos climáticos del lugar del Estudio de Alternativas para establecer, basándose en ellos, la incidencia que pudieran tener durante la ejecución de las obras.

En el estudio hidrológico se analizará el régimen de precipitaciones y las demás características hidrológicas de la zona objeto del Estudio de Alternativas, para obtener los caudales generados por las cuencas afectadas por la traza, y así realizar un predimensionamiento de los elementos de drenaje transversal que garantizarían la correcta permeabilidad de la futura Línea de Alta Velocidad.

Para la redacción del presente anejo se han consultado datos de las estaciones meteorológicas de la Agencia Estatal de Meteorología (AEMET), así como las siguientes publicaciones climatológicas:

- "Datos Climáticos para Carreteras". MOP. Dirección General de Carreteras. División de Materiales, 1964.
- "Atlas Climático de España", Editado por el Instituto Nacional de Meteorología (en la actualidad AEMET).
- "Mapas de Isolíneas para Estudios Climatológicos" del antiguo M.O.P.

3 CLIMATOLOGÍA

3.1 CARACTERIZACIÓN CLIMÁTICA

La zona de estudio está enmarcada dentro de la Cuenca Hidrográfica del Ebro. La cuenca del Ebro está casi cerrada por una orla de sistemas montañosos, teniendo la influencia de las nubes y lluvias procedentes del Cantábrico y del Atlántico, además de la influencia del aire cálido y húmedo procedente del Mediterráneo.

Los temporales de lluvia son muy escasos. Vienen asociados a las cortinas de nubes que arrastra el viento húmedo cuenca arriba.

Las nieblas de irradiación son frecuentes en el valle del Ebro, especialmente en el trimestre noviembre – diciembre – enero. En días invernales de anticiclón, aparece toda la cuenca del Ebro (por debajo de la línea de nivel de 300 m) rellena de niebla. Esas nieblas frías provocan en ocasiones cenceñada La frecuencia media anual es de 30 días para Zaragoza.

Con aire frío, seco y denso y en períodos de calma, son típicas las heladas de irradiación en toda la cuenca del Ebro. Cuando una "ola de frío" rebasa los Pirineos, queda luego embalsada en la cuenca del Ebro y, entonces, hay duras heladas de advección, con temperaturas del orden de -8ºC a -10ºC de mínima.

En general, llueve poco en cantidad y en frecuencia en el valle del Ebro, del orden de 300 a 350 mm de media anual y unos 80 días al año.

El número de horas de sol despejado es muy alto en el valle del Ebro, ya que las nubes son barridas rápidamente por el cierzo.

La época más lluviosa en el valle son los equinoccios: mayo – junio y octubre – noviembre.

Para completar las características climáticas de la zona, se han consultado los datos de las estaciones meteorológicas más próximas del entorno, todas ellas pertenecientes a la Cuenca Hidrográfica del Ebro.

Para la elección de las estaciones que van a ser utilizadas para caracterizar el clima de la zona del Estudio Informativo se utilizarán estaciones que se sitúen lo más cerca posible de la traza, pues el objetivo último del estudio climático es proporcionar información para diseñar plantaciones compatibles con el clima de la zona, así como poder determinar los días no útiles de trabajo por condiciones de climatología adversa. En ambos casos es de interés que los datos de climatología que se usen sean de estaciones próximas a la traza (mientras que para la obtención de datos de

precipitación son más interesantes los registros de estaciones situadas en las cabeceras de las cuencas, en caso de existir, por tener registrados valores de precipitación mayores que las cercanas a la traza, en general).

En base a ello, las estaciones termométricas seleccionadas para obtener sus registros climáticos son:

CÓDIGO	NOMBRE ESTACIÓN	TIPO	DATOS DE TEMPERATURAS		
			PERIODO DE DATOS	AÑOS COMPLETOS	AÑOS INCOMPLETOS
9302C	TUDELA (AYUNTAMIENTO)	Termopluviométrica	1986-2021	31	6
9304E	CABANILLAS	Termopluviométrica	1981-2022	39	3
9305	BUÑUEL	Termopluviométrica	1964-2022	57	2
9301	MONTEAGUDO	Termopluviométrica	1929-2022	85	8
9311C	BORJA (Ayuntamiento)	Termopluviométrica	1984-2012	33	7
9337A	PRADILLA DE EBRO	Termopluviométrica	1990-2018	24	5
9434	ZARAGOZA/AEROPUERTO	Termopluviométrica	1951-2022	71	1
9432H	LA MUELA (D.G.A.)	Termopluviométrica	1992-2017	21	5

Tabla 1.- Tabla de período de datos de temperaturas

Su ubicación geográfica es la siguiente:

CÓDIGO	NOMBRE ESTACIÓN	LONGITUD	LATITUD	ALTITUD (m)
9302C	TUDELA (AYUNTAMIENTO)	1º36'34''W	42º03'20''	300
9304E	CABANILLAS	1º31'50''W	42º01'50''	259
9305	BUÑUEL	1º26'50''W	41º58'36''	244
9301	MONTEAGUDO	1º41'30''W	41º57'32''	410
9311C	BORJA (Ayuntamiento)	1º31'54''W	41º49'54''	440
9337A	PRADILLA DE EBRO	1º15'54''W	41º51'28''	228
9434	ZARAGOZA/AEROPUERTO	1º00'15''W	41º39'38''	263
9432H	LA MUELA (D.G.A.)	1º06'43''W	41º33'40''	620

Tabla 2.- Tabla de las estaciones con datos de temperaturas

Las estaciones pluviométricas seleccionadas para obtener sus registros climáticos son:

CÓDIGO	NOMBRE ESTACIÓN	TIPO	DATOS DE PRECIPITACIONES		
			PERIODO PRECIP.	AÑOS COMPLETOS	AÑOS INCOMPLETOS
9292	CORELLA	Termopluviométrica	1962-2022	35	20
9283	CADREITA	Termopluviométrica	1920-2022	59	18
9302C	TUDELA (AYUNTAMIENTO)	Termopluviométrica	1986-2022	29	8
9304E	CABANILLAS	Termopluviométrica	1982-2022	35	6
9305	BUÑUEL	Termopluviométrica	1928-2022	82	11
9301	MONTEAGUDO	Termopluviométrica	1929-2022	77	16
9311C	BORJA (Ayuntamiento)	Termopluviométrica	1984-2022	35	4
9336U	PEDROLA	Pluviométrica	1980-2022	31	10
93360	POZUELO DE ARAGÓN	Pluviométrica	1976-2018	34	9
9306B	TARAZONA (CASA BLANCA)	Pluviométrica	1986-2022	26	11
9337A	PRADILLA DE EBRO	Termopluviométrica	1990-2018	25	4
9434	ZARAGOZA/AEROPUERTO	Termopluviométrica	1941-2022	81	1
9432H	LA MUELA (D.G.A.)	Termopluviométrica	1992-2017	24	2

Tabla 3.- Tabla de período de datos de precipitaciones

Su ubicación geográfica es la siguiente:

CÓDIGO	NOMBRE ESTACIÓN	LONGITUD	LATITUD	ALTITUD (m)
9292	CORELLA	1º46'49''W	42º06'50''	373
9283	CADREITA	1º42'41''W	42º12'25''	268
9302C	TUDELA (AYUNTAMIENTO)	1º36'34''W	42º03'20''	300
9304E	CABANILLAS	1º31'50''W	42º01'50''	259
9305	BUÑUEL	1º26'50''W	41º58'36''	244
9301	MONTEAGUDO	1º41'30''W	41º57'32''	410
9311C	BORJA (Ayuntamiento)	1º31'54''W	41º49'54''	440
9336U	PEDROLA	1º13'01''W	41º47'18''	240
93360	POZUELO DE ARAGÓN	1º25'13''W	41º45'49''	420
9306B	TARAZONA (CASA BLANCA)	1º49'17''W	41º48'40''	1140
9337A	PRADILLA DE EBRO	1º15'54''W	41º51'28''	228
9434	ZARAGOZA/AEROPUERTO	1º00'15''W	41º39'38''	263
9432H	LA MUELA (D.G.A.)	1º06'43''W	41º33'40''	620

Tabla 4.- Tabla de las estaciones con datos de precipitaciones

Para determinar las principales características pluviométricas de la zona se han estudiado las estaciones meteorológicas indicadas anteriormente, desestimándose la utilización de la estación 9306B Tarazona (Casablanca) debido a su localización, altitud y años de registro disponibles.

Al final del presente Anejo se incluye un plano general de la ubicación de todas las estaciones meteorológicas inicialmente consideradas.

3.1.1 Datos climatológicos generales

El valor adoptado para cada uno de los parámetros climáticos estudiados, se ha obtenido como media de los datos de las estaciones meteorológicas seleccionadas.

A continuación se muestran las tablas con estos valores:

PRECIPITACIONES	*9301*	*9302C*	*9304E*	*9305*	*9311C*	*93360*	*9336U*	*9337A*	*9432H*	*9434*	*9283*	*9292*	VALOR ADOPTADO
Precipitación media anual (mm)	366,6	388,1	385,7	374,9	411,9	358,1	333,8	342,7	451,7	326,7	377,1	369,5	373,9
Precipitación máxima absoluta en 24 h (mm)	113,5	80,0	175,0	175,0	146,0	82,0	78,0	180,0	64,0	97,3	110,0	67,6	114,0
Número medio anual de días de lluvia	84,5	79,0	75,3	72,7	88,6	61,9	42,1	53,5	64,2	89,7	66,6	79,2	71,4
Número medio anual de días de nieve	2,7	1,7	1,4	2,0	3,6	3,0	0,6	0,8	3,9	1,9	1,5	2,0	2,1
Número medio anual de días de granizo	0,8	1,2	0,9	1,3	1,7	1,4	0,0	0,4	1,5	0,7	0,6	0,6	0,9
Número medio anual de días de tormenta	10,0	6,3	15,2	20,6	23,9	16,8	0,7	11,7	9,9	19,8	10,8	10,5	13,0
Número medio anual de días de niebla	16,4	9,4	13,8	15,0	17,2	0,8	0,0	16,4	23,0	26,2	26,1	13,9	14,9
Número medio anual de días de rocío	17,8	4,0	5,6	52,1	26,7	0,1	0,0	7,4	78,9	16,1	85,8	18,9	26,1
Número medio anual de días de escarcha	14,0	6,3	5,2	19,7	14,4	1,3	0,0	21,0	19,9	11,3	21,3	11,2	12,1
Número medio anual de días de nieve en el suelo	1,4	0,3	0,6	1,5	1,5	1,3	0,1	0,5	0,9	0,6	0,4	1,0	0,8
Número medio anual de días de precip. >1 mm	52,9	55,0	54,5	53,8	53,4	52,2	44,1	49,6	67,1	50,5	47,9	51,0	52,7
Número medio anual de días de precip. >10 mm	9,8	10,1	10,9	9,7	9,3	10,0	8,5	8,9	12,6	8,5	10,7	9,0	9,8
Número medio anual de días de precip. >30 mm	1,2	1,3	1,5	1,5	1,3	1,4	1,2	1,2	1,6	1,2	1,1	0,9	1,3

Tabla 5.- Tabla de datos de precipitaciones de las estaciones estudiadas

TEMPERATURAS	*9301*	*9302C*	*9304E*	*9305*	*9311C*	*9337A*	*9432H*	*9434*	VALOR ADOPTADO
Temperatura media anual (º C)	13,7	14,8	14,5	14,5	15,1	14,9	13,2	15,2	14,5
Temperatura media mínima anual (º C)	7,9	9,5	8,9	8,8	9,7	9,9	8,0	9,7	9,1
Temperatura media máxima anual (º C)	19,6	20,0	20,1	20,2	20,4	20,1	18,4	20,7	19,9
Temperatura mínima absoluta anual (º C)	-14,0	-9,0	-10,0	-9,0	-8,5	-9,0	-11,0	-11,4	-10,2
Temperatura máxima absoluta anual (º C)	44,0	41,0	44,0	43,0	43,0	44,0	39,8	44,5	42,9
Oscilación de las temperaturas extremas medias anuales (º C)	11,7	10,5	11,2	11,4	10,6	10,2	10,3	11,1	10,9
Oscilación máxima de las temperaturas en un mes (º C)	41,0	38,0	38,0	40,0	37,0	38,0	37,0	39,5	38,6

Tabla 6.- Tabla de datos de temperaturas de las estaciones estudiadas

OTRAS VARIABLES	*9434*
Número medio anual de días despejados	73,7
Número medio anual de días nubosos	207,0
Número medio anual de días cubiertos	68,5
Humedad relativa media anual	61,9

Tabla 7.- Tabla de otras variables de la estación 9434

3.1.1.1 Régimen pluviométrico

La distribución de las precipitaciones en forma de lluvia a lo largo del año, así como su variación en cada mes, ha sido estudiada a partir de los datos proporcionados por las estacione pluviométricas seleccionadas.

A continuación se adjuntan las siguientes tablas y gráficos que nos describen el régimen pluviométrico existente en la zona de estudio:

- Precipitación total mensual (mm), media
- Precipitación mensual máxima en 24 h (mm).
- Número medio anual de días de lluvia
- Número medio anual de días de nieve.
- Número medio anual de días de tormenta.
- Número medio anual de días de niebla.
- Número medio anual de días de granizo.

PRECIPITACIÓN TOTAL MENSUAL (mm) MEDIA												
CÓD. ESTACIÓN	ENE	FEB	MAR	ABR	MAY	JUN	JUL	AGO	SEP	OCT	NOV	DIC
9301	24,04	20,73	27,43	41,25	46,92	46,92	22,14	22,58	32,87	31,62	33,98	24,75
9302C	26,29	21,37	31,89	42,77	46,34	35,96	21,30	24,93	35,17	40,08	35,73	26,26
9304E	25,71	22,49	29,68	50,45	44,21	32,24	18,62	20,00	38,72	38,70	40,45	24,42
9305	24,43	23,51	27,53	39,52	44,68	35,29	19,62	22,92	34,78	36,07	38,13	28,36
9311C	29,74	23,58	32,81	54,78	46,54	34,49	23,58	23,03	37,11	39,31	41,11	25,83
9336O	25,90	24,79	24,69	47,42	46,53	30,09	22,08	20,00	26,41	32,64	35,03	22,50
9336U	23,58	20,54	22,48	42,59	37,03	28,75	22,28	13,62	28,67	34,93	37,60	21,76
9337A	22,47	19,75	27,82	45,18	38,98	27,03	26,07	12,20	31,27	35,45	33,81	22,65
9432H	35,04	31,26	37,24	51,87	54,31	38,90	18,01	22,58	35,97	46,96	50,20	29,37
9434	22,67	20,06	26,44	36,80	40,97	31,61	16,46	17,34	27,79	30,58	32,97	23,03
9283	25,17	23,37	30,41	42,88	41,22	38,19	17,43	18,96	33,09	40,84	37,77	27,81
9292	23,10	24,70	29,91	49,57	45,15	31,94	17,98	18,32	27,81	35,27	38,27	27,49

Tabla 8.- Tabla de precipitación total mensual (mm) media

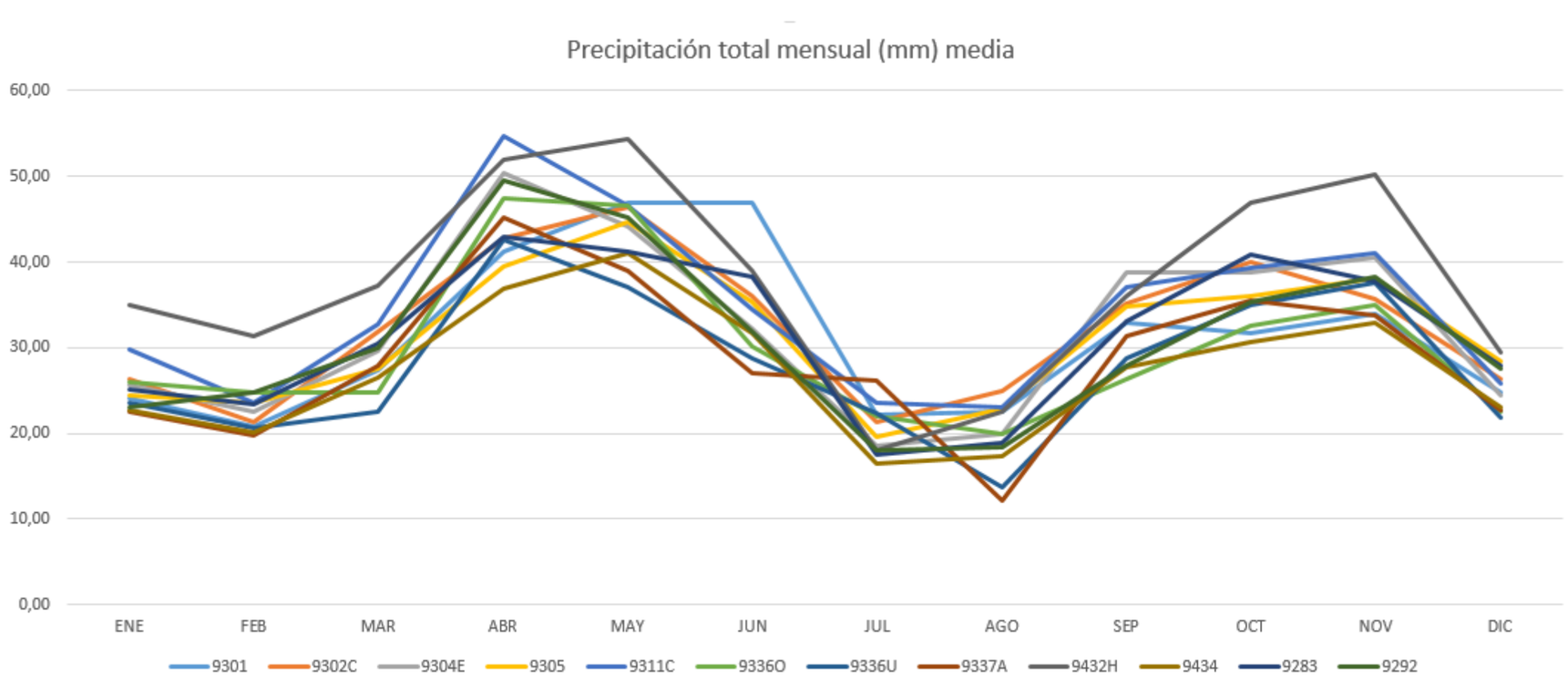

Figura 2.- Gráfica de precipitación total (mm) media

PRECIPITACIÓN MENSUAL MÁXIMA EN 24h (mm)												
ESTACIÓN	ENE	FEB	MAR	ABR	MAY	JUN	JUL	AGO	SEP	OCT	NOV	DIC
9301	10,56	8,89	12,09	15,02	17,91	17,91	12,02	13,51	15,36	13,67	15,59	10,56
9302C	10,66	7,70	12,03	16,27	19,24	17,25	13,25	15,11	16,89	16,49	15,17	10,37
9304E	10,29	9,35	11,61	18,78	18,66	14,21	11,50	12,67	20,81	15,45	15,91	9,75
9305	9,51	10,50	10,91	15,89	17,87	15,85	12,22	14,86	18,44	15,30	17,57	11,53
9311C	11,04	7,88	13,22	19,81	17,27	15,53	15,37	14,42	20,63	13,89	16,53	9,75
9336O	10,40	10,56	11,31	19,79	19,52	13,69	13,73	11,06	14,95	14,79	16,69	10,24
9336U	9,61	8,80	10,15	16,59	14,89	15,00	14,04	8,88	17,79	15,65	17,08	9,75
9337A	9,58	8,49	11,74	18,20	15,14	14,09	17,93	7,83	20,46	13,74	14,36	10,79
9432H	11,26	11,87	12,86	19,88	17,63	16,70	9,93	12,19	16,18	18,47	20,71	11,19
9434	9,25	8,28	11,05	15,02	17,15	14,37	10,50	10,84	14,26	13,31	15,62	10,04
9283	9,88	9,84	12,60	16,29	15,62	17,11	9,81	10,87	17,14	16,66	17,29	11,51
9292	9,36	9,82	11,62	16,32	18,06	14,74	10,23	11,15	13,99	13,37	16,22	10,70

Tabla 9.- Tabla de precipitación mensual máxima en 24 h (mm)

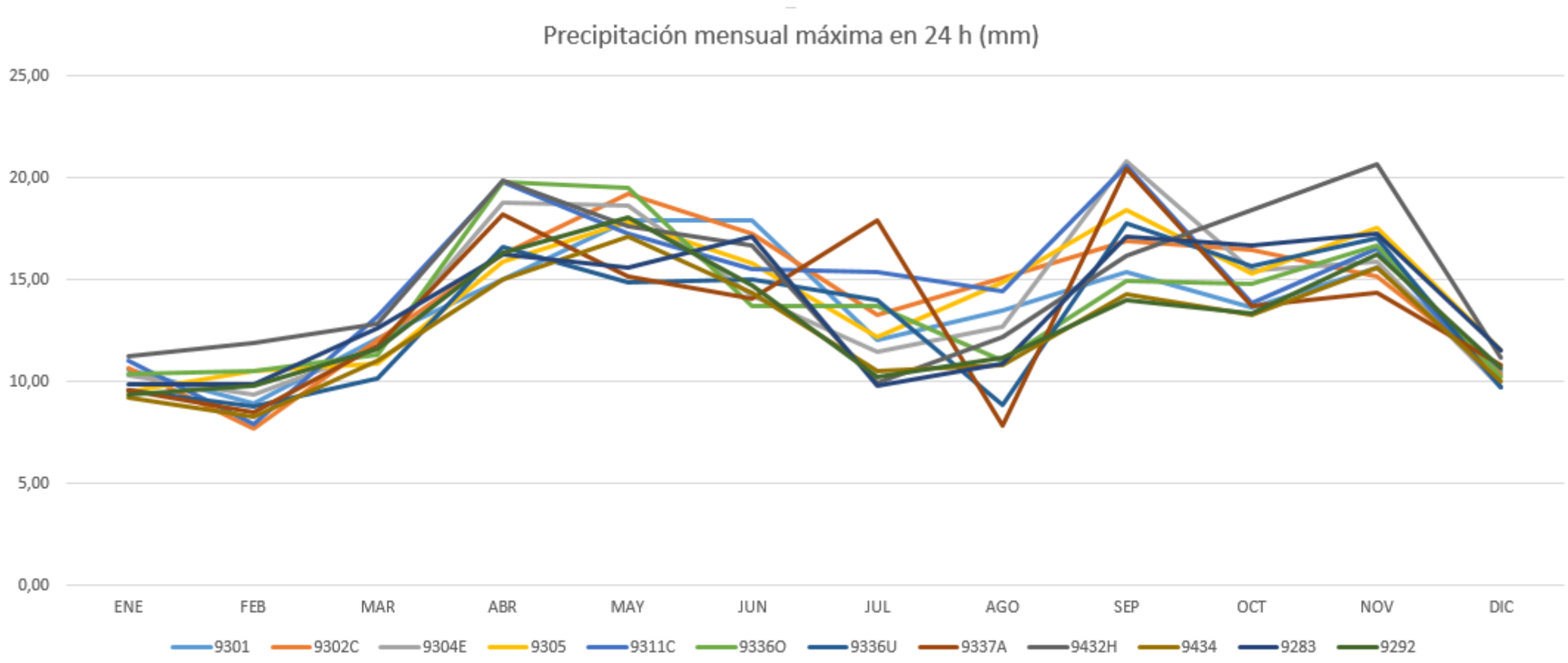

Figura 3.- Gráfica de precipitación mensual máxima en 24h (mm)

NÚMERO MEDIO ANUAL DE DÍAS DE LLUVIA												
ESTACIÓN	ENE	FEB	MAR	ABR	MAY	JUN	JUL	AGO	SEP	OCT	NOV	DIC
9301	6,7	5,9	7,9	9,1	10,2	8,0	5,6	5,6	6,9	7,8	7,7	7,5
9302C	7,7	5,7	7,6	9,3	8,9	5,9	4,3	4,6	5,9	8,6	9,7	7,9
9304E	7,3	6,1	7,2	8,5	8,2	5,7	3,4	3,6	4,7	7,5	8,9	7,2
9305	6,6	5,8	6,6	7,7	8,0	6,0	3,5	3,8	5,3	6,7	7,6	7,3
9311C	9,5	7,3	9,1	10,3	9,9	8,3	5,1	5,3	6,2	9,2	11,2	8,8
9336O	5,9	4,7	5,6	7,0	7,4	5,4	3,3	3,4	4,0	5,8	6,0	5,3
9336U	5,0	3,8	5,6	7,2	6,0	4,4	3,0	2,9	3,0	5,4	6,7	5,0
9337A	4,7	4,2	5,1	6,3	6,7	4,2	2,9	2,4	3,5	6,0	5,9	5,0
9432H	7,6	5,8	6,3	7,5	8,1	5,4	2,9	3,1	5,2	6,4	8,4	6,8
9434	8,8	8,3	8,4	10,4	11,0	7,5	5,1	5,3	7,1	8,9	10,0	9,2
9283	6,6	5,9	6,4	7,7	7,8	5,9	4,1	4,0	5,0	6,6	7,2	5,8
9292	7,9	7,2	8,0	9,8	9,6	6,4	4,7	4,8	6,3	8,1	9,5	8,1

Tabla 10.- Tabla de número medio anual de días de lluvia

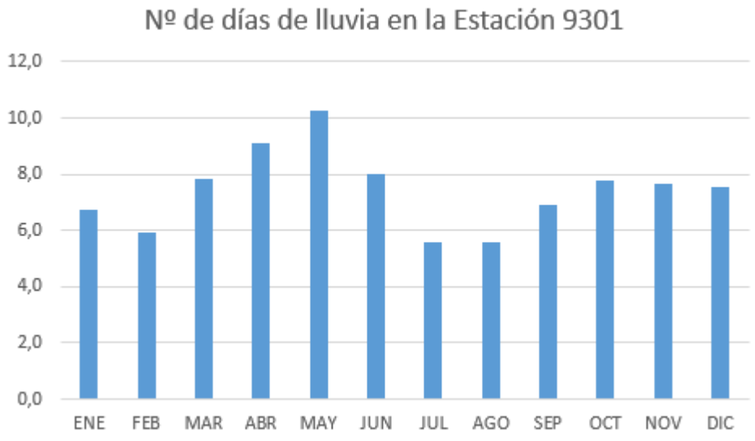

Figura 4.- Gráfica de número medio anual de días de lluvia en la estación 9301

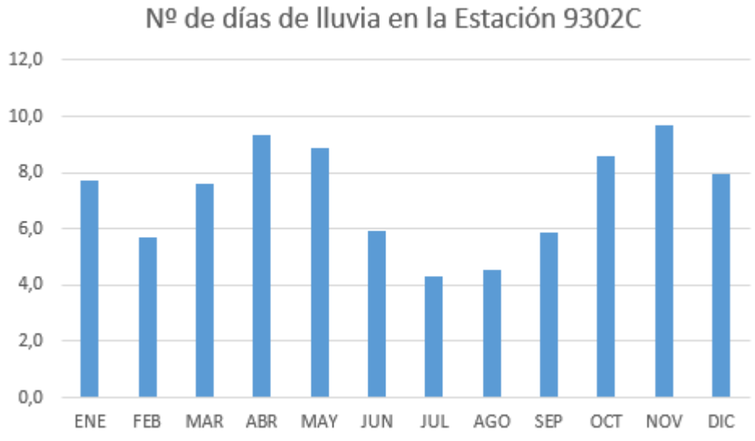

Figura 5.- Gráfica de número medio anual de días de lluvia en la estación 9302C

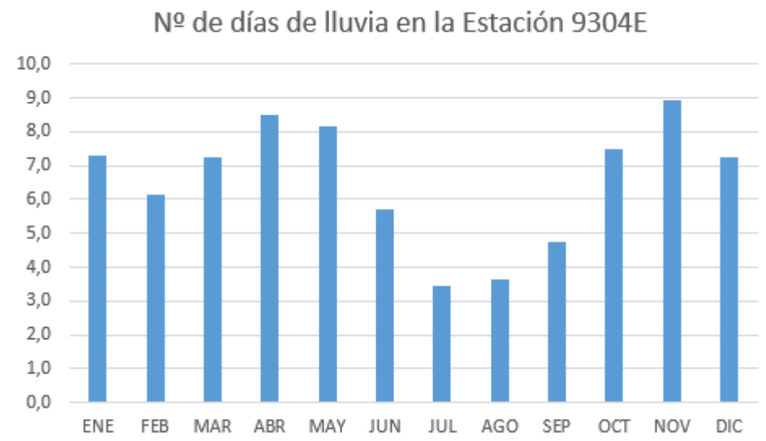

Figura 6.- Gráfica de número medio anual de días de lluvia en la estación 9304E

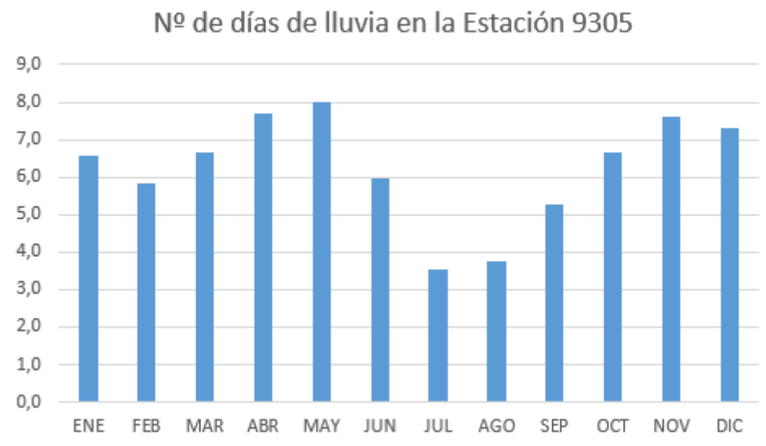

Figura 7.- Gráfica de número medio anual de días de lluvia en la estación 9305

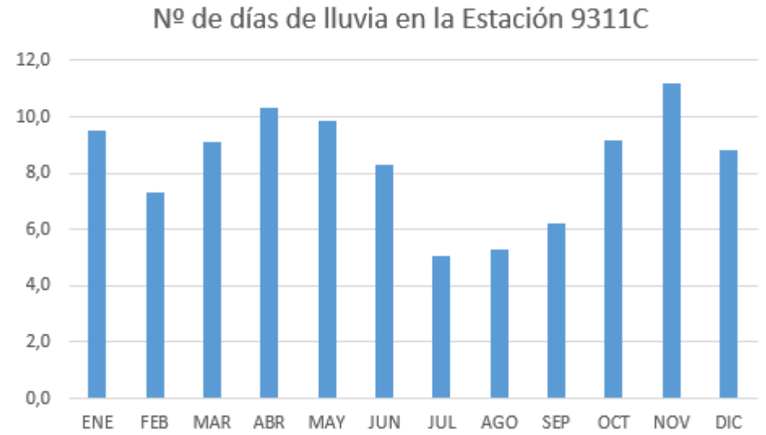

Figura 8.- Gráfica de número medio anual de días de lluvia en la estación 9311 C

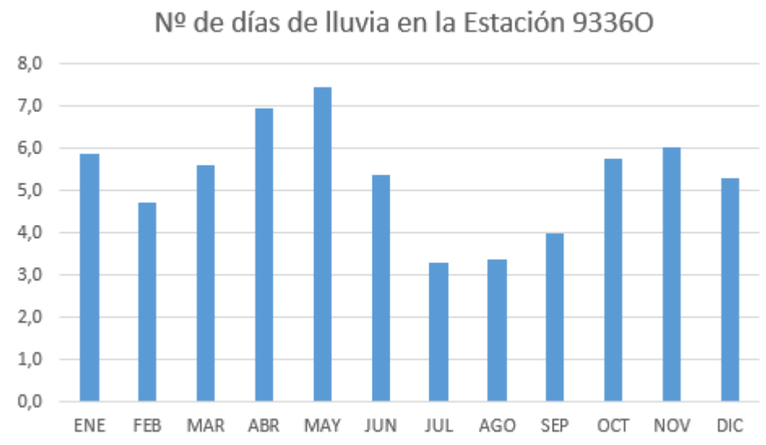

Figura 9.- Gráfica de número medio anual de días de lluvia en la estación 93360

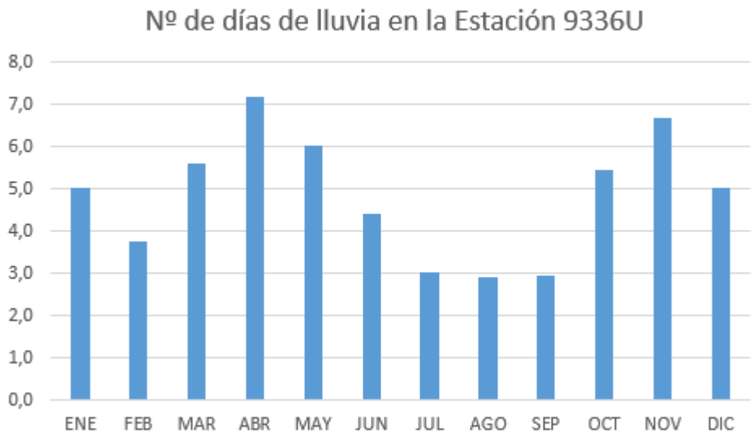

Figura 10.- Gráfica de número medio anual de días de lluvia en la estación 9336U

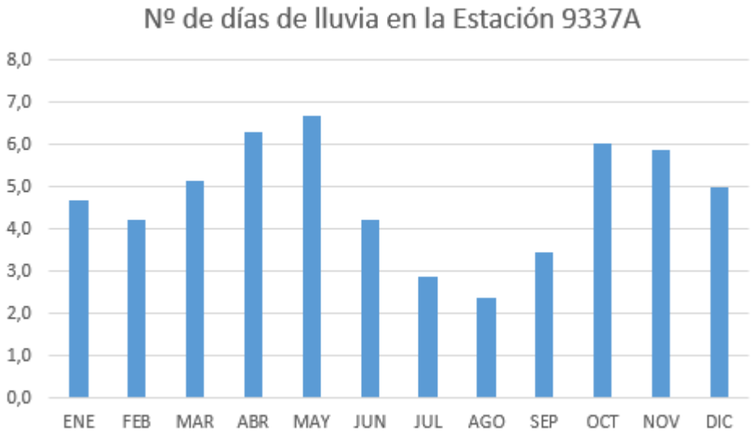

Figura 11.- Gráfica de número medio anual de días de lluvia en la estación 9337A

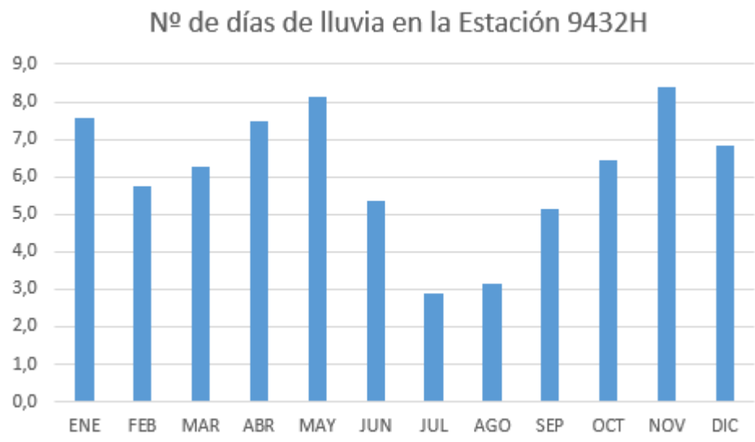

Figura 12.- Gráfica de número medio anual de días de lluvia en la estación 9432H

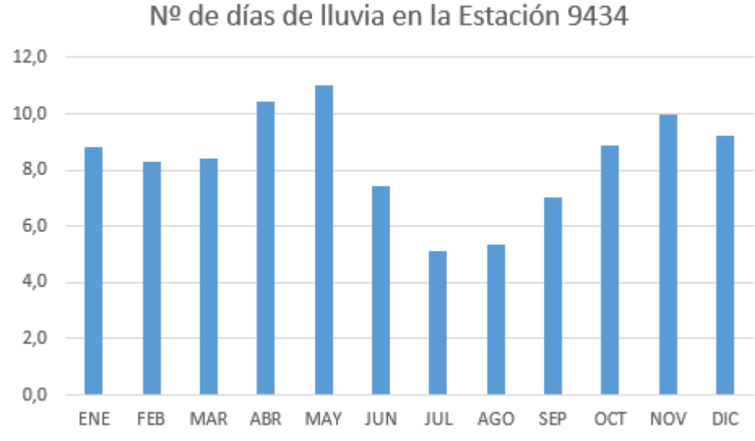

Figura 13.- Gráfica de número medio anual de días de lluvia en la estación 9434

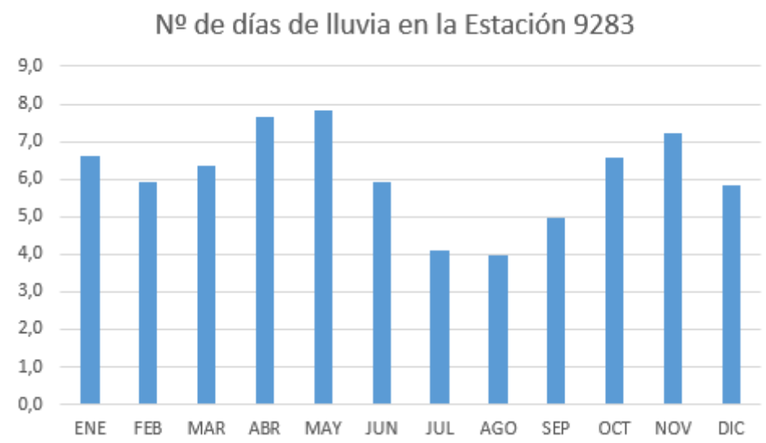

Figura 14.- Gráfica de número medio anual de días de lluvia en la estación 9283

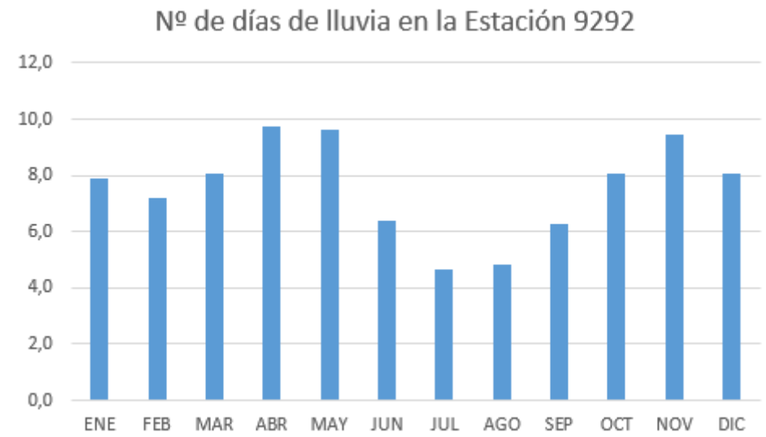

Figura 15.- Gráfica de número medio anual de días de lluvia en la estación 9292

NÚMERO MEDIO ANUAL DE DÍAS DE NIEVE												
ESTACIÓN	ENE	FEB	MAR	ABR	MAY	JUN	JUL	AGO	SEP	OCT	NOV	DIC
9301	0,8	0,9	0,4	0,1	0,0	0,0	0,0	0,0	0,0	0,0	0,2	0,5
9302C	0,4	0,6	0,3	0,0	0,0	0,0	0,0	0,0	0,0	0,0	0,0	0,6
9304E	0,3	0,5	0,3	0,0	0,0	0,0	0,0	0,0	0,0	0,0	0,1	0,3
9305	0,8	0,6	0,1	0,0	0,0	0,0	0,0	0,0	0,0	0,0	0,1	0,4
9311C	0,9	1,5	0,6	0,1	0,0	0,0	0,0	0,0	0,0	0,0	0,2	0,6
9336O	0,9	0,8	0,4	0,1	0,0	0,0	0,0	0,0	0,0	0,0	0,3	0,5
9336U	0,2	0,5	0,2	0,0	0,0	0,0	0,0	0,0	0,0	0,0	0,0	0,1
9337A	0,2	0,3	0,1	0,0	0,0	0,0	0,0	0,0	0,0	0,0	0,0	0,3
9432H	0,8	1,3	0,6	0,4	0,0	0,0	0,0	0,0	0,0	0,0	0,3	1,0
9434	0,9	0,5	0,2	0,0	0,0	0,0	0,0	0,0	0,0	0,0	0,1	0,5
9283	0,4	0,5	0,2	0,0	0,0	0,0	0,0	0,0	0,0	0,0	0,1	0,4
9292	0,5	0,7	0,3	0,1	0,0	0,0	0,0	0,0	0,0	0,0	0,1	0,5

Tabla 11.- Tabla de número medio anual de días de nieve

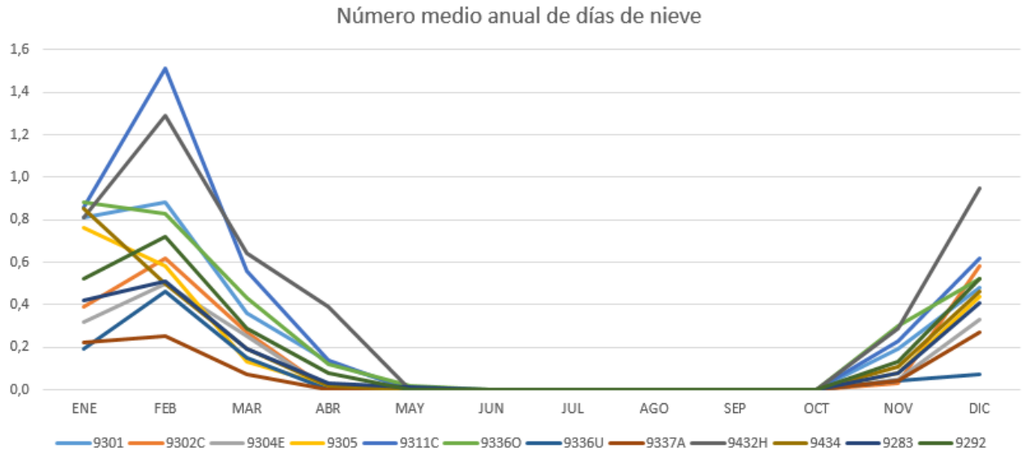

Figura 16.- Gráfica de número medio anual de días de nieve

NÚMERO MEDIO ANUAL DE DÍAS DE TORMENTA												
ESTACIÓN	ENE	FEB	MAR	ABR	MAY	JUN	JUL	AGO	SEP	OCT	NOV	DIC
9301	0,0	0,0	0,1	0,4	1,6	2,2	2,3	2,0	1,5	0,3	0,1	0,0
9302C	0,0	0,0	0,1	0,1	1,0	1,6	1,2	1,4	1,1	0,1	0,0	0,0
9304E	0,1	0,1	0,2	1,2	2,8	3,2	2,6	2,5	2,2	0,6	0,1	0,0
9305	0,0	0,1	0,4	1,7	3,3	4,2	3,8	3,6	2,8	0,9	0,1	0,1
9311C	0,1	0,1	0,1	1,6	4,6	5,5	3,7	4,2	3,0	1,1	0,1	0,1
9336O	0,0	0,1	0,4	1,6	3,3	3,3	2,6	3,0	2,0	0,9	0,1	0,0
9336U	0,0	0,0	0,0	0,1	0,0	0,1	0,4	0,2	0,2	0,0	0,0	0,0
9337A	0,0	0,0	0,4	0,8	2,2	1,8	3,0	2,3	1,4	0,8	0,1	0,0
9432H	0,0	0,1	0,3	0,7	2,0	1,9	2,0	1,6	0,9	0,4	0,0	0,1
9434	0,1	0,1	0,4	1,4	3,2	3,9	3,6	3,5	2,6	0,9	0,1	0,1
9283	0,0	0,1	0,3	0,7	1,9	2,4	2,2	2,2	1,7	0,5	0,1	0,0
9292	0,0	0,0	0,1	0,8	2,1	2,4	2,2	2,3	1,9	0,4	0,0	0,0

Tabla 12.- Tabla de número medio anual de días de tormenta

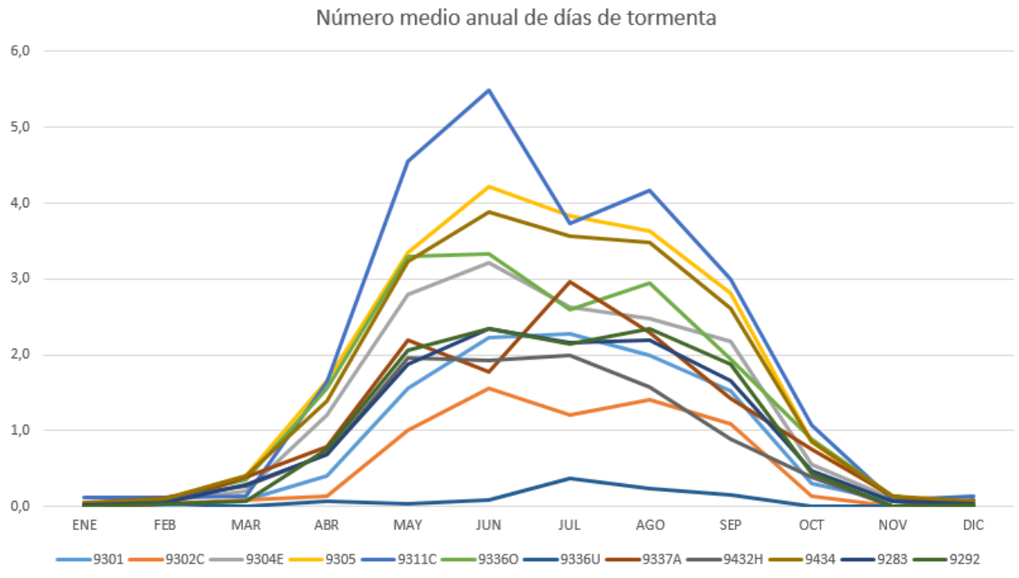

Figura 17.- Gráfica de número medio anual de días de tormenta

NÚMERO MEDIO ANUAL DE DÍAS DE NIEBLA												
ESTACIÓN	ENE	FEB	MAR	ABR	MAY	JUN	JUL	AGO	SEP	OCT	NOV	DIC
9301	3,7	1,8	1,4	0,6	0,6	0,1	0,2	0,3	0,4	1,1	2,8	4,2
9302C	2,4	1,1	0,0	0,0	0,0	0,0	0,0	0,0	0,1	0,6	2,1	3,8
9304E	3,9	1,8	0,3	0,0	0,1	0,1	0,0	0,0	0,1	1,0	2,5	4,4
9305	4,1	1,5	0,2	0,1	0,1	0,0	0,0	0,0	0,2	1,0	3,1	5,0
9311C	4,4	1,4	0,6	0,3	0,1	0,1	0,0	0,1	0,3	2,2	3,2	5,5
9336O	0,1	0,1	0,0	0,2	0,0	0,0	0,0	0,0	0,0	0,1	0,0	0,4
9336U	0,0	0,0	0,0	0,0	0,0	0,0	0,0	0,0	0,0	0,0	0,0	0,0
9337A	4,9	1,6	0,6	0,3	0,3	0,0	0,0	0,0	0,1	1,1	3,3	5,3
9432H	5,0	2,3	1,2	1,0	0,9	0,2	0,0	0,2	1,6	3,2	3,7	4,5
9434	6,9	2,5	0,9	0,4	0,4	0,2	0,0	0,1	0,7	2,1	4,5	7,9
9283	4,7	2,8	1,6	1,2	0,7	0,6	0,6	1,1	1,7	4,1	4,9	4,7
9292	4,3	1,8	0,6	0,4	0,2	0,0	0,0	0,1	0,2	1,0	3,2	4,3

Tabla 13.- Tabla de número medio anual de días de niebla

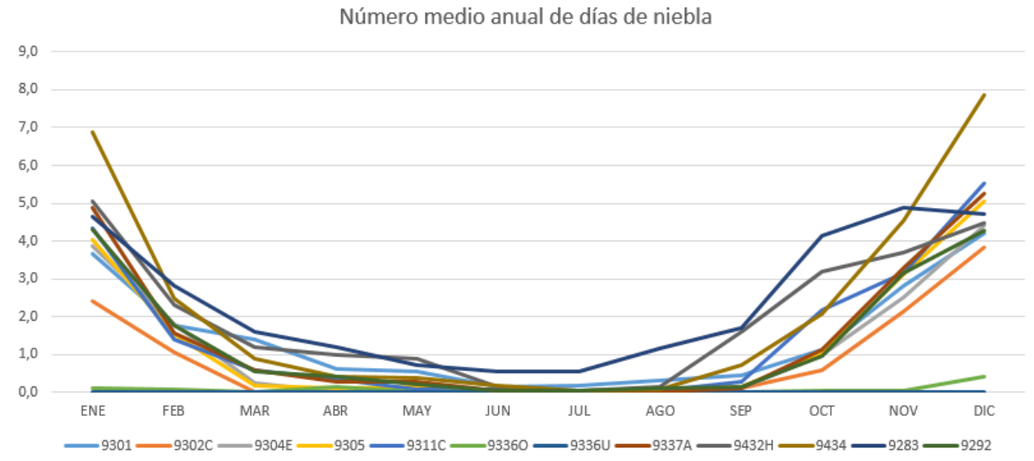

Figura 18.- Gráfica de número medio anual de días de niebla

NÚMERO MEDIO ANUAL DE DÍAS DE GRANIZO												
ESTACIÓN	ENE	FEB	MAR	ABR	MAY	JUN	JUL	AGO	SEP	OCT	NOV	DIC
9301	0,0	0,0	0,0	0,1	0,1	0,2	0,2	0,1	0,1	0,0	0,0	0,0
9302C	0,0	0,2	0,1	0,2	0,3	0,2	0,1	0,2	0,1	0,1	0,0	0,0
9304E	0,0	0,1	0,1	0,1	0,3	0,1	0,1	0,1	0,1	0,0	0,0	0,1
9305	0,0	0,1	0,1	0,2	0,2	0,2	0,2	0,2	0,1	0,0	0,0	0,0
9311C	0,1	0,2	0,2	0,5	0,3	0,2	0,2	0,2	0,1	0,1	0,1	0,0
93360	0,1	0,1	0,1	0,4	0,2	0,2	0,1	0,1	0,1	0,1	0,1	0,0
9336U	0,0	0,0	0,0	0,0	0,0	0,0	0,0	0,0	0,0	0,0	0,0	0,0
9337A	0,0	0,0	0,0	0,1	0,0	0,0	0,1	0,1	0,0	0,0	0,0	0,0
9432H	0,1	0,1	0,2	0,3	0,3	0,1	0,2	0,1	0,1	0,0	0,0	0,1
9434	0,1	0,0	0,1	0,1	0,1	0,1	0,1	0,1	0,1	0,0	0,0	0,0
9283	0,0	0,0	0,1	0,1	0,0	0,1	0,0	0,1	0,1	0,0	0,0	0,0
9292	0,0	0,0	0,0	0,1	0,2	0,1	0,1	0,1	0,1	0,0	0,0	0,0

Tabla 14.- Tabla de número medio anual de días de granizo

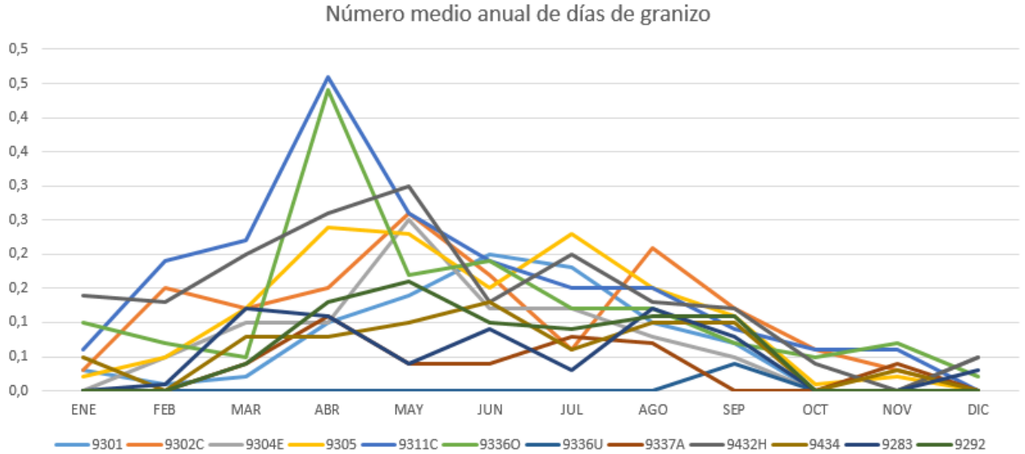

Figura 19.- Gráfica de número medio anual de días de granizo

3.1.1.2 Régimen térmico

Se adjunta un gráfico de distribución anual de temperaturas en el que se comparan las temperaturas máximas, medias y mínimas.

DISTRIBUCIÓN ANUAL DE TEMPERATURAS EN LA ESTACIÓN 9301												
	ENE	FEB	MAR	ABR	MAY	JUN	JUL	AGO	SEP	OCT	NOV	DIC
MÍN (ºC)	-14,0	-10,0	-10,0	-3,0	-1,0	2,0	1,3	3,0	2,0	-2,0	10,0	-10,0
MEDIA (ºC)	5,6	6,9	10,0	12,2	15,7	20,0	22,6	22,3	19,1	14,4	9,3	6,3
MÁX (ºC)	22,0	23,5	29,0	34,0	40,0	44,0	43,0	43,0	39,5	32,0	30,0	26,0

Tabla 15.- Tabla de distribución anual de temperaturas en la estación 9301

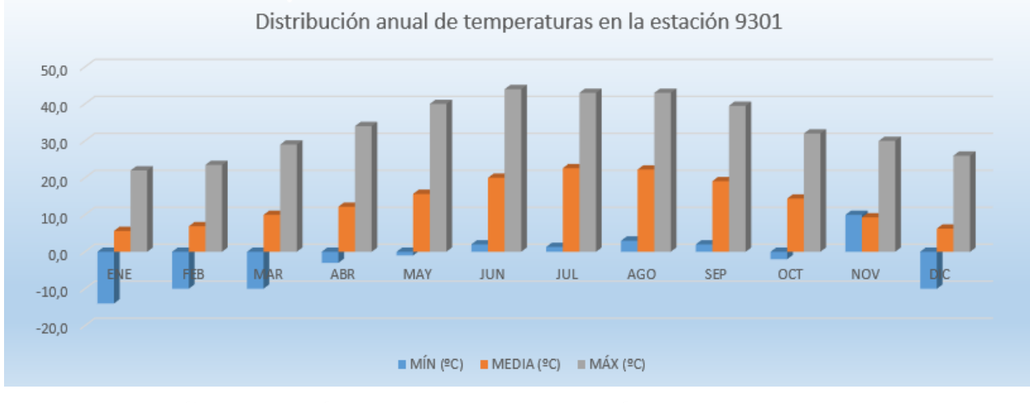

Figura 20.- Gráfica de distribución anual de temperaturas en la estación 9301

DISTRIBUCIÓN ANUAL DE TEMPERATURAS EN LA ESTACIÓN 9302C												
	ENE	FEB	MAR	ABR	MAY	JUN	JUL	AGO	SEP	OCT	NOV	DIC
MÍN (ºC)	-7,0	-6,0	-7,0	-0,5	0,0	6,0	9,5	8,8	5,5	0,0	-6,0	-9,0
MEDIA (ºC)	6,2	7,9	10,9	13,3	17,4	21,6	24,3	24,1	20,2	15,5	10,0	6,6
MÁX (ºC)	19,0	26,6	30,0	31,0	36,0	41,0	41,0	41,0	39,0	31,0	24,9	21,0

Tabla 16.- Tabla de distribución anual de temperaturas en la estación 9302C

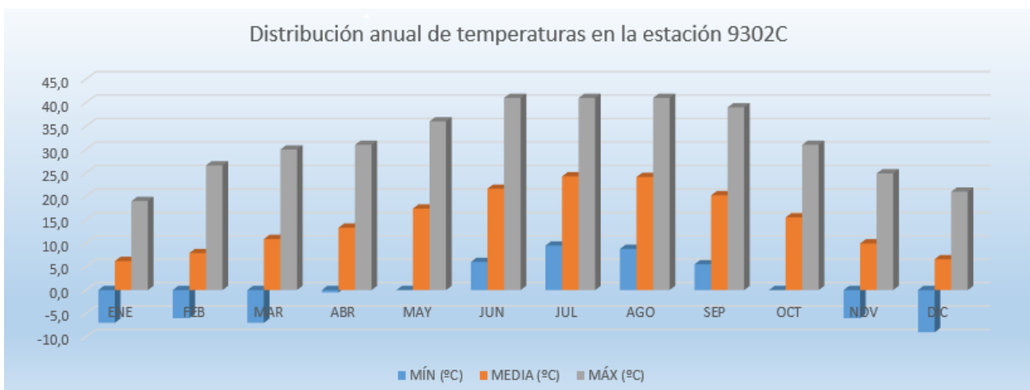

Figura 21.- Gráfica de distribución anual de temperaturas en la estación 9302C

DISTRIBUCIÓN ANUAL DE TEMPERATURAS EN LA ESTACIÓN 9304E												
	ENE	FEB	MAR	ABR	MAY	JUN	JUL	AGO	SEP	OCT	NOV	DIC
MÍN (ºC)	-10,0	-10,0	-6,0	-2,0	0,0	5,0	7,0	7,0	4,0	0,0	-8,0	-9,0
MEDIA (ºC)	5,6	7,1	10,3	12,8	16,8	21,4	24,2	23,9	19,9	15,0	9,5	6,2
MÁX (ºC)	20,0	23,0	30,0	33,0	36,5	42,0	44,0	42,0	39,0	32,0	25,0	22,0

Tabla 17.- Tabla de distribución anual de temperaturas en la estación 9304E

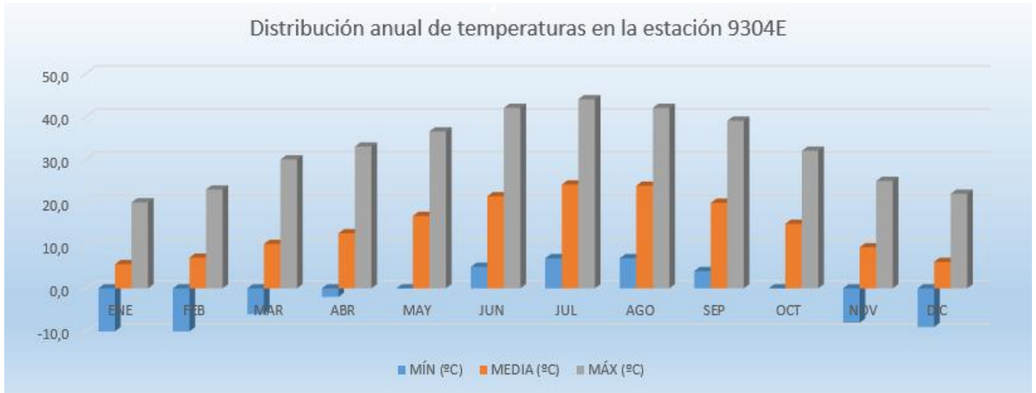

Figura 22.- Gráfica de distribución anual de temperaturas en la estación 9304E

DISTRIBUCIÓN ANUAL DE TEMPERATURAS EN LA ESTACIÓN 9305												
	ENE	FEB	MAR	ABR	MAY	JUN	JUL	AGO	SEP	OCT	NOV	DIC
MÍN (ºC)	-9,0	-8,0	-6,0	-2,0	2,0	6,0	9,0	8,0	4,0	0,0	-7,0	-9,0
MEDIA (ºC)	6,1	7,6	10,2	12,9	17,1	21,5	24,2	23,7	20,0	15,2	9,6	6,4
MÁX (ºC)	20,0	23,0	29,0	32,0	38,0	42,0	43,0	42,0	38,0	31,0	26,0	21,0

Tabla 18.- Tabla de distribución anual de temperaturas en la estación 9305

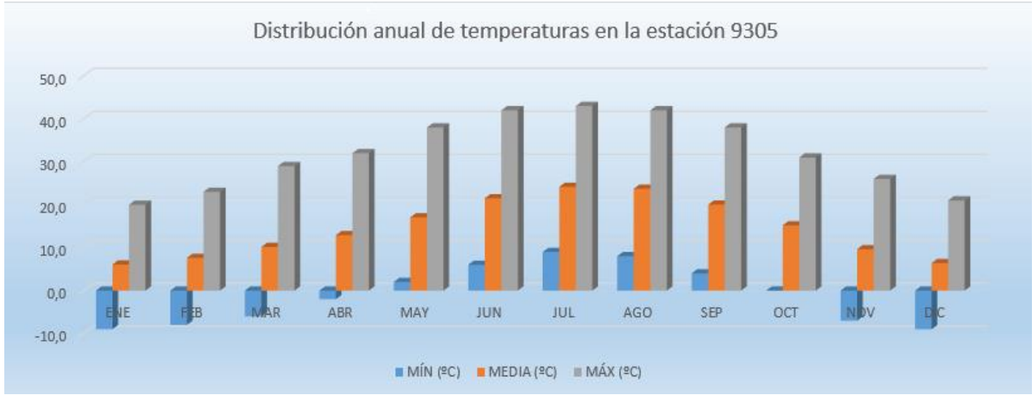

Figura 23.- Gráfica de distribución anual de temperaturas en la estación 9305

DISTRIBUCIÓN ANUAL DE TEMPERATURAS EN LA ESTACIÓN 9311C												
	ENE	FEB	MAR	ABR	MAY	JUN	JUL	AGO	SEP	OCT	NOV	DIC
MÍN (ºC)	-7,2	-7,0	-6,0	0,0	1,0	5,4	9,0	8,0	6,0	1,5	-3,5	-8,5
MEDIA (ºC)	6,5	8,2	10,8	13,3	17,3	21,8	24,4	24,3	20,5	15,7	10,2	7,0
MÁX (ºC)	20,0	23,5	29,0	33,0	38,0	43,0	41,5	41,0	38,5	32,0	28,5	20,3

Tabla 19.- Tabla de distribución anual de temperaturas en la estación 9311C

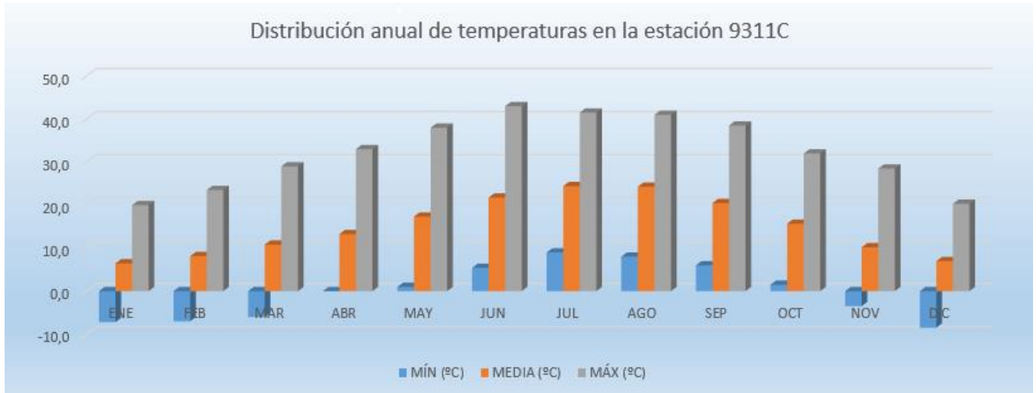

Figura 24.- Gráfica de distribución anual de temperaturas en la estación 9311C

DISTRIBUCIÓN ANUAL DE TEMPERATURAS EN LA ESTACIÓN 9337A												
	ENE	FEB	MAR	ABR	MAY	JUN	JUL	AGO	SEP	OCT	NOV	DIC
MÍN (ºC)	-5,0	-6,0	-7,0	0,0	2,0	7,5	10,0	10,0	7,0	1,0	-5,0	-9,0
MEDIA (ºC)	7,2	8,0	11,8	13,7	18,3	22,7	25,0	25,0	19,2	16,5	10,7	7,1
MÁX (ºC)	19,5	22,0	27,0	33,0	37,0	40,0	44,0	41,0	37,0	31,0	25,0	21,0

Tabla 20.- Tabla de distribución anual de temperaturas en la estación 9337A

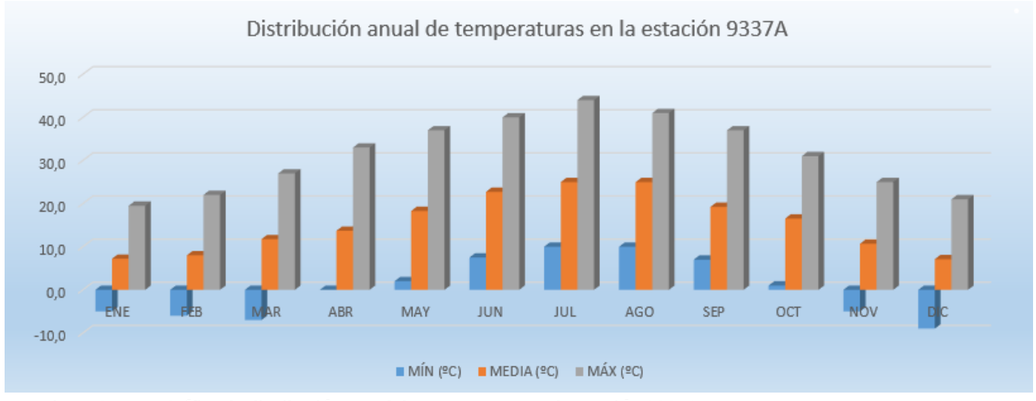

Figura 25.- Gráfica de distribución anual de temperaturas en la estación 9337A

DISTRIBUCIÓN ANUAL DE TEMPERATURAS EN LA ESTACIÓN 9432H												
	ENE	FEB	MAR	ABR	MAY	JUN	JUL	AGO	SEP	OCT	NOV	DIC
MÍN (ºC)	-8,0	-10,0	-5,0	-2,0	0,0	5,5	7,8	9,0	4,0	0,0	-5,0	-11,0
MEDIA (ºC)	4,6	5,6	9,0	11,7	15,8	20,0	22,6	22,4	18,1	14,0	8,3	5,1
MÁX (ºC)	17,0	19,0	24,0	29,5	35,5	39,5	39,8	39,6	35,0	28,0	23,0	17,0

Tabla 21.- Tabla de distribución anual de temperaturas en la estación 9432H

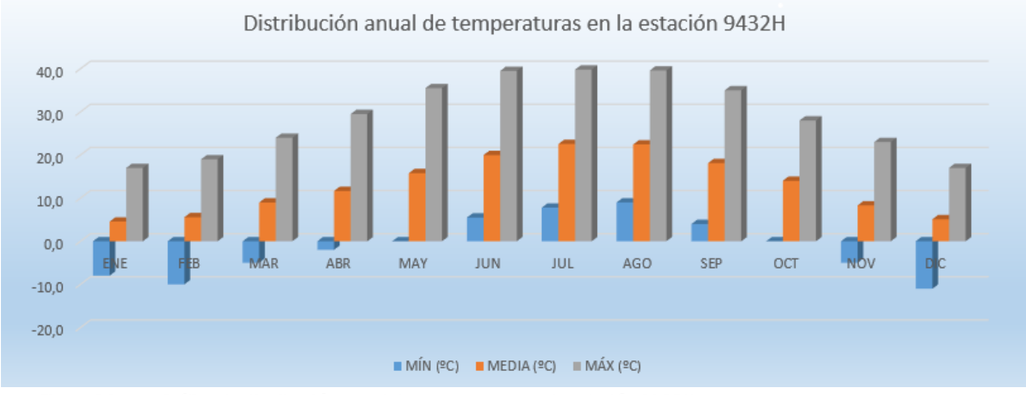

Figura 26.- Gráfica de distribución anual de temperaturas en la estación 9432H

DISTRIBUCIÓN ANUAL DE TEMPERATURAS EN LA ESTACIÓN 9434												
	ENE	FEB	MAR	ABR	MAY	JUN	JUL	AGO	SEP	OCT	NOV	DIC
MÍN (ºC)	-10,4	-11,4	-6,3	-2,4	0,5	5,2	8,0	8,4	4,8	0,6	-5,6	-9,5
MEDIA (ºC)	6,5	8,1	11,0	13,5	17,7	22,0	24,9	24,6	21,0	15,9	10,2	6,9
MÁX (ºC)	20,6	25,5	28,3	32,4	36,5	43,2	44,5	42,8	39,2	32,0	28,4	22,0

Tabla 22.- Tabla de distribución anual de temperaturas en la estación 9434

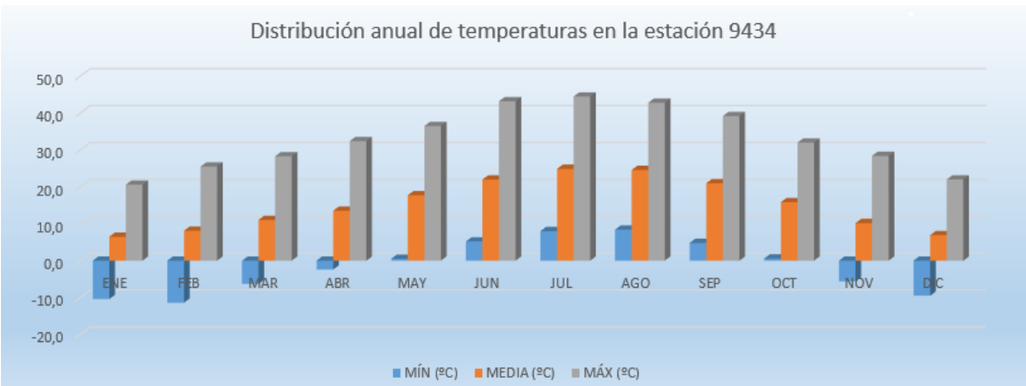

Figura 27.- Gráfica de distribución anual de temperaturas en la estación 9434

3.2 CLASIFICACIÓN E ÍNDICES CLIMÁTICOS

A continuación, se presentan los siguientes índices climáticos indicadores para el diseño de plantaciones y para su utilización en la valoración agrológica. Se señala la procedencia de los valores de las variables que intervienen en estos índices.

3.2.1 Índice de aridez de Martonne

Con arreglo a este índice de aridez, Martonne clasifica la zona de este modo: sí el índice vale de 0 a 5, de desierto; de 5 a 10, de estepa desértica, con posibilidad de cultivos de regadío (semidesierto); de 10 a 20, de estepas y países secos mediterráneos (zonas de transición, con escorrentías temporales); mayor que 20, de cultivo de secano y olivares, siendo arriesgado en él el cultivo de cereales, y conveniente la cría de ganado vacuno si llega a 40; aproximadamente 60, de aguaceros tropicales y con viento monzón (exceso de escorrentía).

Este índice se obtiene mediante la siguiente fórmula:

$$I_a = \frac{P}{T+10}$$

Donde:

P = Precipitación media anual en milímetros = 373,9.

T = Temperatura media anual en grados centígrados = 14,5.

En este caso:

$$I_a = \frac{373,9}{14,5+10} = 15,26$$

Se trata de una región semiárida de tipo mediterráneo.

3.2.2 Índice de temperatura media (It) e Índice de continuidad (Ic)

Estos índices se definen mediante las siguientes fórmulas:

- Índice de temperatura media (I_t)

$$I_t = \frac{T_M + T_m}{2}$$

- Índice de continuidad (I_c)

$$I_C = T_M - T_m$$

Siendo:

TM= Temperatura máxima diaria.

Tm= Temperatura mínima diaria.

Los valores con los que se calculan estos índices son:

T_M= 42,9 º C

T_m= -10,2 º C

Obteniéndose:

$$I_t = \frac{42,9 - 10,2}{2} = 16,35$$

I_c= 42,9-(-10,2)= 53,1

A partir de los anteriores índices y teniendo en cuenta los intervalos siguientes:

I_t>18ºC	13ºC<It<18º	It<13ºC
Cálido	**Templado**	**Frío**
I_c>32ºC	28ºC<Ic<32ºC	Ic<28ºC
Continental	**Semicontinental**	**Marítimo**

Tabla 23.- Tabla de clasificación según el Índice de temperatura media e Índice de continuidad

El clima es, por tanto, Continental Templado.

3.2.3 Índice termopluviométrico de Dantin-Revenga

Este índice pone de manifiesto la aridez del medio en gran parte de la Península y se obtiene mediante la siguiente fórmula:

$$I_{tp} = \frac{100\ t}{P}$$

donde:

t = Temperatura media anual en grados centígrados = 14,5.

P = Precipitación media anual en milímetros = 373,9.

En este caso:

$$I_{tp} = \frac{100x14,5}{373,9} = 3,88$$

Según el índice de aridez de Dantin-Revenga, la zona en estudio se clasifica como Iberia Árida.

3.2.4 Factor pluviométrico de Lang

Este índice corresponde a la siguiente expresión:

$$F_p = \frac{P}{t}$$

P = Precipitación media anual en milímetros

t = Temperatura media anual en grados centígrados

$$F_p = \frac{373,9}{14,5} = 25,79$$

De acuerdo a este índice, la zona de estudio se clasifica como zona Árida.

3.2.5 Clasificación agroclimática de Papadakis

La clasificación de Papadakis distingue diez grupos fundamentales de climas. Cada grupo se caracteriza por regímenes específicos de temperatura y humedad, y se subdivide en una serie de tipos climáticos caracterizados tanto por el tipo de cultivo como por las localidades y tipo de paisaje en el que aparece el tipo climático. Papadakis ordena los cultivos en función de sus requisitos térmicos, de invierno y de verano, y su resistencia a las heladas y a la sequía, expresando tales características en forma cuantitativa. Hecho esto, caracteriza a cada lugar a través de sus condiciones térmicas, de invierno y de verano, los periodos de helada y de sequía, con lo que, a partir de esta caracterización y merced al orden inicial establecido para los cultivos, se puede elaborar el espectro cultural de un lugar o un área. Papadakis considera que las características fundamentales de un clima son dos: el régimen térmico, como síntesis de un tipo de invierno y un tipo de verano, y el régimen de humedad.

Las unidades climáticas fundamentales son las siguientes: Tropical, Tierra fría, Desértico, Subtropical, Pampeano, Mediterráneo, Marítimo, Continental húmedo, Estepario y Polar.

Se definen seis tipos de invierno fundamentales: Ecuatorial (Ec), Tropical (Tp, tP o tp), Citrus (Ct o Ci), Avena (Av o av), Trigo (Tv, Ti o ti) y Primavera (Pr o pr), en función de las temperaturas.

Tipo de invierno		tma	ta	Ta
Ecuatorial	Ec	> 7	> 18	
Tropical	TP	> 7	13 a 18	> 21
	tP	> 7	8 a 13	> 21
	tp	> 7		< 21
Citrus	Ct	-2,5 a 7	> 8	> 21
	Ci	-2,5 a 7		10 a 21
Avena	Av	-10 a -2,5	>-4	> 10
	av	> -10		5 a 10
Triticum	Tv	-29 a -10		> 5
	Ti	> -29		0 a 5
	ti	> -29		< 0
Primavera	Pr	< -29		> -17,8
	pr	< -29		< -17,8

t_{ma} Temperatura media de las mínimas absolutas del mes más frío

t_a Temperatura media de las mínimas del mes más frío

T_a Temperatura media de las máximas del mes más frío

Tabla 24.- Tabla de tipo de invierno según la clasificación agroclimática de Papadakis

En función de la duración del periodo libre de heladas y de las temperaturas se define el tipo de verano. Así hay nueve tipos de verano fundamentalmente: Algodón (G o g), Cafeto (c), Arroz (O), Maíz (M), Trigo (T o t), Polar cálido (P), Polar frío (p), Frígido (F o f) y Andino – Alpino (A o a), ordenados en sentido de rigor estival decreciente.

Tipo de Verano		ExLH (x)	tx	Tm	tm	t_2
Gossypium	G	> 4.5 (m)	> 25 [6]	> 33.5	> 20	
	g	> 4.5 (m)	> 25 [6]	< 33.5	< 20	
Cafeto	C	= 12 (m)	> 21 [6]	< 33.5		
Oryza	O	> 4 (m)	21 a 25 [6]			
Maíz	M	> 4.5 (D)	> 21 [6]			
Triticum	T	> 4.5 (D)	< 21 [6] y > 17 [4]			
	t	2.5 a 4.5 (D)	> 17 [4]			
Polar	P	> 2.5 (D)	> 10 [4]			> 5
	p	> 2.5 (D)	> 6 [2]			
Frigido	F		< 6 [2]	> 0		
	f			< 0		
Andino-Alpino	A	< 2.5 (D) y > 1 (M)	> 10 [4]			
	a	< 1 (M)	< 10 [4]			

ExLH (x) Estación libre de heladas: mínima (m), disponible (D), media (M)*

EmLH Estación Mínima Libre de Heladas tma > 7 º C

EDLH Estación Disponible Libre de Heladas tma > 2 º C

EMLH Estación Media Libre de Heladas tma > 0 º C

tx (2,4,6) Media de las temperaturas medias de máximas de los 2, 4 o 6 meses más cálidos

Tm La media de las máximas del mes más cálido

Tipo de Verano	ExLH (x)	tx	Tm	tm	t_2
tm La media de las mínimas del mes más cálido					
t_2 La media de las medias de mínimas de los dos meses más cálidos					

Tabla 25.- Tabla de tipo de verano según la clasificación agroclimática de Papadakis

La combinación de los tipos de invierno y verano de un área, define su régimen térmico anual. Estos regímenes térmicos se designan mediante el nombre del área geográfica donde se presentan con mayor extensión. Se definen doce tipos fundamentales: Ecuatorial (EQ o Eq), Tropical (TR, Tr, tR o tr), Tierra templada (Tt o tt), Tierra fría (TF, Tf o tf), Andino (An, an, aP, ap o aF), Subtropical (Ts, SU o Su), Marítimo (Mm, MA, Ma, mp o mF), Templado (TE, Te o te), Pampeano-Patagoniano (PA, Pa o pa), Continental (CO, Co o co), Polar (Po, po, Fr o fr) y Alpino (Al o al).

Régimen térmico		Nomenclatura	Tipo de invierno	Tipo de verano
Templado	Cálido	TE	Av, av	M, 0
	Fresco	Te	Ti, ti, Tv	T
	Frío	te	Ti, ti	t

Tabla 26.- Tabla de tipo de régimen térmico según la clasificación agroclimática de Papadakis

El régimen de humedad se define por los periodos de sequía, su duración, intensidad y situación en el ciclo anual. Para definir los seis regímenes de humedad fundamentales se combinan cuatro índices: Índice de humedad (Ihm), Lluvia de lavado (Ln), Índice de humedad anual (Iha) y ETP. Los seis regímenes de humedad son: Húmedo (HU o Hu), Mediterráneo (ME, Me o me), Monzónico (MO, Mo o mo), Estepario (St), Desértico (da, de o do), e Isohigro – Semiárido (si). A su vez estos regímenes se subdividen en varios tipos según las características de sus periodos secos y su distribución en el ciclo anual.

Régimen hídrico			Características
Mediterráneo	Húmedo	ME	Ln>0.20ETP y/o Ih >0.88
	Seco	Me	LN<0.20ETP, 0.22<Ih<.088
Latitud >20º; Precipitación: invernal > estival	Semiárido	me	Más seco que el anterior

Tabla 27.- Tabla de tipo de régimen hídrico según la clasificación agroclimática de Papadakis

Por último la unidad climática es la combinación del régimen térmico y el régimen hídrico:

Unidades climáticas	Régimen térmico	Régimen hídrico
Mediterráneo	cualquiera, menos los que excluye el pampeano	ME, Me, me
Mediterráneo subtropical	SU, Su	ME, Me
Mediterráneo marítimo	MA, Mm	ME, Me
Mediterráneo marítimo fresco	Ma	ME
Mediterráneo tropical	tr	ME, Me
Mediterráneo templado	TE	ME, Me
Mediterráneo templado-fresco	Te, te, Po, Pa, pa	ME, Me
Mediterráneo continental	CO, Co, co	ME, Me
Mediterráneo semiárido subtropical	SU, Su, Tr, tr, MA	me
Mediterráneo semiárido continental	CO, Co, co, TE, Te, te	me

Tabla 28.- Tabla de unidades climáticas según la clasificación agroclimática de Papadakis

Por tanto, de acuerdo a la clasificación de Papadakis, el invierno es de tipo Avena (av), el verano es de tipo Oryza (0), el régimen térmico es Continental cálido/semicálido (CO/Co), el régimen de humedad es Mediterráneo Seco (Me) y por último, el tipo climático es Mediterráneo Continental.

En las siguientes figuras, obtenidas del Ministerio de Agricultura, Pesca y Alimentación, se observa el tipo de invierno y verano, el régimen térmico y de humedad y el tipo de clima según la clasificación agroclimática de Papadakis.

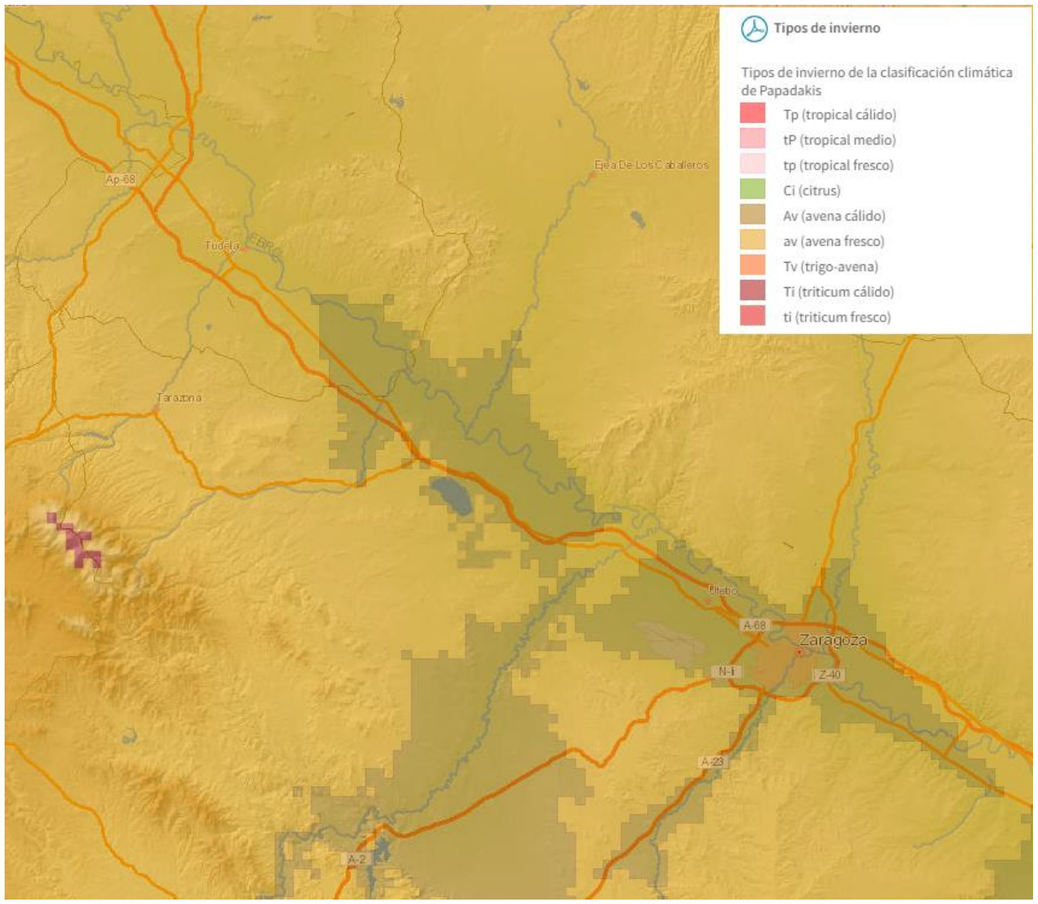

Figura 28.- Imagen de tipo de invierno según la clasificación agroclimática de Papadakis

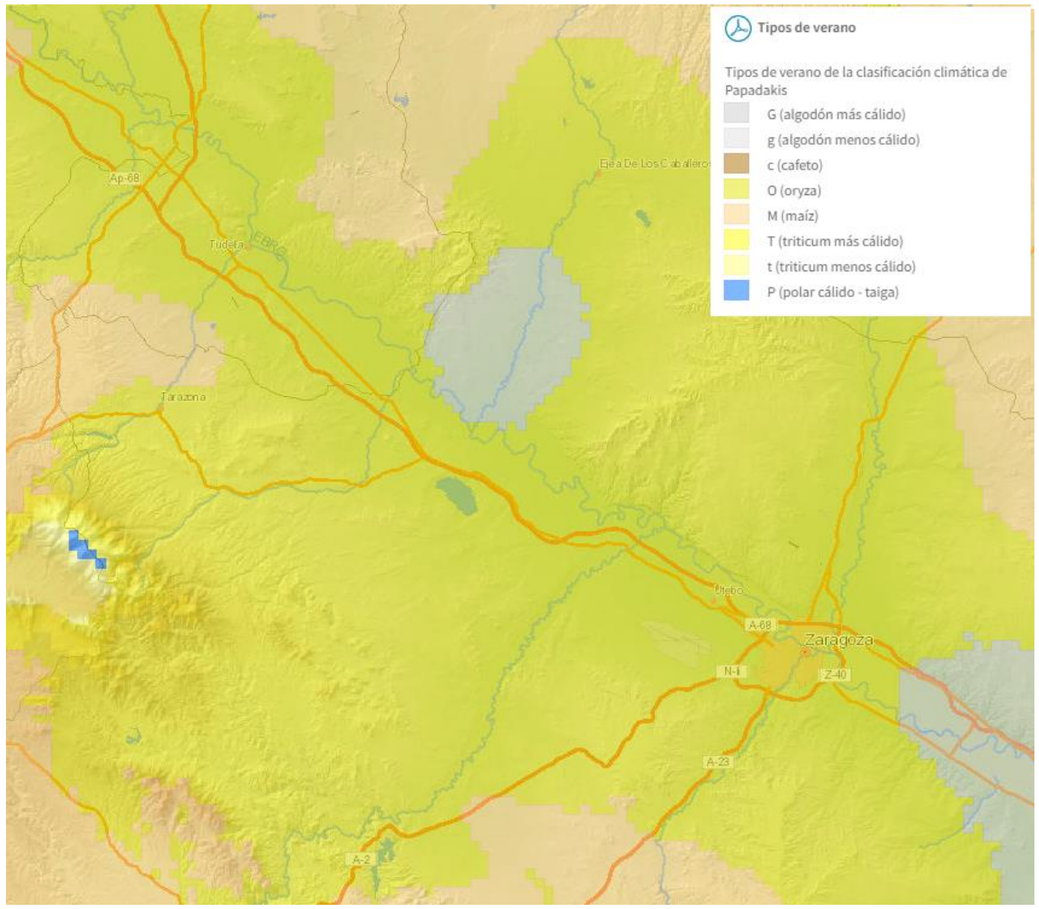

Figura 29.- Imagen de tipo de verano según la clasificación agroclimática de Papadakis

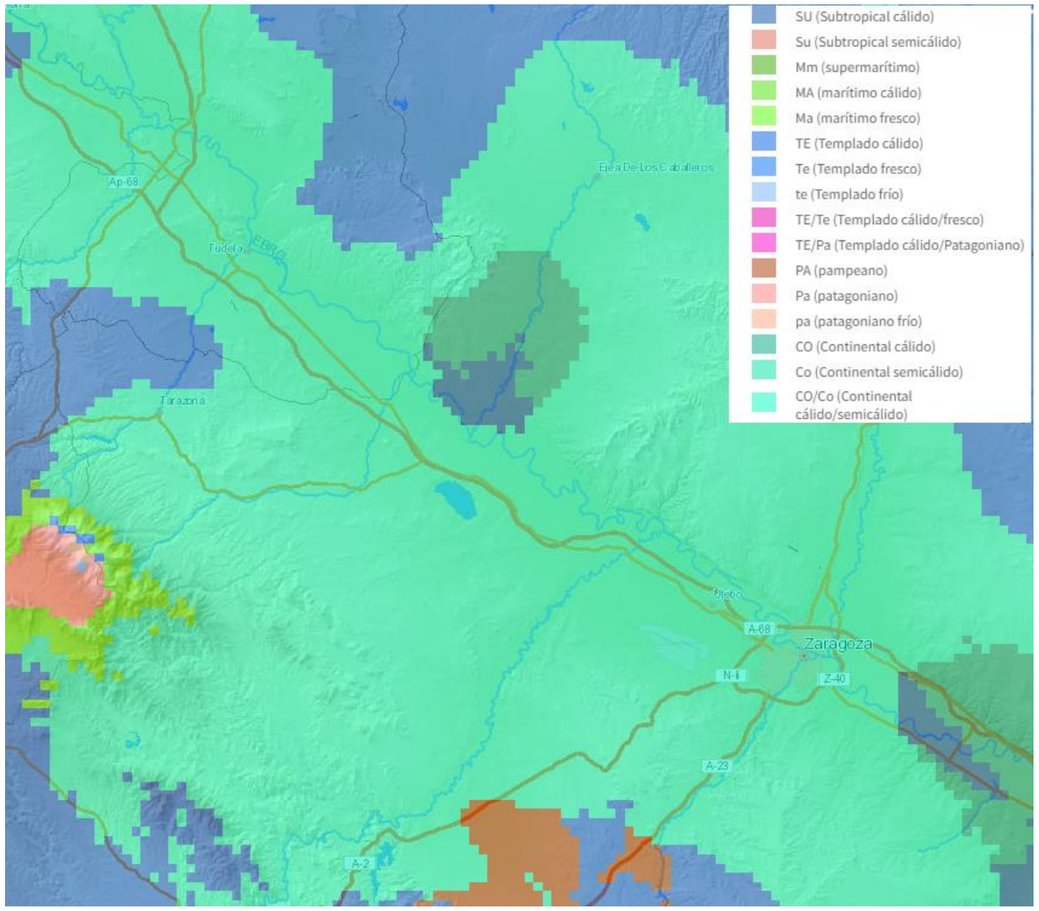

Figura 30.- Imagen de régimen térmico según la clasificación agroclimática de Papadakis

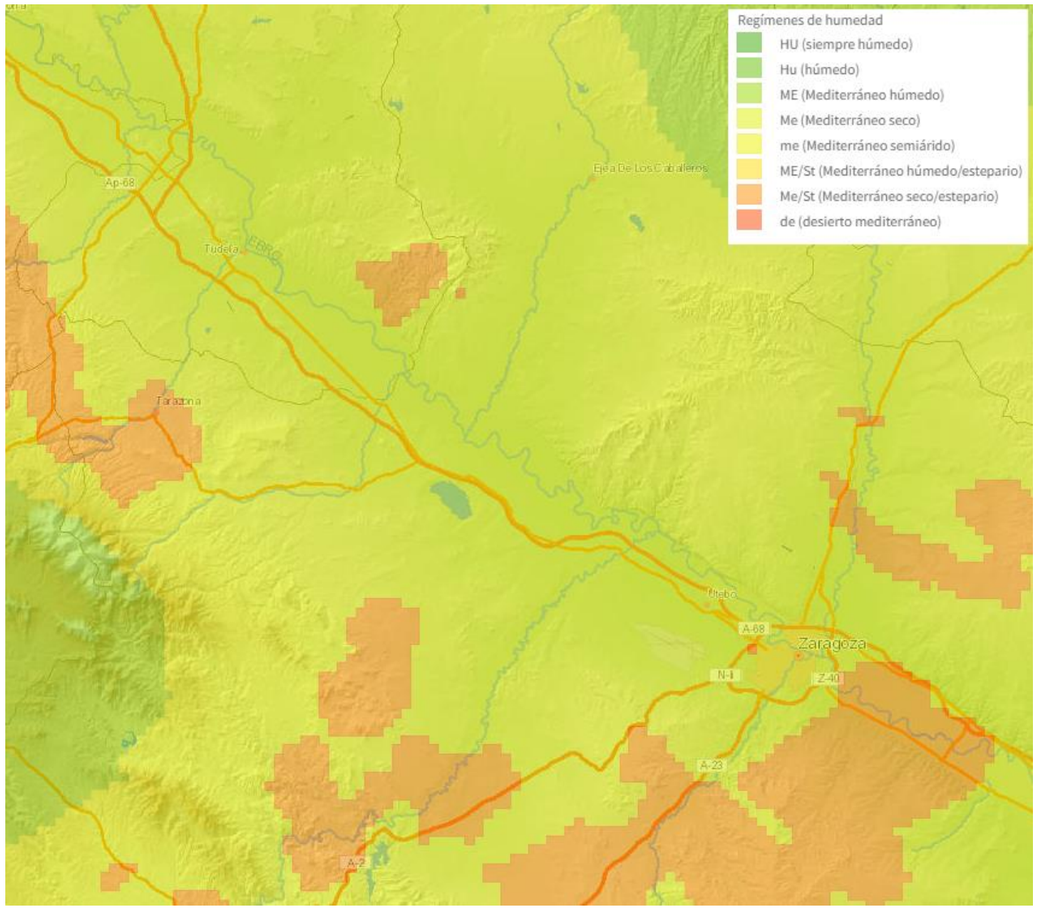

Figura 31.- Imagen de régimen de humedad según la clasificación agroclimática de Papadakis

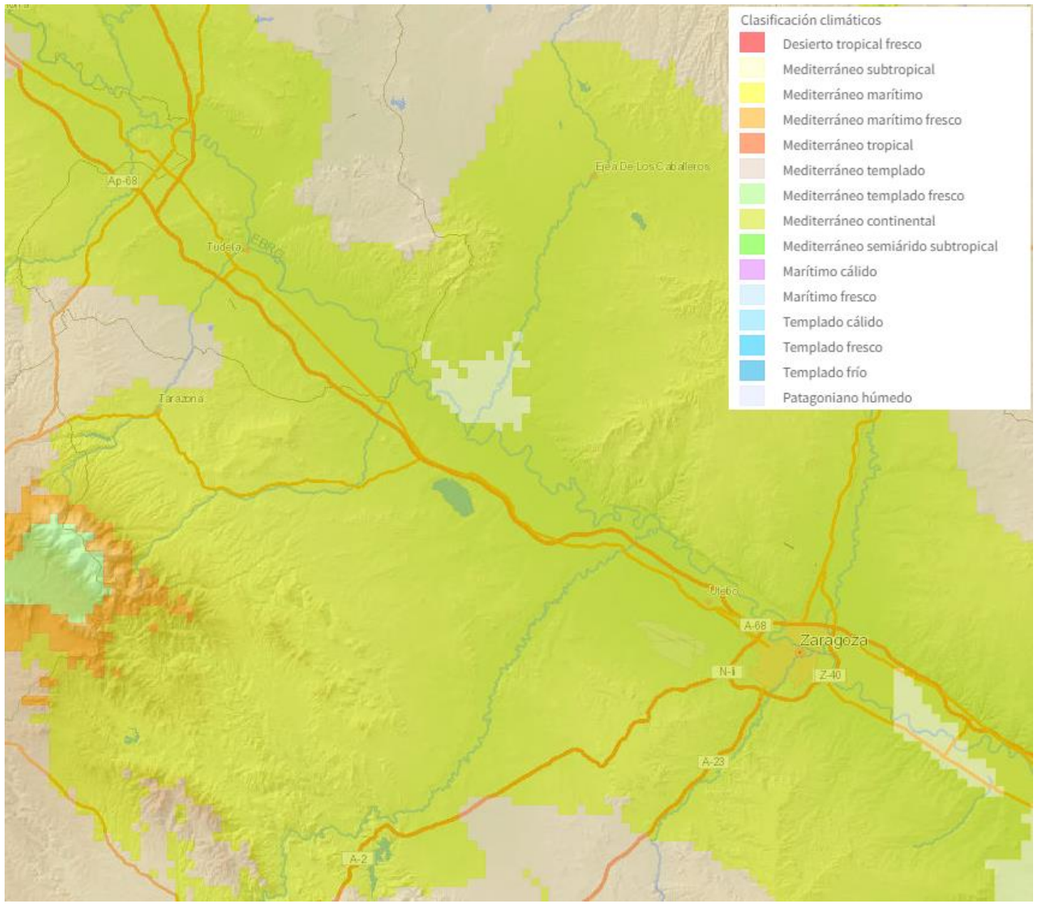

Figura 32.- Imagen de la clasificación agroclimática de Papadakis

3.2.6 Diagrama ombrotérmico de Walter-Gaussen

Este diagrama representa en una gráfica cartesiana los valores correspondientes a las temperaturas y a las precipitaciones medias mensuales, ajustándose dichos valores de modo que la escala asociada a las precipitaciones, tenga el doble valor que la de temperaturas en ordenadas. De este modo, cuando un mes resulta tener aridez, P<2T, la curva de la precipitación se situará por debajo de la correspondiente a la temperatura y aparecerá un área tanto más extensa cuanto mayor sea la aridez del clima representado.

DATOS DIAGRAMA OMBROTÉRMICO	ENE	FEB	MAR	ABR	MAY	JUN	JUL	AGO	SEP	OCT	NOV	DIC
Precipitación media mensual (mm)	25,7	23,0	29,0	45,4	44,4	34,3	20,5	19,7	32,5	36,9	37,9	25,4
Temperatura media mensual (ºC)	6,0	7,4	10,5	12,9	17,0	21,4	24,0	23,,8	19,8	15,3	9,7	6,4

Tabla 29.- Tabla de datos para el diagrama ombrotérmico de Walter-Gaussen

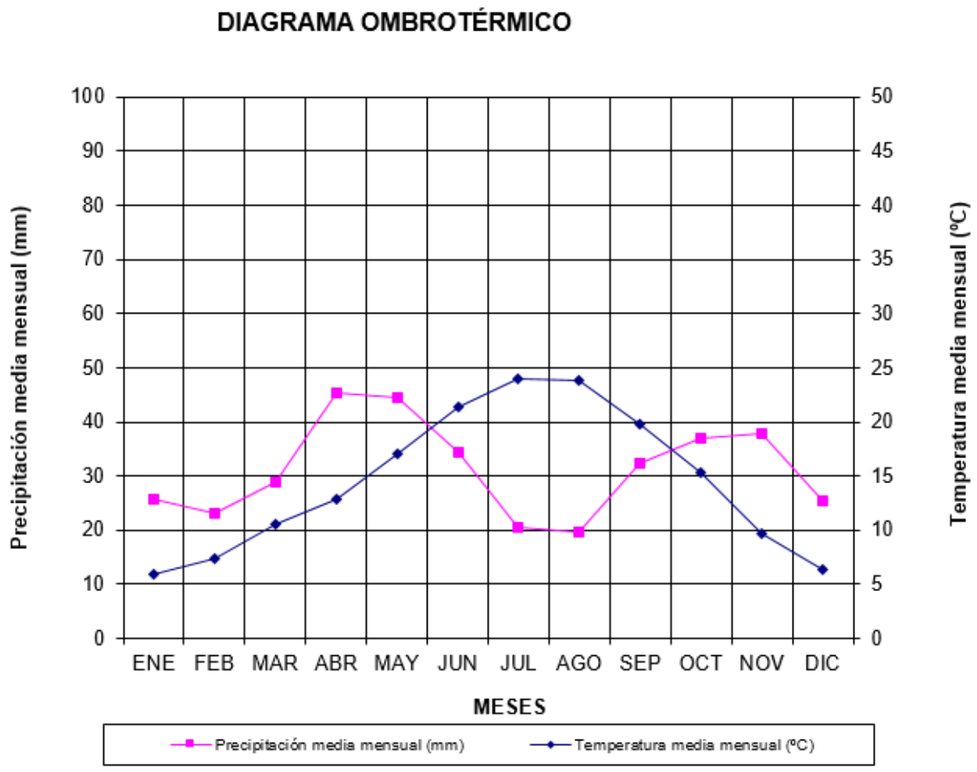

Figura 33.- Diagrama ombrotérmico

En el gráfico anterior se aprecia que la época seca corresponde a los meses de julio y agosto.

3.2.7 Clasificación climática de Köppen

Establece cinco tipos principales de climas; tipo A, tipo B, tipo C, tipo D y tipo E, según sea el valor de la relación entre la precipitación media y la temperatura media anual:

$$K = \frac{P(cm)}{T(^{o}C)}$$

TIPO A: Tropical, todos los meses tienen una temperatura media superior a los 18 C y las precipitaciones anuales son superiores a la evaporación. No se da en España.

TIPO B: Clima Seco (k < 2)

- Subtipo BW (desierto) (k < 1)
- Subtipo BS (estepa) (1 < k < 2)
  - Bsh: estepa calurosa (Tm > 18º C)
  - Bsk: estepa fría (Tm <18º C)

TIPO C: Clima templado cálido (k > 2 y Tm del mes frío $-3 < Tm_f < 18º$ C).

- Cf (clima templado húmedo). Pms mes seco > 30 mm.
  - Cfa: verano caluroso. Tmc mes cálido > 22º C
  - Cfb: verano cálido. Tmc mes cálido < 22º C y al menos cuatro meses con Tm > 10º C.
- Cs (clima templado de verano seco). Pms < 30 mm.
  - Csa: verano seco y caluroso. Tmc > 22º C.
  - Csb: verano seco y cálido. Tmc < 22º C y al menos cuatro meses con Tm > 10º C.
  - Csc: frío. Tmc < 22º C y con menos de cuatro meses con Tm > 10º C.
- Cw (clima templado de invierno seco)

TIPO D: Clima frío (k > 2, Tmf < −3º C y Tmc > 10º C). No se da en España

TIPO E: Polar y de alta montaña, la temperatura media del mes más cálido es inferior a 10 C. Es un clima excesivamente frío por lo que las estaciones desaparecen. No se da en España.

En este caso:

P (cm)	T (ºC)	K
37,39	14,5	2,6

Tabla 30.- Tabla de datos para establecer la clasificación de Köppen

Según Köppen, la zona estaría comprendida dentro del Clima Tipo C, clima templado cálido (k>2); Subtipo Cs (clima templado de verano seco) (Pms mes seco < 30 mm), Csa verano seco y caluroso Tmc > 22º C.

4 HIDROLOGÍA

4.1 INTRODUCCIÓN

En los siguientes apartados, se van a determinar las cuencas interceptadas por las distintas alternativas en cada tramo mediante el empleo de planos topográficos de distintas escalas.

Para la obtención de los caudales de avenidas de cada una de las cuencas interceptadas se ha utilizado el método racional de la Norma 5.2.-IC. Drenaje Superficial (Orden FOM/298/2016). Igualmente, se han considerado la norma NAP 1-2-0.3 Climatología, hidrología y drenaje (basada en la Instrucción 5.2-IC Drenaje Superficial de 1990), en aquellos puntos que no contradiga a la Norma 5.2-IC.

El método racional no es aplicable a cuencas de área superior a 50 km^2, en cuyo caso para determinar los caudales se ha recurrido al "Mapa de caudales máximos de avenida para la red fluvial de la España peninsular" elaborado por el Centro de Estudios Hidrográficos del CEDEX, por encargo de la Dirección General del Agua dependiente de la Secretaría de Estado de Medio Ambiente del Ministerio de Agricultura, Alimentación y Medio Ambiente, dentro del Convenio "Asistencia técnica, investigación y desarrollo en materia de Gestión del Dominio Público Hidráulico y explotación de obras" firmado entre ambas entidades.

Además, desde la fase inicial del Estudio Informativo se ha tenido en consideración la información del Sistema Nacional de Cartografía de Zonas Inundables, que da cumplimiento a la La Directiva Europea 2007/60/CE relativa a la "Evaluación y la gestión de los riesgos de inundación", y al Real Decreto 903/2010, que la traspone al ordenamiento español, tienen como objetivo principal reducir las consecuencias de las inundaciones sobre la salud humana, el medio ambiente, el patrimonio cultural y la actividad económica.

En el Apéndice 6 Encuadre Regional del Estudio Informativo en el Sistema Nacional de Cartografía de Zonas Inundables (SNCZI) se recopila toda la información disponible del entorno.

4.2 DELIMITACIÓN DE LAS CUENCAS INTERCEPTADAS

El Estudio se encuentra dentro de la Confederación Hidrográfica del Ebro, cruzándose cursos de agua importantes entre los que destacan los ríos Queiles, Madre de Viosas, Huecha y Jalón y los barrancos de Valdelafuente, Volcafrailes del Tollo, Montecillo, de Juan Gastón, del Bayo y de la Val.

Se estudian las cuencas para cada una de las alternativas principales de cada tramo del Estudio Informativo.

El objetivo de la delimitación de las cuencas vertientes es definir el tamaño y características fisiográficas de las cuencas hidrográficas interceptadas por la traza.

Las cuencas vertientes se han definido a partir de planos topográficos a escala 1:50.000 y 1:25.000. Posteriormente se han utilizado planos a escala 1:5.000, comprobando los resultados anteriores y definiendo las subcuencas o cuencas de tamaño reducido que no pudieron apreciarse anteriormente. En el Apéndice nº 3 del presente anejo se presentan los planos de cuencas con la situación de las mismas.

4.2.1 Delimitación de las cuencas interceptadas en el Tramo 1

En la tabla siguiente se pueden ver las características principales de las cuencas (extensión, longitud del cauce) para la alternativa T-1-S-1 (Eje 111):

CUENCA	CARACTERIZACIÓN DE LA CUENCA						
	A (km2)	L (km)	Hmax (m)	Hmin (m)	H (m)	j (m/m)	Tc (h)
1	0,038	0,456	328,0	308,0	20,0	0,044	0,299
2	0,533	1,826	381,0	301,0	80,0	0,044	0,859
3	0,360	1,247	371,0	299,0	72,0	0,058	0,610
4	0,107	0,560	351,0	303,0	48,0	0,086	0,308
5	0,061	0,462	348,0	304,0	44,0	0,095	0,261
6	0,169	0,758	352,0	303,0	49,0	0,065	0,409
7	0,101	0,604	347,0	306,0	41,0	0,068	0,341
8	2,197	2,636	375,0	294,0	81,0	0,031	1,215
9	0,539	1,010	327,0	293,5	33,5	0,033	0,577
9'	5,406	3,545	365,0	285,0	80,0	0,023	1,613
10	0,890	1,934	312,0	281,0	31,0	0,016	1,086
11	0,200	0,682	291,0	282,0	9,0	0,013	0,510
12	22,425	11,753	458,0	267,0	191,0	0,016	4,269
13	98,780	27,242	804,0	267,0	537,0	0,020	7,797
14	0,970	1,983	320,0	279,0	41,0	0,021	1,055
15	3,291	3,805	372,0	277,0	95,0	0,025	1,670
16	2,461	3,150	353,0	276,0	77,0	0,024	1,452
17	0,178	0,794	301,0	278,0	23,0	0,029	0,493
18	0,747	1,265	313,0	273,0	40,0	0,032	0,691
19	164,923	36,393	900,0	257,0	643,0	0,018	9,920
20	1,669	2,311	331,0	265,0	66,0	0,029	1,114
20'	0,767	1,604	324,0	263,5	60,5	0,038	0,801
21	1,376	2,393	331,0	264,0	67,0	0,028	1,149
22	0,745	1,377	312,0	268,0	44,0	0,032	0,736
23	0,112	0,719	291,0	272,0	19,0	0,026	0,466

Tabla 31.- Caracterización de las cuencas de la alternativa T-1-S-1

En la tabla siguiente se pueden ver las características principales de las cuencas (extensión, longitud del cauce) para la alternativa T-1-S-2 (Eje 120):

CUENCA	CARACTERIZACIÓN DE LA CUENCA						
	A (km2)	L (km)	Hmax (m)	Hmin (m)	H (m)	j (m/m)	Tc (h)
1	0,038	0,456	328,0	308,0	20,0	0,044	0,299
2	0,533	1,826	381,0	301,0	80,0	0,044	0,859
3	0,360	1,247	371,0	299,0	72,0	0,058	0,610
4	0,107	0,560	351,0	303,0	48,0	0,086	0,308
5	0,061	0,462	348,0	304,0	44,0	0,095	0,261
6	0,169	0,758	352,0	303,0	49,0	0,065	0,409
7	0,101	0,604	347,0	306,0	41,0	0,068	0,341
8	2,197	2,636	375,0	294,0	81,0	0,031	1,215
9	0,561	1,084	327,0	293,0	34,0	0,031	0,616
9'	5,822	4,156	365,0	278,0	87,0	0,021	1,847
10	1,081	2,282	312,0	275,0	37,0	0,016	1,229
11	0,378	1,066	291,0	275,0	16,0	0,015	0,699
12	122,397	27,950	804,0	265,0	539,0	0,019	7,983
12'	0,249	0,610	285,5	272,0	13,5	0,022	0,425
13	5,220	4,492	372,0	269,0	103,0	0,023	1,925
14	2,751	3,671	353,0	268,0	85,0	0,023	1,648
15	1,446	1,813	313,0	261,0	52,0	0,029	0,926
16	165,087	36,654	900,0	260,0	640,0	0,017	9,997
17	1,785	2,438	331,0	263,5	67,5	0,028	1,167
17'	0,783	1,631	324,0	263,0	61,0	0,037	0,812
18	1,381	2,407	331,0	264,0	67,0	0,028	1,155
19	0,745	1,377	312,0	268,0	44,0	0,032	0,736
20	0,112	0,719	291,0	272,0	19,0	0,026	0,466

Tabla 32.- Caracterización de las cuencas de la alternativa T-1-S-2

4.2.2 Delimitación de las cuencas interceptadas en los Ramales del Tramo 1

En la tabla siguiente se pueden ver las características principales de las cuencas (extensión, longitud del cauce) para los ramales del Tramo 1 (Ejes 2 y 72).

CUENCA	CARACTERIZACIÓN DE LA CUENCA						
	A (km2)	L (km)	Hmax (m)	Hmin (m)	H (m)	j (m/m)	Tc (h)
R1-1	0,035	0,373	344,0	314,0	30,0	0,080	0,229
R1-2	0,038	0,311	340,5	309,5	31,0	0,100	0,192
R1-3	0,167	0,801	348,5	307,0	41,5	0,052	0,445
R1-4	0,065	0,644	335,5	308,0	27,5	0,043	0,391
R1-5	0,026	0,306	322,0	310,0	12,0	0,039	0,226
R1-6	4,359	4,396	425,0	296,0	129,0	0,029	1,807
R1-7	0,138	0,859	341,0	305,0	36,0	0,042	0,488
R1-8	0,007	0,138	313,5	306,5	7,0	0,051	0,117
R1-9	0,102	0,649	333,0	301,0	32,0	0,049	0,383
R1-10	0,278	1,087	350,0	302,0	48,0	0,044	0,578
R1-11	2,000	3,130	408,0	290,0	118,0	0,038	1,331
R1-12	0,501	2,641	404,0	293,0	111,0	0,042	1,146
R1-13	0,277	1,257	356,5	292,5	64,0	0,051	0,628
R1-14	1,656	3,095	396,0	292,5	103,5	0,033	1,350
R1-15	0,163	0,913	353,0	296,0	57,0	0,062	0,474
R1-16	0,068	0,554	334,0	298,5	35,5	0,064	0,323
R1-17	0,044	0,461	333,0	300,5	32,5	0,071	0,275
R1-18	0,041	0,450	330,5	303,5	27,0	0,060	0,279
R1-19	0,446	1,321	373,0	300,0	73,0	0,055	0,643
R1-20	0,047	0,492	327,0	304,5	22,5	0,046	0,314
R1-21	0,003	0,008	307,5	302,5	5,0	0,651	0,008
R1-22	0,001	0,004	307,5	305,0	2,5	0,576	0,005
R1-23	0,016	0,203	307,0	298,5	8,5	0,042	0,163

Tabla 33.- Caracterización de las cuencas de los Ramales del Tramo 1

4.2.3 Delimitación de las cuencas interceptadas en el Tramo 2

En la tabla siguiente se pueden ver las características principales de las cuencas (extensión, longitud del cauce) para la alternativa T-2-S-1 (Eje 125):

CUENCA	CARACTERIZACIÓN DE LA CUENCA						
	A (km2)	L (km)	Hmax (m)	Hmin (m)	H (m)	j (m/m)	Tc (h)
1	0,285	1,052	306,0	274,0	32,0	0,030	0,605
2	32,707	8,691	459,0	260,0	199,0	0,023	3,180
3	1,642	2,558	348,0	311,0	37,0	0,014	1,370
4	14,106	7,830	489,0	319,0	170,0	0,022	2,968
5	16,037	8,305	509,0	308,0	201,0	0,024	3,040
6	2,085	1,495	365,0	307,0	58,0	0,039	0,755
7	453,616	44,156	2.314,0	284,0	2.030,0	0,046	9,582
8	14,180	9,432	721,0	283,0	438,0	0,046	2,959
9	6,223	7,300	721,0	305,0	416,0	0,057	2,342
10	0,104	0,468	313,0	298,0	15,0	0,032	0,324
11	0,242	0,810	355,0	298,0	57,0	0,070	0,423
12	0,096	0,484	355,0	304,0	51,0	0,105	0,265
13	0,055	0,818	355,0	305,0	50,0	0,061	0,438
14	0,154	0,737	356,0	305,0	51,0	0,069	0,395
15	0,352	1,018	368,0	306,0	62,0	0,061	0,518
16	0,066	0,426	361,0	312,0	49,0	0,115	0,237
17	8,821	8,040	730,0	310,0	420,0	0,052	2,563
18	2,576	2,910	422,0	318,0	104,0	0,036	1,272
19	0,780	1,394	411,0	334,0	77,0	0,055	0,669
20	0,264	0,749	388,0	334,0	54,0	0,072	0,397
21	0,587	0,699	376,0	328,0	48,0	0,069	0,380
22	19,151	9,670	721,0	305,0	416,0	0,043	3,059
23	0,230	0,838	378,0	335,0	43,0	0,051	0,461
24	96,477	20,853	768,0	297,0	471,0	0,023	6,201
25	0,100	0,374	348,0	328,0	20,0	0,053	0,248
26	0,361	0,779	341,0	313,0	28,0	0,036	0,467
27	0,102	0,566	346,0	319,0	27,0	0,048	0,347
28	0,175	0,533	346,0	318,0	28,0	0,053	0,326
29	2,895	1,643	369,0	302,0	67,0	0,041	0,804
30	28,295	12,983	540,0	294,0	246,0	0,019	4,472
31	0,055	0,372	359,0	317,0	42,0	0,113	0,214
32	0,021	0,174	331,0	317,0	14,0	0,080	0,128

Tabla 34.- Caracterización de las cuencas de la alternativa T-2-S-1

En la tabla siguiente se pueden ver las características principales de las cuencas (extensión, longitud del cauce) para la alternativa T-2-S-2 (Eje 122):

CUENCA	CARACTERIZACIÓN DE LA CUENCA						
	A (km2)	L (km)	Hmax (m)	Hmin (m)	H (m)	j (m/m)	Tc (h)
1	0,285	1,052	306,0	274,0	32,0	0,030	0,605
2	32,707	8,691	459,0	260,0	199,0	0,023	3,180
3	1,642	2,558	348,0	311,0	37,0	0,014	1,370
4	14,106	7,830	489,0	319,0	170,0	0,022	2,968
5	16,038	8,305	509,0	308,0	201,0	0,024	3,040
6	2,088	1,495	365,0	307,0	58,0	0,039	0,755

CUENCA	CARACTERIZACIÓN DE LA CUENCA						
	A (km2)	L (km)	Hmax (m)	Hmin (m)	H (m)	j (m/m)	Tc (h)
7	453,992	44,511	2.314,0	280,0	2.034,0	0,046	9,651
8	15,782	10,095	721,0	279,0	442,0	0,044	3,151
9	6,564	8,083	721,0	293,0	428,0	0,053	2,566
10	0,953	1,612	355,0	284,0	71,0	0,044	0,781
11	10,514	9,620	730,0	286,0	444,0	0,046	3,007
12	0,336	0,998	318,0	303,0	15,0	0,015	0,665
13	3,685	3,959	422,0	305,0	117,0	0,030	1,667
14	0,166	0,501	376,0	334,0	42,0	0,084	0,284
15	1,096	1,776	411,0	324,0	87,0	0,049	0,823
16	0,332	0,961	388,0	324,0	64,0	0,067	0,487
17	0,561	0,744	376,0	325,0	51,0	0,069	0,399
18	18,781	9,490	721,0	310,0	411,0	0,043	3,012
19	0,213	0,803	378,0	337,0	41,0	0,051	0,447
20	96,485	20,860	768,0	297,0	471,0	0,023	6,203
21	0,219	0,606	348,0	317,0	31,0	0,051	0,361
22	1,190	1,840	341,0	303,0	38,0	0,021	0,997
23	0,201	0,706	340,0	307,0	33,0	0,047	0,412
24	0,577	0,974	346,0	308,0	38,0	0,039	0,545
25	5,397	3,220	369,0	283,0	86,0	0,027	1,452
26	32,651	14,867	540,0	274,0	266,0	0,018	5,012
27	0,055	0,372	359,0	317,0	42,0	0,113	0,214
28	0,021	0,174	331,0	317,0	14,0	0,080	0,128

Tabla 35.- Caracterización de las cuencas de la alternativa T-2-S-2

En la tabla siguiente se pueden ver las características principales de las cuencas (extensión, longitud del cauce) para la alternativa T-2-S-3 (Eje 158):

CUENCA	CARACTERIZACIÓN DE LA CUENCA						
	A (km2)	L (km)	Hmax (m)	Hmin (m)	H (m)	j (m/m)	Tc (h)
1	0,285	1,052	306,0	274,0	32,0	0,030	0,605
2	32,707	8,691	459,0	260,0	199,0	0,023	3,180
3	1,642	2,558	348,0	311,0	37,0	0,014	1,370
4	14,106	7,830	489,0	319,0	170,0	0,022	2,968
5	16,037	8,305	509,0	308,0	201,0	0,024	3,040
6	2,071	1,495	365,0	307,0	58,0	0,039	0,755
7	454,960	45,056	2.314,0	275,0	2.039,0	0,045	9,759
8	17,016	10,625	721,0	274,0	447,0	0,042	3,300
9	7,212	8,999	721,0	282,0	439,0	0,049	2,828
10	12,307	10,652	730,0	279,0	451,0	0,042	3,303
11	6,222	4,881	422,0	290,0	132,0	0,027	1,987
12	0,577	1,281	376,0	304,0	72,0	0,056	0,626
13	1,649	2,787	411,0	304,0	107,0	0,038	1,215
14	2,018	1,833	376,0	301,0	75,0	0,041	0,873
15	21,178	10,360	721,0	300,0	421,0	0,041	3,259
16	97,384	21,312	768,0	294,0	474,0	0,022	6,323
17	0,043	0,355	347,0	330,0	17,0	0,048	0,243
18	0,255	0,613	348,0	317,0	31,0	0,051	0,365
19	0,450	0,920	341,0	311,0	30,0	0,033	0,540
20	0,125	0,667	346,0	318,0	28,0	0,042	0,403
21	0,214	0,609	346,0	316,0	30,0	0,049	0,365
22	2,905	1,642	369,0	302,0	67,0	0,041	0,803
23	28,295	12,983	540,0	294,0	246,0	0,019	4,472

Tabla 36.- Caracterización de las cuencas de la alternativa T-2-S-3

4.2.4 Delimitación de las cuencas interceptadas en el Tramo 3

En la tabla siguiente se pueden ver las características principales de las cuencas (extensión, longitud del cauce) para la alternativa T-3-S-1 (Eje 114):

CUENCA	CARACTERIZACIÓN DE LA CUENCA						
	A (km^2)	L (km)	Hmax (m)	Hmin (m)	H (m)	j (m/m)	Tc (h)
1	415,773	58,232	1.500,0	283,0	1.217,0	0,021	13,735
2	2,371	2,015	310,0	284,0	26,0	0,013	1,168
3	0,067	0,182	338,0	323,0	15,0	0,082	0,132
4	2,690	3,743	382,0	293,0	89,0	0,024	1,665
5	0,042	0,322	336,0	309,0	27,0	0,084	0,203
6	93,457	21,958	860,0	284,0	576,0	0,026	6,268
7	1,046	1,427	401,0	364,0	37,0	0,026	0,787
8	0,414	0,716	410,0	359,0	51,0	0,071	0,384
9	0,425	0,970	411,0	345,0	66,0	0,068	0,488
10	3,726	3,406	397,0	315,0	82,0	0,024	1,546
11	35,028	14,028	450,0	292,0	158,0	0,011	5,236
12	1,048	2,806	326,0	274,0	52,0	0,019	1,402

CUENCA	CARACTERIZACIÓN DE LA CUENCA						
	A (km^2)	L (km)	Hmax (m)	Hmin (m)	H (m)	j (m/m)	Tc (h)
13	3,335	3,006	314,0	273,0	41,0	0,014	1,566

Tabla 37.- Caracterización de las cuencas de la alternativa T-3-S-1

En la tabla siguiente se pueden ver las características principales de las cuencas (extensión, longitud del cauce) para la alternativa T-3-S-2 (Eje 133):

CUENCA	CARACTERIZACIÓN DE LA CUENCA						
	A (km2)	L (km)	Hmax (m)	Hmin (m)	H (m)	j (m/m)	Tc (h)
1	415,713	58,377	1.500,0	282,0	1.218,0	0,021	13,765
2	0,113	0,297	338,0	318,0	20,0	0,067	0,199
3	2,420	2,921	382,0	300,0	82,0	0,028	1,336
4	96,149	22,686	860,0	283,0	577,0	0,025	6,464
5	1,046	1,427	401,0	364,0	37,0	0,026	0,787
6	0,414	0,716	410,0	359,0	51,0	0,071	0,384
7	0,425	0,970	411,0	345,0	66,0	0,068	0,488
8	3,726	3,406	397,0	315,0	82,0	0,024	1,546
9	35,028	14,028	450,0	292,0	158,0	0,011	5,236
10	1,048	2,806	326,0	274,0	52,0	0,019	1,402
11	3,335	3,006	314,0	273,0	41,0	0,014	1,566

Tabla 38.- Caracterización de las cuencas de la alternativa T-3-S-2

4.2.5 Delimitación de las cuencas interceptadas en el Tramo 4

En la tabla siguiente se pueden ver las características principales de las cuencas (extensión, longitud del cauce) del Acceso de Mercancías de Zaragoza Plaza (Ejes 129, 130 y 131). Las cuencas 5 a 36, ambas inclusive, corresponden a cauces interceptados por la Línea de Alta Velocidad Madrid-Barcelona y cuyas obras de drenaje transversal son existentes, que se prolongarán. En consecuencia, sólo se calculan las cuencas nuevas afectadas por el trazado del Acceso de Mercancías de Zaragoza Plaza del Tramo 4.

CUENCA	CARACTERIZACIÓN DE LA CUENCA						
	A (km2)	L (km)	Hmax (m)	Hmin (m)	H (m)	j (m/m)	Tc (h)
1	2,987	4,432	375,0	263,0	112,0	0,025	1,871
2	>50 Km^2	221,760	1.207,0	255,0	952,0	0,004	51,259
3	0,592	1,772	344,0	260,0	84,0	0,047	0,827
4	75,681	21,961	629,0	277,0	352,0	0,016	6,884
5	-	-	-	-	-	-	-
6	-	-	-	-	-	-	-
7	-	-	-	-	-	-	-
8	-	-	-	-	-	-	-
9	-	-	-	-	-	-	-
10	-	-	-	-	-	-	-
11	-	-	-	-	-	-	-
12	-	-	-	-	-	-	-
13	-	-	-	-	-	-	-
14	-	-	-	-	-	-	-
15	-	-	-	-	-	-	-
16	-	-	-	-	-	-	-
17	-	-	-	-	-	-	-
18	-	-	-	-	-	-	-
19	-	-	-	-	-	-	-
20	-	-	-	-	-	-	-
21	-	-	-	-	-	-	-
22	-	-	-	-	-	-	-
23	-	-	-	-	-	-	-
24	-	-	-	-	-	-	-
25	-	-	-	-	-	-	-
26	-	-	-	-	-	-	-
27	-	-	-	-	-	-	-
28	-	-	-	-	-	-	-
	-	-	-	-	-	-	-
29	-	-	-	-	-	-	-
30	-	-	-	-	-	-	-
31	-	-	-	-	-	-	-
32	-	-	-	-	-	-	-
33	-	-	-	-	-	-	-
34	-	-	-	-	-	-	-
	-	-	-	-	-	-	-
35	-	-	-	-	-	-	-
	-	-	-	-	-	-	-
36	-	-	-	-	-	-	-

Tabla 39.- Caracterización de las cuencas del Acceso de Mercancías Zaragoza-Plaza del Tramo 4

En la tabla siguiente se pueden ver las características principales de las cuencas (extensión, longitud del cauce) de la Conexión Oeste de Zaragoza (Eje 152).

CUENCA	CARACTERIZACIÓN DE LA CUENCA						
	A (km2)	L (km)	Hmax (m)	Hmin (m)	H (m)	j (m/m)	Tc (h)
1	143,740	33,146	804,0	221,5	582,5	0,018	9,250
2	3,366	3,806	260,0	221,4	38,6	0,010	1,982
3	5,015	4,104	259,0	218,5	40,5	0,010	2,110
4	0,238	1,134	238,0	219,0	19,0	0,017	0,718
5	0,145	1,028	252,5	235,5	17,0	0,017	0,668
6	0,307	0,593	260,0	237,5	22,5	0,038	0,375
7	1,035	1,586	263,0	237,5	25,5	0,016	0,934
8	1,465	3,052	256,0	233,5	22,5	0,007	1,781
9	0,454	1,084	235,0	233,5	1,5	0,001	1,114
10	> 50	235,858	1.080,0	224,0	856,0	0,004	55,459

Tabla 40.- Caracterización de las cuencas de la Conexión Oeste Zaragoza del Tramo 4

Con respecto a la Conexión Sur de Zaragoza (Ejes 135 y 136) se proyecta la continuidad de las obras de drenaje existentes en la Línea 200 de Madrid-Chamartín a Barcelona-Estación de França.

4.3 TIEMPO DE CONCENTRACIÓN

Las tablas anteriores del apartado "Delimitación de cuencas interceptadas" recogen las características y situación de las mencionadas cuencas, así como el tiempo de concentración de las mismas, calculado mediante la fórmula de la Instrucción 5.2-I.C. correspondiente a cuencas principales:

$$t_c = 0{,}3 * L_c^{0{,}76} * J_c^{-0{,}19}$$

donde:

Lc= longitud del cauce principal en kilómetros

Jc= pendiente media del cauce adimensional

En aquellas cuencas principales de pequeño tamaño en las que el tiempo de concentración sea inferior a cero coma veinticinco horas (tc ≤0,25h), se debe recalcular el tiempo de concentración aplicando las indicaciones proporcionadas para cuencas secundarias. Para lo cual se divide el recorrido de la escorrentía en tramos de características homogéneas de longitud inferior a trescientos metros y se suman los tiempos parciales obtenidos, distinguiendo entre:

- Flujo canalizado a través de cunetas u otros elementos de drenaje: se puede considerar régimen uniforme y aplicar la ecuación de Manning.
- Flujo difuso sobre el terreno:

$$t_{dif} = 2 * L_{dif}^{0{,}408} * n_{dif}^{0{,}312} * J_{dif}^{-0{,}209}$$

donde:

ndif= coeficiente de flujo difuso adimensional

Ldif= longitud de recorrido en flujo difuso en metros

Jdif= pendiente media

Los valores del coeficiente de flujo difuso (ndif) se obtienen de la siguiente tabla:

COBERTURA DEL TERRENO		ndif
PAVIMENTADO O REVESTIDO		0,015
NO PAVIMENTADO NI REVESTIDO	SIN VEGETACIÓN	0,050
	VEGETACIÓN ESCASA	0,120
	VEGETACIÓN MEDIA	0,320
	VEGETACIÓN DENSA	1,000

Tabla 41.- Valores del coeficiente de flujo difuso según la cobertura del terreno

En los siguientes apartados, para cada alternativa de cada tramo, se calcula el tiempo de concentración para aquellas cuencas principales donde se ha obtenido tc≤0,25h para cada una de las alternativas de cada tramo. El porcentaje de tipo de cobertura del terreno en cada cuenca se ha estimado en base al mapa de usos del suelo y las ortofotos disponibles.

Finalmente, para cada alternativa de cada tramo, se incluye una tabla resumen con los tiempos de concentración de cada cuenca aplicados para el cálculo de los caudales.

4.3.1 Tiempos de concentración en el Tramo 1

No hay cuencas principales en la alternativa T-1-S-1 (Eje 111) cuyo tiempo de concentración inferior a cero coma veinticinco horas ($tc \leq 0,25h$).

Los tiempos de concentración de cada cuenca para el cálculo de los caudales de la alternativa T-1-S-1 son:

CUENCA	Tc (h)
1	0,299
2	0,859
3	0,610
4	0,308
5	0,261
6	0,409
7	0,341
8	1,215
9	0,577
9'	1,613
10	1,086
11	0,510
12	4,269
13	7,797
14	1,055
15	1,670
16	1,452
17	0,493
18	0,691
19	9,920
20	1,114
20'	0,801
21	1,149
22	0,736
23	0,466

Tabla 42.- Tiempo de concentración para el cálculo de caudales de la alternativa T-1-S-1

No hay cuencas principales en la alternativa T-1-S-2 (Eje 120) cuyo tiempo de concentración inferior a cero coma veinticinco horas ($tc \leq 0,25h$).

Los tiempos de concentración de cada cuenca para el cálculo de los caudales de la alternativa T-1-S-2 (Eje 120) son:

CUENCA	Tc (h)
1	0,299
2	0,859
3	0,610
4	0,308
5	0,261
6	0,409
7	0,341
8	1,215
9	0,616
9'	1,847
10	1,229
11	0,699
12	7,983
12'	0,425
13	1,925
14	1,648
15	0,926
16	9,997
17	1,167
17'	0,812
18	1,155
19	0,736
20	0,466

Tabla 43.- Tiempo de concentración para el cálculo de caudales de la alternativa T-1-S-2

4.3.2 Tiempos de concentración en los Ramales del Tramo 1

En las cuencas principales R1-1, R1-2, R1-5, R1-8, R1-21, R1-22 y R1-23 de los Ramales del tramo 1 (Ejes 2 y 72) cuyo tiempo de concentración inferior a cero coma veinticinco horas ($tc \leq 0,25h$), se recalcula el tiempo de concentración aplicando las indicaciones proporcionadas para cuencas secundarias.

CUENCA	TIPO FLUJO	L (m)	j	TIPO DE COBERTURA DEL TERRENO					n_{diff}	t_{DIF} (min)	n_{can}	Cuneta tipo	Sección máxima	Perímetro mojado	t_{CAN} (seg)	t_{CAN} (min)	t_{TOTAL} (min)	$t_{diff\ CALCULO}$	
				Pavimentado o revestido	No pavimentado ni revestido														
					Sin vegetación	Con vegetación escasa	Con vegetación media	Con vegetación densa										(min)	(h)
				%	%	%	%	%											
R1-1	DIF	186,6	0,096		100%				0,050	10,810	-	-	-	-	-	-	22,577	22,577	0,376
	DIF	186,6	0,064		100%				0,050	11,766	-	-	-	-	-	-	-	-	-
R1-2	DIF	155,6	0,125		100%				0,050	9,507	-	-	-	-	-	-	20,123	20,123	0,335
	DIF	155,6	0,074		100%				0,050	10,616	-	-	-	-	-	-	-	-	-
R1-5	DIF	153,2	0,059		100%				0,050	11,063	-	-	-	-	-	-	24,982	24,982	0,416
	DIF	153,2	0,020		100%				0,050	13,919	-	-	-	-	-	-	-	-	-
R1-8	DIF	137,7	0,051		100%				0,050	10,919	-	-	-	-	-	-	10,919	10,919	0,182
R1-21	DIF	76,8	0,065		100%				0,050	8,168	-	-	-	-	-	-	8,168	8,168	0,136
R1-22	DIF	43,4	0,058		100%				0,050	6,644	-	-	-	-	-	-	6,644	6,644	0,111
R1-23	DIF	203,0	0,042		100%				0,050	13,321	-	-	-	-	-	-	13,321	13,321	0,222

Tabla 44.- Tiempo de concentración con metodología de cuencas secundarias de los Ramales del Tramo 1

Los tiempos de concentración de cada cuenca aplicados para el cálculo de los caudales de los Ramales del Tramo 1 (Ejes 2 y 72) son:

CUENCA	$t_{c\ CÁLCULO}$ (h)
R1-1	0,38
R1-2	0,34
R1-3	0,44
R1-4	0,39
R1-5	0,42
R1-6	1,81
R1-7	0,49
R1-8	0,18
R1-9	0,38
R1-10	0,58
R1-11	1,33
R1-12	1,15
R1-13	0,63
R1-14	1,35
R1-15	0,47
R1-16	0,32
R1-17	0,28
R1-18	0,28
R1-19	0,64
R1-20	0,31
R1-21	0,14
R1-22	0,11
R1-23	0,22

Tabla 45.- Tiempo de concentración para el cálculo de caudales de los Ramales del Tramo 1

4.3.3 Tiempos de concentración en el Tramo 2

En las cuencas principales 16, 25, 31 y 32 de la alternativa T-2-S-1 (Eje 125) cuyo tiempo de concentración inferior a cero coma veinticinco horas (tc $\leq$ 0,25h), se recalcula el tiempo de concentración aplicando las indicaciones proporcionadas para cuencas secundarias.

CUENCA	TIPO FLUJO	L (m)	j	TIPO DE COBERTURA DEL TERRENO					n_{diff}	t_{DIF} (min)	n_{can}	Cuneta tipo	Sección máxima	Perímetro mojado	t_{CAN} (seg)	t_{CAN} (min)	t_{TOTAL} (min)	$t_{diff\ CALCULO}$	
				Pavimentado o revestido	No pavimentado ni revestido.														
					Sin vegetación	Con vegetación escasa	Con vegetación media	Con vegetación densa										(min)	(h)
				%	%	%	%	%											
16	DIFUSO	213	0,183		100%				0,050	9,981	-	-	-	-	-	-	23,247	23,247	0,387
	DIFUSO	213	0,047		100%				0,050	13,265	-	-	-	-	-	-	-	-	-
25	DIFUSO	187	0,059		100%				0,050	12,000	-	-	-	-	-	-	24,514	24,514	0,409
	DIFUSO	187	0,048		100%				0,050	12,514	-	-	-	-	-	-	-	-	-
31	DIFUSO	186	0,156		100%				0,050	9,767	-	-	-	-	-	-	17,751	17,751	0,296
	DIFUSO	102	0,127		100%				0,050	7,984	-	-	-	-	-	-	-	-	-
32	DIFUSO	174	0,080		100%				0,050	10,914	-	-	-	-	-	-	10,914	10,914	0,182

Tabla 46.- Tiempo de concentración con metodología de cuencas secundarias de la alternativa T-2-S-1

Los tiempos de concentración de cada cuenca aplicados para el cálculo de los caudales de la alternativa T-2-S-1 (Eje 125) son:

CUENCA	$t_{c\ CÁLCULO}$ (h)
1	0,61
2	3,18
3	1,37
4	2,97
5	3,04
6	0,76
7	9,58
8	2,96
9	2,34
10	0,32
11	0,42
12	0,27
13	0,44
14	0,40
15	0,52
16	0,39
17	2,56
18	1,27
19	0,67
20	0,40
21	0,38
22	3,06
23	0,46
24	6,20
25	0,41
26	0,47
27	0,35
28	0,33
29	0,80
30	4,47
31	0,30
32	0,18

Tabla 47.- Tiempo de concentración para el cálculo de caudales de la alternativa T-2-S-1

En las cuencas principales 27 y 28 de la alternativa T-2-S-2 (Eje 122) cuyo tiempo de concentración inferior a cero coma veinticinco horas ($tc \leq 0,25h$), se recalcula el tiempo de concentración aplicando las indicaciones proporcionadas para cuencas secundarias.

CUENCA	TIPO FLUJO	L (m)	j	TIPO DE COBERTURA DEL TERRENO					n_{diff}	t_{DIF} (min)	n_{can}	Cuneta tipo	Sección máxima	Perímetro mojado	t_{CAN} (seg)	t_{CAN} (min)	t_{TOTAL} (min)	$t_{dif\ CALCULO}$	
				Pavimentado o revestido	No pavimentado ni revestido														
					Sin vegetación	Con vegetación escasa	Con vegetación media	Con vegetación densa										(min)	(h)
				%	%	%	%	%											
27	DIFUSO	186	0,156		100%				0,050	9,767	-	-	-	-	-	-	17,751	17,751	0,296
	DIFUSO	102	0,127		100%				0,050	7,984	-	-	-	-	-	-	-	-	-
28	DIFUSO	174	0,080		100%				0,050	10,914	-	-	-	-	-	-	10,914	10,914	0,182

Tabla 48.- Tiempo de concentración con metodología de cuencas secundarias de la alternativa T-2-S-2

Los tiempos de concentración de cada cuenca aplicados para el cálculo de los caudales de la alternativa T-2-S-2 (Eje 122) son:

CUENCA	$t_{c\ CÁLCULO}$ (h)
1	0,61
2	3,18
3	1,37
4	2,97
5	3,04
6	0,76
7	9,65
8	3,15
9	2,57
10	0,78
11	3,01
12	0,67
13	1,67
14	0,28
15	0,82
16	0,49

CUENCA	$t_{c\ CÁLCULO}$ (h)
17	0,40
18	3,01
19	0,45
20	6,20
21	0,36
22	1,00
23	0,41
24	0,54
25	1,45
26	5,01
27	0,30
28	0,18

Tabla 49.- Tiempo de concentración para el cálculo de caudales de la alternativa T-2-S-2

En la cuenca principal 17 de la alternativa T-2-S-3 (Eje 158) cuyo tiempo de concentración inferior a cero coma veinticinco horas (tc ≤ 0,25h), se recalcula el tiempo de concentración aplicando las indicaciones proporcionadas para cuencas secundarias.

CUENCA	TIPO FLUJO	L (m)	j	TIPO DE COBERTURA DEL TERRENO					n_{diff}	t_{DIF} (min)	n_{Cain}	Cuneta tipo	Sección máxima	Perímetro mojado	t_{CAN} (seg)	t_{CAN} (min)	t_{TOTAL} (min)	$t_{dif\ CALCULO}$	
				Pavimentado o revestido	No pavimentado ni revestido														
					Sin vegetación	Con vegetación escasa	Con vegetación media	Con vegetación densa										(min)	(h)
				%	%	%	%	%											
17	DIFUSO	178	0,025				100 %		0,320	24,996	-	-	-	-	-	-	36,310	36,310	0,605
	DIFUSO	178	0,070		100%				0,050	11,314	-	-	-	-	-	-	-	-	-

Tabla 50.- Tiempo de concentración para el cálculo de caudales de la alternativa T-2-S-3

Los tiempos de concentración de cada cuenca aplicados para el cálculo de los caudales de la alternativa T-2-S-3 (Eje 158) son:

CUENCA	$t_{c\ CÁLCULO}$ (h)
1	0,61
2	3,18
3	1,37
4	2,97
5	3,04
6	0,76
7	9,76
8	3,30
9	2,83
10	3,30
11	1,99
12	0,63
13	1,21
14	0,87
15	3,26
16	6,32
17	0,61
18	0,36
19	0,54
20	0,40
21	0,36
22	0,80
23	4,47

Tabla 51.- Tiempo de concentración para el cálculo de caudales de la alternativa T-2-S-3

4.3.4 Tiempos de concentración en el Tramo 3

En las cuencas principales 3 y 5 de la alternativa T-3-S-1 (Eje 114) cuyo tiempo de concentración inferior a cero coma veinticinco horas (tc ≤ 0,25h), se recalcula el tiempo de concentración aplicando las indicaciones proporcionadas para cuencas secundarias.

TIEMPO DE CONCENTRACIÓN CON METODOLOGÍA CUENCAS SECUNDARIAS ALTERNATIVA T-3-S-1																			
CUENCA	TIPO FLUJO	L (m)	j	TIPO DE COBERTURA DEL TERRENO					n_{diff}	t_{DIF} (min)	n_{can}	Cuneta tipo	Sección máxima	Perímetro mojado	t_{CAN} (seg)	t_{CAN} (min)	t_{TOTAL} (min)	$t_{diff\ CALCULO}$	
				Pavimentado o revestido	No pavimentado ni revestido														
					Sin vegetación	Con vegetación escasa	Con vegetación media	Con vegetación densa										(min)	(h)
				%	%	%	%	%											
3	DIFUSO	182	0,082		100%				0,050	11,072	-	-	-	-	-	-	11,072	11,072	0,185
5	DIFUSO	322	0,084		100%				0,050	13,904	-	-	-	-	-	-	13,904	13,904	0,232

Tabla 52.- Tiempo de concentración con metodología de cuencas secundarias de la alternativa T-3-S-1

Los tiempos de concentración de cada cuenca aplicados para el cálculo de los caudales de la alternativa T-3-S-1 (Eje 114) son:

CUENCA	$t_{c\ CÁLCULO}$ (h)
1	13,73
2	1,17
3	0,18
4	1,66
5	0,23
6	6,27
7	0,79
8	0,38
9	0,49
10	1,55
11	5,24
12	1,40
13	1,57

Tabla 53.- Tiempo de concentración para el cálculo de caudales de la alternativa T-3-S-1

En la cuenca principal 2 de la alternativa T-3-S-2 (Eje 133) cuyo tiempo de concentración inferior a cero coma veinticinco horas ($tc \leq 0,25h$), se recalcula el tiempo de concentración aplicando las indicaciones proporcionadas para cuencas secundarias.

TIEMPO DE CONCENTRACIÓN CON METODOLOGÍA CUENCAS SECUNDARIAS ALTERNATIVA T-3-S-2																			
CUENCA	TIPO FLUJO	L (m)	j	TIPO DE COBERTURA DEL TERRENO					n_{diff}	t_{DIF} (min)	n_{can}	Cuneta tipo	Sección máxima	Perímetro mojado	t_{CAN} (seg)	t_{CAN} (min)	t_{TOTAL} (min)	$t_{diff\ CALCULO}$	
				Pavimentado o revestido	No pavimentado ni revestido														
					Sin vegetación	Con vegetación escasa	Con vegetación media	Con vegetación densa										(min)	(h)
				%	%	%	%	%											
2	DIFUSO	113	0,067		100%				0,050	9,509	-	-	-	-	-	-	9,509	9,509	0,158

Tabla 54.- Tiempo de concentración con metodología de cuencas secundarias de la alternativa T-3-S-2

Los tiempos de concentración de cada cuenca aplicados para el cálculo de los caudales de la alternativa T-3-S-2 (Eje 133) son:

CUENCA	$t_{c\ CÁLCULO}$ (h)
1	13,77
2	0,16
3	1,34
4	6,46
5	0,79
6	0,38
7	0,49
8	1,55
9	5,24
10	1,40
11	1,57

Tabla 55.- Tiempo de concentración para el cálculo de caudales de la alternativa T-3-S-2

4.3.5 Tiempos de concentración en el Tramo 4

Todas las cuencas principales nuevas afectadas por el Acceso de Mercancías de Zaragoza Plaza del Tramo 4 (Cuencas 1 a 4 ambas incluidas) tienen un tiempo de concentración superior a cero coma veinticinco horas ($tc > 0,25h$), por lo tanto, no es necesario recalcular el tiempo de concentración aplicando las indicaciones proporcionadas para cuencas secundarias.

Los tiempos de concentración de cada cuenca aplicados para el cálculo de los caudales del Acceso de Mercancías de Zaragoza Plaza del Tramo 4 son:

CUENCA	$t_{c\ CÁLCULO}$ (h)
1	1,871
2	51,259
3	0,827
4	6,884

Tabla 56.- Tiempo de concentración para el cálculo de caudales del Acceso de Mercancías Zaragoza-Plaza del Tramo 4

Todas las cuencas principales afectadas por la Conexión Oeste de Zaragoza Plaza (Eje 152) del Tramo 4 tienen un tiempo de concentración superior a cero coma veinticinco horas (tc > 0,25h), por lo tanto, no es necesario recalcular el tiempo de concentración aplicando las indicaciones proporcionadas para cuencas secundarias.

Los tiempos de concentración de cada cuenca aplicados para el cálculo de los caudales de la Conexión Oeste de Zaragoza Plaza (Eje 152) del Tramo 4 son:

CUENCA	$t_{c\ CÁLCULO}$ (h)
1	9,25
2	1,98
3	2,11
4	0,72
5	0,67
6	0,38
7	0,93
8	1,78
9	1,11
10	55,46

Tabla 57.- Tiempo de concentración para el cálculo de caudales de la Conexión Oeste Zaragoza del Tramo 4

4.4 CÁLCULO DE LOS CAUDALES MÁXIMOS A DESAGUAR

4.4.1 General

Para la obtención de los caudales de avenidas se ha utilizado el método racional de la Norma 5.2.-IC. Drenaje Superficial (Orden FOM/298/2016). Igualmente, se han considerado la norma NAP 1-2-0.3 Climatología, hidrología y drenaje (basada en la Instrucción 5.2-IC Drenaje Superficial de 1990), en aquellos puntos que no contradiga a la Norma 5.2-IC.

En los epígrafes que siguen a continuación, se exponen con detalle el método y los parámetros utilizados para la obtención de los caudales punta de avenida necesarios para el diseño de las obras de drenaje transversal.

El método racional no es aplicable a cuencas de área superior a 50 km^2, en cuyo caso para determinar los caudales se ha recurrido al "Mapa de caudales máximos de avenida para la red fluvial de la España peninsular" elaborado por el Centro de Estudios Hidrográficos del CEDEX, por encargo de la Dirección General del Agua dependiente de la Secretaría de Estado de Medio Ambiente del Ministerio de Agricultura, Alimentación y Medio Ambiente, dentro del Convenio "Asistencia técnica, investigación y desarrollo en materia de Gestión del Dominio Público Hidráulico y explotación de obras" firmado entre ambas entidades.

4.4.2 Método de cálculo

Según el método racional el caudal máximo anual Q_T, correspondiente a un período de retorno T se calcula mediante la siguiente fórmula:

$$Q_T = \frac{I(T, tc) * C * A * Kt}{3,6}$$

Donde:

- I(T,tc) = intensidad de precipitación correspondiente al período de retorno considerado T, para una duración del aguacero igual al tiempo de concentración tc de la cuenca (mm/h)
- C= Coeficiente medio de escorrentía de la cuenca o superficie considerada
- A= Área de la cuenca o superficie considerada (km^2)

- Kt= Coeficiente de uniformidad en la distribución temporal de la precipitación

4.4.3 Cálculo de precipitaciones para distintos períodos de retorno

El cálculo de los caudales asociados a distintos períodos de retorno requiere previamente el estudio de precipitaciones máximas probables para dichos períodos.

4.4.3.1 Datos meteorológicos

Para determinar las precipitaciones máximas probables se han seleccionado de las estaciones pluviométricas y termopluviométricas de la Agencia Estatal de Meteorología AEMET en función de los siguientes criterios:

- Su proximidad a la traza.
- Su altitud y posición relativa respecto a la envolvente de cuencas
- El número mínimo de registros disponibles para cada estación: considerándose como mínimo 25 años completos
- Variables disponibles, serie de años y continuidad en la información.

En función de los criterios indicados, se han seleccionado para la determinación de las precipitaciones máximas las estaciones meteorológicas indicadas en la siguiente tabla:

CÓDIGO	NOMBRE ESTACIÓN	TIPO	LONGITUD	LATITUD	ALTITUD (m)	DATOS DE PRECIPITACIONES		
						PERIODO PRECIP.	AÑOS COMPLETOS	AÑOS INCOMPLETOS
9292	CORELLA	TermoPluvio	1º46'49''W	42º06'50''	373	1962-2022	35	20
9283	CADREITA	TermoPluvio	1º42'41''W	42º12'25''	268	1920-2022	59	18
9302C	TUDELA (AYUNTAMIENTO)	TermoPluvio	1º36'34''W	42º03'20''	300	1986-2022	29	8
9304E	CABANILLAS	TermoPluvio	1º31'50''W	42º01'50''	259	1982-2022	35	6
9305	BUÑUEL	TermoPluvio	1º26'50''W	41º58'36''	244	1928-2022	82	11
9301	MONTEAGUDO	TermoPluvio	1º41'30''W	41º57'32''	410	1929-2022	77	16
9311C	BORJA (Ayuntamiento)	TermoPluvio	1º31'54''W	41º49'54''	440	1984-2022	35	4
9336U	PEDROLA	Pluvio	1º13'01''W	41º47'18''	240	1980-2022	31	10
93360	POZUELO DE ARAGÓN	Pluvio	1º25'13''W	41º45'49''	420	1976-2018	34	9
9306B	TARAZONA (CASA BLANCA)	Pluvio	1º49'17''W	41º48'40''	1140	1986-2022	26	11
9337A	PRADILLA DE EBRO	TermoPluvio	1º15'54''W	41º51'28''	228	1990-2018	25	4
9434	ZARAGOZA/AEROPUERTO	TermoPluvio	1º00'15''W	41º39'38''	263	1941-2022	81	1
9432H	LA MUELA (D.G.A.)	TermoPluvio	1º06'43''W	41º33'40''	620	1992-2017	24	2

Tabla 58.- Tabla de estaciones meteorológicas seleccionadas para el estudio hidrológico

Posteriormente se realizará el reparto de áreas de influencia de cada una de estas estaciones, para las cuencas definidas en cada alternativa, mediante el método de los polígonos de Thiessen.

En el Apéndice nº1 se adjuntan los datos recopilados de la Agencia Estatal de Meteorología y en el Apéndice nº 3 se incluye un plano indicando dónde está situada cada una de estas estaciones.

Los datos de los que se parte para realizar el cálculo de las precipitaciones asociadas a los períodos de retorno mencionados, son las precipitaciones máximas anuales en 24 horas en la serie de años en la estación seleccionada.

A partir de las precipitaciones máximas anuales en 24 horas de los años de datos completos o con hasta dos meses sin datos de las estaciones seleccionadas, se han determinado las precipitaciones máximas anuales en 24 horas para distintos períodos de retorno, por varios procedimientos:

1) El método de la distribución de Gumbel
2) El método de la distribución SQRT-ET max.
3) El método propuesto por la publicación "Máximas lluvias diarias en la España Peninsular" del Ministerio de Fomento.

Los períodos de retorno considerados son los siguientes: 2, 5, 10, 25, 50, 100,300 y 500 años.

4.4.3.2 Fundamentos teóricos y estadísticos

Los fenómenos hidrológicos son función de muchos fenómenos físicos actuando conjuntamente sobre todo en lo relacionado con la meteorología, por ello se dan las características idóneas para considerar a estos fenómenos hidrológicos como aleatorios, por lo que se debe aplicar la metodología estadística.

El análisis de la frecuencia define el suceso que se supone que ocurra por término medio una vez cada N años. Naturalmente la avenida de T años no significa que ocurra cada T años, sino que existe la probabilidad de 1/T de que ocurra dentro de cualquier período de 365 días.

Se denomina función de distribución de una variable xi, la función que le asigna a cada valor de la variable la probabilidad de que no sea superada o bien la probabilidad de que la variable estadística tome un valor menor o igual que xi. Utilizaremos la función de distribución de Gumbel y SQRT-ET max y aplicaremos la metodología recomendada por el Ministerio de Fomento, para contar de este modo con tres precipitaciones para los distintos periodos de retorno, cada una de ellas calculada mediante un método diferente.

En principio, la distribución de Gumbel presenta la ventaja fundamental de su sencillez de aplicación. Su inconveniente es la falta de precisión cuando las asimetrías de las series de valores son significativas, pues al depender exclusivamente de 2 parámetros no es capaz de seguir con fidelidad las desviaciones que la asimetría produce sobre los datos. Debido a que se trata de una distribución no acotada superiormente, puede producir extrapolaciones poco reales para periodos de retorno elevados.

La distribución SQRT-ET max es una distribución de reciente implantación, de dos parámetros, denominados de escala (α) y de forma (k), específicamente desarrollada para analizar máximas lluvias diarias. Esta distribución conduce a resultados que evidencian mayor fiabilidad que los obtenidos con la ley de Gumbel.

La presencia de valores anómalos es la más frecuente en la mayor parte de las estaciones pluviométricas nacionales, sea asociados a fenómenos convectivos tipo gota fría, sea por fenómenos extraordinarios asociados a situaciones desconocidas hoy día, por ello esta distribución parece francamente adecuada para su empleo en España.

No obstante, hay que tener presente que a priori, ninguna distribución es la mejor y la elección debe realizarse analizando los resultados obtenidos en cada método.

4.4.3.3 Métodos de Gumbel

El análisis numérico puede realizarse basándose en la distribución de Gumbel (1.958) cuya función de distribución corresponde a las máximas extraídas de una distribución normal. Esta función de distribución F(x) es:

$$F(x) = e^{-e^{-y}}$$

Donde F(x) es la función de densidad, es decir la probabilidad de no superar el valor de x. Nótese que x puede ser el caudal máximo u otra magnitud extrema. La variable y (variable de Gumbel) es:

$$y=\alpha\,(x-x_0)$$

Los parámetros x_0 y a son ajustados por el método de máxima verosimilitud.

Los resultados obtenidos para cada estación y cada período de retorno se resumen en la siguiente tabla:

ESTIMACIÓN DE LAS PRECIPITACIONES (mm) ASOCIADAS A CADA PERÍODO DE RETORNO SEGÚN EL AJUSTE DE GUMBEL													
PERIODO DE RETORNO	9302C	9301	9306B	9283	9292	9304E	9305	9311C	9336U	93360	9337A	9434	9432H
2	39,66	36,18	54,96	35,51	32,05	39,52	40,90	44,76	37,58	35,59	41,37	35,72	38,50
5	56,83	51,74	81,91	52,00	43,95	66,49	64,62	73,84	52,61	50,99	73,47	49,50	49,76
10	68,21	62,04	99,75	62,92	51,82	84,35	80,33	93,09	62,56	61,18	94,73	58,62	57,21
25	82,57	75,06	122,29	76,71	61,77	106,91	100,18	117,42	75,13	74,06	121,58	70,15	66,63
50	93,23	84,72	139,02	86,95	69,16	123,64	114,91	135,47	84,45	83,61	141,51	78,70	73,62
100	103,81	94,31	155,61	97,11	76,49	140,26	129,52	153,38	93,71	93,09	161,28	87,18	80,56
300	120,51	109,44	181,81	113,14	88,05	166,48	152,59	181,66	108,31	108,06	192,50	100,58	91,50
500	128,26	116,46	193,97	120,58	93,42	178,65	163,30	194,78	115,10	115,01	206,98	106,79	96,59
1000	138,78	125,99	210,46	130,67	100,70	195,15	177,82	212,58	124,29	124,43	226,63	115,23	103,48
Nº Observac.	33	88	31	71	44	41	88	38	40	43	28	81	26

Tabla 59.- Tabla de estimación de las precipitaciones (mm) asociadas a cada período de retorno según el ajuste de Gumbel

Los ajustes estadísticos realizados se recogen en el Apéndice Nº 2 del anejo.

4.4.3.4 Método de la SQRT-ETmáx

El método basado en la distribución SQRT-ET max, ("Exponential Type Distribution of Maximum") responde a la expresión:

$$F(x)=Prob(X<x)=\exp\left(-k\ \left(1+\sqrt{\alpha x}\right)\exp\left(-\sqrt{\alpha x}\right)\right)$$

Donde α (parámetro de escala) y k (parámetro de frecuencia), definen la ley y deben ser ajustados a los datos existentes.

El método de ajuste utilizado es el Método de máxima verosimilitud. Dicho método se basa en la suposición de que los datos obtenidos al ser los que se han registrado deben presentar la máxima probabilidad asociada.

Los resultados obtenidos para cada estación y cada período de retorno se resumen en la siguiente tabla:

ESTIMACIÓN DE LAS PRECIPITACIONES (mm) ASOCIADAS A CADA PERÍODO DE RETORNO SEGÚN EL AJUSTE DE SQRT-ET máx													
PERIODO DE RETORNO	9302C	9301	9306B	9283	9292	9304E	9305	9311C	9336U	93360	9337A	9434	9432H
2	38,30	35,12	52,72	34,46	31,40	38,30	39,15	42,36	36,46	34,51	39,28	34,77	37,97
5	56,96	50,83	73,72	50,50	46,35	57,99	58,55	67,33	51,95	50,58	59,90	48,33	50,74

ESTIMACIÓN DE LAS PRECIPITACIONES (mm) ASOCIADAS A CADA PERÍODO DE RETORNO SEGÚN EL AJUSTE DE SQRT-ET máx													
PERIODO DE RETORNO	9302C	9301	9306B	9283	9292	9304E	9305	9311C	9336U	93360	9337A	9434	9432H
10	71,06	62,62	89,31	62,57	57,63	72,94	73,24	86,52	63,51	62,69	75,59	58,39	60,11
25	90,83	79,06	110,92	79,46	73,42	93,97	93,86	113,75	79,60	79,61	97,69	72,31	72,96
50	106,89	92,37	128,32	93,15	86,24	111,10	110,62	136,07	92,59	93,34	115,71	83,51	83,23
100	124,00	106,50	146,73	107,71	99,88	129,39	128,49	159,99	106,36	107,93	134,95	95,35	94,04
300	153,38	130,68	178,09	132,66	123,27	160,81	159,16	201,29	129,87	132,94	168,04	115,51	112,34
500	167,95	142,68	193,60	145,05	134,88	176,45	174,42	221,92	141,53	145,35	184,53	125,46	121,34
1000	188,74	159,73	215,60	162,66	151,41	198,75	196,11	251,39	158,07	163,01	208,02	139,60	134,06
Nº Observac.	33	88	31	71	44	41	88	38	40	43	28	81	26

Tabla 60.- Tabla de estimación de las precipitaciones (mm) asociadas a cada período de retorno según el ajuste de SQTE-ET máx

Los ajustes estadísticos realizados se recogen en el Apéndice nº 2 del anejo.

4.4.3.5 Método de las Máximas Lluvias Diarias

Para conocer el valor de la precipitación máxima diaria de la zona (Pd(mm)), se parte del "Mapa para el cálculo de las máximas precipitaciones diarias en la España Peninsular" del Ministerio de Fomento, donde en función de la zona, se aprecia la precipitación máxima diaria P, y el coeficiente de variación Cv. Para poder extrapolar los datos a un período de retorno T, es necesario el factor de amplificación Kt, función del período de retorno y del coeficiente de variación.

$$P_d(mm) = K_T(T,C_v)*P$$

Donde:

P_d(mm): precipitación máxima diaria para un período de retorno T

T: período de retorno.

C_v: coeficiente de variación (según mapa).

P(mm/día): precipitación máxima diaria anual (según mapa).

K_T: factor de amplificación función de T y C_v según tabla del citado mapa.

ESTIMACIÓN DE LAS PRECIPITACIONES (mm) ASOCIADAS AL MAPA DE MÁXIMAS PRECIPITACIONES DIARIAS													
T	9302C	9301	9306B	9283	9292	9304E	9305	9311C	9336U	93360	9337A	9434	9432H
2	41,0	37,0	40,0	38,0	37,0	41,0	40,0	41,0	39,0	39,0	39,0	38,0	38,0
5	57,0	51,0	54,0	52,0	51,0	57,0	46,0	57,0	53,0	54,0	54,0	52,0	52,0
10	68,0	61,0	65,0	62,0	61,0	68,0	67,0	68,0	64,0	65,0	65,0	62,0	62,0
25	84,0	75,0	79,0	77,0	75,0	84,0	82,0	84,0	79,0	80,0	80,0	77,0	77,0
50	93,0	83,0	87,0	85,0	83,0	93,0	91,0	93,0	87,0	84,0	84,0	85,0	85,0
100	110,0	98,0	103,0	100,0	98,0	110,0	108,0	110,0	103,0	105,0	105,0	100,0	100,0
300	126,5	113,0	118,5	115,5	113,0	126,5	124,0	126,5	118,5	121,0	121,0	115,5	115,5
500	143,0	128,0	134,0	131,0	128,0	143,0	140,0	143,0	134,0	137,0	137,0	131,0	131,0

Tabla 61.- Tabla de estimación de las precipitaciones (mm) asociadas a cada período de retorno según el ajuste de SQTE-ET máx

4.4.3.6 Precipitaciones de cálculo

En la siguiente tabla se recopilan los valores de precipitación obtenidos por los tres métodos anteriores: distribución SQRT-ETmáx, distribución de Gumbel y método de la publicación "Máximas lluvias diarias en le España Peninsular" del Ministerio de Fomento, para todas las estaciones y períodos de retorno considerados.

ESTACIÓN		AJUSTE	PERÍODOS DE RETORNO							
ID	NOMBRE		2	5	10	25	50	100	300	500
9302C	TUDELA (AYUNTAMIENTO)	GUMBEL	39,66	56,83	68,21	82,57	93,23	103,81	120,51	128,26
		SQRT	38,30	56,96	71,06	90,83	106,89	124,00	153,38	167,95
		CAUMAX	41,00	57,00	68,00	84,00	93,00	110,00	126,50	143,00
		SELECCIONADO	41,00	57,00	71,06	90,83	106,89	124,00	153,38	167,95
9301	MONTEAGUDO	GUMBEL	36,18	51,74	62,04	75,06	84,72	94,31	109,44	116,46
		SQRT	35,12	50,83	62,62	79,06	92,37	106,50	130,68	142,68
		CAUMAX	37,00	51,00	61,00	75,00	83,00	98,00	113,00	128,00
		SELECCIONADO	37,00	51,74	62,62	79,06	92,37	106,50	130,68	142,68
9306B	TARAZONA (CASA BLANCA)	GUMBEL	54,96	81,91	99,75	122,29	139,02	155,61	181,81	193,97
		SQRT	52,72	73,72	89,31	110,92	128,32	146,73	178,09	193,60
		CAUMAX	40,00	54,00	65,00	79,00	87,00	103,00	118,50	134,00
		SELECCIONADO	54,96	81,91	99,75	122,29	139,02	155,61	181,81	193,97
9283	CADREITA	GUMBEL	35,51	52,00	62,92	76,71	86,95	97,11	113,14	120,58
		SQRT	34,46	50,50	62,57	79,46	93,15	107,71	132,66	145,05
		CAUMAX	38,00	52,00	62,00	77,00	85,00	100,00	115,50	131,00
		SELECCIONADO	38,00	52,00	62,92	79,46	93,15	107,71	132,66	145,05

ESTACIÓN		AJUSTE	PERÍODOS DE RETORNO							
ID	NOMBRE		2	5	10	25	50	100	300	500
9292	CORELLA	GUMBEL	32,05	43,95	51,82	61,77	69,16	76,49	88,05	93,42
		SQRT	31,40	46,35	57,63	73,42	86,24	99,88	123,27	134,88
		CAUMAX	37,00	51,00	61,00	75,00	83,00	98,00	113,00	128,00
		SELECCIONADO	37,00	51,00	61,00	75,00	86,24	99,88	123,27	134,88
9304E	CABANILLAS	GUMBEL	39,52	66,49	84,35	106,91	123,64	140,26	166,48	178,65
		SQRT	38,30	57,99	72,94	93,97	111,10	129,39	160,81	176,45
		CAUMAX	41,00	57,00	68,00	84,00	93,00	110,00	126,50	143,00
		SELECCIONADO	41,00	66,49	84,35	106,91	123,64	140,26	166,48	178,65
9305	BUÑUEL	GUMBEL	40,90	64,62	80,33	100,18	114,91	129,52	152,59	163,30
		SQRT	39,15	58,55	73,24	93,86	110,62	128,49	159,16	174,42
		CAUMAX	40,00	46,00	67,00	82,00	91,00	108,00	124,00	140,00
		SELECCIONADO	40,90	64,62	80,33	100,18	114,91	129,52	159,16	174,42
9311C	BORJA (AYUNTAMIENTO)	GUMBEL	44,76	73,84	93,09	117,42	135,47	153,38	181,66	194,78
		SQRT	42,36	67,33	86,52	113,75	136,07	159,99	201,29	221,92
		CAUMAX	41,00	57,00	68,00	84,00	93,00	110,00	126,50	143,00
		SELECCIONADO	44,76	73,84	93,09	117,42	136,07	159,99	201,29	221,92
9336U	PEDROLA	GUMBEL	37,58	52,61	62,56	75,13	84,45	93,71	108,31	115,10
		SQRT	36,46	51,95	63,51	79,60	92,59	106,36	129,87	141,53
		CAUMAX	39,00	53,00	64,00	79,00	87,00	103,00	118,50	134,00
		SELECCIONADO	39,00	53,00	64,00	79,60	92,59	106,36	129,87	141,53
9336O	POZUELO DE ARAGÓN	GUMBEL	35,59	50,99	61,18	74,06	83,61	93,09	108,06	115,01
		SQRT	34,51	50,58	62,69	79,61	93,34	107,93	132,94	145,35
		CAUMAX	39,00	54,00	65,00	80,00	84,00	105,00	121,00	137,00
		SELECCIONADO	39,00	54,00	65,00	80,00	93,34	107,93	132,94	145,35
9337A	PRADILLA DE EBRO	GUMBEL	41,37	73,47	94,73	121,58	141,51	161,28	192,50	206,98
		SQRT	39,28	59,90	75,59	97,69	115,71	134,95	168,04	184,53
		CAUMAX	39,00	54,00	65,00	80,00	84,00	105,00	121,00	137,00
		SELECCIONADO	41,37	73,47	94,73	121,58	141,51	161,28	192,50	206,98
9434	ZARAGOZA AEROPUERTO	GUMBEL	35,72	49,50	58,62	70,15	78,70	87,18	100,58	106,79
		SQRT	34,77	48,33	58,39	72,31	83,51	95,35	115,51	125,46
		CAUMAX	38,00	52,00	62,00	77,00	85,00	100,00	115,50	131,00
		SELECCIONADO	38,00	52,00	62,00	77,00	85,00	100,00	115,51	131,00
9432H	LA MUELA (D.G.A.)	GUMBEL	38,50	49,76	57,21	66,63	73,62	80,56	91,50	96,59
		SQRT	37,97	50,74	60,11	72,96	83,23	94,04	112,34	121,34
		CAUMAX	38,00	52,00	62,00	77,00	85,00	100,00	115,50	131,00
		SELECCIONADO	38,50	52,00	62,00	77,00	85,00	100,00	115,50	131,00

Tabla 62.- Tabla de precipitaciones (mm) de cálculo

Como precipitación de cálculo, para cada estación y cada período de retorno, se selecciona el máximo valor de los métodos aplicados.

4.4.4 Polígonos de Thiessen

Tras localizar las estaciones que afectan a la zona en estudio y realizar el estudio de precipitaciones con los datos de lluvias procedentes de dichas estaciones, se dibujan sobre un plano los polígonos de Thiessen y las cuencas, determinándose el área de influencia de cada una de las estaciones seleccionadas. Estos planos se han incluido en el Apéndice nº 4.

En los siguientes apartados, se indican para cada cuenca de cada alternativa el área de influencia de las estaciones.

4.4.4.1 Polígonos de Thiessen en el Tramo 1

En la tabla siguiente se pueden ver el porcentaje de influencia de cada una de las estaciones para la alternativa T-1-S-1 (Eje 111). No se incluyen las cuencas 13 y 19 porque su superficie superior a 50 km^2 no siendo de aplicación el Método Racional.

CUENCA	Estación		
	9336O	9337A	9336U
1			100,00%
2			100,00%
3			100,00%
4			100,00%
5			100,00%
6			100,00%
7			100,00%
8			100,00%
9			100,00%
9'			100,00%
10			100,00%
11			100,00%
12	90,53%		9,47%
14			100,00%
15			100,00%
16			100,00%
17			100,00%
18			100,00%
20		54,11%	45,89%
20'		100,00%	
21		100,00%	
22		100,00%	
23		100,00%	

Tabla 63.- Polígonos de Thiessen de la alternativa T-1-S-1

En la tabla siguiente se pueden ver el porcentaje de influencia de cada una de las estaciones para la alternativa T-1-S-2 (Eje 120). No se incluyen las cuencas 12 y 16 porque su superficie superior a 50 km^2 no siendo de aplicación el Método Racional.

CUENCA	CARACTERIZACIÓN DE LA CUENCA						
	A (km2)	L (km)	Hmax (m)	Hmin (m)	H (m)	j (m/m)	Tc (h)
1	0,038	0,456	328,0	308,0	20,0	0,044	0,299
2	0,533	1,826	381,0	301,0	80,0	0,044	0,859
3	0,360	1,247	371,0	299,0	72,0	0,058	0,610
4	0,107	0,560	351,0	303,0	48,0	0,086	0,308
5	0,061	0,462	348,0	304,0	44,0	0,095	0,261
6	0,169	0,758	352,0	303,0	49,0	0,065	0,409
7	0,101	0,604	347,0	306,0	41,0	0,068	0,341
8	2,197	2,636	375,0	294,0	81,0	0,031	1,215
9	0,561	1,084	327,0	293,0	34,0	0,031	0,616
9'	5,822	4,156	365,0	278,0	87,0	0,021	1,847
10	1,081	2,282	312,0	275,0	37,0	0,016	1,229
11	0,378	1,066	291,0	275,0	16,0	0,015	0,699
12'	0,249	0,610	285,5	272,0	13,5	0,022	0,425
13	5,220	4,492	372,0	269,0	103,0	0,023	1,925
14	2,751	3,671	353,0	268,0	85,0	0,023	1,648
15	1,446	1,813	313,0	261,0	52,0	0,029	0,926
17	1,785	2,438	331,0	263,5	67,5	0,028	1,167
17'	0,783	1,631	324,0	263,0	61,0	0,037	0,812
18	1,381	2,407	331,0	264,0	67,0	0,028	1,155
19	0,745	1,377	312,0	268,0	44,0	0,032	0,736
20	0,112	0,719	291,0	272,0	19,0	0,026	0,466

Tabla 64.- Polígonos de Thiessen de la alternativa T-1-S-2

4.4.4.2 Polígonos de Thiessen en los Ramales del Tramo 1

En la tabla siguiente se pueden ver el porcentaje de influencia de cada una de las estaciones para los Ramales del Tramo 1 (Ejes 2 y 72):

CUENCA	Estación		
	93360	9337A	9336U
R1-1			100,00%
R1-2			100,00%
R1-3			100,00%
R1-4			100,00%
R1-5			100,00%
R1-6			100,00%
R1-7			100,00%
R1-8			100,00%
R1-9			100,00%
R1-10			100,00%
R1-11			100,00%
R1-12			100,00%
R1-13			100,00%
R1-14			100,00%
R1-15			100,00%
R1-16			100,00%
R1-17			100,00%
R1-18			100,00%
R1-19			100,00%
R1-20			100,00%
R1-21			100,00%
R1-22			100,00%
R1-23			100,00%

Tabla 65.- Polígonos de Thiessen de los Ramales del Tramo 1

4.4.4.3 Polígonos de Thiessen en el Tramo 2

En la tabla siguiente se pueden ver el porcentaje de influencia de cada una de las estaciones para la alternativa T-2-S-1 (Eje 125). No se incluyen las cuencas 2, 7 y 24 porque su superficie superior a 50 km^2 no siendo de aplicación el Método Racional.

CUENCA	Estación						
	9302C	9301	9304E	9305	9311C	93360	9337A
1							100%
3						72,20%	27,80%
4						99,73%	0,27%
5					0,51%	99,49%	
6					53,80%	46,20%	
8				11,34%	88,66%		
9				20,01%	79,99%		
10				100,00%			
11				100,00%			
12				100,00%			
13				100,00%			
14				100,00%			
15				100,00%			
16				100,00%			

CUENCA	Estación						
	9302C	9301	9304E	9305	9311C	93360	9337A
17				21,08%	78,92%		
18				96,67%	3,33%		
19				100,00%			
20				100,00%			
21				100,00%			
22		6,49%	16,31%	41,20%	36,00%		
23			100,00%				
25			100,00%				
26			100,00%				
27			100,00%				
28			100,00%				
29	31,20%		68,80%				
30	37,44%	60,26%	2,30%				
31			100,00%				
32			100,00%				

Tabla 66.- Polígonos de Thiessen de la alternativa T-2-S-1

En la tabla siguiente se pueden ver el porcentaje de influencia de cada una de las estaciones para la alternativa T-2-S-2 (Eje 122). No se incluyen las cuencas 2, 7 y 20 porque su superficie superior a 50 km^2 no siendo de aplicación el Método Racional.

CUENCA	Estación						
	9302C	9301	9304E	9305	9311C	93360	9337A
1							100%
3						72,20%	27,80%
4						99,73%	0,27%
5					0,51%	99,49%	
6					53,80%	46,20%	
8				20,34%	79,66%		
9				24,22%	75,78%		
10				100,00%			
11				33,79%	66,21%		
12				100,00%			
13				97,67%	2,33%		
14				100,00%			
15				100,00%			
16				100,00%			
17				100,00%			
18		6,62%	15,88%	40,79%	36,71%		
19			100,00%				
21			100,00%				
22			100,00%				
23			100,00%				
24			100,00%				
25	36,52%		63,48%				

CUENCA	Estación						
	9302C	9301	9304E	9305	9311C	93360	9337A
26	47,77%	50,24%	1,99%				
27			100,00%				
28			100,00%				

Tabla 67.- Polígonos de Thiessen de la alternativa T-2-S-2

En la tabla siguiente se pueden ver el porcentaje de influencia de cada una de las estaciones para la alternativa T-2-S-3 (Eje 158). No se incluyen las cuencas 2, 7 y 16 porque su superficie superior a 50 km^2 no siendo de aplicación el Método Racional.

CUENCA	Estación						
	9302C	9301	9304E	9305	9311C	93360	9337A
1							100%
3						72,20%	27,80%
4						99,73%	0,27%
5					0,51%	99,49%	
6					53,91%	46,09%	
8				26,11%	73,89%		
9				30,97%	69,03%		
10				43,43%	56,57%		
11				98,62%	1,38%		
12				100,00%			
13				100,00%			
14				100,00%			
15		5,87%	20,16%	41,42%	32,55%		
17			100,00%				
18			100,00%				
19			100,00%				
20			100,00%				
21			100,00%				
22	31,10%		68,90%				
23	37,44%	60,26%	2,30%				

Tabla 68.- Polígonos de Thiessen de la alternativa T-2-S-3

4.4.4.4 Polígonos de Thiessen en el Tramo 3

En la tabla siguiente se pueden ver el porcentaje de influencia de cada una de las estaciones para la alternativa T-3-S-1 (Eje 114). No se incluyen las cuencas 1 y 6 porque su superficie superior a 50 km^2 no siendo de aplicación el Método Racional.

CUENCA	Estación		
	9283	9292	9302C
2			100%
3			100%
4			100%
5			100%
7			100%
8			100%
9			100%
10	6,88%		93,12%
11	10,36%	79,77%	9,87%
12	100%		
13	100%		

Tabla 69.- Polígonos de Thiessen de la alternativa T-3-S-1

En la tabla siguiente se pueden ver el porcentaje de influencia de cada una de las estaciones para la alternativa T-3-S-2 (Eje 133). No se incluyen las cuencas 1 y 4 porque su superficie superior a 50 km^2 no siendo de aplicación el Método Racional.

CUENCA	Estación		
	9283	9292	9302C
2			100%
3			100%
5			100%
6			100%
7			100%
8	6,88%		93,12%
9	10,36%	79,77%	9,87%
10	100%		
11	100%		

Tabla 70.- Polígonos de Thiessen de la alternativa T-3-S-2

4.4.4.5 Polígonos de Thiessen en el Tramo 4

En la tabla siguiente se pueden ver el porcentaje de influencia de cada una de las estaciones para el Acceso de Mercancías de Zaragoza Plaza del Tramo 4 (Ejes 129, 130 y 131). No se incluyen las cuencas 2 y 4 porque su superficie superior a 50 km^2 no siendo de aplicación el Método Racional, ni las cuencas 5 a 36, ambas inclusive, corresponden a cauces interceptados por la Línea de Alta Velocidad Madrid-Barcelona y cuyas obras de drenaje transversal son existentes, que se prolongarán.

CUENCA	Estación		
	9432H	9434	9336U
1			100%
3			100%

Tabla 71.- Polígonos de Thiessen del Acceso de Mercancías Zaragoza-Plaza del Tramo 4

En la tabla siguiente se pueden ver el porcentaje de influencia de cada una de las estaciones para la Conexión Oeste Zaragoza (Eje 152) del Tramo 4. No se incluyen las cuencas 1 y 10 porque su superficie superior a 50 km^2 no siendo de aplicación el Método Racional.

CUENCA	Estación		
	9432H	9434	9336U
2			100%
3			100%
4			100%
5			100%
6			100%
7			100%
8			100%
9			100%

Tabla 72.- Polígonos de Thiessen de la Conexión Oeste Zaragoza del Tramo 4

4.4.5 Intensidad de precipitación

La intensidad de precipitación I(T,tc) se calcula mediante la siguiente fórmula:

$$I(T,tc) = I_d * F_{int}$$

- Id= Intensidad media diaria de precipitación corregida correspondiente al período de retorno T

$$I_d = \frac{P_d * KA}{24}$$

P_d= Precipitación diaria correspondiente al período de retorno

K_A= Factor reductor de la precipitación por área de la cuenca

Si A < 1 km^2 K_A=1

Si A ≥ 1km^2 $K_A = 1 - \frac{log_{10} A}{15}$

- Fint= Factor de intensidad, siendo el valor máximo entre

$$F_{int} = máx\ (F_a, F_b)$$

- F_a= Factor obtenido a partir del índice de torrencialidad (I_1/I_d)

$$F_a = \left(\frac{I_1}{I_d}\right)^{3{,}5287 - 2{,}5287 t^{0{,}1}}$$

I1/Id= Índice de torrencialidad que expresa la relación entre la intensidad de precipitación horaria y la media diaria corregida. En el presente estudio Informativo se tomará el valor I_1/I_d = 10

t= Duración del aguacero

- F_b= Factor obtenido a partir de las curvas IDF de un pluviógrafo próximo. No aplicable en el Estudio Informativo al no haber pluviógrafos próximos.

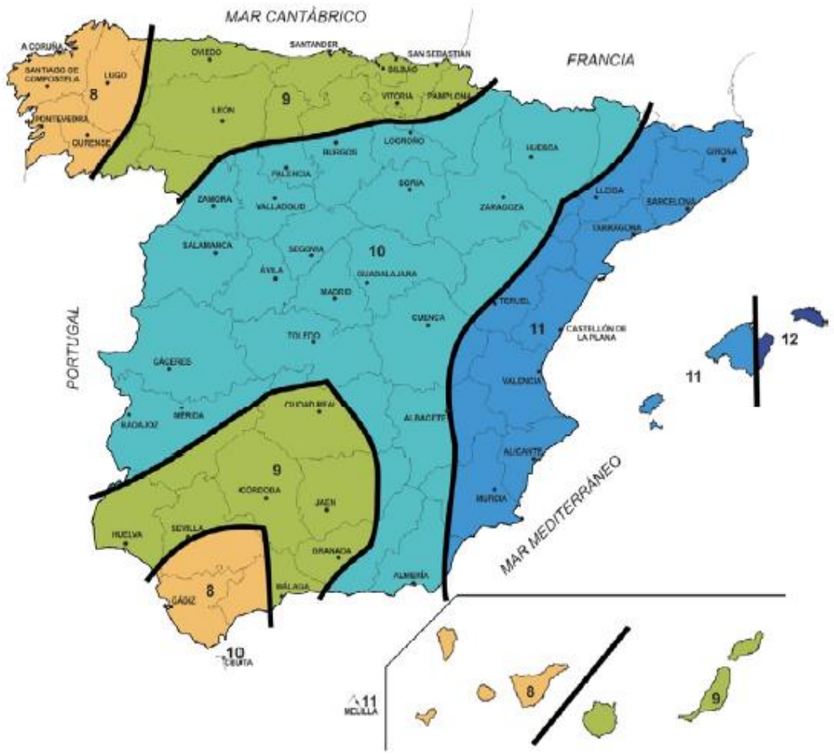

Mapa del índice de torrencialidad (I/I)

Figura 34.- Mapa del índice de torrencialidad (I_1/I_d)

4.4.5.1 Intensidad de precipitación en el Tramo 1

En las tablas siguientes se calcula la intensidad de precipitación I (T, tc) para cada una de las cuencas de las alternativas T-1-S-1 (Eje 111) y T-1-S-2 (Eje 120).

En el caso de la alternativa T-1-S-1 (Eje 111) no se incluyen las cuencas 13 y 19 porque su superficie superior a 50 km^2 no siendo de aplicación el Método Racional.

Así mismo, en la alternativa T-2-S-2 (Eje 120) no se incluyen las cuencas 12 y 16 porque su superficie superior a 50 km^2 no siendo de aplicación el Método Racional.

CUENCA	2.2.2 INTENSIDAD DE PRECIPITACIÓN – I (T,tc)																										
	INTENSIDAD MEDIA DIARIA DE PRECIPITACIÓN CORREGIDA – Id																	FACTOR DE INTENSIDAD – F int			I (T, tc)						
	PRECIPITACIÓN DIARIA – Pd (mm)								FACTOR CORRECTOR	Id (mm/h)								FACTOR TORRENCIALIDAD – Fa		F int	(mm/h)						
	T = 2	T = 5	T = 10	T = 25	T = 50	T = 100	T = 300	T = 500	K_A	T = 2	T = 5	T = 10	T = 25	T = 50	T = 100	T = 300	T = 500	(I_1 / I_d)	Fa		T = 2	T = 5	T = 10	T = 25	T = 50	T = 100	T = 300	T = 500
1	39,00	53,00	64,00	79,60	92,59	106,36	129,87	141,53	1,00	1,63	2,21	2,67	3,32	3,86	4,43	5,41	5,90	10,00	19,38	19,38	31,50	42,81	51,69	64,29	74,78	85,90	104,89	114,31
2	39,00	53,00	64,00	79,60	92,59	106,36	129,87	141,53	1,00	1,63	2,21	2,67	3,32	3,86	4,43	5,41	5,90	10,00	10,92	10,92	17,74	24,11	29,12	36,21	42,12	48,39	59,08	64,39
3	39,00	53,00	64,00	79,60	92,59	106,36	129,87	141,53	1,00	1,63	2,21	2,67	3,32	3,86	4,43	5,41	5,90	10,00	13,24	13,24	21,52	29,24	35,31	43,92	51,09	58,69	71,66	78,09
4	39,00	53,00	64,00	79,60	92,59	106,36	129,87	141,53	1,00	1,63	2,21	2,67	3,32	3,86	4,43	5,41	5,90	10,00	19,10	19,10	31,03	42,17	50,93	63,34	73,68	84,63	103,34	112,62
5	39,00	53,00	64,00	79,60	92,59	106,36	129,87	141,53	1,00	1,63	2,21	2,67	3,32	3,86	4,43	5,41	5,90	10,00	20,80	20,80	33,80	45,93	55,46	68,98	80,24	92,17	112,54	122,65
6	39,00	53,00	64,00	79,60	92,59	106,36	129,87	141,53	1,00	1,63	2,21	2,67	3,32	3,86	4,43	5,41	5,90	10,00	16,45	16,45	26,74	36,34	43,88	54,58	63,48	72,92	89,04	97,04
7	39,00	53,00	64,00	79,60	92,59	106,36	129,87	141,53	1,00	1,63	2,21	2,67	3,32	3,86	4,43	5,41	5,90	10,00	18,11	18,11	29,43	40,00	48,30	60,07	69,88	80,27	98,01	106,81
8	39,00	53,00	64,00	79,60	92,59	106,36	129,87	141,53	0,98	1,59	2,16	2,61	3,24	3,77	4,33	5,29	5,76	10,00	8,92	8,92	14,16	19,25	23,25	28,91	33,63	38,63	47,17	51,40
9	39,00	53,00	64,00	79,60	92,59	106,36	129,87	141,53	1,00	1,63	2,21	2,67	3,32	3,86	4,43	5,41	5,90	10,00	13,65	13,65	22,18	30,15	36,40	45,28	52,66	60,50	73,87	80,50
9'	39,00	53,00	64,00	79,60	92,59	106,36	129,87	141,53	0,95	1,55	2,10	2,54	3,15	3,67	4,22	5,15	5,61	10,00	7,52	7,52	11,62	15,79	19,07	23,72	27,59	31,69	38,70	42,17
10	39,00	53,00	64,00	79,60	92,59	106,36	129,87	141,53	1,00	1,63	2,21	2,67	3,32	3,86	4,43	5,41	5,90	10,00	9,53	9,53	15,48	21,04	25,41	31,60	36,76	42,23	51,56	56,19
11	39,00	53,00	64,00	79,60	92,59	106,36	129,87	141,53	1,00	1,63	2,21	2,67	3,32	3,86	4,43	5,41	5,90	10,00	14,60	14,60	23,73	32,25	38,94	48,44	56,34	64,72	79,03	86,12
12	39,00	53,91	64,91	79,96	93,27	107,78	132,65	144,99	0,91	1,48	2,04	2,46	3,03	3,54	4,09	5,03	5,50	10,00	4,03	4,03	5,95	8,23	9,91	12,21	14,24	16,46	20,25	22,14
14	39,00	53,00	64,00	79,60	92,59	106,36	129,87	141,53	1,00	1,63	2,21	2,67	3,32	3,86	4,43	5,41	5,90	10,00	9,69	9,69	15,75	21,41	25,85	32,15	37,40	42,96	52,45	57,16
15	39,00	53,00	64,00	79,60	92,59	106,36	129,87	141,53	0,97	1,57	2,13	2,57	3,20	3,72	4,28	5,22	5,69	10,00	7,36	7,36	11,55	15,70	18,95	23,57	27,42	31,50	38,46	41,91
16	39,00	53,00	64,00	79,60	92,59	106,36	129,87	141,53	0,97	1,58	2,15	2,60	3,23	3,76	4,32	5,27	5,74	10,00	8,01	8,01	12,68	17,24	20,81	25,89	30,11	34,59	42,23	46,03
17	39,00	53,00	64,00	79,60	92,59	106,36	129,87	141,53	1,00	1,63	2,21	2,67	3,32	3,86	4,43	5,41	5,90	10,00	14,88	14,88	24,17	32,85	39,67	49,34	57,39	65,92	80,49	87,72
18	39,00	53,00	64,00	79,60	92,59	106,36	129,87	141,53	1,00	1,63	2,21	2,67	3,32	3,86	4,43	5,41	5,90	10,00	12,35	12,35	20,07	27,27	32,93	40,96	47,64	54,73	66,82	72,82
20	40,28	64,08	80,74	102,32	119,06	136,08	163,76	176,94	0,99	1,65	2,63	3,31	4,20	4,89	5,59	6,72	7,26	10,00	9,39	9,39	15,52	24,69	31,10	39,42	45,87	52,43	63,09	68,17
20'	41,37	73,47	94,93	121,58	141,51	161,28	192,50	206,98	1,00	1,72	3,06	3,96	5,07	5,90	6,72	8,02	8,62	10,00	11,36	11,36	19,59	34,79	44,95	57,57	67,01	76,37	91,15	98,01
21	41,37	73,47	94,93	121,58	141,51	161,28	192,50	206,98	0,99	1,71	3,03	3,92	5,02	5,84	6,66	7,95	8,54	10,00	9,22	9,22	15,75	27,96	36,13	46,27	53,86	61,38	73,27	78,78
22	41,37	73,47	94,93	121,58	141,51	161,28	192,50	206,98	1,00	1,72	3,06	3,96	5,07	5,90	6,72	8,02	8,62	10,00	11,92	11,92	20,55	36,50	47,16	60,39	70,30	80,12	95,62	102,82
23	41,37	73,47	94,93	121,58	141,51	161,28	192,50	206,98	1,00	1,72	3,06	3,96	5,07	5,90	6,72	8,02	8,62	10,00	15,35	15,35	26,46	46,99	60,71	77,75	90,50	103,14	123,11	132,37

Tabla 73.- Intensidad de precipitación para las cuencas de la alternativa T-1-S-1

CUENCA	2.2.2 INTENSIDAD DE PRECIPITACIÓN – I (T,tc)																									
	INTENSIDAD MEDIA DIARIA DE PRECIPITACIÓN CORREGIDA – Id																		FACTOR DE INTENSIDAD – F int			I (T, tc)							
	PRECIPITACIÓN DIARIA – Pd (mm)								FACTOR CORRECTOR	Id (mm/h)									FACTOR TORRENCIALIDAD – Fa		F int	(mm/h)							
	T = 2	T = 5	T = 10	T = 25	T = 50	T = 100	T = 300	T = 500	K_A	T = 2	T = 5	T = 10	T = 25	T = 50	T = 100	T = 300	T = 500		(I_1 / I_d)	Fa		T = 2	T = 5	T = 10	T = 25	T = 50	T = 100	T = 300	T = 500
1	39,00	53,00	64,00	79,60	92,59	106,36	129,87	141,53	1,00	1,63	2,21	2,67	3,32	3,86	4,43	5,41	5,90		10,00	19,38	19,38	31,50	42,81	51,69	64,29	74,78	85,90	104,89	114,31
2	39,00	53,00	64,00	79,60	92,59	106,36	129,87	141,53	1,00	1,63	2,21	2,67	3,32	3,86	4,43	5,41	5,90		10,00	10,92	10,92	17,74	24,11	29,12	36,21	42,12	48,39	59,08	64,39
3	39,00	53,00	64,00	79,60	92,59	106,36	129,87	141,53	1,00	1,63	2,21	2,67	3,32	3,86	4,43	5,41	5,90		10,00	13,24	13,24	21,52	29,24	35,31	43,92	51,09	58,69	71,66	78,09
4	39,00	53,00	64,00	79,60	92,59	106,36	129,87	141,53	1,00	1,63	2,21	2,67	3,32	3,86	4,43	5,41	5,90		10,00	19,10	19,10	31,03	42,17	50,93	63,34	73,68	84,63	103,34	112,62
5	39,00	53,00	64,00	79,60	92,59	106,36	129,87	141,53	1,00	1,63	2,21	2,67	3,32	3,86	4,43	5,41	5,90		10,00	20,80	20,80	33,80	45,93	55,46	68,98	80,24	92,17	112,54	122,65
6	39,00	53,00	64,00	79,60	92,59	106,36	129,87	141,53	1,00	1,63	2,21	2,67	3,32	3,86	4,43	5,41	5,90		10,00	16,45	16,45	26,74	36,34	43,88	54,58	63,48	72,92	89,04	97,04
7	39,00	53,00	64,00	79,60	92,59	106,36	129,87	141,53	1,00	1,63	2,21	2,67	3,32	3,86	4,43	5,41	5,90		10,00	18,11	18,11	29,43	40,00	48,30	60,07	69,88	80,27	98,01	106,81
8	39,00	53,00	64,00	79,60	92,59	106,36	129,87	141,53	0,98	1,59	2,16	2,61	3,24	3,77	4,33	5,29	5,76		10,00	8,92	8,92	14,16	19,25	23,25	28,91	33,63	38,63	47,17	51,40
9	39,00	53,00	64,00	79,60	92,59	106,36	129,87	141,53	1,00	1,63	2,21	2,67	3,32	3,86	4,43	5,41	5,90		10,00	13,17	13,17	21,40	29,09	35,13	43,69	50,82	58,37	71,28	77,68
9'	39,00	53,00	64,00	79,60	92,59	106,36	129,87	141,53	0,95	1,54	2,10	2,53	3,15	3,66	4,21	5,14	5,60		10,00	6,92	6,92	10,67	14,50	17,51	21,78	25,33	29,10	35,53	38,72
10	39,00	53,00	64,00	79,60	92,59	106,36	129,87	141,53	1,00	1,62	2,20	2,66	3,31	3,85	4,42	5,40	5,88		10,00	8,86	8,86	14,36	19,52	23,57	29,31	34,09	39,17	47,82	52,12
11	39,00	53,00	64,00	79,60	92,59	106,36	129,87	141,53	1,00	1,63	2,21	2,67	3,32	3,86	4,43	5,41	5,90		10,00	12,27	12,27	19,94	27,09	32,72	40,69	47,33	54,37	66,39	72,35
12'	39,00	53,00	64,00	79,60	92,59	106,36	129,87	141,53	1,00	1,63	2,21	2,67	3,32	3,86	4,43	5,41	5,90		10,00	16,12	16,12	26,20	35,60	42,99	53,47	62,19	71,44	87,23	95,07
13	39,00	53,00	64,00	79,60	92,59	106,36	129,87	141,53	0,95	1,55	2,10	2,54	3,16	3,67	4,22	5,15	5,61		10,00	6,74	6,74	10,43	14,18	17,12	21,29	24,77	28,45	34,74	37,86
14	39,00	53,00	64,00	79,60	92,59	106,36	129,87	141,53	0,97	1,58	2,14	2,59	3,22	3,74	4,30	5,25	5,72		10,00	7,42	7,42	11,70	15,91	19,21	23,89	27,79	31,92	38,97	42,47
15	39,00	53,00	64,00	79,60	92,59	106,36	129,87	141,53	0,99	1,61	2,18	2,64	3,28	3,82	4,38	5,35	5,83		10,00	10,46	10,46	16,81	22,85	27,59	34,31	39,91	45,85	55,98	61,01
17	40,24	64,02	80,66	102,22	118,95	135,95	163,61	176,78	0,98	1,65	2,62	3,30	4,19	4,87	5,57	6,70	7,24		10,00	9,13	9,13	15,06	23,95	30,18	38,24	44,50	50,86	61,21	66,14
17'	41,37	73,47	94,93	121,58	141,51	161,28	192,50	206,98	1,00	1,72	3,06	3,96	5,07	5,90	6,72	8,02	8,62		10,00	11,27	11,27	19,43	34,51	44,59	57,10	66,46	75,75	90,41	97,21
18	41,37	73,47	94,93	121,58	141,51	161,28	192,50	206,98	0,99	1,71	3,03	3,92	5,02	5,84	6,66	7,95	8,54		10,00	9,19	9,19	15,69	27,87	36,01	46,12	53,68	61,18	73,02	78,51
19	41,37	73,47	94,93	121,58	141,51	161,28	192,50	206,98	1,00	1,72	3,06	3,96	5,07	5,90	6,72	8,02	8,62		10,00	11,92	11,92	20,55	36,50	47,16	60,39	70,30	80,12	95,62	102,82
20	41,37	73,47	94,93	121,58	141,51	161,28	192,50	206,98	1,00	1,72	3,06	3,96	5,07	5,90	6,72	8,02	8,62		10,00	15,35	15,35	26,46	46,99	60,71	77,75	90,50	103,14	123,11	132,37

Tabla 74.- Intensidad de precipitación para las cuencas de la alternativa T-1-S-2

4.4.5.2 Intensidad de precipitación en los Ramales del Tramo 1

En la tabla siguiente se calcula la intensidad de precipitación I (T, tc) para cada una de las cuencas de los Ramales del Tramo 1 (Ejes 2 y 72).

CUENCA	2.2.2 INTENSIDAD DE PRECIPITACIÓN – I (T,tc)																							
	INTENSIDAD MEDIA DIARIA DE PRECIPITACIÓN CORREGIDA – Id																FACTOR DE INTENSIDAD – F int			I (T, tc)				
	PRECIPITACIÓN DIARIA – Pd (mm)								FACTOR CORRECTOR	Id (mm/h)									FACTOR TORRENCIALIDAD – Fa		F int	(mm/h)							
	T = 2	T = 5	T = 10	T = 25	T = 50	T = 100	T = 300	T = 500	K_A	T = 2	T = 5	T = 10	T = 25	T = 50	T = 100	T = 300	T = 500	(I_1 / I_d)	Fa		T = 2	T = 5	T = 10	T = 25	T = 50	T = 100	T = 300	T = 500
R1-1	39,00	53,00	64,00	79,60	92,59	106,36	129,87	141,53	1,00	1,63	2,21	2,67	3,32	3,86	4,43	5,41	5,90	10,00	17,20	17,20	27,95	37,98	45,86	57,04	66,35	76,21	93,06	101,42
R1-2	39,00	53,00	64,00	79,60	92,59	106,36	129,87	141,53	1,00	1,63	2,21	2,67	3,32	3,86	4,43	5,41	5,90	10,00	18,27	18,27	29,69	40,34	48,72	60,59	70,48	80,96	98,85	107,73
R1-3	39,00	53,00	64,00	79,60	92,59	106,36	129,87	141,53	1,00	1,63	2,21	2,67	3,32	3,86	4,43	5,41	5,90	10,00	15,73	15,73	25,56	34,74	41,95	52,17	60,69	69,71	85,12	92,77
R1-4	39,00	53,00	64,00	79,60	92,59	106,36	129,87	141,53	1,00	1,63	2,21	2,67	3,32	3,86	4,43	5,41	5,90	10,00	16,85	16,85	27,38	37,21	44,93	55,88	65,00	74,67	91,18	99,36
R1-5	39,00	53,00	64,00	79,60	92,59	106,36	129,87	141,53	1,00	1,63	2,21	2,67	3,32	3,86	4,43	5,41	5,90	10,00	16,30	16,30	26,48	35,99	43,46	54,05	62,88	72,23	88,19	96,11
R1-6	39,00	53,00	64,00	79,60	92,59	106,36	129,87	141,53	0,96	1,56	2,11	2,55	3,18	3,69	4,24	5,18	5,65	10,00	7,01	7,01	10,91	14,82	17,90	22,26	25,90	29,75	36,32	39,59
R1-7	39,00	53,00	64,00	79,60	92,59	106,36	129,87	141,53	1,00	1,63	2,21	2,67	3,32	3,86	4,43	5,41	5,90	10,00	14,96	14,96	24,31	33,04	39,90	49,63	57,73	66,31	80,97	88,24
R1-8	39,00	53,00	64,00	79,60	92,59	106,36	129,87	141,53	1,00	1,63	2,21	2,67	3,32	3,86	4,43	5,41	5,90	10,00	24,90	24,90	40,46	54,98	66,39	82,58	96,05	110,34	134,73	146,82
R1-9	39,00	53,00	64,00	79,60	92,59	106,36	129,87	141,53	1,00	1,63	2,21	2,67	3,32	3,86	4,43	5,41	5,90	10,00	17,04	17,04	27,70	37,64	45,45	56,53	65,76	75,54	92,23	100,51
R1-10	39,00	53,00	64,00	79,60	92,59	106,36	129,87	141,53	1,00	1,63	2,21	2,67	3,32	3,86	4,43	5,41	5,90	10,00	13,64	13,64	22,17	30,13	36,38	45,24	52,63	60,46	73,82	80,45
R1-11	39,00	53,00	64,00	79,60	92,59	106,36	129,87	141,53	0,98	1,59	2,16	2,61	3,25	3,78	4,34	5,30	5,78	10,00	8,45	8,45	13,45	18,28	22,07	27,45	31,93	36,68	44,79	48,81
R1-12	39,00	53,00	64,00	79,60	92,59	106,36	129,87	141,53	1,00	1,63	2,21	2,67	3,32	3,86	4,43	5,41	5,90	10,00	9,23	9,23	15,00	20,39	24,62	30,62	35,62	40,91	49,96	54,44
R1-13	39,00	53,00	64,00	79,60	92,59	106,36	129,87	141,53	1,00	1,63	2,21	2,67	3,32	3,86	4,43	5,41	5,90	10,00	13,03	13,03	21,17	28,76	34,73	43,20	50,25	57,72	70,48	76,81
R1-14	39,00	53,00	64,00	79,60	92,59	106,36	129,87	141,53	0,99	1,60	2,18	2,63	3,27	3,80	4,37	5,33	5,81	10,00	8,37	8,37	13,41	18,22	22,00	27,36	31,83	36,56	44,65	48,66
R1-15	39,00	53,00	64,00	79,60	92,59	106,36	129,87	141,53	1,00	1,63	2,21	2,67	3,32	3,86	4,43	5,41	5,90	10,00	15,20	15,20	24,70	33,56	40,53	50,41	58,63	67,36	82,24	89,63
R1-16	39,00	53,00	64,00	79,60	92,59	106,36	129,87	141,53	1,00	1,63	2,21	2,67	3,32	3,86	4,43	5,41	5,90	10,00	18,63	18,63	30,28	41,14	49,68	61,79	71,88	82,57	100,82	109,87
R1-17	39,00	53,00	64,00	79,60	92,59	106,36	129,87	141,53	1,00	1,63	2,21	2,67	3,32	3,86	4,43	5,41	5,90	10,00	20,22	20,22	32,86	44,66	53,93	67,07	78,02	89,62	109,43	119,26
R1-18	39,00	53,00	64,00	79,60	92,59	106,36	129,87	141,53	1,00	1,63	2,21	2,67	3,32	3,86	4,43	5,41	5,90	10,00	20,08	20,08	32,63	44,35	53,55	66,61	77,48	89,00	108,67	118,43
R1-19	39,00	53,00	64,00	79,60	92,59	106,36	129,87	141,53	1,00	1,63	2,21	2,67	3,32	3,86	4,43	5,41	5,90	10,00	12,86	12,86	20,90	28,41	34,30	42,66	49,63	57,01	69,61	75,86
R1-20	39,00	53,00	64,00	79,60	92,59	106,36	129,87	141,53	1,00	1,63	2,21	2,67	3,32	3,86	4,43	5,41	5,90	10,00	18,90	18,90	30,71	41,73	50,39	62,68	72,91	83,75	102,26	111,44
R1-21	39,00	53,00	64,00	79,60	92,59	106,36	129,87	141,53	1,00	1,63	2,21	2,67	3,32	3,86	4,43	5,41	5,90	10,00	28,65	28,65	46,56	63,27	76,40	95,03	110,54	126,97	155,04	168,96
R1-22	39,00	53,00	64,00	79,60	92,59	106,36	129,87	141,53	1,00	1,63	2,21	2,67	3,32	3,86	4,43	5,41	5,90	10,00	31,59	31,59	51,33	69,76	84,23	104,76	121,86	139,98	170,93	186,27
R1-23	39,00	53,00	64,00	79,60	92,59	106,36	129,87	141,53	1,00	1,63	2,21	2,67	3,32	3,86	4,43	5,41	5,90	10,00	22,56	22,56	36,66	49,82	60,16	74,82	87,03	99,97	122,07	133,03

Tabla 75.- Intensidad de precipitación para las cuencas de la alternativa T-2-S-1

4.4.5.3 Intensidad de precipitación en el Tramo 2

En las tablas siguientes se calcula la intensidad de precipitación I (T, tc) para cada una de las cuencas de las alternativas T-2-S-1 (Eje 125), T-2-S-2 (Eje 122) y T-2-S-3 (Eje 158).

En el caso de la alternativa T-2-S-1 (Eje 125) no se incluyen las cuencas 2, 7 y 24 porque su superficie superior a 50 km^2 no siendo de aplicación el Método Racional.

Así mismo, en la alternativa T-2-S-2 (Eje 122) no se incluyen las cuencas 2, 7 y 20 porque su superficie superior a 50 km^2 no siendo de aplicación el Método Racional.

Por último, en la alternativa T-2-S-3 (Eje 158) no se incluyen las cuencas 2, 7 y 16 porque su superficie superior a 50 km^2 no siendo de aplicación el Método Racional.

CUENCA	2.2.2 INTENSIDAD DE PRECIPITACIÓN – I (T,tc)																									
	INTENSIDAD MEDIA DIARIA DE PRECIPITACIÓN CORREGIDA – Id																		FACTOR DE INTENSIDAD – F int			I (T, tc)							
	PRECIPITACIÓN DIARIA – Pd (mm)								FACTOR CORRECTOR	Id (mm/h)									FACTOR TORRENCIALIDAD – Fa		F int	(mm/h)							
	T = 2	T = 5	T = 10	T = 25	T = 50	T = 100	T = 300	T = 500	K_A	T = 2	T = 5	T = 10	T = 25	T = 50	T = 100	T = 300	T = 500		(I_1 / I_d)	Fa		T = 2	T = 5	T = 10	T = 25	T = 50	T = 100	T = 300	T = 500
1	41,37	73,47	94,93	121,58	141,51	161,28	192,50	206,98	1,00	1,72	3,06	3,96	5,07	5,90	6,72	8,02	8,62		10,00	13,30	13,30	22,92	40,71	52,60	67,36	78,40	89,36	106,66	114,68
3	39,66	59,41	73,32	91,56	106,73	122,76	149,50	162,48	0,99	1,63	2,44	3,01	3,76	4,38	5,04	6,14	6,67		10,00	8,30	8,30	13,52	20,26	25,00	31,22	36,39	41,85	50,97	55,40
4	39,01	54,05	65,08	80,11	93,47	108,07	133,10	145,52	0,92	1,50	2,08	2,50	3,08	3,60	4,16	5,12	5,60		10,00	5,12	5,12	7,69	10,65	12,82	15,79	18,42	21,30	26,23	28,67
5	39,03	54,10	65,14	80,19	93,56	108,20	133,29	145,74	0,92	1,50	2,07	2,50	3,07	3,59	4,15	5,11	5,58		10,00	5,04	5,04	7,54	10,45	12,59	15,49	18,08	20,90	25,75	28,16
6	42,10	64,67	80,11	100,13	116,33	135,94	169,71	186,54	0,98	1,72	2,64	3,27	4,08	4,74	5,54	6,92	7,61		10,00	11,75	11,75	20,17	30,99	38,39	47,98	55,74	65,14	81,32	89,39
8	44,32	72,79	91,64	115,46	133,67	156,53	196,51	216,53	0,92	1,70	2,80	3,53	4,44	5,14	6,02	7,56	8,33		10,00	5,13	5,13	8,75	14,37	18,09	22,79	26,39	30,90	38,79	42,74
9	43,99	72,00	90,54	113,97	131,84	153,89	192,86	212,42	0,95	1,74	2,84	3,57	4,50	5,20	6,07	7,61	8,38		10,00	5,96	5,96	10,35	16,94	21,30	26,81	31,01	36,20	45,37	49,97
10	40,90	64,62	80,33	100,18	114,91	129,52	159,16	174,42	1,00	1,70	2,69	3,35	4,17	4,79	5,40	6,63	7,27		10,00	18,60	18,60	31,70	50,09	62,27	77,65	89,07	100,40	123,37	135,20
11	40,90	64,62	80,33	100,18	114,91	129,52	159,16	174,42	1,00	1,70	2,69	3,35	4,17	4,79	5,40	6,63	7,27		10,00	16,16	16,16	27,53	43,50	54,08	67,44	77,36	87,19	107,14	117,42
12	40,90	64,62	80,33	100,18	114,91	129,52	159,16	174,42	1,00	1,70	2,69	3,35	4,17	4,79	5,40	6,63	7,27		10,00	20,63	20,63	35,15	55,54	69,04	86,10	98,76	111,32	136,80	149,91
13	40,90	64,62	80,33	100,18	114,91	129,52	159,16	174,42	1,00	1,70	2,69	3,35	4,17	4,79	5,40	6,63	7,27		10,00	15,86	15,86	27,03	42,71	53,10	66,22	75,95	85,61	105,20	115,29
14	40,90	64,62	80,33	100,18	114,91	129,52	159,16	174,42	1,00	1,70	2,69	3,35	4,17	4,79	5,40	6,63	7,27		10,00	16,76	16,76	28,56	45,12	56,09	69,95	80,23	90,43	111,13	121,79
15	40,90	64,62	80,33	100,18	114,91	129,52	159,16	174,42	1,00	1,70	2,69	3,35	4,17	4,79	5,40	6,63	7,27		10,00	14,49	14,49	24,70	39,03	48,51	60,50	69,40	78,22	96,12	105,34
16	40,90	64,62	80,33	100,18	114,91	129,52	159,16	174,42	1,00	1,70	2,69	3,35	4,17	4,79	5,40	6,63	7,27		10,00	16,93	16,93	28,86	45,59	56,68	70,68	81,08	91,39	112,30	123,07
17	43,95	71,90	90,40	113,79	131,61	153,57	192,41	211,91	0,94	1,72	2,81	3,53	4,44	5,14	6,00	7,51	8,27		10,00	5,63	5,63	9,66	15,80	19,87	25,01	28,93	33,75	42,29	46,57
18	41,03	64,93	80,75	100,75	115,61	130,53	160,56	176,00	0,97	1,66	2,63	3,27	4,08	4,69	5,29	6,51	7,13		10,00	8,68	8,68	14,43	22,83	28,40	35,43	40,65	45,90	56,46	61,89
19	40,90	64,62	80,33	100,18	114,91	129,52	159,16	174,42	1,00	1,70	2,69	3,35	4,17	4,79	5,40	6,63	7,27		10,00	12,57	12,57	21,43	33,85	42,08	52,48	60,20	67,86	83,38	91,38
20	40,90	64,62	80,33	100,18	114,91	129,52	159,16	174,42	1,00	1,70	2,69	3,35	4,17	4,79	5,40	6,63	7,27		10,00	16,72	16,72	28,49	45,01	55,96	69,78	80,04	90,22	110,87	121,50
21	40,90	64,62	80,33	100,18	114,91	129,52	159,16	174,42	1,00	1,70	2,69	3,35	4,17	4,79	5,40	6,63	7,27		10,00	17,11	17,11	29,15	46,06	57,25	71,40	81,90	92,31	113,44	124,31
22	42,05	67,41	84,43	106,11	122,49	140,75	173,67	190,15	0,91	1,60	2,57	3,22	4,04	4,67	5,36	6,62	7,25		10,00	5,02	5,02	8,05	12,90	16,15	20,30	23,44	26,93	33,23	36,38
23	41,00	66,49	84,35	106,91	123,64	140,26	166,48	178,65	1,00	1,71	2,77	3,51	4,45	5,15	5,84	6,94	7,44		10,00	15,43	15,43	26,36	42,75	54,23	68,73	79,49	90,17	107,03	114,85
25	41,00	66,49	84,35	106,91	123,64	140,26	166,48	178,65	1,00	1,71	2,77	3,51	4,45	5,15	5,84	6,94	7,44		10,00	16,46	16,46	28,12	45,61	57,86	73,34	84,81	96,21	114,20	122,55
26	41,00	66,49	84,35	106,91	123,64	140,26	166,48	178,65	1,00	1,71	2,77	3,51	4,45	5,15	5,84	6,94	7,44		10,00	15,33	15,33	26,19	42,47	53,87	68,28	78,97	89,58	106,33	114,10
27	41,00	66,49	84,35	106,91	123,64	140,26	166,48	178,65	1,00	1,71	2,77	3,51	4,45	5,15	5,84	6,94	7,44		10,00	17,95	17,95	30,66	49,72	63,07	79,94	92,45	104,88	124,48	133,58
28	41,00	66,49	84,35	106,91	123,64	140,26	166,48	178,65	1,00	1,71	2,77	3,51	4,45	5,15	5,84	6,94	7,44		10,00	18,56	18,56	31,70	51,41	65,21	82,66	95,59	108,44	128,71	138,12
29	41,00	63,53	80,20	101,89	118,41	135,19	162,39	175,31	0,97	1,66	2,57	3,24	4,11	4,78	5,46	6,56	7,08		10,00	11,34	11,34	18,78	29,10	36,74	46,67	54,24	61,92	74,38	80,30
30	38,59	54,05	66,28	84,11	98,53	113,83	140,00	152,97	0,90	1,45	2,03	2,49	3,17	3,71	4,28	5,27	5,76		10,00	3,90	3,90	5,67	7,94	9,73	12,35	14,47	16,72	20,56	22,47
31	41,00	66,49	84,35	106,91	123,64	140,26	166,48	178,65	1,00	1,71	2,77	3,51	4,45	5,15	5,84	6,94	7,44		10,00	19,50	19,50	33,31	54,01	68,52	86,85	100,44	113,94	135,24	145,13
32	41,00	66,49	84,35	106,91	123,64	140,26	166,48	178,65	1,00	1,71	2,77	3,51	4,45	5,15	5,84	6,94	7,44		10,00	24,90	24,90	42,54	68,99	87,52	110,93	128,29	145,53	172,74	185,37

Tabla 76.- Intensidad de precipitación para las cuencas de la alternativa T-2-S-1

CUENCA	2.2.2 INTENSIDAD DE PRECIPITACIÓN – I (T,tc)																									
	INTENSIDAD MEDIA DIARIA DE PRECIPITACIÓN CORREGIDA – Id																	FACTOR DE INTENSIDAD – F int			I (T, tc)					
	PRECIPITACIÓN DIARIA – Pd (mm)								FACTOR CORRECTOR	Id (mm/h)								FACTOR TORRENCIALIDAD – Fa		F int	(mm/h)					
	T = 2	T = 5	T = 10	T = 25	T = 50	T = 100	T = 300	T = 500	K_A	T = 2	T = 5	T = 10	T = 25	T = 50	T = 100	T = 300	T = 500	(I_1 / I_d)	Fa		T = 2	T = 5	T = 10	T = 25	T = 50	T = 100	T = 300	T = 500
1	41,37	73,47	94,93	121,58	141,51	161,28	192,50	206,98	1,00	1,72	3,06	3,96	5,07	5,90	6,72	8,02	8,62	10,00	13,30	13,30	22,92	40,71	52,60	67,36	78,40	89,36	106,66	114,68
3	39,66	59,41	73,32	91,56	106,73	122,76	149,50	162,48	0,99	1,63	2,44	3,01	3,76	4,38	5,04	6,14	6,67	10,00	8,30	8,30	13,52	20,26	25,00	31,22	36,39	41,85	50,97	55,40
4	39,01	54,05	65,08	80,11	93,47	108,07	133,10	145,52	0,92	1,50	2,08	2,50	3,08	3,60	4,16	5,12	5,60	10,00	5,12	5,12	7,69	10,65	12,82	15,79	18,42	21,30	26,23	28,67
5	39,03	54,10	65,14	80,19	93,56	108,20	133,29	145,74	0,92	1,50	2,07	2,50	3,07	3,59	4,15	5,11	5,58	10,00	5,04	5,04	7,54	10,45	12,59	15,49	18,08	20,90	25,75	28,16
6	42,10	64,67	80,11	100,13	116,33	135,94	169,71	186,54	0,98	1,72	2,64	3,27	4,08	4,74	5,54	6,92	7,61	10,00	11,75	11,75	20,17	30,99	38,39	47,98	55,74	65,14	81,32	89,39
8	43,97	71,96	90,49	113,91	131,77	153,79	192,72	212,26	0,92	1,69	2,76	3,47	4,37	5,05	5,90	7,39	8,14	10,00	4,93	4,93	8,31	13,59	17,09	21,51	24,89	29,04	36,40	40,09
9	43,83	71,61	90,00	113,24	130,95	152,61	191,09	210,42	0,95	1,73	2,82	3,55	4,46	5,16	6,01	7,53	8,29	10,00	5,62	5,62	9,71	15,87	19,94	25,09	29,01	33,81	42,34	46,62
10	40,90	64,62	80,33	100,18	114,91	129,52	159,16	174,42	1,00	1,70	2,69	3,35	4,17	4,79	5,40	6,63	7,27	10,00	11,53	11,53	19,65	31,05	38,60	48,14	55,21	62,23	76,47	83,81
11	43,46	70,72	88,78	111,59	128,92	149,69	187,05	205,87	0,93	1,69	2,75	3,45	4,33	5,01	5,81	7,26	7,99	10,00	5,08	5,08	8,57	13,95	17,50	22,00	25,42	29,52	36,88	40,59
12	40,90	64,62	80,33	100,18	114,91	129,52	159,16	174,42	1,00	1,70	2,69	3,35	4,17	4,79	5,40	6,63	7,27	10,00	12,62	12,62	21,51	33,98	42,24	52,68	60,43	68,11	83,70	91,72
13	40,99	64,83	80,63	100,58	115,40	130,23	160,14	175,53	0,96	1,64	2,60	3,23	4,03	4,63	5,22	6,42	7,04	10,00	7,37	7,37	12,11	19,16	23,82	29,72	34,10	38,48	47,32	51,86
14	40,90	64,62	80,33	100,18	114,91	129,52	159,16	174,42	1,00	1,70	2,69	3,35	4,17	4,79	5,40	6,63	7,27	10,00	19,91	19,91	33,92	53,60	66,62	83,09	95,31	107,42	132,01	144,66
15	40,90	64,62	80,33	100,18	114,91	129,52	159,16	174,42	1,00	1,70	2,69	3,34	4,16	4,78	5,38	6,61	7,25	10,00	11,19	11,19	19,01	30,04	37,34	46,57	53,42	60,21	73,98	81,08
16	40,90	64,62	80,33	100,18	114,91	129,52	159,16	174,42	1,00	1,70	2,69	3,35	4,17	4,79	5,40	6,63	7,27	10,00	14,98	14,98	25,53	40,34	50,14	62,53	71,73	80,85	99,35	108,88
17	40,90	64,62	80,33	100,18	114,91	129,52	159,16	174,42	1,00	1,70	2,69	3,35	4,17	4,79	5,40	6,63	7,27	10,00	16,68	16,68	28,42	44,90	55,82	69,62	79,85	90,00	110,60	121,21
18	42,07	67,45	84,48	106,18	122,57	140,89	173,90	190,43	0,92	1,60	2,57	3,22	4,05	4,67	5,37	6,63	7,26	10,00	5,07	5,07	8,14	13,04	16,34	20,54	23,71	27,25	33,63	36,83
19	41,00	66,49	84,35	106,91	123,64	140,26	166,48	178,65	1,00	1,71	2,77	3,51	4,45	5,15	5,84	6,94	7,44	10,00	15,69	15,69	26,81	43,48	55,15	69,91	80,84	91,71	108,86	116,81
21	41,00	66,49	84,35	106,91	123,64	140,26	166,48	178,65	1,00	1,71	2,77	3,51	4,45	5,15	5,84	6,94	7,44	10,00	17,59	17,59	30,04	48,72	61,81	78,34	90,60	102,77	121,99	130,90
22	41,00	66,49	84,35	106,91	123,64	140,26	166,48	178,65	0,99	1,70	2,76	3,50	4,43	5,13	5,81	6,90	7,41	10,00	10,02	10,02	17,03	27,62	35,04	44,41	51,36	58,26	69,15	74,21
23	41,00	66,49	84,35	106,91	123,64	140,26	166,48	178,65	1,00	1,71	2,77	3,51	4,45	5,15	5,84	6,94	7,44	10,00	16,39	16,39	28,00	45,40	57,60	73,00	84,43	95,78	113,68	121,99
24	41,00	66,49	84,35	106,91	123,64	140,26	166,48	178,65	1,00	1,71	2,77	3,51	4,45	5,15	5,84	6,94	7,44	10,00	14,10	14,10	24,08	39,05	49,54	62,79	72,62	82,38	97,78	104,92
25	41,00	63,02	79,50	101,04	117,52	134,32	161,70	174,74	0,95	1,62	2,50	3,15	4,00	4,66	5,32	6,41	6,93	10,00	8,01	8,01	13,02	20,02	25,25	32,09	37,33	42,67	51,36	55,50
26	38,99	54,55	67,08	85,24	99,93	115,53	142,24	155,47	0,90	1,46	2,04	2,51	3,19	3,74	4,33	5,33	5,82	10,00	3,61	3,61	5,28	7,38	9,08	11,53	13,52	15,63	19,25	21,04
27	41,00	66,49	84,35	106,91	123,64	140,26	166,48	178,65	1,00	1,71	2,77	3,51	4,45	5,15	5,84	6,94	7,44	10,00	19,50	19,50	33,31	54,01	68,52	86,85	100,44	113,94	135,24	145,13
28	41,00	66,49	84,35	106,91	123,64	140,26	166,48	178,65	1,00	1,71	2,77	3,51	4,45	5,15	5,84	6,94	7,44	10,00	24,90	24,90	42,54	68,99	87,52	110,93	128,29	145,53	172,74	185,37

Tabla 77.- Intensidad de precipitación para las cuencas de la alternativa T-2-S-2

CUENCA	2.2.2 INTENSIDAD DE PRECIPITACIÓN – I (T,tc)																							
	INTENSIDAD MEDIA DIARIA DE PRECIPITACIÓN CORREGIDA – Id																		FACTOR DE INTENSIDAD – F int		I (T, tc)					
	PRECIPITACIÓN DIARIA – Pd (mm)								FACTOR CORRECTOR	Id (mm/h)									FACTOR TORRENCIALIDAD – Fa		(mm/h)					
	T = 2	T = 5	T = 10	T = 25	T = 50	T = 100	T = 300	T = 500	K_A	T = 2	T = 5	T = 10	T = 25	T = 50	T = 100	T = 300	T = 500		(I_1 / I_d)	Fa	T = 2	T = 5	T = 10	T = 25	T = 50	T = 100	T = 300	T = 500
1	41,37	73,47	94,93	121,58	141,51	161,28	192,50	206,98	1,00	1,72	3,06	3,96	5,07	5,90	6,72	8,02	8,62		10,00	13,30	22,92	40,71	52,60	67,36	78,40	89,36	106,66	114,68
3	39,66	59,41	73,32	91,56	106,73	122,76	149,50	162,48	0,99	1,63	2,44	3,01	3,76	4,38	5,04	6,14	6,67		10,00	8,30	13,52	20,26	25,00	31,22	36,39	41,85	50,97	55,40
4	39,01	54,05	65,08	80,11	93,47	108,07	133,10	145,52	0,92	1,50	2,08	2,50	3,08	3,60	4,16	5,12	5,60		10,00	5,12	7,69	10,65	12,82	15,79	18,42	21,30	26,23	28,67
5	39,03	54,10	65,14	80,19	93,56	108,20	133,29	145,74	0,92	1,50	2,07	2,50	3,07	3,59	4,15	5,11	5,58		10,00	5,04	7,54	10,45	12,59	15,49	18,08	20,90	25,75	28,16
6	42,11	64,70	80,14	100,17	116,38	136,00	169,79	186,63	0,98	1,72	2,64	3,27	4,09	4,75	5,55	6,93	7,61		10,00	11,75	20,18	31,01	38,41	48,01	55,78	65,18	81,38	89,45
8	43,75	71,43	89,76	112,92	130,55	152,03	190,29	209,52	0,92	1,67	2,73	3,43	4,32	4,99	5,81	7,28	8,01		10,00	4,78	8,00	13,06	16,40	20,64	23,86	27,79	34,78	38,29
9	43,56	70,98	89,14	112,08	129,52	150,55	188,24	207,21	0,94	1,71	2,79	3,50	4,40	5,09	5,91	7,39	8,14		10,00	5,28	9,04	14,73	18,50	23,26	26,88	31,25	39,07	43,01
10	43,08	69,84	87,55	109,93	126,88	146,76	182,99	201,29	0,93	1,66	2,70	3,38	4,25	4,90	5,67	7,07	7,78		10,00	4,78	7,95	12,89	16,16	20,29	23,42	27,08	33,77	37,15
11	40,95	64,75	80,51	100,42	115,20	129,94	159,74	175,08	0,95	1,62	2,56	3,18	3,96	4,55	5,13	6,30	6,91		10,00	6,61	10,68	16,89	21,00	26,19	30,05	33,89	41,67	45,67
12	40,90	64,62	80,33	100,18	114,91	129,52	159,16	174,42	1,00	1,70	2,69	3,35	4,17	4,79	5,40	6,63	7,27		10,00	13,06	22,25	35,15	43,70	54,50	62,51	70,46	86,58	94,88
13	40,90	64,62	80,33	100,18	114,91	129,52	159,16	174,42	0,99	1,68	2,65	3,30	4,11	4,72	5,32	6,54	7,16		10,00	8,92	14,98	23,67	29,42	36,69	42,09	47,44	58,30	63,89
14	40,90	64,62	80,33	100,18	114,91	129,52	159,16	174,42	0,98	1,67	2,64	3,28	4,09	4,69	5,29	6,50	7,12		10,00	10,82	18,06	28,54	35,48	44,24	50,75	57,20	70,29	77,03
15	41,95	67,24	84,25	105,91	122,23	140,25	172,68	188,87	0,91	1,59	2,55	3,20	4,02	4,64	5,33	6,56	7,17		10,00	4,82	7,68	12,31	15,42	19,38	22,37	25,67	31,60	34,57
17	41,00	66,49	84,35	106,91	123,64	140,26	166,48	178,65	1,00	1,71	2,77	3,51	4,45	5,15	5,84	6,94	7,44		10,00	13,30	22,72	36,85	46,75	59,25	68,52	77,73	92,26	99,01
18	41,00	66,49	84,35	106,91	123,64	140,26	166,48	178,65	1,00	1,71	2,77	3,51	4,45	5,15	5,84	6,94	7,44		10,00	17,49	29,87	48,44	61,45	77,89	90,08	102,19	121,29	130,15
19	41,00	66,49	84,35	106,91	123,64	140,26	166,48	178,65	1,00	1,71	2,77	3,51	4,45	5,15	5,84	6,94	7,44		10,00	14,17	24,20	39,25	49,79	63,11	72,99	82,80	98,27	105,46
20	41,00	66,49	84,35	106,91	123,64	140,26	166,48	178,65	1,00	1,71	2,77	3,51	4,45	5,15	5,84	6,94	7,44		10,00	16,59	28,34	45,96	58,30	73,89	85,46	96,94	115,07	123,48
21	41,00	66,49	84,35	106,91	123,64	140,26	166,48	178,65	1,00	1,71	2,77	3,51	4,45	5,15	5,84	6,94	7,44		10,00	17,48	29,87	48,44	61,45	77,89	90,08	102,19	121,29	130,15
22	41,00	63,54	80,22	101,91	118,43	135,20	162,41	175,32	0,97	1,66	2,57	3,24	4,12	4,78	5,46	6,56	7,08		10,00	11,35	18,78	29,11	36,75	46,69	54,26	61,94	74,41	80,32
23	38,59	54,05	66,28	84,11	98,53	113,83	140,00	152,97	0,90	1,45	2,03	2,49	3,17	3,71	4,28	5,27	5,76		10,00	3,90	5,67	7,94	9,73	12,35	14,47	16,72	20,56	22,47

Tabla 78.- Intensidad de precipitación para las cuencas de la alternativa T-2-S-3

4.4.5.4 Intensidad de precipitación en el Tramo 3

En las tablas siguientes se calcula la intensidad de precipitación I (T, tc) para cada una de las cuencas de las alternativas T-3-S-1 (Eje 114) y T-3-S-2 (Eje 133).

En el caso de la alternativa T-3-S-1 (Eje 114) no se incluyen las cuencas 1 y 6 porque su superficie superior a 50 km^2 no siendo de aplicación el Método Racional.

Así mismo, en la alternativa T-3-S-2 (Eje 133) no se incluyen las cuencas 1 y 4 porque su superficie superior a 50 km^2 no siendo de aplicación el Método Racional.

CUENCA	2.2.2 INTENSIDAD DE PRECIPITACIÓN – I (T,tc)																							
	INTENSIDAD MEDIA DIARIA DE PRECIPITACIÓN CORREGIDA – Id																FACTOR DE INTENSIDAD – F int			I (T, tc)							
	PRECIPITACIÓN DIARIA – Pd (mm)								FACTOR CORRECTOR	Id (mm/h)								FACTOR TORRENCIALIDAD – Fa	F int	(mm/h)							
	T = 2	T = 5	T = 10	T = 25	T = 50	T = 100	T = 300	T = 500	K_A	T = 2	T = 5	T = 10	T = 25	T = 50	T = 100	T = 300	T = 500	(I_1 / I_d)	Fa		T = 2	T = 5	T = 10	T = 25	T = 50	T = 100	T = 300	T = 500
2	41,00	57,00	71,06	90,83	106,89	124,00	153,38	167,95	0,98	1,67	2,32	2,89	3,69	4,34	5,04	6,23	6,82	10,00	9,13	9,13	15,21	21,14	26,36	33,69	39,65	45,99	56,89	62,30
3	41,00	57,00	71,06	90,83	106,89	124,00	153,38	167,95	1,00	1,71	2,38	2,96	3,78	4,45	5,17	6,39	7,00	10,00	24,73	24,73	42,24	58,73	73,21	93,58	110,13	127,76	158,03	173,04
4	41,00	57,00	71,06	90,83	106,89	124,00	153,38	167,95	0,97	1,66	2,31	2,88	3,68	4,33	5,02	6,21	6,80	10,00	7,38	7,38	12,24	17,02	21,21	27,11	31,91	37,02	45,79	50,14
5	41,00	57,00	71,06	90,83	106,89	124,00	153,38	167,95	1,00	1,71	2,38	2,96	3,78	4,45	5,17	6,39	7,00	10,00	22,08	22,08	37,72	52,44	65,37	83,56	98,33	114,07	141,10	154,51
7	41,00	57,00	71,06	90,83	106,89	124,00	153,38	167,95	1,00	1,71	2,37	2,96	3,78	4,45	5,16	6,38	6,99	10,00	11,48	11,48	19,58	27,23	33,94	43,39	51,06	59,23	73,27	80,23
8	41,00	57,00	71,06	90,83	106,89	124,00	153,38	167,95	1,00	1,71	2,38	2,96	3,78	4,45	5,17	6,39	7,00	10,00	17,00	17,00	29,05	40,38	50,34	64,35	75,73	87,85	108,66	118,99
9	41,00	57,00	71,06	90,83	106,89	124,00	153,38	167,95	1,00	1,71	2,38	2,96	3,78	4,45	5,17	6,39	7,00	10,00	14,96	14,96	25,55	35,52	44,28	56,60	66,61	77,28	95,59	104,67
10	40,79	56,66	70,50	90,05	105,94	122,88	151,95	166,37	0,96	1,64	2,27	2,83	3,61	4,25	4,92	6,09	6,67	10,00	7,72	7,72	12,62	17,52	21,81	27,85	32,77	38,01	47,00	51,46
11	37,50	51,70	62,19	77,02	88,99	103,07	127,21	139,20	0,90	1,40	1,93	2,32	2,88	3,33	3,85	4,75	5,20	10,00	3,51	3,51	4,91	6,77	8,15	10,09	11,66	13,50	16,67	18,24
12	38,00	52,00	62,92	79,46	93,15	107,71	132,66	145,05	1,00	1,58	2,16	2,62	3,31	3,88	4,48	5,52	6,04	10,00	8,19	8,19	12,94	17,71	21,43	27,07	31,73	36,69	45,19	49,41
13	38,00	52,00	62,92	79,46	93,15	107,71	132,66	145,05	0,97	1,53	2,09	2,53	3,20	3,75	4,33	5,33	5,83	10,00	7,66	7,66	11,70	16,01	19,37	24,46	28,68	33,16	40,84	44,66

Tabla 79.- Intensidad de precipitación para las cuencas de la alternativa T-3-S-1

CUENCA	2.2.2 INTENSIDAD DE PRECIPITACIÓN – I (T,tc)																							
	INTENSIDAD MEDIA DIARIA DE PRECIPITACIÓN CORREGIDA – Id																FACTOR DE INTENSIDAD – F int			I (T, tc)							
	PRECIPITACIÓN DIARIA – Pd (mm)								FACTOR CORRECTOR	Id (mm/h)								FACTOR TORRENCIALIDAD – Fa	F int	(mm/h)							
	T = 2	T = 5	T = 10	T = 25	T = 50	T = 100	T = 300	T = 500	K_A	T = 2	T = 5	T = 10	T = 25	T = 50	T = 100	T = 300	T = 500	(I_1 / I_d)	Fa		T = 2	T = 5	T = 10	T = 25	T = 50	T = 100	T = 300	T = 500
2	41,00	57,00	71,06	90,83	106,89	124,00	153,38	167,95	1,00	1,71	2,38	2,96	3,78	4,45	5,17	6,39	7,00	10,00	26,63	26,63	45,50	63,26	78,86	100,80	118,62	137,61	170,21	186,38
3	41,00	57,00	71,06	90,83	106,89	124,00	153,38	167,95	0,97	1,66	2,31	2,89	3,69	4,34	5,03	6,23	6,82	10,00	8,43	8,43	14,03	19,50	24,31	31,08	36,57	42,43	52,48	57,47
5	41,00	57,00	71,06	90,83	106,89	124,00	153,38	167,95	1,00	1,71	2,37	2,96	3,78	4,45	5,16	6,38	6,99	10,00	11,48	11,48	19,58	27,23	33,94	43,39	51,06	59,23	73,27	80,23
6	41,00	57,00	71,06	90,83	106,89	124,00	153,38	167,95	1,00	1,71	2,38	2,96	3,78	4,45	5,17	6,39	7,00	10,00	17,00	17,00	29,05	40,38	50,34	64,35	75,73	87,85	108,66	118,99
7	41,00	57,00	71,06	90,83	106,89	124,00	153,38	167,95	1,00	1,71	2,38	2,96	3,78	4,45	5,17	6,39	7,00	10,00	14,96	14,96	25,55	35,52	44,28	56,60	66,61	77,28	95,59	104,67
8	40,79	56,66	70,50	90,05	105,94	122,88	151,95	166,37	0,96	1,64	2,27	2,83	3,61	4,25	4,92	6,09	6,67	10,00	7,72	7,72	12,62	17,52	21,81	27,85	32,77	38,01	47,00	51,46
9	37,50	51,70	62,19	77,02	88,99	103,07	127,21	139,20	0,90	1,40	1,93	2,32	2,88	3,33	3,85	4,75	5,20	10,00	3,51	3,51	4,91	6,77	8,15	10,09	11,66	13,50	16,67	18,24
10	38,00	52,00	62,92	79,46	93,15	107,71	132,66	145,05	1,00	1,58	2,16	2,62	3,31	3,88	4,48	5,52	6,04	10,00	8,19	8,19	12,94	17,71	21,43	27,07	31,73	36,69	45,19	49,41
11	38,00	52,00	62,92	79,46	93,15	107,71	132,66	145,05	0,97	1,53	2,09	2,53	3,20	3,75	4,33	5,33	5,83	10,00	7,66	7,66	11,70	16,01	19,37	24,46	28,68	33,16	40,84	44,66

Tabla 80.- Intensidad de precipitación para las cuencas de la alternativa T-3-S-2

4.4.5.5 Intensidad de precipitación en el Tramo 4

En las tablas siguientes se calcula la intensidad de precipitación I (T, tc) para cada una de las cuencas del Tramo 4.

En el caso del Acceso de Mercancías de Zaragoza Plaza (Ejes 129, 130 y 131) del Tramo 4 no se incluyen las cuencas 2 y 4 porque su superficie superior a 50 km^2 no siendo de aplicación el Método Racional ni las cuencas 5 a 36, ambas inclusive, corresponden a cauces interceptados por la Línea de Alta Velocidad Madrid-Barcelona y cuyas obras de drenaje transversal son existentes, que se prolongarán.

En el caso de la Conexión Oeste de Zaragoza del Tramo 4 (Eje 152) no se incluyen las cuencas 1 y 10 porque su superficie superior a 50 km^2 no siendo de aplicación el Método Racional.

CUENCA	2.2.2 INTENSIDAD DE PRECIPITACIÓN – I (T,tc)																									
	INTENSIDAD MEDIA DIARIA DE PRECIPITACIÓN CORREGIDA – Id																FACTOR DE INTENSIDAD – F int			I (T, tc)						
	PRECIPITACIÓN DIARIA – Pd (mm)								FACTOR CORRECTOR	Id (mm/h)									FACTOR TORRENCIALIDAD – Fa		F int	(mm/h)						
	T = 2	T = 5	T = 10	T = 25	T = 50	T = 100	T = 300	T = 500	K_A	T = 2	T = 5	T = 10	T = 25	T = 50	T = 100	T = 300	T = 500	(I_1 / I_d)	Fa		T = 2	T = 5	T = 10	T = 25	T = 50	T = 100	T = 300	T = 500
1	39,00	53,00	64,00	79,60	92,59	106,36	129,87	141,53	0,97	1,57	2,14	2,58	3,21	3,74	4,29	5,24	5,71	10,00	6,86	6,86	10,80	14,68	17,72	22,04	25,64	29,45	35,96	39,19
3	39,00	53,00	64,00	79,60	92,59	106,36	129,87	141,53	1,00	1,63	2,21	2,67	3,32	3,86	4,43	5,41	5,90	10,00	11,16	11,16	18,13	24,64	29,75	37,00	43,04	49,44	60,37	65,79

Tabla 81.- Intensidad de precipitación para las cuencas del Acceso de Mercancías Zaragoza-Plaza del Tramo 4

CUENCA	2.2.2 INTENSIDAD DE PRECIPITACIÓN – I (T,tc)																									
	INTENSIDAD MEDIA DIARIA DE PRECIPITACIÓN CORREGIDA – Id																FACTOR DE INTENSIDAD – F int			I (T, tc)						
	PRECIPITACIÓN DIARIA – Pd (mm)								FACTOR CORRECTOR	Id (mm/h)									FACTOR TORRENCIALIDAD – Fa		F int	(mm/h)						
	T = 2	T = 5	T = 10	T = 25	T = 50	T = 100	T = 300	T = 500	K_A	T = 2	T = 5	T = 10	T = 25	T = 50	T = 100	T = 300	T = 500	(I_1 / I_d)	Fa		T = 2	T = 5	T = 10	T = 25	T = 50	T = 100	T = 300	T = 500
2	39,00	53,00	64,00	79,60	92,59	106,36	129,87	141,53	0,96	1,57	2,13	2,57	3,20	3,72	4,28	5,22	5,69	10,00	6,62	6,62	10,38	14,11	17,04	21,19	24,65	28,31	34,57	37,67
3	39,00	53,00	64,00	79,60	92,59	106,36	129,87	141,53	0,95	1,55	2,11	2,54	3,16	3,68	4,22	5,16	5,62	10,00	6,37	6,37	9,86	13,41	16,19	20,13	23,42	26,90	32,85	35,80
4	39,00	53,00	64,00	79,60	92,59	106,36	129,87	141,53	1,00	1,63	2,21	2,67	3,32	3,86	4,43	5,41	5,90	10,00	12,09	12,09	19,65	26,70	32,24	40,10	46,64	53,58	65,43	71,30
5	39,00	53,00	64,00	79,60	92,59	106,36	129,87	141,53	1,00	1,63	2,21	2,67	3,32	3,86	4,43	5,41	5,90	10,00	12,59	12,59	20,46	27,80	33,57	41,76	48,57	55,79	68,13	74,24
6	39,00	53,00	64,00	79,60	92,59	106,36	129,87	141,53	1,00	1,63	2,21	2,67	3,32	3,86	4,43	5,41	5,90	10,00	17,22	17,22	27,98	38,02	45,91	57,10	66,42	76,30	93,16	101,53
7	39,00	53,00	64,00	79,60	92,59	106,36	129,87	141,53	1,00	1,62	2,21	2,66	3,31	3,85	4,43	5,41	5,89	10,00	10,41	10,41	16,89	22,96	27,72	34,48	40,11	46,07	56,26	61,31
8	39,00	53,00	64,00	79,60	92,59	106,36	129,87	141,53	0,99	1,61	2,18	2,64	3,28	3,82	4,38	5,35	5,83	10,00	7,08	7,08	11,37	15,45	18,66	23,21	27,00	31,01	37,87	41,27
9	39,00	53,00	64,00	79,60	92,59	106,36	129,87	141,53	1,00	1,63	2,21	2,67	3,32	3,86	4,43	5,41	5,90	10,00	9,39	9,39	15,25	20,73	25,03	31,13	36,21	41,60	50,79	55,36

Tabla 82.- Intensidad de precipitación para las cuencas de la Conexión Oeste Zaragoza del Tramo 4

4.4.6 Coeficiente de escorrentía

El coeficiente de escorrentía C se calcula mediante la siguiente fórmula:

Si $P_d * K_A > P_0$

$$C = \frac{\left(\frac{P_d * KA}{P_0} - 1\right) * \left(\frac{P_d * KA}{P_0} + 23\right)}{\left(\frac{P_d * KA}{P_0} + 11\right)^2}$$

Si $P_d * K_A \leq P_0$ C = 0

Donde:

Pd= Precipitación diaria correspondiente al período de retorno T considerado

KA= Factor reductor de precipitación por área de la cuenca

P_0= Umbral de escorrentía, que se determina mediante la siguiente fórmula:

$$P_0 = P_0^i * \beta$$

P_0^i= Valor inicial del umbral de escorrentía

β= Coeficiente corrector del umbral de escorrentía

El valor inicial del umbral de escorrentía se determina en función de la tabla 2.3 de la Instrucción 5.2-IC "Drenaje Superficial" y del proyecto Corine Land Cover 2018. En determinadas cuencas, debido a la diversidad de usos, se diferencian las proporciones de los distintos tipos y usos del suelo existentes, atribuyendo a cada uno el valor de P_0^i correspondiente.

La determinación de los grupos hidrológicos de suelo correspondiente a cada cuenca se obtiene del estudio geológico del Estudio Informativo, siendo de tipo C en todas las cuencas de todas las alternativas de todos los tramos.

En los siguientes apartados, para cada una de las alternativas de cada tramo, se indican dentro de cada una de las cuencas interceptadas por la traza, las proporciones de los diferentes tipos y usos del suelo existentes en cada cuenca y el valor inicial del umbral de escorrentía para el conjunto de la cuenca

El coeficiente corrector del umbral de escorrentía se obtiene a partir de los datos de la tabla 2.5 de la Instrucción 5.2-IC "Drenaje Superficial" para cada una de las regiones de la zona del Estudio Informativo, debido a la falta de calibraciones específicas y de datos representativos de las cuencas del Estudio Informativo

- Drenaje transversal de vías de servicios, ramales, caminos, accesos a instalaciones y edificaciones auxiliares de la carretera y otros elementos anejos y drenaje de plataforma y márgenes:

$$\beta^{PM} = \beta_M * F_T$$

- Drenaje transversal de la carretera (puentes y obras de drenaje transversal):

$$\beta^{DT} = (\beta_M * - \Delta_{50}) * F_T$$

Donde:

β^{PM}= Coeficiente corrector del umbral de escorrentía para drenaje de plataforma y márgenes, o drenaje transversal de vías auxiliares

β^{DT}=Coeficiente corrector del umbral de escorrentía para drenaje transversal de la carretera

β_M= Valor medio en la región del coeficiente corrector del umbral de escorrentía

F_T= Factor función del período de retorno T

Δ_{50}= Desviación respecto al valor medio: intervalo de confianza correspondiente al cincuenta por ciento (50%)

En la siguiente tabla se indican los coeficientes correctores del umbral de escorrentía de las regiones del Estudio Informativo:

Coeficiente corrector del umbral de escorrentía										
Región	β_M	Δ_{50}	Período de retorno T (años) F_T							
			2	5	10	25	50	100	300	500
942	1,20	0,15	0,77	0,91	1,00	1,11	1,15	1,24	1,28	1,32
952	0,85	0,15	0,77	0,90	1,00	1,13	1,19	1,32	1,43	1,54

Tabla 83.- Coeficiente corrector del umbral de escorrentía para las regiones del Estudio Informativo

En los siguientes apartados, se indican dentro de cada una de las cuencas interceptadas por la traza para cada alternativa, el valor del umbral de escorrentía corregido.

4.4.6.1 Coeficiente de escorrentía en el Tramo 1

En la tabla siguiente se indican dentro de cada una de las cuencas interceptadas por la traza, las proporciones de los diferentes tipos y usos del suelo existentes en cada cuenca y el valor inicial del umbral de escorrentía para el conjunto de cada una de las cuencas de la alternativa T-1-S-1 (Eje 111), no se incluyen las cuencas 13 y 19 porque su superficie superior a 50 km^2 no siendo de aplicación el Método Racional.

Cuenca	Código	Geología	Superficie	Pendiente (%)	Po i (mm)	Po i (mm)
1	21100	C	38.132,74	0,044	10	10,00
2	21100	C	372.044,45	0,044	10	0,00
2	24310	C	148.955,68	0,044	9	0,00
2	32312	C	12.399,65	0,044	14	9,81
3	21100	C	237.950,80	0,058	10	0,00
3	32312	C	121.990,55	0,058	14	11,36
4	21100	C	90.864,07	0,086	10	0,00
4	32312	C	16.089,33	0,086	14	10,60
5	21100	C	58.716,04	0,095	10	0,00
5	32312	C	2.619,33	0,095	14	10,17
6	21100	C	118.660,84	0,065	10	0,00
6	32312	C	50.353,33	0,065	14	11,19
7	21100	C	95.376,75	0,068	10	0,00
7	32312	C	5.951,12	0,068	14	10,23
8	12100	C	259.831,76	0,031	3	0,00
8	21100	C	1.734.514,70	0,031	10	0,00
8	32312	C	202.326,81	0,031	14	9,54
9	21100	C	539.399,40	0,033	10	10,00
9'	21100	C	5.405.572,81	0,023	14	14,00
10	21100	C	889.841,23	0,016	14	14,00
11	21100	C	200.140,13	0,013	14	14,00
12	12100	C	172.293,93	0,016	3	0,00
12	21100	C	16.621.309,45	0,016	14	0,00
12	24211	C	393.730,12	0,016	13	0,00
12	24310	C	2.650.510,55	0,016	13	0,00
12	32312	C	2.586.400,68	0,016	14	13,78
14	21100	C	969.724,62	0,021	14	14,00
15	13100	C	819,14	0,025	6	0,00
15	21100	C	3.273.688,67	0,025	14	0,00
15	32312	C	16.732,68	0,025	14	14,00
16	21100	C	2.457.140,56	0,024	14	0,00
16	32312	C	3.900,03	0,024	14	14,00
17	21100	C	178.187,81	0,029	14	14,00
18	21100	C	747.428,64	0,032	10	10,00
20	21100	C	964.369,85	0,029	14	0,00
20	21210	C	538.390,12	0,029	16	0,00
20	32100	C	165.839,91	0,029	17	14,94
20'	21100	C	88.840,23	0,038	10	0,00
20'	21210	C	370.976,20	0,038	12	0,00
20'	32100	C	306.695,56	0,038	14	12,57
21	21100	C	516.340,40	0,028	14	0,00
21	21210	C	853.607,54	0,028	16	0,00
21	32312	C	6.174,01	0,028	14	15,24
22	21100	C	726.767,47	0,032	10	0,00
22	21210	C	18.534,75	0,032	12	10,05
23	21100	C	111.500,71	0,026	14	14,00

Tabla 84.- Valor inicial del umbral de escorrentía para la alternativa T-1-S-1

En la tabla siguiente se indican dentro de cada una de las cuencas interceptadas por la traza, las proporciones de los diferentes tipos y usos del suelo existentes en cada cuenca y el valor inicial del umbral de escorrentía para el conjunto de cada una de las cuencas de la alternativa T-1-S-2 (Eje 120), no se incluyen las cuencas 12 y 16 porque su superficie superior a 50 km^2 no siendo de aplicación el Método Racional.

Cuenca	Código	Geología	Superficie	Pendiente (%)	Po i (mm)	Po i (mm)
1	21100	C	38.132,74	0,044	10	10,00
2	21100	C	372.044,45	0,044	10	0,00
2	24310	C	148.955,68	0,044	9	0,00
2	32312	C	12.399,65	0,044	14	9,81
3	21100	C	237.950,80	0,058	10	0,00
3	32312	C	121.990,55	0,058	14	11,36
4	21100	C	90.864,07	0,086	10	0,00
4	32312	C	16.089,33	0,086	14	10,60
5	21100	C	58.716,04	0,095	10	0,00
5	32312	C	2.619,33	0,095	14	10,17
6	21100	C	118.660,84	0,065	10	0,00
6	32312	C	50.353,33	0,065	14	11,19
7	21100	C	95.376,75	0,068	10	0,00

Cuenca	Código	Geología	Superficie	Pendiente (%)	Po i (mm)	Po i (mm)
7	32312	C	5.951,12	0,068	14	10,23
8	12100	C	259.831,76	0,031	3	0,00
8	21100	C	1.734.514,70	0,031	10	0,00
8	32312	C	202.326,81	0,031	14	9,54
9	21100	C	560.885,36	0,031	10	10,00
9'	21100	C	5.822.412,27	0,021	14	14,00
10	21100	C	1.080.651,22	0,016	14	14,00
11	21100	C	377.889,85	0,015	14	14,00
12'	13100	C	81.822,33	0,022	6	0,00
12'	21100	C	167.522,78	0,022	14	11,37
13	13100	C	249.846,29	0,023	6	0,00
13	21100	C	4.953.676,43	0,023	14	0,00
13	32312	C	16.732,68	0,023	14	13,62
14	21100	C	2.747.353,80	0,023	14	0,00
14	32312	C	3.900,03	0,023	14	14,00
15	13100	C	99.117,66	0,029	6	0,00
15	21100	C	1.344.267,72	0,029	14	0,00
15	32312	C	2.844,66	0,029	14	13,45
17	21100	C	1.011.678,67	0,028	14	0,00
17	21210	C	606.984,78	0,028	16	0,00
17	32100	C	165.839,91	0,028	17	14,96
17'	21100	C	88.840,23	0,037	10	0,00
17'	21210	C	387.286,35	0,037	12	0,00
17'	32100	C	306.695,56	0,037	14	12,56
18	21100	C	516.931,90	0,028	14	0,00
18	21210	C	857.644,45	0,028	16	0,00
18	32312	C	6.174,01	0,028	14	15,24
19	21100	C	726.767,47	0,032	10	0,00
19	21210	C	18.534,75	0,032	12	10,05
20	21100	C	111.500,71	0,026	14	14,00

Tabla 85.- Valor inicial del umbral de escorrentía para la alternativa T-1-S-2

A continuación, se indican la región y el valor del umbral de escorrentía corregido para cada cuenca interceptada por la alternativa T-1-S-1 (Eje 111).

CUENCA	P_0^i (mm)	Nº Región	UMBRAL DE ESCORRENTÍA – P_0							
			P_0 (T = 2)	P_0 (T = 5)	P_0 (T = 10)	P_0 (T = 25)	P_0 (T = 50)	P_0 (T = 100)	P_0 (T = 300)	P_0 (T = 500)
1	10,00	942	9,240	10,920	12,000	13,320	13,840	13,020	13,440	13,860
2	9,81	942	9,068	10,717	11,776	13,072	13,582	12,777	13,190	13,602
3	11,36	942	10,493	12,400	13,627	15,126	15,716	14,785	15,262	15,739
4	10,60	942	9,796	11,577	12,722	14,122	14,673	13,803	14,249	14,694
5	10,17	942	9,398	11,107	12,205	13,548	14,076	13,242	13,670	14,097
6	11,19	942	10,341	12,221	13,430	14,907	15,489	14,572	15,042	15,512
7	10,23	942	9,457	11,177	12,282	13,633	14,165	13,326	13,756	14,186
8	9,54	942	8,815	10,418	11,449	12,708	13,204	12,422	12,822	13,223
9	10,00	952	6,545	7,650	8,500	9,605	10,143	9,240	10,010	10,780
9'	14,00	952	9,163	10,710	11,900	13,447	14,201	12,936	14,014	15,092
10	14,00	952	9,163	10,710	11,900	13,447	14,201	12,936	14,014	15,092
11	14,00	952	9,163	10,710	11,900	13,447	14,201	12,936	14,014	15,092
12	13,78	952	9,019	10,541	11,713	13,235	13,977	12,732	13,794	14,855
14	14,00	952	9,163	10,710	11,900	13,447	14,201	12,936	14,014	15,092
15	14,00	952	9,162	10,708	11,898	13,445	14,199	12,934	14,012	15,090
16	14,00	952	9,163	10,710	11,900	13,447	14,201	12,936	14,014	15,092
17	14,00	952	9,163	10,710	11,900	13,447	14,201	12,936	14,014	15,092
18	10,00	952	6,545	7,650	8,500	9,605	10,143	9,240	10,010	10,780
20	14,94	952	9,781	11,432	12,702	14,353	15,158	13,808	14,958	16,109
20'	12,57	952	8,226	9,615	10,683	12,072	12,749	11,613	12,581	13,549
21	15,24	952	9,975	11,659	12,955	14,639	15,459	14,082	15,256	16,429
22	10,05	952	6,578	7,688	8,542	9,653	10,194	9,286	10,060	10,834
23	14,00	952	9,163	10,710	11,900	13,447	14,201	12,936	14,014	15,092

Tabla 86.- Valor del umbral de escorrentía corregido para la alternativa T-1-S-1

A continuación, se indican la región y el valor del umbral de escorrentía corregido para cada cuenca interceptada por la alternativa T-1-S-2 (Eje 120).

CUENCA	P_0^i (mm)	Nº Región	UMBRAL DE ESCORRENTÍA – P_0							
			P_0 (T = 2)	P_0 (T = 5)	P_0 (T = 10)	P_0 (T = 25)	P_0 (T = 50)	P_0 (T = 100)	P_0 (T = 300)	P_0 (T = 500)
1	10,00	942	9,240	10,920	12,000	13,320	13,840	13,020	13,440	13,860
2	9,81	942	9,068	10,717	11,776	13,072	13,582	12,777	13,190	13,602
3	11,36	942	10,493	12,400	13,627	15,126	15,716	14,785	15,262	15,739
4	10,60	942	9,796	11,577	12,722	14,122	14,673	13,803	14,249	14,694

CUENCA	P_0^I (mm)	Nº Región	UMBRAL DE ESCORRENTÍA – P_0							
			P_0 (T = 2)	P_0 (T = 5)	P_0 (T = 10)	P_0 (T = 25)	P_0 (T = 50)	P_0 (T = 100)	P_0 (T = 300)	P_0 (T = 500)
5	10,17	942	9,398	11,107	12,205	13,548	14,076	13,242	13,670	14,097
6	11,19	942	10,341	12,221	13,430	14,907	15,489	14,572	15,042	15,512
7	10,23	942	9,457	11,177	12,282	13,633	14,165	13,326	13,756	14,186
8	9,54	942	8,815	10,418	11,449	12,708	13,204	12,422	12,822	13,223
9	10,00	952	6,545	7,650	8,500	9,605	10,143	9,240	10,010	10,780
9'	14,00	952	9,163	10,710	11,900	13,447	14,201	12,936	14,014	15,092
10	14,00	952	9,163	10,710	11,900	13,447	14,201	12,936	14,014	15,092
11	14,00	952	9,163	10,710	11,900	13,447	14,201	12,936	14,014	15,092
12'	11,37	952	7,445	8,702	9,669	10,926	11,538	10,510	11,386	12,262
13	13,62	952	8,912	10,417	11,575	13,079	13,812	12,582	13,631	14,679
14	14,00	952	9,163	10,710	11,900	13,447	14,201	12,936	14,014	15,092
15	13,45	952	8,804	10,291	11,434	12,920	13,645	12,429	13,465	14,501
17	14,96	952	9,791	11,444	12,715	14,368	15,173	13,822	14,974	16,126
17'	12,56	952	8,218	9,606	10,673	12,061	12,737	11,602	12,569	13,536
18	15,24	952	9,976	11,660	12,956	14,640	15,461	14,084	15,258	16,431
19	10,05	952	6,578	7,688	8,542	9,653	10,194	9,286	10,060	10,834
20	14,00	952	9,163	10,710	11,900	13,447	14,201	12,936	14,014	15,092

Tabla 87.- Valor del umbral de escorrentía corregido para la alternativa T-1-S-2

Los coeficientes de escorrentía para cada período de retorno y cuenca interceptada por la alternativa T-1-S-1 (Eje 111) son:

CUENCA	COEFICIENTE DE ESCORRENTÍA – C							
	T = 2	T = 5	T = 10	T = 25	T = 50	T = 100	T = 300	T = 500
1	0,378	0,427	0,460	0,500	0,540	0,608	0,663	0,680
2	0,385	0,434	0,467	0,507	0,546	0,614	0,669	0,686
3	0,335	0,383	0,416	0,456	0,495	0,565	0,622	0,640
4	0,358	0,407	0,440	0,480	0,519	0,588	0,644	0,662
5	0,373	0,421	0,454	0,494	0,534	0,602	0,657	0,675
6	0,340	0,388	0,421	0,461	0,500	0,570	0,626	0,644
7	0,370	0,419	0,452	0,492	0,532	0,600	0,655	0,673
8	0,387	0,435	0,469	0,509	0,548	0,616	0,670	0,687
9	0,499	0,552	0,581	0,613	0,645	0,716	0,749	0,753
9'	0,364	0,416	0,446	0,479	0,513	0,593	0,633	0,637

CUENCA	COEFICIENTE DE ESCORRENTÍA – C							
	T = 2	T = 5	T = 10	T = 25	T = 50	T = 100	T = 300	T = 500
10	0,381	0,434	0,463	0,497	0,531	0,610	0,649	0,653
11	0,381	0,434	0,463	0,497	0,531	0,610	0,649	0,653
12	0,354	0,412	0,440	0,471	0,506	0,588	0,631	0,636
14	0,381	0,434	0,463	0,497	0,531	0,610	0,649	0,653
15	0,369	0,422	0,451	0,485	0,519	0,599	0,638	0,642
16	0,372	0,425	0,454	0,488	0,522	0,601	0,641	0,645
17	0,381	0,434	0,463	0,497	0,531	0,610	0,649	0,653
18	0,499	0,552	0,581	0,613	0,645	0,716	0,749	0,753
20	0,365	0,472	0,517	0,557	0,590	0,664	0,697	0,698
20'	0,440	0,586	0,636	0,676	0,705	0,768	0,792	0,791
21	0,369	0,516	0,568	0,611	0,642	0,712	0,739	0,739
22	0,518	0,659	0,706	0,741	0,767	0,821	0,841	0,841
23	0,402	0,549	0,600	0,641	0,672	0,739	0,765	0,764

Tabla 88.- Coeficiente de escorrentía para la alternativa T-1-S-1

Los coeficientes de escorrentía para cada período de retorno y cuenca interceptada por la alternativa T-1-S-2 (Eje 120) son:

CUENCA	COEFICIENTE DE ESCORRENTÍA – C							
	T = 2	T = 5	T = 10	T = 25	T = 50	T = 100	T = 300	T = 500
1	0,378	0,427	0,460	0,500	0,540	0,608	0,663	0,680
2	0,385	0,434	0,467	0,507	0,546	0,614	0,669	0,686
3	0,335	0,383	0,416	0,456	0,495	0,565	0,622	0,640
4	0,358	0,407	0,440	0,480	0,519	0,588	0,644	0,662
5	0,373	0,421	0,454	0,494	0,534	0,602	0,657	0,675
6	0,340	0,388	0,421	0,461	0,500	0,570	0,626	0,644
7	0,370	0,419	0,452	0,492	0,532	0,600	0,655	0,673
8	0,387	0,435	0,469	0,509	0,548	0,616	0,670	0,687
9	0,499	0,552	0,581	0,613	0,645	0,716	0,749	0,753
9'	0,363	0,416	0,445	0,479	0,513	0,593	0,632	0,636
10	0,381	0,433	0,462	0,496	0,530	0,610	0,649	0,653
11	0,381	0,434	0,463	0,497	0,531	0,610	0,649	0,653
12'	0,454	0,507	0,536	0,569	0,602	0,677	0,713	0,717
13	0,374	0,426	0,456	0,489	0,523	0,603	0,643	0,646
14	0,371	0,423	0,453	0,487	0,520	0,600	0,640	0,644

CUENCA	COEFICIENTE DE ESCORRENTÍA – C							
	T = 2	T = 5	T = 10	T = 25	T = 50	T = 100	T = 300	T = 500
15	0,391	0,444	0,473	0,507	0,541	0,620	0,659	0,662
17	0,364	0,471	0,515	0,555	0,589	0,663	0,695	0,696
17'	0,440	0,586	0,636	0,676	0,705	0,768	0,792	0,792
18	0,369	0,516	0,568	0,610	0,642	0,712	0,739	0,739
19	0,518	0,659	0,706	0,741	0,767	0,821	0,841	0,841
20	0,402	0,549	0,600	0,641	0,672	0,739	0,765	0,764

Tabla 89.- Coeficiente de escorrentía para la alternativa T-1-S-2

4.4.6.2 Coeficiente de escorrentía en los Ramales del Tramo 1

En la tabla siguiente se indican dentro de cada una de las cuencas interceptadas por la traza, las proporciones de los diferentes tipos y usos del suelo existentes en cada cuenca y el valor inicial del umbral de escorrentía para el conjunto de cada una de las cuencas de los Ramales del Tramo 1 (Ejes 2 y 72).

Cuenca	Código	Geología	Superficie	Pendiente (%)	Po i (mm)	Po i (mm)
R1-1	21100	C	131,70	0,080	10	0,00
R1-1	24310	C	35.186,60	0,080	9	9,00
R1-2	24310	C	38.438,60	0,100	9	9,00
R1-3	21100	C	4.343,45	0,052	10	0,00
R1-3	24310	C	162.526,13	0,052	9	9,03
R1-4	24310	C	65.284,27	0,043	9	9,00
R1-5	21100	C	2.417,75	0,039	10	0,00
R1-5	24310	C	23.411,48	0,039	9	9,09
R1-6	21100	C	2.232.194,18	0,029	14	0,00
R1-6	24310	C	567.212,37	0,029	13	0,00
R1-6	32312	C	1.560.061,80	0,029	14	13,87
R1-7	21100	C	136.371,66	0,042	10	0,00
R1-7	24310	C	1.686,75	0,042	9	9,99
R1-8	21100	C	7.274,48	0,051	10	10,00
R1-9	21100	C	102.382,56	0,049	10	10,00
R1-10	21100	C	176.014,97	0,044	10	0,00
R1-10	24310	C	102.252,87	0,044	9	9,63
R1-11	21100	C	1.007.869,01	0,038	10	0,00
R1-11	24310	C	485.551,06	0,038	9	0,00
R1-11	32312	C	506.702,10	0,038	14	10,77
R1-12	21100	C	219.542,27	0,042	10	0,00
R1-12	24211	C	84.472,51	0,042	9	0,00
R1-12	24310	C	197.240,32	0,042	9	9,44
R1-13	21100	C	33.242,42	0,051	10	0,00
R1-13	24211	C	185.588,81	0,051	9	0,00
R1-13	24310	C	57.857,82	0,051	9	9,12
R1-14	12110	C	205.354,90	0,033	5	0,00
R1-14	21100	C	443.306,29	0,033	10	0,00
R1-14	24211	C	91.026,03	0,033	9	0,00
R1-14	24310	C	915.813,05	0,033	9	8,77
R1-15	21100	C	147.326,76	0,062	10	0,00
R1-15	24211	C	2.098,71	0,062	9	0,00
R1-15	24310	C	13.503,10	0,062	9	9,90
R1-16	21100	C	68.215,10	0,064	10	10,00
R1-17	21100	C	43.514,67	0,071	10	10,00
R1-18	21100	C	40.640,32	0,060	10	10,00
R1-19	21100	C	240.815,75	0,055	10	0,00
R1-19	24310	C	205.595,82	0,055	9	9,54
R1-20	21100	C	46.872,53	0,046	10	10,00
R1-21	21100	C	3.098,77	0,651	10	10,00
R1-22	21100	C	1.323,36	0,576	10	10,00
R1-23	21100	C	16.060,82	0,042	10	10,00

Tabla 90.- Valor inicial del umbral de escorrentía para los Ramales del Tramo 1

A continuación, se indican la región y el valor del umbral de escorrentía corregido para cada cuenca interceptada por los Ramales del Tramo 1 (Ejes 2 y 72).

CUENCA	P_0^i (mm)	Nº Región	UMBRAL DE ESCORRENTÍA – P_0							
			P_0 (T = 2)	P_0 (T = 5)	P_0 (T = 10)	P_0 (T = 25)	P_0 (T = 50)	P_0 (T = 100)	P_0 (T = 300)	P_0 (T = 500)
R1-1	9,00	942	8,319	9,832	10,804	11,993	12,461	11,723	12,101	12,479
R1-2	9,00	942	8,316	9,828	10,800	11,988	12,456	11,718	12,096	12,474
R1-3	9,03	942	8,340	9,856	10,831	12,023	12,492	11,752	12,131	12,510
R1-4	9,00	942	8,316	9,828	10,800	11,988	12,456	11,718	12,096	12,474
R1-5	9,09	942	8,402	9,930	10,912	12,113	12,586	11,840	12,222	12,604
R1-6	13,87	942	12,816	15,146	16,644	18,475	19,196	18,059	18,641	19,224
R1-7	9,99	942	9,229	10,907	11,985	13,304	13,823	13,004	13,424	13,843
R1-8	10,00	942	9,240	10,920	12,000	13,320	13,840	13,020	13,440	13,860

CUENCA	P_0^i (mm)	Nº Región	UMBRAL DE ESCORRENTÍA – P_0							
			P_0 (T = 2)	P_0 (T = 5)	P_0 (T = 10)	P_0 (T = 25)	P_0 (T = 50)	P_0 (T = 100)	P_0 (T = 300)	P_0 (T = 500)
R1-9	10,00	942	9,240	10,920	12,000	13,320	13,840	13,020	13,440	13,860
R1-10	9,63	942	8,900	10,519	11,559	12,831	13,331	12,542	12,946	13,351
R1-11	10,77	942	9,952	11,761	12,925	14,346	14,906	14,023	14,476	14,928
R1-12	9,44	942	8,721	10,306	11,326	12,571	13,062	12,288	12,685	13,081
R1-13	9,12	942	8,427	9,959	10,944	12,148	12,622	11,874	12,257	12,641
R1-14	8,77	942	8,105	9,579	10,526	11,684	12,140	11,421	11,789	12,157
R1-15	9,90	942	9,152	10,815	11,885	13,192	13,707	12,895	13,311	13,727
R1-16	10,00	942	9,240	10,920	12,000	13,320	13,840	13,020	13,440	13,860
R1-17	10,00	942	9,240	10,920	12,000	13,320	13,840	13,020	13,440	13,860
R1-18	10,00	942	9,240	10,920	12,000	13,320	13,840	13,020	13,440	13,860
R1-19	9,54	942	8,814	10,417	11,447	12,707	13,203	12,420	12,821	13,222
R1-20	10,00	942	9,240	10,920	12,000	13,320	13,840	13,020	13,440	13,860
R1-21	10,00	942	9,240	10,920	12,000	13,320	13,840	13,020	13,440	13,860
R1-22	10,00	942	9,240	10,920	12,000	13,320	13,840	13,020	13,440	13,860
R1-23	10,00	942	9,240	10,920	12,000	13,320	13,840	13,020	13,440	13,860

Tabla 91.- Valor del umbral de escorrentía corregido para los Ramales del Tramo 1

Los coeficientes de escorrentía para cada período de retorno y cuenca interceptada por los Ramales del Tramo 1 (Ejes 2 y 72) son:

CUENCA	COEFICIENTE DE ESCORRENTÍA – C							
	T = 2	T = 5	T = 10	T = 25	T = 50	T = 100	T = 300	T = 500
R1-1	0,415	0,464	0,497	0,537	0,576	0,643	0,695	0,712
R1-2	0,415	0,464	0,497	0,537	0,576	0,643	0,695	0,712
R1-3	0,414	0,463	0,496	0,536	0,575	0,642	0,694	0,711
R1-4	0,415	0,464	0,497	0,537	0,576	0,643	0,695	0,712
R1-5	0,411	0,460	0,494	0,534	0,573	0,639	0,692	0,709
R1-6	0,256	0,301	0,332	0,371	0,410	0,480	0,539	0,558
R1-7	0,379	0,427	0,461	0,501	0,540	0,609	0,663	0,680
R1-8	0,378	0,427	0,460	0,500	0,540	0,608	0,663	0,680
R1-9	0,378	0,427	0,460	0,500	0,540	0,608	0,663	0,680
R1-10	0,391	0,440	0,473	0,513	0,553	0,621	0,674	0,691
R1-11	0,346	0,394	0,427	0,467	0,507	0,576	0,632	0,650
R1-12	0,398	0,447	0,481	0,521	0,560	0,627	0,681	0,698
R1-13	0,410	0,459	0,493	0,533	0,572	0,638	0,691	0,708

CUENCA	COEFICIENTE DE ESCORRENTÍA – C							
	T = 2	T = 5	T = 10	T = 25	T = 50	T = 100	T = 300	T = 500
R1-14	0,419	0,468	0,501	0,541	0,580	0,646	0,699	0,715
R1-15	0,382	0,430	0,464	0,504	0,543	0,611	0,666	0,683
R1-16	0,378	0,427	0,460	0,500	0,540	0,608	0,663	0,680
R1-17	0,378	0,427	0,460	0,500	0,540	0,608	0,663	0,680
R1-18	0,378	0,427	0,460	0,500	0,540	0,608	0,663	0,680
R1-19	0,395	0,444	0,477	0,517	0,556	0,624	0,677	0,694
R1-20	0,378	0,427	0,460	0,500	0,540	0,608	0,663	0,680
R1-21	0,378	0,427	0,460	0,500	0,540	0,608	0,663	0,680
R1-22	0,378	0,427	0,460	0,500	0,540	0,608	0,663	0,680
R1-23	0,378	0,427	0,460	0,500	0,540	0,608	0,663	0,680

Tabla 92.- Coeficiente de escorrentía para los Ramales del Tramo 1

4.4.6.3 Coeficiente de escorrentía en el Tramo 2

En la tabla siguiente se indican dentro de cada una de las cuencas interceptadas por la traza, las proporciones de los diferentes tipos y usos del suelo existentes en cada cuenca y el valor inicial del umbral de escorrentía para el conjunto de cada una de las cuencas de la alternativa T-2-S-1 (Eje 125), no se incluyen las cuencas 2, 7 y 24 porque su superficie superior a 50 km^2 no siendo de aplicación el Método Racional.

Cuenca	Código	Geología	Superficie	Pendiente (%)	Po i (mm)	Po i (mm)
1	21100	C	284.639,46	0,030	10	10,00
3	24213	C	23.993,85	0,014	15	0,00
3	22120	C	104.057,17	0,014	19	0,00
3	21100	C	1.513.896,96	0,014	14	14,33
4	21100	C	9.585.325,83	0,022	14	0,00
4	22120	C	2.027.635,27	0,022	19	0,00
4	24310	C	238.407,95	0,022	13	0,00
4	32312	C	742.722,36	0,022	14	0,00
4	33300	C	1.512.222,11	0,022	12	14,49
5	21100	C	7.721.442,27	0,024	14	0,00
5	22120	C	2.140.957,31	0,024	19	0,00
5	22320	C	2.094.201,33	0,024	19	0,00
5	24213	C	2.520.712,84	0,024	15	0,00
5	32312	C	981.686,05	0,024	14	0,00
5	32420	C	578.505,08	0,024	22	0,00
5	33300	C	301,38	0,024	12	0,00

Cuenca	Código	Geología	Superficie	Pendiente (%)	Po i (mm)	Po i (mm)
5	41100	C	67,24	0,024	2	15,77
6	21100	C	869.892,43	0,039	10	0,00
6	21210	C	1.590,42	0,039	12	0,00
6	24213	C	1.037.912,88	0,039	12	0,00
6	32312	C	175.267,39	0,039	14	11,33
8	21100	C	8.325.116,66	0,046	10	0,00
8	21210	C	4.218.158,91	0,046	12	0,00
8	24213	C	45.701,93	0,046	12	0,00
8	24310	C	507.392,40	0,046	9	0,00
8	31110	C	16.383,42	0,046	31	0,00
8	31210	C	553.988,02	0,046	31	0,00
8	32100	C	517.663,46	0,046	14	11,56
9	21100	C	4.319.084,98	0,057	10	0,00
9	21210	C	328.695,14	0,057	12	0,00
9	22120	C	426.839,68	0,057	15	0,00
9	24213	C	118.124,91	0,057	12	0,00
9	31110	C	21.594,51	0,057	31	0,00
9	31210	C	546.135,30	0,057	31	0,00
9	32100	C	203.890,57	0,057	14	0,00
9	32312	C	259.144,91	0,057	14	12,70
10	21100	C	103.918,78	0,032	10	10,00
11	21100	C	110.335,74	0,070	10	0,00
11	21210	C	16.506,76	0,070	12	0,00
11	32100	C	116.423,17	0,070	14	12,05
12	21100	C	15.579,55	0,105	10	0,00
12	32100	C	80.694,07	0,105	14	13,35
13	21100	C	21.262,30	0,061	10	0,00
13	32100	C	33.729,41	0,061	14	12,45
14	21100	C	91.448,82	0,069	10	0,00
14	21210	C	4.792,48	0,069	12	0,00
14	32100	C	58.090,70	0,069	14	11,57
15	21100	C	160.461,37	0,061	10	0,00
15	21210	C	30.012,40	0,061	12	0,00
15	32100	C	161.953,49	0,061	14	12,01
16	21100	C	17.666,22	0,115	10	0,00
16	32100	C	48.751,70	0,115	14	12,94
17	21100	C	5.218.844,88	0,052	10	0,00
17	24310	C	736.867,94	0,052	9	0,00
17	31110	C	747.982,00	0,052	31	0,00
17	31210	C	852.245,58	0,052	31	0,00

Cuenca	Código	Geología	Superficie	Pendiente (%)	Po i (mm)	Po i (mm)
17	32100	C	207.508,03	0,052	14	0,00
17	32312	C	1.058.311,66	0,052	14	14,30
18	21100	C	1.819.763,16	0,036	10	0,00
18	31210	C	19.920,87	0,036	31	0,00
18	32312	C	739.622,31	0,036	14	11,31
19	21100	C	631.263,62	0,055	10	0,00
19	31210	C	143.128,87	0,055	31	0,00
19	32311	C	5.940,97	0,055	22	13,94
20	21100	C	143.180,31	0,072	10	0,00
20	31210	C	121.064,90	0,072	31	19,62
21	21100	C	352.379,31	0,069	10	0,00
21	21210	C	9,83	0,069	12	0,00
21	31210	C	237.261,47	0,069	31	18,45
22	21100	C	13.594.458,09	0,043	10	0,00
22	21210	C	2.187.653,98	0,043	12	0,00
22	22210	C	229.388,19	0,043	15	0,00
22	24213	C	265.617,67	0,043	12	0,00
22	24310	C	104.961,69	0,043	9	0,00
22	31110	C	54.915,98	0,043	31	0,00
22	31210	C	1.637.883,79	0,043	31	0,00
22	32311	C	520.706,31	0,043	22	0,00
22	32312	C	245.927,40	0,043	14	0,00
22	33320	C	312.814,46	0,043	6	12,48
23	21100	C	104.332,13	0,051	10	0,00
23	22210	C	125.922,83	0,051	15	12,73
25	12110	C	43.420,56	0,053	5	0,00
25	21100	C	48.864,42	0,053	10	0,00
25	31210	C	7.913,14	0,053	31	9,49
26	12110	C	208.102,83	0,036	5	0,00
26	21100	C	153.043,53	0,036	7	5,85
27	21100	C	102.269,30	0,048	10	10,00
28	21100	C	154.532,14	0,053	10	0,00
28	21210	C	19.693,51	0,053	12	10,23
29	21100	C	187.641,02	0,041	7	0,00
29	21210	C	1.902.591,35	0,041	12	0,00
29	22120	C	502.683,24	0,041	15	0,00
29	22210	C	302.465,80	0,041	15	12,51
30	11210	C	716.833,43	0,019	8	0,00
30	12110	C	181.760,42	0,019	5	0,00
30	13300	C	164.289,32	0,019	8	0,00

Cuenca	Código	Geología	Superficie	Pendiente (%)	Po i (mm)	Po i (mm)
30	21100	C	2.750.480,72	0,019	14	0,00
30	21210	C	8.423.677,23	0,019	16	0,00
30	22120	C	2.776.675,86	0,019	19	0,00
30	22223	C	1.694.113,15	0,019	22	0,00
30	22320	C	2.139.521,34	0,019	19	0,00
30	23100	C	590.570,88	0,019	22	0,00
30	24223	C	3.683.978,35	0,019	22	0,00
30	24310	C	2.135.258,63	0,019	13	0,00
30	31210	C	374.251,91	0,019	31	0,00
30	32312	C	2.503.944,92	0,019	14	0,00
30	51120	C	159.098,87	0,019	0	16,98
31	21100	C	54.904,68	0,113	10	10,00
32	21100	C	21.059,87	0,080	10	10,00

Tabla 93.- Valor inicial del umbral de escorrentía para la alternativa T-2-S-1

En la tabla siguiente se indican dentro de cada una de las cuencas interceptadas por la traza, las proporciones de los diferentes tipos y usos del suelo existentes en cada cuenca y el valor inicial del umbral de escorrentía para el conjunto de cada una de las cuencas de la alternativa T-2-S-2 (Eje 122), no se incluyen las cuencas 2, 7 y 20 porque su superficie superior a 50 km^2 no siendo de aplicación el Método Racional.

Cuenca	Código	Geología	Superficie	Po i (mm)	Po i (mm)
1	21100	C	284.639,46	10	10,00
3	24213	C	23.993,85	15	0,00
3	22120	C	104.057,17	19	0,00
3	21100	C	1.513.896,96	14	14,33
4	21100	C	9.585.325,83	14	0,00
4	22120	C	2.027.635,27	19	0,00
4	24310	C	238.407,95	13	0,00
4	32312	C	742.722,36	14	0,00
4	33300	C	1.512.222,11	12	14,49
5	21100	C	7.721.442,27	14	0,00
5	22120	C	2.140.957,31	19	0,00
5	22320	C	2.094.201,33	19	0,00
5	24213	C	2.520.712,84	15	0,00
5	32312	C	981.686,05	14	0,00
5	32420	C	578.505,08	22	0,00
5	33300	C	301,38	12	0,00
5	41100	C	67,24	2	15,77
6	21100	C	872.393,14	10	0,00
6	21210	C	1.590,42	12	0,00
6	24213	C	1.037.924,28	12	0,00
6	32312	C	175.267,39	14	11,33
8	21100	C	8.325.116,66	10	0,00
8	21210	C	5.483.062,14	12	0,00
8	24213	C	376.993,59	12	0,00
8	24310	C	507.392,40	9	0,00
8	31110	C	16.383,42	31	0,00
8	31210	C	553.988,02	31	0,00
8	32100	C	517.663,46	14	11,60
9	21100	C	4.321.866,44	10	0,00
9	21210	C	331.535,78	12	0,00
9	22120	C	426.839,68	15	0,00
9	24213	C	453.149,41	12	0,00
9	31110	C	21.594,51	31	0,00
9	31210	C	546.135,30	31	0,00
9	32100	C	203.890,57	14	0,00
9	32312	C	259.144,91	14	12,66
10	21100	C	252.828,55	10	0,00
10	21210	C	491.860,60	12	0,00
10	24213	C	36.693,78	12	0,00
10	32100	C	171.677,16	14	11,83
11	21100	C	5.698.964,47	10	0,00
11	21210	C	744.579,17	12	0,00
11	24310	C	736.867,94	9	0,00
11	31110	C	748.142,44	31	0,00
11	31210	C	852.292,61	31	0,00
11	32100	C	675.009,61	14	0,00
11	32312	C	1.058.333,79	14	13,93
12	21100	C	295.486,02	14	0,00
12	21210	C	41.011,50	16	14,24
13	21100	C	2.330.841,99	14	0,00
13	21210	C	250.881,70	16	0,00
13	31210	C	362.665,42	31	0,00
13	32312	C	739.593,23	14	15,81
14	21100	C	79.321,67	10	0,00
14	31210	C	86.560,04	31	20,96
15	21100	C	851.131,06	10	0,00
15	31210	C	239.359,84	31	0,00

Cuenca	Código	Geología	Superficie	Po i (mm)	Po i (mm)
15	32311	C	5.940,97	22	14,65
16	21100	C	205.879,66	10	0,00
16	31210	C	126.478,29	31	17,99
17	21100	C	323.214,09	10	0,00
17	31210	C	238.299,64	31	18,91
18	21100	C	13.568.682,92	10	0,00
18	21210	C	1.852.464,58	12	0,00
18	22210	C	218.105,98	15	0,00
18	24213	C	265.617,67	12	0,00
18	24310	C	104.916,94	9	0,00
18	31110	C	54.870,28	31	0,00
18	31210	C	1.637.790,07	31	0,00
18	32311	C	520.706,31	22	0,00
18	32312	C	245.927,40	14	0,00
18	33320	C	312.814,46	6	12,49
19	21100	C	98.507,09	10	0,00
19	22210	C	114.589,22	15	12,69
21	12110	C	43.420,35	5	0,00
21	21100	C	152.072,75	10	0,00
21	31210	C	23.176,29	31	11,23
22	12110	C	208.101,78	5	0,00
22	21100	C	849.724,97	14	0,00
22	21210	C	123.851,57	16	12,62
23	21100	C	194.703,39	10	0,00
23	21210	C	5.971,08	12	10,06
24	21100	C	256.233,67	10	0,00
24	21210	C	58.200,71	12	0,00
24	22210	C	262.206,58	15	12,48
25	12110	C	3.306,36	5	0,00
25	13200	C	111.489,65	8	0,00
25	21100	C	193.153,66	14	0,00
25	21210	C	4.167.918,76	16	0,00
25	22120	C	502.689,55	19	0,00
25	22210	C	423.420,50	19	16,27
26	11210	C	716.800,87	8	0,00
26	12110	C	181.736,63	5	0,00
26	13200	C	273.160,70	8	0,00
26	13300	C	164.204,58	8	0,00
26	21100	C	2.750.428,76	14	0,00
26	21210	C	12.428.315,97	16	0,00
26	22120	C	2.776.476,69	19	0,00
26	22223	C	1.752.248,68	22	0,00
26	22320	C	2.139.490,07	19	0,00
26	23100	C	590.570,88	22	0,00
26	24223	C	3.683.947,09	22	0,00
26	24310	C	2.135.473,53	13	0,00
26	31210	C	394.672,76	31	0,00
26	32312	C	2.504.019,48	14	0,00
26	51210	C	159.008,55	0	16,80
27	21100	C	54.904,68	10	10,00
28	21100	C	21.059,87	10	10,00

Tabla 94.- Valor inicial del umbral de escorrentía para la alternativa T-2-S-2

En la tabla siguiente se indican dentro de cada una de las cuencas interceptadas por la traza, las proporciones de los diferentes tipos y usos del suelo existentes en cada cuenca y el valor inicial del umbral de escorrentía para el conjunto de cada una de las cuencas de la alternativa T-2-S-3 (Eje 158), no se incluyen las cuencas 2, 7 y 16 porque su superficie superior a 50 km^2 no siendo de aplicación el Método Racional.

Cuenca	Código	Geología	Superficie	Po i (mm)	Po i (mm)
1	21100	C	284.639,46	10	10,00
3	24213	C	23.993,85	15	0,00
3	22120	C	104.057,17	19	0,00
3	21100	C	1.513.896,96	14	14,33
4	21100	C	9.585.325,83	14	0,00
4	22120	C	2.027.635,27	19	0,00
4	24310	C	238.407,95	13	0,00
4	32312	C	742.722,36	14	0,00
4	33300	C	1.512.222,11	12	14,49
5	21100	C	7.721.442,27	14	0,00
5	22120	C	2.140.957,31	19	0,00
5	22320	C	2.094.201,33	19	0,00
5	24213	C	2.520.712,84	15	0,00
5	32312	C	981.686,05	14	0,00
5	32420	C	578.505,08	22	0,00
5	33300	C	301,38	12	0,00
5	41100	C	67,24	2	15,77
6	21100	C	856.645,12	10	0,00

Cuenca	Código	Geología	Superficie	Po i (mm)	Po i (mm)
6	21210	C	1.590,42	12	0,00
6	24213	C	1.037.902,30	12	0,00
6	32312	C	175.268,55	14	11,34
8	21100	C	8.325.109,60	10	0,00
8	21210	C	6.644.760,76	12	0,00
8	24213	C	450.356,49	12	0,00
8	24310	C	507.392,40	9	0,00
8	31110	C	16.381,14	31	0,00
8	31210	C	553.986,54	31	0,00
8	32100	C	517.659,16	14	11,63
9	12110	C	3.586,21	5	0,00
9	21100	C	4.321.871,80	10	0,00
9	21210	C	886.395,87	12	0,00
9	22120	C	426.839,68	15	0,00
9	24213	C	542.423,76	12	0,00
9	31110	C	21.596,79	31	0,00
9	31210	C	546.136,80	31	0,00
9	32100	C	203.894,87	14	0,00
9	32312	C	259.144,91	14	12,60
10	21100	C	6.003.420,71	10	0,00
10	21210	C	2.024.185,70	12	0,00
10	24213	C	36.738,25	12	0,00
10	24310	C	736.867,94	9	0,00
10	31110	C	748.136,85	31	0,00
10	31210	C	852.290,85	31	0,00
10	32100	C	846.686,77	14	0,00
10	32312	C	1.058.332,07	14	13,63
11	21100	C	2.848.514,06	14	0,00
11	21210	C	2.254.386,85	16	0,00
11	31210	C	378.718,70	31	0,00
11	32312	C	739.616,65	14	15,76
12	21100	C	248.129,97	10	0,00
12	21210	C	234.506,28	12	0,00
12	31210	C	93.999,78	31	14,24
13	21100	C	1.106.080,29	10	0,00
13	21210	C	298.056,73	12	0,00
13	31210	C	239.359,84	31	0,00
13	32311	C	5.940,97	22	13,45
14	21100	C	964.513,43	10	0,00
14	21210	C	689.316,49	12	0,00
14	31210	C	364.777,92	31	14,48
15	21100	C	14.015.678,23	10	0,00
15	21210	C	3.574.099,62	12	0,00
15	22210	C	393.965,00	15	0,00
15	24213	C	265.617,67	12	0,00
15	24310	C	104.961,69	9	0,00
15	31110	C	54.944,58	31	0,00
15	31210	C	1.637.898,71	31	0,00
15	32311	C	525.701,36	22	0,00
15	32312	C	292.974,97	14	0,00
15	33320	C	312.814,46	6	12,42
17	31210	C	42.891,05	31	31,00
18	12110	C	43.420,56	5	0,00
18	21100	C	147.404,60	10	0,00
18	31210	C	64.203,36	31	14,44
19	12110	C	208.102,83	5	0,00
19	21100	C	241.643,44	10	7,69
20	21100	C	124.415,66	10	10,00
21	21100	C	193.308,19	10	0,00
21	21210	C	19.693,51	12	10,18
22	21100	C	188.125,39	10	0,00
22	21210	C	1.904.317,00	12	0,00
22	22120	C	502.689,00	15	0,00
22	22210	C	309.901,27	15	12,71
23	11210	C	716.800,88	8	0,00
23	12110	C	181.731,88	5	0,00
23	13300	C	164.204,60	8	0,00
23	21100	C	2.750.428,77	14	0,00
23	21210	C	8.424.088,21	16	0,00
23	22120	C	2.776.476,79	19	0,00
23	22223	C	1.694.157,72	22	0,00
23	22320	C	2.139.490,14	19	0,00
23	23100	C	590.570,88	22	0,00
23	24223	C	3.683.947,16	22	0,00
23	24310	C	2.135.473,54	13	0,00
23	31210	C	374.296,97	31	0,00
23	32312	C	2.504.019,47	14	0,00
23	51120	C	159.008,58	0	16,98

Tabla 95.- Valor inicial del umbral de escorrentía para la alternativa T-2-S-3

A continuación, se indican la región y el valor del umbral de escorrentía corregido para cada cuenca interceptada por la alternativa T-2-S-1 (Eje 125).

CUENCA	P_0^i (mm)	Nº Región	UMBRAL DE ESCORRENTÍA – P_0							
			P_0 (T = 2)	P_0 (T = 5)	P_0 (T = 10)	P_0 (T = 25)	P_0 (T = 50)	P_0 (T = 100)	P_0 (T = 300)	P_0 (T = 500)
1	10,00	952	6,545	7,650	8,500	9,605	10,143	9,240	10,010	10,780
3	14,33	952	9,380	10,964	12,182	13,765	14,537	13,242	14,346	15,449
4	14,49	952	9,482	11,083	12,314	13,915	14,695	13,386	14,502	15,617
5	15,77	952	10,319	12,061	13,401	15,143	15,992	14,568	15,782	16,996
6	11,33	952	7,418	8,670	9,634	10,886	11,496	10,472	11,345	12,218
8	11,56	952	7,563	8,840	9,822	11,099	11,721	10,678	11,567	12,457
9	12,70	952	8,312	9,715	10,795	12,198	12,882	11,735	12,713	13,690
10	10,00	952	6,545	7,650	8,500	9,605	10,143	9,240	10,010	10,780
11	12,05	952	7,887	9,218	10,243	11,574	12,223	11,134	12,062	12,990
12	13,35	952	8,739	10,215	11,350	12,825	13,544	12,338	13,366	14,394
13	12,45	952	8,151	9,527	10,585	11,962	12,632	11,507	12,466	13,425
14	11,57	952	7,571	8,849	9,833	11,111	11,734	10,689	11,579	12,470
15	12,01	952	7,860	9,186	10,207	11,534	12,181	11,096	12,020	12,945
16	12,94	952	8,467	9,896	10,996	12,425	13,121	11,953	12,949	13,945
17	14,30	952	9,359	10,939	12,155	13,735	14,505	13,213	14,314	15,415
18	11,31	952	7,402	8,652	9,613	10,862	11,471	10,450	11,321	12,191
19	13,94	952	9,126	10,667	11,852	13,392	14,143	12,884	13,957	15,031
20	19,62	952	12,842	15,010	16,678	18,846	19,902	18,130	19,641	21,152
21	18,45	952	12,075	14,114	15,682	17,721	18,714	17,048	18,468	19,889
22	12,48	952	8,167	9,546	10,607	11,986	12,658	11,530	12,491	13,452
23	12,73	952	8,335	9,742	10,824	12,231	12,917	11,767	12,747	13,728
25	9,49	952	6,212	7,261	8,068	9,117	9,628	8,770	9,501	10,232
26	5,85	952	3,827	4,473	4,970	5,617	5,931	5,403	5,853	6,304
27	10,00	952	6,545	7,650	8,500	9,605	10,143	9,240	10,010	10,780
28	10,23	952	6,693	7,823	8,692	9,822	10,373	9,449	10,236	11,024
29	12,51	952	8,188	9,570	10,634	12,016	12,690	11,559	12,523	13,486
30	16,98	952	11,112	12,988	14,431	16,307	17,221	15,687	16,995	18,302
31	10,00	952	6,545	7,650	8,500	9,605	10,143	9,240	10,010	10,780
32	10,00	952	6,545	7,650	8,500	9,605	10,143	9,240	10,010	10,780

Tabla 96.- Valor del umbral de escorrentía corregido para la alternativa T-2-S-1

A continuación, se indican la región y el valor del umbral de escorrentía corregido para cada cuenca interceptada por la alternativa T-2-S-2 (Eje 122).

CUENCA	P_0^i (mm)	Nº Región	UMBRAL DE ESCORRENTÍA – P_0							
			P_0 (T = 2)	P_0 (T = 5)	P_0 (T = 10)	P_0 (T = 25)	P_0 (T = 50)	P_0 (T = 100)	P_0 (T = 300)	P_0 (T = 500)
1	10,00	952	6,545	7,650	8,500	9,605	10,143	9,240	10,010	10,780
3	14,33	952	9,380	10,964	12,182	13,765	14,537	13,242	14,346	15,449
4	14,49	952	9,482	11,083	12,314	13,915	14,695	13,386	14,502	15,617
5	15,77	952	10,319	12,061	13,401	15,143	15,992	14,568	15,782	16,996
6	11,33	952	7,417	8,669	9,632	10,884	11,494	10,471	11,343	12,216
8	11,60	952	7,593	8,875	9,861	11,143	11,767	10,719	11,612	12,506
9	12,66	952	8,288	9,687	10,763	12,162	12,844	11,700	12,675	13,650
10	11,83	952	7,743	9,050	10,055	11,362	11,999	10,931	11,842	12,752
11	13,93	952	9,116	10,655	11,838	13,377	14,127	12,869	13,941	15,014
12	14,24	952	9,323	10,896	12,107	13,681	14,448	13,161	14,258	15,355
13	15,81	952	10,347	12,094	13,438	15,185	16,036	14,608	15,826	17,043
14	20,96	952	13,717	16,033	17,814	20,130	21,259	19,365	20,979	22,593
15	14,65	952	9,588	11,207	12,452	14,071	14,859	13,536	14,664	15,792
16	17,99	952	11,775	13,764	15,293	17,281	18,249	16,624	18,010	19,395
17	18,91	952	12,378	14,468	16,075	18,165	19,183	17,475	18,931	20,387
18	12,49	952	8,174	9,554	10,616	11,996	12,668	11,540	12,502	13,463
19	12,69	952	8,305	9,707	10,785	12,187	12,871	11,724	12,701	13,678
21	11,23	952	7,352	8,593	9,548	10,789	11,394	10,379	11,244	12,109
22	12,62	952	8,263	9,658	10,731	12,126	12,806	11,665	12,637	13,609
23	10,06	952	6,584	7,696	8,551	9,662	10,204	9,295	10,070	10,844
24	12,48	952	8,165	9,544	10,604	11,983	12,654	11,527	12,488	13,449
25	16,27	952	10,649	12,447	13,830	15,628	16,504	15,034	16,287	17,540
26	16,80	952	10,996	12,852	14,280	16,137	17,041	15,524	16,817	18,111
27	10,00	952	6,545	7,650	8,500	9,605	10,143	9,240	10,010	10,780
28	10,00	952	6,545	7,650	8,500	9,605	10,143	9,240	10,010	10,780

Tabla 97.- Valor del umbral de escorrentía corregido para la alternativa T-2-S-2

A continuación, se indican la región y el valor del umbral de escorrentía corregido para cada cuenca interceptada por la alternativa T-2-S-3 (Eje 158).

CUENCA	P_0^i (mm)	Nº Región	UMBRAL DE ESCORRENTÍA – P_0							
			P_0 (T = 2)	P_0 (T = 5)	P_0 (T = 10)	P_0 (T = 25)	P_0 (T = 50)	P_0 (T = 100)	P_0 (T = 300)	P_0 (T = 500)
1	10,00	952	6,545	7,650	8,500	9,605	10,143	9,240	10,010	10,780
3	14,33	952	9,380	10,964	12,182	13,765	14,537	13,242	14,346	15,449
4	14,49	952	9,482	11,083	12,314	13,915	14,695	13,386	14,502	15,617

CUENCA	P_0^I (mm)	Nº Región	UMBRAL DE ESCORRENTÍA – P_0							
			P_0 (T = 2)	P_0 (T = 5)	P_0 (T = 10)	P_0 (T = 25)	P_0 (T = 50)	P_0 (T = 100)	P_0 (T = 300)	P_0 (T = 500)
5	15,77	952	10,319	12,061	13,401	15,143	15,992	14,568	15,782	16,996
6	11,34	952	7,423	8,677	9,641	10,894	11,505	10,480	11,353	12,227
8	11,63	952	7,612	8,897	9,885	11,170	11,796	10,746	11,641	12,537
9	12,60	952	8,246	9,639	10,710	12,102	12,780	11,642	12,612	13,582
10	13,63	952	8,918	10,423	11,581	13,087	13,820	12,590	13,639	14,688
11	15,76	952	10,315	12,056	13,396	15,137	15,986	14,562	15,775	16,989
12	14,24	952	9,318	10,891	12,101	13,674	14,441	13,155	14,251	15,347
13	13,45	952	8,804	10,291	11,434	12,921	13,645	12,430	13,466	14,501
14	14,48	952	9,476	11,076	12,306	13,906	14,685	13,378	14,492	15,607
15	12,42	952	8,131	9,504	10,560	11,933	12,601	11,479	12,436	13,392
17	31,00	952	20,290	23,715	26,350	29,776	31,444	28,644	31,031	33,418
18	14,44	952	9,448	11,043	12,270	13,865	14,642	13,338	14,450	15,561
19	7,69	952	5,031	5,880	6,533	7,383	7,797	7,102	7,694	8,286
20	10,00	952	6,545	7,650	8,500	9,605	10,143	9,240	10,010	10,780
21	10,18	952	6,666	7,791	8,657	9,783	10,331	9,411	10,195	10,979
22	12,71	952	8,318	9,723	10,803	12,208	12,892	11,744	12,722	13,701
23	16,98	952	11,112	12,988	14,431	16,307	17,221	15,688	16,995	18,302

Tabla 98.- Valor del umbral de escorrentía corregido para la alternativa T-2-S-3

Los coeficientes de escorrentía para cada período de retorno y cuenca interceptada por la alternativa T-2-S-1 (Eje 125) son:

CUENCA	COEFICIENTE DE ESCORRENTÍA – C							
	T = 2	T = 5	T = 10	T = 25	T = 50	T = 100	T = 300	T = 500
1	0,520	0,661	0,707	0,743	0,769	0,822	0,842	0,842
3	0,374	0,461	0,498	0,533	0,567	0,645	0,682	0,685
4	0,342	0,401	0,429	0,459	0,494	0,577	0,620	0,625
5	0,313	0,371	0,398	0,428	0,463	0,547	0,591	0,596
6	0,475	0,570	0,607	0,640	0,670	0,744	0,781	0,786
8	0,465	0,584	0,626	0,661	0,689	0,761	0,798	0,803
9	0,438	0,556	0,599	0,634	0,664	0,737	0,776	0,782
10	0,516	0,619	0,656	0,686	0,711	0,770	0,801	0,805
11	0,450	0,556	0,594	0,627	0,654	0,719	0,754	0,759
12	0,414	0,520	0,559	0,593	0,621	0,688	0,726	0,731
13	0,439	0,545	0,583	0,616	0,643	0,709	0,745	0,750
14	0,465	0,570	0,608	0,641	0,667	0,731	0,765	0,769

CUENCA	COEFICIENTE DE ESCORRENTÍA – C							
	T = 2	T = 5	T = 10	T = 25	T = 50	T = 100	T = 300	T = 500
15	0,452	0,557	0,596	0,628	0,655	0,720	0,755	0,760
16	0,425	0,531	0,570	0,604	0,631	0,698	0,735	0,739
17	0,393	0,511	0,554	0,591	0,621	0,699	0,741	0,747
18	0,464	0,570	0,608	0,641	0,667	0,731	0,766	0,770
19	0,399	0,505	0,544	0,578	0,606	0,675	0,713	0,718
20	0,284	0,385	0,424	0,459	0,488	0,563	0,605	0,611
21	0,304	0,407	0,446	0,481	0,510	0,584	0,626	0,632
22	0,416	0,528	0,569	0,605	0,635	0,707	0,744	0,748
23	0,432	0,547	0,592	0,630	0,660	0,726	0,751	0,750
25	0,535	0,646	0,687	0,721	0,747	0,802	0,823	0,822
26	0,695	0,785	0,816	0,840	0,858	0,895	0,907	0,907
27	0,517	0,629	0,671	0,706	0,732	0,790	0,811	0,811
28	0,509	0,621	0,664	0,699	0,726	0,784	0,806	0,805
29	0,427	0,526	0,570	0,610	0,642	0,711	0,741	0,741
30	0,279	0,339	0,372	0,413	0,449	0,533	0,577	0,581
31	0,517	0,629	0,671	0,706	0,732	0,790	0,811	0,811
32	0,517	0,629	0,671	0,706	0,732	0,790	0,811	0,811

Tabla 99.- Coeficiente de escorrentía para la alternativa T-2-S-1

Los coeficientes de escorrentía para cada período de retorno y cuenca interceptada por la alternativa T-2-S-2 (Eje 122) son:

CUENCA	COEFICIENTE DE ESCORRENTÍA – C							
	T = 2	T = 5	T = 10	T = 25	T = 50	T = 100	T = 300	T = 500
1	0,520	0,661	0,707	0,743	0,769	0,822	0,842	0,842
3	0,374	0,461	0,498	0,533	0,567	0,645	0,682	0,685
4	0,342	0,401	0,429	0,459	0,494	0,577	0,620	0,625
5	0,313	0,371	0,398	0,428	0,463	0,547	0,591	0,596
6	0,475	0,570	0,607	0,640	0,670	0,744	0,781	0,786
8	0,460	0,577	0,619	0,654	0,683	0,754	0,791	0,797
9	0,437	0,555	0,597	0,633	0,662	0,735	0,774	0,780
10	0,457	0,562	0,601	0,633	0,660	0,724	0,759	0,764
11	0,396	0,512	0,555	0,591	0,621	0,698	0,739	0,745
12	0,392	0,498	0,537	0,571	0,599	0,668	0,707	0,712
13	0,344	0,448	0,488	0,523	0,552	0,624	0,665	0,671
14	0,263	0,363	0,401	0,436	0,465	0,540	0,583	0,589

CUENCA	COEFICIENTE DE ESCORRENTÍA – C							
	T = 2	T = 5	T = 10	T = 25	T = 50	T = 100	T = 300	T = 500
15	0,381	0,487	0,526	0,560	0,589	0,659	0,698	0,703
16	0,313	0,415	0,455	0,490	0,519	0,592	0,634	0,640
17	0,296	0,398	0,437	0,472	0,501	0,575	0,618	0,623
18	0,417	0,528	0,569	0,605	0,635	0,707	0,744	0,749
19	0,433	0,548	0,593	0,632	0,661	0,727	0,752	0,751
21	0,476	0,590	0,634	0,671	0,698	0,760	0,784	0,783
22	0,433	0,548	0,593	0,632	0,661	0,727	0,752	0,751
23	0,515	0,627	0,669	0,704	0,731	0,788	0,810	0,809
24	0,439	0,554	0,599	0,637	0,666	0,732	0,757	0,756
25	0,330	0,424	0,469	0,510	0,544	0,621	0,655	0,657
26	0,285	0,344	0,379	0,419	0,456	0,540	0,584	0,589
27	0,517	0,629	0,671	0,706	0,732	0,790	0,811	0,811
28	0,517	0,629	0,671	0,706	0,732	0,790	0,811	0,811

Tabla 100.- Coeficiente de escorrentía para la alternativa T-2-S-2

Los coeficientes de escorrentía para cada período de retorno y cuenca interceptada por la alternativa T-2-S-3 (Eje 158) son:

CUENCA	COEFICIENTE DE ESCORRENTÍA – C							
	T = 2	T = 5	T = 10	T = 25	T = 50	T = 100	T = 300	T = 500
1	0,520	0,661	0,707	0,743	0,769	0,822	0,842	0,842
3	0,374	0,461	0,498	0,533	0,567	0,645	0,682	0,685
4	0,342	0,401	0,429	0,459	0,494	0,577	0,620	0,625
5	0,313	0,371	0,398	0,428	0,463	0,547	0,591	0,596
6	0,474	0,570	0,607	0,640	0,670	0,744	0,781	0,786
8	0,456	0,573	0,615	0,650	0,678	0,750	0,787	0,792
9	0,436	0,553	0,595	0,630	0,659	0,732	0,771	0,777
10	0,399	0,514	0,556	0,592	0,622	0,697	0,738	0,744
11	0,339	0,444	0,483	0,518	0,547	0,619	0,660	0,666
12	0,392	0,498	0,537	0,571	0,599	0,669	0,707	0,712
13	0,407	0,513	0,552	0,586	0,613	0,682	0,719	0,724
14	0,379	0,485	0,524	0,558	0,587	0,657	0,696	0,701
15	0,416	0,527	0,569	0,605	0,634	0,706	0,743	0,747
17	0,151	0,244	0,286	0,324	0,354	0,430	0,462	0,461
18	0,388	0,503	0,549	0,589	0,619	0,689	0,716	0,715
19	0,607	0,711	0,748	0,778	0,800	0,848	0,865	0,864

CUENCA	COEFICIENTE DE ESCORRENTÍA – C							
	T = 2	T = 5	T = 10	T = 25	T = 50	T = 100	T = 300	T = 500
20	0,517	0,629	0,671	0,706	0,732	0,790	0,811	0,811
21	0,510	0,623	0,665	0,701	0,727	0,785	0,807	0,806
22	0,421	0,521	0,565	0,605	0,636	0,707	0,736	0,737
23	0,279	0,339	0,372	0,413	0,449	0,533	0,577	0,581

Tabla 101.- Coeficiente de escorrentía para la alternativa T-2-S-3

4.4.6.4 Coeficiente de escorrentía en el Tramo 3

En la tabla siguiente se indican dentro de cada una de las cuencas interceptadas por la traza, las proporciones de los diferentes tipos y usos del suelo existentes en cada cuenca y el valor inicial del umbral de escorrentía para el conjunto de cada una de las cuencas de la alternativa T-3-S-1 (Eje 114), no se incluyen las cuencas 1 y 6 porque su superficie superior a 50 km^2 no siendo de aplicación el Método Racional.

Cuenca	Código	Geología	Superficie	Pendiente (%)	Po i (mm)	Po i (mm)
2	12110	C	31.349,16	0,013	5	0,00
2	21210	C	891.033,47	0,013	16	0,00
2	22120	C	360.791,31	0,013	19	0,00
2	24213	C	1.087.410,89	0,013	15	15,85
3	21100	C	66.764,51	0,082	10	10,00
4	12110	C	142.986,57	0,024	5	0,00
4	12210	C	17.518,64	0,024	1	0,00
4	21100	C	1.807.226,41	0,024	14	0,00
4	23100	C	644.704,09	0,024	22	0,00
4	31210	C	76.767,54	0,024	31	0,00
4	32311	C	735,63	0,024	22	15,84
5	21100	C	41.851,35	0,084	10	10,00
7	12110	C	245.717,65	0,026	5	0,00
7	12210	C	38.416,59	0,026	1	0,00
7	21100	C	762.099,12	0,026	14	11,41
8	21100	C	146.286,86	0,071	10	0,00
8	31210	C	268.196,95	0,071	31	23,59
9	21100	C	178.135,73	0,068	10	0,00
9	21210	C	140.891,92	0,068	12	0,00
9	31210	C	105.905,51	0,068	31	15,90
10	12110	C	110.803,55	0,024	5	0,00

Cuenca	Código	Geología	Superficie	Pendiente (%)	Po i (mm)	Po i (mm)
10	12210	C	6.325,89	0,024	1	0,00
10	21100	C	1.100.036,24	0,024	14	0,00
10	21210	C	1.945.806,90	0,024	16	0,00
10	22210	C	112.609,64	0,024	19	0,00
10	23100	C	13.794,20	0,024	22	0,00
10	31210	C	436.613,10	0,024	31	16,93
11	12110	C	1.873.460,09	0,011	5	0,00
11	12210	C	851.205,67	0,011	1	0,00
11	13100	C	587.231,41	0,011	6	0,00
11	21100	C	14.251.896,71	0,011	14	0,00
11	21210	C	9.217.457,71	0,011	16	0,00
11	22120	C	5.054.057,45	0,011	19	0,00
11	22210	C	385.332,14	0,011	19	0,00
11	23100	C	677.197,38	0,011	22	0,00
11	24213	C	301.623,78	0,011	15	0,00
11	31210	C	1.111.268,09	0,011	31	0,00
11	32100	C	171.638,11	0,011	17	0,00
11	32311	C	546.055,52	0,011	22	15,21
12	12110	C	213.527,72	0,019	5	0,00
12	21100	C	47.360,05	0,019	14	0,00
12	21210	C	738.593,36	0,019	16	0,00
12	22120	C	48.121,45	0,019	19	13,81
13	11210	C	39.290,74	0,014	8	0,00
13	12110	C	153.677,68	0,014	5	0,00
13	12210	C	3.002,30	0,014	1	0,00
13	21210	C	1.893.568,62	0,014	16	0,00
13	22120	C	1.245.213,42	0,014	19	16,51

Tabla 102.- Valor inicial del umbral de escorrentía para la alternativa T-3-S-1

En las tablas siguientes se indican dentro de cada una de las cuencas interceptadas por la traza, las proporciones de los diferentes tipos y usos del suelo existentes en cada cuenca y el valor inicial del umbral de escorrentía para el conjunto de cada una de las cuencas de la alternativa T-3-S-2 (Eje 133), no se incluyen las cuencas 1 y 4 porque su superficie superior a 50 km^2 no siendo de aplicación el Método Racional.

Cuenca	Código	Geología	Superficie	Pendiente (%)	Po i (mm)	Po i (mm)
2	21100	C	113.230,10	0,067	10	10,00
3	12110	C	142.986,57	0,028	5	0,00
3	12210	C	17.518,64	0,028	1	0,00
3	21100	C	1.584.960,43	0,028	14	0,00
3	23100	C	596.842,50	0,028	22	0,00
3	31210	C	76.767,54	0,028	31	0,00
3	32311	C	735,63	0,028	22	15,89
5	12110	C	245.717,65	0,026	5	0,00
5	12210	C	38.416,59	0,026	1	0,00
5	21100	C	762.099,98	0,026	14	11,41
6	11100	C	9,94	0,071	1	0,00
6	21100	C	146.286,86	0,071	10	0,00
6	31210	C	268.196,95	0,071	31	23,59
7	21100	C	178.135,73	0,068	10	0,00
7	21210	C	140.891,92	0,068	12	0,00
7	31210	C	105.905,51	0,068	31	15,90
8	11100	C	9,94	0,024	1	0,00
8	12110	C	110.803,55	0,024	5	0,00
8	12210	C	6.325,89	0,024	1	0,00
8	21100	C	1.100.036,24	0,024	14	0,00
8	21210	C	1.945.806,90	0,024	16	0,00
8	22210	C	112.609,64	0,024	19	0,00
8	23100	C	13.794,20	0,024	22	0,00
8	31210	C	436.613,10	0,024	31	16,93
9	12110	C	1.873.460,09	0,011	5	0,00
9	12210	C	851.205,67	0,011	1	0,00
9	13100	C	587.231,41	0,011	6	0,00
9	21100	C	14.251.896,71	0,011	14	0,00
9	21210	C	9.217.457,71	0,011	16	0,00
9	22120	C	5.054.057,45	0,011	19	0,00
9	22210	C	385.332,14	0,011	19	0,00
9	23100	C	677.197,38	0,011	22	0,00
9	24213	C	301.623,78	0,011	15	0,00
9	31210	C	1.111.268,09	0,011	31	0,00
9	32100	C	171.638,11	0,011	17	0,00
9	32311	C	546.055,52	0,011	22	15,21
10	12110	C	213.527,72	0,019	5	0,00
10	21100	C	47.360,05	0,019	14	0,00
10	21210	C	738.593,36	0,019	16	0,00
10	22120	C	48.121,45	0,019	19	13,81
11	11210	C	39.290,74	0,014	8	0,00
11	12110	C	153.677,68	0,014	5	0,00

Cuenca	Código	Geología	Superficie	Pendiente (%)	Po i (mm)	Po i (mm)
11	12210	C	3.002,30	0,014	1	0,00
11	21210	C	1.893.568,62	0,014	16	0,00
11	22120	C	1.245.213,42	0,014	19	16,51

Tabla 103.- Valor inicial del umbral de escorrentía para la alternativa T-3-S-2

A continuación, se indican la región y el valor del umbral de escorrentía corregido para cada cuenca interceptada por la alternativa T-3-S-1 (Eje 114).

CUENCA	P_0^i (mm)	Nº Región	UMBRAL DE ESCORRENTÍA - P_0							
			P_0 (T = 2)	P_0 (T = 5)	P_0 (T = 10)	P_0 (T = 25)	P_0 (T = 50)	P_0 (T = 100)	P_0 (T = 300)	P_0 (T = 500)
2	15,85	952	10,375	12,127	13,475	15,226	16,080	14,648	15,868	17,089
3	10,00	952	6,545	7,650	8,500	9,605	10,143	9,240	10,010	10,780
4	15,84	952	10,368	12,119	13,465	15,216	16,069	14,638	15,857	17,077
5	10,00	952	6,545	7,650	8,500	9,605	10,143	9,240	10,010	10,780
7	11,41	952	7,467	8,728	9,698	10,958	11,572	10,542	11,420	12,299
8	23,59	952	15,439	18,045	20,050	22,657	23,926	21,796	23,612	25,428
9	15,90	952	10,405	12,161	13,512	15,269	16,125	14,689	15,913	17,137
10	16,93	952	11,079	12,950	14,388	16,259	17,170	15,641	16,944	18,248
11	15,21	952	9,957	11,638	12,931	14,612	15,431	14,057	15,229	16,400
12	13,81	952	9,036	10,561	11,735	13,260	14,003	12,756	13,819	14,882
13	16,51	952	10,803	12,627	14,030	15,854	16,742	15,251	16,522	17,793

Tabla 104.- Valor del umbral de escorrentía corregido para la alternativa T-3-S-1

A continuación, se indican la región y el valor del umbral de escorrentía corregido para cada cuenca interceptada por la alternativa T-3-S-2 (Eje 133).

CUENCA	P_0^i (mm)	Nº Región	UMBRAL DE ESCORRENTÍA - P_0							
			P_0 (T = 2)	P_0 (T = 5)	P_0 (T = 10)	P_0 (T = 25)	P_0 (T = 50)	P_0 (T = 100)	P_0 (T = 300)	P_0 (T = 500)
2	10,00	952	6,545	7,650	8,500	9,605	10,143	9,240	10,010	10,780
3	15,89	952	10,399	12,155	13,506	15,261	16,117	14,681	15,905	17,128
5	11,41	952	7,467	8,728	9,698	10,958	11,572	10,542	11,420	12,299
6	23,59	952	15,438	18,045	20,050	22,656	23,926	21,795	23,611	25,428
7	15,90	952	10,405	12,161	13,512	15,269	16,125	14,689	15,913	17,137

CUENCA	P_0^i (mm)	Nº Región	UMBRAL DE ESCORRENTÍA - P_0							
			P_0 (T = 2)	P_0 (T = 5)	P_0 (T = 10)	P_0 (T = 25)	P_0 (T = 50)	P_0 (T = 100)	P_0 (T = 300)	P_0 (T = 500)
8	16,93	952	11,079	12,950	14,388	16,259	17,170	15,641	16,944	18,248
9	15,21	952	9,957	11,638	12,931	14,612	15,431	14,057	15,229	16,400
10	13,81	952	9,036	10,561	11,735	13,260	14,003	12,756	13,819	14,882
11	16,51	952	10,803	12,627	14,030	15,854	16,742	15,251	16,522	17,793

Tabla 105.- Valor del umbral de escorrentía corregido para la alternativa T-3-S-2

Los coeficientes de escorrentía para cada período de retorno y cuenca interceptada por la alternativa T-3-S-1 (Eje 114) son:

CUENCA	COEFICIENTE DE ESCORRENTÍA - C							
	T = 2	T = 5	T = 10	T = 25	T = 50	T = 100	T = 300	T = 500
2	0,347	0,407	0,447	0,491	0,529	0,612	0,655	0,660
3	0,517	0,577	0,616	0,656	0,690	0,759	0,792	0,796
4	0,346	0,406	0,446	0,490	0,528	0,611	0,654	0,659
5	0,517	0,577	0,616	0,656	0,690	0,759	0,792	0,796
7	0,470	0,531	0,571	0,613	0,648	0,722	0,758	0,763
8	0,228	0,282	0,319	0,361	0,398	0,483	0,530	0,535
9	0,355	0,415	0,455	0,499	0,537	0,619	0,662	0,667
10	0,319	0,377	0,417	0,460	0,498	0,582	0,626	0,632
11	0,303	0,359	0,386	0,418	0,449	0,534	0,579	0,584
12	0,377	0,432	0,462	0,501	0,537	0,619	0,660	0,665
13	0,305	0,358	0,387	0,426	0,463	0,546	0,590	0,595

Tabla 106.- Coeficiente de escorrentía para la alternativa T-3-S-1

Los coeficientes de escorrentía para cada período de retorno y cuenca interceptada por la alternativa T-3-S-2 (Eje 133) son:

CUENCA	COEFICIENTE DE ESCORRENTÍA - C							
	T = 2	T = 5	T = 10	T = 25	T = 50	T = 100	T = 300	T = 500
2	0,517	0,577	0,616	0,656	0,690	0,759	0,792	0,796
3	0,346	0,406	0,446	0,490	0,528	0,611	0,654	0,659
5	0,470	0,531	0,571	0,613	0,648	0,722	0,758	0,763
6	0,228	0,282	0,319	0,361	0,398	0,483	0,530	0,535
7	0,355	0,415	0,455	0,499	0,537	0,619	0,662	0,667
8	0,319	0,377	0,417	0,460	0,498	0,582	0,626	0,632

CUENCA	COEFICIENTE DE ESCORRENTÍA – C							
	T = 2	T = 5	T = 10	T = 25	T = 50	T = 100	T = 300	T = 500
9	0,303	0,359	0,386	0,418	0,449	0,534	0,579	0,584
10	0,377	0,432	0,462	0,501	0,537	0,619	0,660	0,665
11	0,305	0,358	0,387	0,426	0,463	0,546	0,590	0,595

Tabla 107.- Coeficiente de escorrentía para la alternativa T-3-S-2

4.4.6.5 Coeficiente de escorrentía en el Tramo 4

En las tablas siguientes se indican dentro de cada una de las cuencas interceptadas por la traza, las proporciones de los diferentes tipos y usos del suelo existentes en cada cuenca y el valor inicial del umbral de para el conjunto de cada una de las cuencas del Acceso de Mercancías de Zaragoza Plaza (Ejes 129, 130 y 131) del Tramo 4, no se incluyen las cuencas 2 y 4 porque su superficie superior a 50 km^2 no siendo de aplicación el Método Racional ni las cuencas 5 a 36, ambas inclusive, corresponden a cauces interceptados por la Línea de Alta Velocidad Madrid-Barcelona y cuyas obras de drenaje transversal son existentes, que se prolongarán.

Cuenca	Código	Geología	Superficie	Pendiente (%)	Po i (mm)	Po i (mm)
1	12110	C	259.831,76	0,025	5	0,00
1	21100	C	2.370.287,40	0,025	14	0,00
1	21210	C	154.220,99	0,025	16	0,00
1	32312	C	202.326,81	0,025	14	13,32
3	21210	C	23.684,40	0,047	12	0,00
3	24213	C	210.037,03	0,047	12	0,00
3	32312	C	357.939,76	0,047	14	13,21

Tabla 108.- Valor inicial del umbral de escorrentía para el Acceso de Mercancías Zaragoza-Plaza del Tramo 4

A continuación, se indican la región y el valor del umbral de escorrentía corregido para cada cuenca interceptada por el Acceso de Mercancías de Zaragoza Plaza del Tramo 4.

CUENCA	P_0^i (mm)	Nº Región	UMBRAL DE ESCORRENTÍA – P_0							
			P_0 (T = 2)	P_0 (T = 5)	P_0 (T = 10)	P_0 (T = 25)	P_0 (T = 50)	P_0 (T = 100)	P_0 (T = 300)	P_0 (T = 500)
1	13,32	942	12,308	14,546	15,984	17,743	18,435	17,343	17,902	18,462
3	13,21	942	12,206	14,425	15,852	17,596	18,283	17,199	17,754	18,309

Tabla 109.- Valor del umbral de escorrentía corregido para el Acceso de Mercancías Zaragoza-Plaza del Tramo 4

Los coeficientes de escorrentía para cada período de retorno y cuenca interceptada por el Acceso de Mercancías de Zaragoza Plaza del Tramo 4.

CUENCA	COEFICIENTE DE ESCORRENTÍA – C							
	T = 2	T = 5	T = 10	T = 25	T = 50	T = 100	T = 300	T = 500
1	0,272	0,318	0,349	0,388	0,428	0,498	0,557	0,576
3	0,285	0,331	0,363	0,402	0,442	0,512	0,571	0,590

Tabla 110.- Coeficiente de escorrentía para el Acceso de Mercancías Zaragoza-Plaza del Tramo 4

En las tablas siguientes se indican dentro de cada una de las cuencas interceptadas por la traza, las proporciones de los diferentes tipos y usos del suelo existentes en cada cuenca y el valor inicial del umbral de para el conjunto de cada una de las cuencas de la Conexión Oeste Zaragoza (Eje 152) del Tramo 4, no se incluyen las cuencas 1 y 10 porque su superficie superior a 50 km^2 no siendo de aplicación el Método Racional.

Cuenca	Código	Geología	Superficie	Pendiente (%)	Po i (mm)	Po i (mm)
2	11220	C	146.668,30	0,010	8	0,00
2	12110	C	387.216,47	0,010	5	0,00
2	21210	C	2.500.958,48	0,010	16	0,00
2	23100	C	331.247,49	0,010	22	14,98
3	11220	C	205.126,36	0,010	8	0,00
3	12110	C	1.444.410,13	0,010	5	0,00
3	21210	C	2.784.796,16	0,010	16	0,00
3	23100	C	293.887,68	0,010	22	0,00
3	24310	C	287.170,81	0,010	13	12,68
4	21210	C	238.092,96	0,017	16	16,00
5	21210	C	145.343,57	0,017	16	16,00
6	12110	C	48.188,57	0,038	5	0,00
6	21210	C	258.342,63	0,038	12	10,90
7	12110	C	133.056,78	0,016	5	0,00
7	21210	C	843.050,29	0,016	16	0,00
7	24223	C	9.735,46	0,016	22	0,00
7	24310	C	49.556,25	0,016	13	14,50
8	21210	C	1.198.756,32	0,007	16	0,00
8	24223	C	102.941,34	0,007	22	0,00
8	24310	C	162.824,21	0,007	13	16,09
9	21210	C	453.815,45	0,001	16	16,00

Tabla 111.- Valor inicial del umbral de escorrentía para la Conexión Oeste Zaragoza del Tramo 4

A continuación, se indican la región y el valor del umbral de escorrentía corregido para cada cuenca interceptada por la Conexión Oeste Zaragoza del Tramo 4.

CUENCA	P_0^i (mm)	Nº Región	UMBRAL DE ESCORRENTÍA – P_0							
			P_0 (T = 2)	P_0 (T = 5)	P_0 (T = 10)	P_0 (T = 25)	P_0 (T = 50)	P_0 (T = 100)	P_0 (T = 300)	P_0 (T = 500)
2	14,98	952	9,802	11,457	12,730	14,385	15,191	13,838	14,991	16,145
3	12,68	952	8,302	9,704	10,782	12,184	12,866	11,721	12,697	13,674
4	16,00	952	10,472	12,240	13,600	15,368	16,229	14,784	16,016	17,248
5	16,00	952	10,472	12,240	13,600	15,368	16,229	14,784	16,016	17,248
6	10,90	952	7,134	8,338	9,265	10,469	11,056	10,071	10,910	11,750
7	14,50	952	9,490	11,092	12,324	13,927	14,707	13,397	14,514	15,630
8	16,09	952	10,530	12,307	13,675	15,453	16,319	14,865	16,104	17,343
9	16,00	952	10,472	12,240	13,600	15,368	16,229	14,784	16,016	17,248

Tabla 112.- Valor del umbral de escorrentía corregido para la Conexión Oeste Zaragoza del Tramo 4

Los coeficientes de escorrentía para cada período de retorno y cuenca interceptada por la Conexión Oeste Zaragoza del Tramo 4.

CUENCA	COEFICIENTE DE ESCORRENTÍA – C							
	T = 2	T = 5	T = 10	T = 25	T = 50	T = 100	T = 300	T = 500
2	0,346	0,398	0,427	0,461	0,495	0,575	0,616	0,620
3	0,399	0,452	0,481	0,515	0,549	0,627	0,666	0,669
4	0,336	0,387	0,416	0,450	0,484	0,565	0,606	0,610
5	0,336	0,387	0,416	0,450	0,484	0,565	0,606	0,610
6	0,469	0,522	0,551	0,584	0,616	0,690	0,725	0,729
7	0,369	0,421	0,450	0,484	0,518	0,598	0,638	0,642
8	0,330	0,382	0,410	0,444	0,478	0,559	0,600	0,604
9	0,336	0,387	0,416	0,450	0,484	0,565	0,606	0,610

Tabla 113.- Coeficiente de escorrentía para la Conexión Oeste Zaragoza del Tramo 4

4.4.7 Coeficiente de uniformidad

El coeficiente K_t que tiene en cuenta la falta de uniformidad en la distribución temporal de la precipitación, se calcula mediante la siguiente fórmula:

$$K_t = 1 + \frac{{t_c}^{1,25}}{{t_c}^{1,25} + 14}$$

Donde:

t_c= Tiempo de concentración de la cuenca en horas

4.4.8 Caudales calculados por el Método Racional

4.4.8.1 Caudales calculados por el Método Racional en el Tramo 1

Los caudales calculados mediante el método racional para las cuencas de la alternativa T-1-S-1 (Eje 111) son:

CUENCA	2.2.5 COEFICIENTE DE UNIFORMIDAD – K_t		2.2.1 CAUDAL MÁXIMO ANUAL – Q_T							
			(Kt / 3,6) · I (T,t_c) · C · A							
			Q_T (m^3/s)	Q_T (m^3/s)	Q_T (m^3/s)	Q_T (m^3/s)	Q_T (m^3/s)	Q_T (m^3/s)	Q_T (m^3/s)	Q_T (m^3/s)
	$t_{c\ CÁLCULO}$ (h)	K_t	T = 2	T = 5	T = 10	T = 25	T = 50	T = 100	T = 300	T = 500
1	0,299	1,016	0,13	0,20	0,26	0,35	0,43	0,56	0,75	0,84
2	0,859	1,056	1,07	1,64	2,13	2,87	3,60	4,65	6,18	6,91
3	0,610	1,037	0,75	1,16	1,52	2,07	2,62	3,44	4,62	5,18
4	0,308	1,016	0,34	0,52	0,68	0,92	1,16	1,50	2,01	2,25
5	0,261	1,013	0,22	0,33	0,43	0,59	0,74	0,96	1,28	1,43
6	0,409	1,023	0,44	0,68	0,89	1,21	1,53	2,00	2,68	3,00
7	0,341	1,018	0,31	0,48	0,63	0,85	1,06	1,38	1,84	2,06
8	1,215	1,083	3,62	5,54	7,20	9,72	12,19	15,73	20,90	23,36
9	0,577	1,035	1,72	2,58	3,28	4,30	5,26	6,71	8,58	9,39
9'	1,613	1,115	7,08	11,01	14,23	19,03	23,71	31,49	41,03	44,98
10	1,086	1,073	1,57	2,42	3,12	4,17	5,18	6,84	8,89	9,74
11	0,510	1,030	0,52	0,80	1,03	1,38	1,71	2,26	2,94	3,23
12	4,269	1,305	17,15	27,58	35,48	46,73	58,56	78,69	103,85	114,38
14	1,055	1,071	1,73	2,68	3,45	4,61	5,73	7,56	9,83	10,77
15	1,670	1,119	4,36	6,77	8,74	11,69	14,55	19,29	25,11	27,53
16	1,452	1,102	3,56	5,51	7,12	9,51	11,83	15,67	20,40	22,36
17	0,493	1,029	0,47	0,73	0,94	1,25	1,55	2,05	2,66	2,92
18	0,691	1,043	2,17	3,26	4,14	5,44	6,65	8,48	10,85	11,87
20	1,114	1,076	2,82	5,82	8,02	10,94	13,49	17,37	21,92	23,72
20'	0,801	1,051	1,93	4,56	6,40	8,71	10,58	13,12	16,16	17,37
21	1,149	1,078	2,40	5,94	8,46	11,65	14,27	18,01	22,33	23,99
22	0,736	1,046	2,31	5,21	7,21	9,70	11,69	14,25	17,43	18,74
23	0,466	1,027	0,34	0,82	1,16	1,59	1,94	2,42	2,99	3,22

Tabla 114.- Caudales calculados mediante el método racional para la alternativa T-1-S-1

Los caudales calculados mediante el método racional para las cuencas de la alternativa T-1-S-2 (Eje 120) son:

CUENCA	2.2.5 COEFICIENTE DE UNIFORMIDAD – K_t		2.2.1 CAUDAL MÁXIMO ANUAL – Q_T (Kt / 3,6) · I (T,t_c) · C · A							
			Q_T (m^3/s)	Q_T (m^3/s)	Q_T (m^3/s)	Q_T (m^3/s)	Q_T (m^3/s)	Q_T (m^3/s)	Q_T (m^3/s)	Q_T (m^3/s)
	$t_{c\ CÁLCULO}$ (h)	K_t	T = 2	T = 5	T = 10	T = 25	T = 50	T = 100	T = 300	T = 500
1	0,299	1,016	0,13	0,20	0,26	0,35	0,43	0,56	0,75	0,84
2	0,859	1,056	1,07	1,64	2,13	2,87	3,60	4,65	6,18	6,91
3	0,610	1,037	0,75	1,16	1,52	2,07	2,62	3,44	4,62	5,18
4	0,308	1,016	0,34	0,52	0,68	0,92	1,16	1,50	2,01	2,25
5	0,261	1,013	0,22	0,33	0,43	0,59	0,74	0,96	1,28	1,43
6	0,409	1,023	0,44	0,68	0,89	1,21	1,53	2,00	2,68	3,00
7	0,341	1,018	0,31	0,48	0,63	0,85	1,06	1,38	1,84	2,06
8	1,215	1,083	3,62	5,54	7,20	9,72	12,19	15,73	20,90	23,36
9	0,616	1,038	1,73	2,60	3,30	4,33	5,29	6,75	8,64	9,45
9'	1,847	1,133	7,11	11,04	14,27	19,10	23,80	31,61	41,19	45,16
10	1,229	1,085	1,78	2,75	3,55	4,74	5,88	7,77	10,10	11,07
11	0,699	1,044	0,83	1,29	1,66	2,22	2,75	3,64	4,72	5,18
12'	0,425	1,024	0,84	1,28	1,63	2,16	2,66	3,43	4,41	4,83
13	1,925	1,139	6,45	9,99	12,89	17,22	21,42	28,35	36,88	40,43
14	1,648	1,118	3,71	5,75	7,43	9,93	12,35	16,37	21,30	23,35
15	0,926	1,061	2,80	4,32	5,57	7,42	9,20	12,11	15,72	17,23
17	1,167	1,080	2,93	6,04	8,32	11,37	14,02	18,05	22,78	24,65
17'	0,812	1,052	1,96	4,63	6,49	8,83	10,73	13,31	16,38	17,61
18	1,155	1,079	2,40	5,95	8,46	11,65	14,27	18,01	22,34	24,00
19	0,736	1,046	2,31	5,21	7,21	9,70	11,69	14,25	17,43	18,74
20	0,466	1,027	0,34	0,82	1,16	1,59	1,94	2,42	2,99	3,22

Tabla 115.- Caudales calculados mediante el método racional para la alternativa T-1-S-2

4.4.8.2 Caudales calculados por el Método Racional en los Ramales del Tramo 1

Los caudales calculados mediante el método racional para las cuencas de los Ramales del Tramo 1 (Ejes 2 y 72) son:

CUENCA	2.2.5 COEFICIENTE DE UNIFORMIDAD – K_t		2.2.1 CAUDAL MÁXIMO ANUAL – Q_T (Kt / 3,6) · I (T,t_c) · C · A							
			Q_T (m^3/s)	Q_T (m^3/s)	Q_T (m^3/s)	Q_T (m^3/s)	Q_T (m^3/s)	Q_T (m^3/s)	Q_T (m^3/s)	Q_T (m^3/s)
	$t_{c\ CÁLCULO}$ (h)	K_t	T = 2	T = 5	T = 10	T = 25	T = 50	T = 100	T = 300	T = 500
R1-1	0,376	1,021	0,12	0,18	0,23	0,31	0,38	0,49	0,65	0,72
R1-2	0,335	1,018	0,13	0,20	0,26	0,35	0,44	0,57	0,75	0,83
R1-3	0,445	1,025	0,50	0,76	0,99	1,33	1,66	2,13	2,81	3,13
R1-4	0,391	1,022	0,21	0,32	0,41	0,56	0,69	0,89	1,17	1,31
R1-5	0,416	1,023	0,08	0,12	0,16	0,21	0,26	0,34	0,45	0,50
R1-6	1,807	1,130	3,82	6,10	8,13	11,29	14,52	19,54	26,78	30,23
R1-7	0,488	1,028	0,36	0,56	0,72	0,98	1,23	1,59	2,12	2,37
R1-8	0,182	1,008	0,03	0,05	0,06	0,08	0,11	0,14	0,18	0,20
R1-9	0,383	1,021	0,30	0,47	0,61	0,82	1,03	1,33	1,77	1,98
R1-10	0,578	1,035	0,69	1,06	1,38	1,86	2,33	3,00	3,98	4,45
R1-11	1,331	1,093	2,83	4,37	5,72	7,78	9,82	12,83	17,19	19,27
R1-12	1,146	1,078	0,90	1,37	1,78	2,39	2,99	3,85	5,11	5,70
R1-13	0,628	1,038	0,69	1,05	1,37	1,84	2,29	2,94	3,89	4,34
R1-14	1,350	1,094	2,83	4,29	5,55	7,45	9,29	11,89	15,69	17,50
R1-15	0,474	1,027	0,44	0,67	0,87	1,18	1,48	1,91	2,55	2,85
R1-16	0,323	1,017	0,22	0,34	0,44	0,60	0,75	0,97	1,29	1,44
R1-17	0,275	1,014	0,15	0,23	0,30	0,41	0,52	0,67	0,89	0,99
R1-18	0,279	1,014	0,14	0,22	0,28	0,38	0,48	0,62	0,82	0,92
R1-19	0,643	1,039	1,06	1,62	2,11	2,84	3,56	4,58	6,08	6,79
R1-20	0,314	1,017	0,15	0,24	0,31	0,42	0,52	0,67	0,90	1,00
R1-21	0,136	1,006	0,02	0,02	0,03	0,04	0,05	0,07	0,09	0,10
R1-22	0,111	1,005	0,01	0,01	0,01	0,02	0,02	0,03	0,04	0,05
R1-23	0,222	1,011	0,06	0,10	0,12	0,17	0,21	0,27	0,36	0,41

Tabla 116.- Caudales calculados mediante el método racional para los Ramales del Tramo 1

4.4.8.3 Caudales calculados por el Método Racional en el Tramo 2

Los caudales calculados mediante el método racional para las cuencas de la alternativa T-2-S-1 (Eje 125) son:

CUENCA	2.2.5 COEFICIENTE DE UNIFORMIDAD – K_t		2.2.1 CAUDAL MÁXIMO ANUAL – Q_T (Kt / 3,6) · I (T,t_c) · C · A							
			Q_T (m^3/s)	Q_T (m^3/s)	Q_T (m^3/s)	Q_T (m^3/s)	Q_T (m^3/s)	Q_T (m^3/s)	Q_T (m^3/s)	Q_T (m^3/s)
	$t_{c\ CÁLCULO}$ (h)	K_t	T = 2	T = 5	T = 10	T = 25	T = 50	T = 100	T = 300	T = 500
1	0,605	1,037	0,98	2,20	3,05	4,10	4,94	6,02	7,37	7,92
3	1,370	1,096	2,53	4,66	6,22	8,31	10,31	13,49	17,36	18,95
4	2,968	1,218	12,56	20,37	26,25	34,58	43,43	58,65	77,63	85,55
5	3,040	1,223	12,86	21,10	27,31	36,14	45,62	62,30	82,93	91,47
6	0,755	1,048	5,81	10,72	14,14	18,64	22,68	29,41	38,55	42,65
8	2,959	1,217	19,52	40,22	54,26	72,20	87,19	112,70	148,36	164,58
9	2,342	1,171	9,19	19,09	25,82	34,45	41,68	54,07	71,32	79,12
10	0,324	1,017	0,48	0,91	1,20	1,56	1,86	2,27	2,90	3,19
11	0,423	1,024	0,85	1,66	2,21	2,91	3,48	4,31	5,56	6,13
12	0,265	1,013	0,39	0,78	1,05	1,38	1,66	2,07	2,69	2,96
13	0,438	1,025	0,19	0,36	0,48	0,64	0,76	0,95	1,23	1,35
14	0,395	1,022	0,58	1,13	1,49	1,96	2,34	2,89	3,72	4,10
15	0,518	1,030	1,12	2,19	2,91	3,83	4,58	5,67	7,31	8,06
16	0,387	1,021	0,23	0,46	0,61	0,80	0,96	1,20	1,55	1,71
17	2,563	1,188	11,04	23,50	32,04	43,02	52,32	68,72	91,26	101,34
18	1,272	1,088	5,21	10,13	13,45	17,68	21,12	26,14	33,66	37,12
19	0,669	1,041	1,93	3,86	5,17	6,85	8,24	10,34	13,42	14,81
20	0,397	1,022	0,61	1,30	1,78	2,40	2,93	3,81	5,03	5,57
21	0,380	1,021	1,48	3,12	4,25	5,72	6,95	8,97	11,82	13,08
22	3,059	1,224	21,82	44,31	59,87	80,01	96,85	123,97	161,00	177,35
23	0,461	1,026	0,75	1,53	2,10	2,84	3,44	4,29	5,27	5,65
25	0,409	1,023	0,43	0,84	1,13	1,51	1,81	2,20	2,68	2,87
26	0,467	1,027	1,88	3,44	4,53	5,92	6,99	8,26	9,95	10,67
27	0,347	1,019	0,46	0,90	1,23	1,63	1,96	2,40	2,92	3,14
28	0,326	1,017	0,80	1,57	2,14	2,85	3,42	4,19	5,12	5,49
29	0,804	1,052	6,78	12,95	17,72	24,08	29,43	37,25	46,60	50,35
30	4,472	1,317	16,40	27,85	37,54	52,78	67,28	92,20	122,74	135,25
31	0,296	1,015	0,27	0,53	0,71	0,95	1,14	1,39	1,70	1,82
32	0,182	1,008	0,13	0,26	0,35	0,46	0,55	0,68	0,83	0,89

Tabla 117.- Caudales calculados mediante el método racional para la alternativa T-2-S-1

Los caudales calculados mediante el método racional para las cuencas de la alternativa T-2-S-2 (Eje 122) son:

CUENCA	2.2.5 COEFICIENTE DE UNIFORMIDAD – K_t		2.2.1 CAUDAL MÁXIMO ANUAL – Q_T (Kt / 3,6) · I (T,t_c) · C · A							
			Q_T (m^3/s)	Q_T (m^3/s)	Q_T (m^3/s)	Q_T (m^3/s)	Q_T (m^3/s)	Q_T (m^3/s)	Q_T (m^3/s)	Q_T (m^3/s)
	$t_{c\ CÁLCULO}$ (h)	K_t	T = 2	T = 5	T = 10	T = 25	T = 50	T = 100	T = 300	T = 500
1	0,605	1,037	0,98	2,20	3,05	4,10	4,94	6,02	7,37	7,92
3	1,370	1,096	2,53	4,66	6,22	8,31	10,31	13,49	17,36	18,95
4	2,968	1,218	12,56	20,37	26,25	34,58	43,43	58,65	77,63	85,55
5	3,040	1,223	12,86	21,10	27,31	36,15	45,62	62,30	82,93	91,47
6	0,755	1,048	5,82	10,74	14,16	18,67	22,71	29,44	38,60	42,70
8	3,151	1,231	20,61	42,35	57,09	75,93	91,66	118,18	155,39	172,32
9	2,566	1,188	9,21	19,08	25,80	34,41	41,62	53,89	71,03	78,78
10	0,781	1,050	2,50	4,85	6,44	8,47	10,13	12,53	16,13	17,78
11	3,007	1,220	12,10	25,47	34,63	46,39	56,31	73,44	97,19	107,84
12	0,665	1,041	0,82	1,65	2,21	2,93	3,52	4,43	5,76	6,35
13	1,667	1,119	4,77	9,84	13,32	17,80	21,55	27,52	36,05	39,84
14	0,284	1,015	0,42	0,91	1,25	1,69	2,07	2,71	3,60	3,99
15	0,823	1,053	2,32	4,69	6,30	8,37	10,09	12,72	16,55	18,28
16	0,487	1,028	0,76	1,59	2,16	2,91	3,53	4,54	5,98	6,61
17	0,399	1,022	1,34	2,85	3,89	5,23	6,37	8,25	10,88	12,04
18	3,012	1,221	21,59	43,84	59,23	79,16	95,83	122,71	159,43	175,65
19	0,447	1,025	0,70	1,45	1,99	2,68	3,24	4,05	4,97	5,33
21	0,361	1,020	0,89	1,78	2,43	3,25	3,92	4,84	5,92	6,34
22	0,997	1,066	2,60	5,34	7,33	9,89	11,96	14,93	18,34	19,65
23	0,412	1,023	0,82	1,62	2,20	2,93	3,52	4,31	5,25	5,63
24	0,545	1,032	1,75	3,58	4,91	6,62	8,00	9,97	12,24	13,11
25	1,452	1,102	7,10	14,04	19,57	27,07	33,56	43,80	55,62	60,21
26	5,012	1,349	18,37	31,06	42,05	59,18	75,45	103,25	137,48	151,57
27	0,296	1,015	0,27	0,53	0,71	0,95	1,14	1,39	1,70	1,82
28	0,182	1,008	0,13	0,26	0,35	0,46	0,55	0,68	0,83	0,89

Tabla 118.- Caudales calculados mediante el método racional para la alternativa T-2-S-2

Los caudales calculados mediante el método racional para las cuencas de la alternativa T-2-S-3 (Eje 158) son:

CUENCA	2.2.5 COEFICIENTE DE UNIFORMIDAD – K_t		2.2.1 CAUDAL MÁXIMO ANUAL – Q_T (Kt / 3,6) · I (T,t_c) · C · A							
			Q_T (m^3/s)	Q_T (m^3/s)	Q_T (m^3/s)	Q_T (m^3/s)	Q_T (m^3/s)	Q_T (m^3/s)	Q_T (m^3/s)	Q_T (m^3/s)
	$t_{c\ CÁLCULO}$ (h)	K_t	T = 2	T = 5	T = 10	T = 25	T = 50	T = 100	T = 300	T = 500
1	0,605	1,037	0,98	2,20	3,05	4,10	4,94	6,02	7,37	7,92
3	1,370	1,096	2,53	4,66	6,22	8,31	10,31	13,49	17,36	18,95
4	2,968	1,218	12,56	20,37	26,25	34,58	43,43	58,65	77,63	85,55
5	3,040	1,223	12,86	21,10	27,31	36,14	45,62	62,30	82,93	91,47
6	0,755	1,048	5,77	10,66	14,05	18,53	22,55	29,23	38,32	42,39
8	3,300	1,241	21,41	43,91	59,17	78,67	94,94	122,21	160,58	178,01
9	2,828	1,208	9,54	19,70	26,61	35,46	42,87	55,36	72,87	80,79
10	3,303	1,241	13,46	28,11	38,12	50,98	61,78	80,13	105,75	117,25
11	1,987	1,144	7,16	14,81	20,06	26,83	32,49	41,52	54,41	60,13
12	0,626	1,038	1,45	2,91	3,90	5,18	6,23	7,83	10,18	11,24
13	1,215	1,083	3,02	6,02	8,06	10,67	12,82	16,05	20,81	22,97
14	0,873	1,057	4,06	8,19	11,02	14,64	17,64	22,26	28,98	31,99
15	3,259	1,238	23,26	47,25	63,88	85,41	103,36	132,04	170,98	188,08
17	0,605	1,037	0,04	0,11	0,17	0,24	0,30	0,41	0,53	0,57
18	0,365	1,020	0,84	1,76	2,44	3,32	4,03	5,09	6,28	6,73
19	0,540	1,032	1,90	3,60	4,80	6,34	7,54	9,05	10,96	11,76
20	0,403	1,022	0,52	1,02	1,38	1,84	2,21	2,71	3,30	3,54
21	0,365	1,020	0,92	1,82	2,47	3,30	3,96	4,86	5,92	6,35
22	0,803	1,052	6,72	12,86	17,62	23,96	29,30	37,14	46,49	50,23
23	4,472	1,317	16,40	27,85	37,54	52,78	67,28	92,20	122,74	135,25

Tabla 119.- Caudales calculados mediante el método racional para la alternativa T-2-S-3

4.4.8.4 Caudales calculados por el Método Racional en el Tramo 3

Los caudales calculados mediante el método racional para las cuencas de la alternativa T-3-S-1 (Eje 114) son:

CUENCA	2.2.5 COEFICIENTE DE UNIFORMIDAD – K_t		2.2.1 CAUDAL MÁXIMO ANUAL – Q_T (Kt / 3,6) · I (T,t_c) · C · A							
			Q_T (m^3/s)	Q_T (m^3/s)	Q_T (m^3/s)	Q_T (m^3/s)	Q_T (m^3/s)	Q_T (m^3/s)	Q_T (m^3/s)	Q_T (m^3/s)
	$t_{c\ CÁLCULO}$ (h)	K_t	T = 2	T = 5	T = 10	T = 25	T = 50	T = 100	T = 300	T = 500
2	1,168	1,080	3,76	6,12	8,38	11,76	14,91	20,00	26,49	29,24
3	0,185	1,009	0,41	0,63	0,84	1,15	1,42	1,81	2,34	2,58
4	1,665	1,119	3,54	5,77	7,91	11,10	14,08	18,90	25,03	27,63
5	0,232	1,011	0,23	0,36	0,47	0,64	0,80	1,02	1,31	1,45
7	0,787	1,050	2,81	4,41	5,91	8,11	10,10	13,05	16,96	18,68
8	0,384	1,021	0,78	1,34	1,89	2,73	3,54	4,99	6,77	7,49
9	0,488	1,028	1,10	1,79	2,45	3,43	4,34	5,81	7,68	8,48
10	1,546	1,110	4,62	7,60	10,44	14,71	18,74	25,40	33,80	37,33
11	5,236	1,361	19,75	32,18	41,66	55,86	69,42	95,50	127,81	141,16
12	1,402	1,098	1,56	2,44	3,16	4,33	5,45	7,25	9,54	10,50
13	1,566	1,111	3,67	5,90	7,72	10,72	13,66	18,65	24,82	27,37

Tabla 120.- Caudales calculados mediante el método racional para la alternativa T-3-S-1

Los caudales calculados mediante el método racional para las cuencas de la alternativa T-3-S-2 (Eje 133) son:

CUENCA	2.2.5 COEFICIENTE DE UNIFORMIDAD – K_t		2.2.1 CAUDAL MÁXIMO ANUAL – Q_T (Kt / 3,6) · I (T,t_c) · C · A							
			Q_T (m^3/s)	Q_T (m^3/s)	Q_T (m^3/s)	Q_T (m^3/s)	Q_T (m^3/s)	Q_T (m^3/s)	Q_T (m^3/s)	Q_T (m^3/s)
	$t_{c\ CÁLCULO}$ (h)	K_t	T = 2	T = 5	T = 10	T = 25	T = 50	T = 100	T = 300	T = 500
2	0,158	1,007	0,74	1,16	1,54	2,09	2,59	3,31	4,27	4,70
3	1,336	1,093	3,57	5,82	7,97	11,18	14,18	19,03	25,21	27,83
5	0,787	1,050	2,81	4,41	5,91	8,11	10,10	13,05	16,96	18,68
6	0,384	1,021	0,78	1,34	1,89	2,73	3,54	4,99	6,77	7,49
7	0,488	1,028	1,10	1,79	2,45	3,43	4,34	5,81	7,68	8,48
8	1,546	1,110	4,62	7,60	10,44	14,71	18,74	25,40	33,80	37,33
9	5,236	1,361	19,75	32,18	41,66	55,86	69,42	95,50	127,81	141,16
10	1,402	1,098	1,56	2,44	3,16	4,33	5,45	7,25	9,54	10,50
11	1,566	1,111	3,67	5,90	7,72	10,72	13,66	18,65	24,82	27,37

Tabla 121.- Caudales calculados mediante el método racional para la alternativa T-3-S-2

4.4.8.5 Caudales calculados por el Método Racional en el Tramo 4

Los caudales calculados mediante el método racional para las cuencas del Acceso de Mercancías de Zaragoza Plaza (Ejes 129, 130 y 131) del Tramo 4 son:

CUENCA	2.2.5 COEFICIENTE DE UNIFORMIDAD – K_t		2.2.1 CAUDAL MÁXIMO ANUAL – Q_T (Kt / 3,6) · I (T,t_c) · C · A							
			Q_T (m^3/s)	Q_T (m^3/s)	Q_T (m^3/s)	Q_T (m^3/s)	Q_T (m^3/s)	Q_T (m^3/s)	Q_T (m^3/s)	Q_T (m^3/s)
	$t_{c\ CÁLCULO}$ (h)	K_t	T = 2	T = 5	T = 10	T = 25	T = 50	T = 100	T = 300	T = 500
1	1,871	1,135	2,77	4,39	5,83	8,06	10,33	13,82	18,86	21,25
3	0,827	1,053	0,90	1,41	1,87	2,58	3,29	4,38	5,96	6,71

Tabla 122.- Caudales calculados mediante el método racional para el Acceso de Mercancías Zaragoza-Plaza del Tramo 4

Los caudales calculados mediante el método racional para las cuencas de la Conexión Oeste de Zaragoza Plaza (Eje 152) del Tramo 4 son:

CUENCA	2.2.5 COEFICIENTE DE UNIFORMIDAD – K_t		2.2.1 CAUDAL MÁXIMO ANUAL – Q_T (Kt / 3,6) · I (T,t_c) · C · A							
			Q_T (m^3/s)	Q_T (m^3/s)	Q_T (m^3/s)	Q_T (m^3/s)	Q_T (m^3/s)	Q_T (m^3/s)	Q_T (m^3/s)	Q_T (m^3/s)
	$t_{c\ CÁLCULO}$ (h)	K_t	T = 2	T = 5	T = 10	T = 25	T = 50	T = 100	T = 300	T = 500
2	1,982	1,144	3,84	6,00	7,78	10,44	13,04	17,42	22,77	24,97
3	2,110	1,154	6,33	9,73	12,52	16,66	20,65	27,12	35,14	38,51
4	0,718	1,045	0,46	0,71	0,93	1,25	1,56	2,09	2,74	3,00
5	0,668	1,041	0,29	0,45	0,59	0,79	0,99	1,33	1,73	1,90
6	0,375	1,021	1,14	1,72	2,20	2,90	3,56	4,58	5,87	6,43
7	0,934	1,062	1,90	2,95	3,81	5,10	6,35	8,41	10,95	12,01
8	1,781	1,128	1,72	2,71	3,52	4,73	5,92	7,96	10,43	11,44
9	1,114	1,076	0,69	1,09	1,41	1,90	2,38	3,19	4,17	4,58

Tabla 123.- Caudales calculados mediante el método racional para la conexión Oeste Zaragoza del Tramo 4

4.4.9 Cálculo de caudales máximos a desaguar para las grandes cuencas

El método racional no es aplicable a cuencas de área superior a 50 km^2. Para estas cuencas se ha recurrido al "Mapa de caudales máximos de avenida para la red fluvial de la España peninsular" elaborado por el Centro de Estudios Hidrográficos del CEDEX, por encargo de la Dirección General del Agua dependiente de la Secretaría de Estado de Medio Ambiente del Ministerio de Agricultura, Alimentación y Medio Ambiente, dentro del Convenio "Asistencia técnica, investigación y desarrollo en materia de Gestión del Dominio Público Hidráulico y explotación de obras" firmado entre ambas entidades.

La consulta de los mapas de caudales máximos se ha realizado a través de la aplicación sobre SIG denominada "Caumax", versión 2.3. Dichos mapas abarcan el ámbito territorial de las demarcaciones hidrográficas con cuencas intercomunitarias, entre ellas la cuenca hidrográfica del río Ebro.

Los mapas ofrecen información sobre los caudales punta de avenida en régimen natural en aquellos puntos de la red fluvial con una superficie de cuenca vertiente igual o superior a 50 km^2, para los periodos de retorno de 2, 5, 10, 25, 100 y 500 años.

La metodología aplicada para la elaboración de los mapas de caudales máximos ha partido de la selección de estaciones de aforos y embalses con suficiente información sobre caudales máximos como para realizar una estimación suficientemente fiable de los valores correspondientes a distintas probabilidades o periodos de retorno (cuantiles). A las series de datos seleccionadas se les han aplicado diversas técnicas estadísticas para verificar la calidad de la información, así como la coherencia en la información de las distintas estaciones entre sí, y se les ha ajustado una función de distribución con la finalidad de determinar sus cuantiles, es decir, su ley de frecuencia, habiéndose seleccionado los datos correspondientes a período de retorno de 500 años, período de dimensionamiento del drenaje transversal.

Este trabajo queda recogido en el Apéndice nº 4. A continuación se resumen los resultados.

4.4.9.1 Cálculo de caudales máximos a desaguar para las grandes cuencas del Tramo 1

Los caudales calculados mediante la aplicación Caumax para las cuencas de la alternativa T-1-S-1 (Eje 111) son:

CUENCA	Q_T (m^3/s)
	T = 500
13	183,00
19	279,00

Tabla 124.- Caudales para las grandes cuencas de la alternativa T-1-S-1

Los caudales calculados mediante la aplicación Caumax para las cuencas de la alternativa T-1-S-2 (Eje 120) son:

CUENCA	Q_T (m³/s)
	T = 500
12	215,00
16	279,00

Tabla 125.- Caudales para las grandes cuencas de la alternativa T-1-S-2

4.4.9.2 Cálculo de caudales máximos a desaguar para las grandes cuencas de los Ramales del Tramo 1

Todas las cuencas de los Ramales del Tramo 1 (Ejes 2 y 72) tienen una superficie inferior a 50 km², siendo de aplicación el método Racional y no siendo necesario calcular caudales con la aplicación Caumax.

4.4.9.3 Cálculo de caudales máximos a desaguar para las grandes cuencas del Tramo 2

Los caudales calculados mediante la aplicación Caumax para las cuencas de la alternativa T-2-S-1 (Eje 125) son:

CUENCA	Q_T (m³/s)
	T = 500
7	606,00
24	226,00

Tabla 126.- Caudales para las grandes cuencas de la alternativa T-2-S-1

Los caudales calculados mediante la aplicación Caumax para las cuencas de la alternativa T-2-S-2 (Eje 122) son:

CUENCA	Q_T (m³/s)
	T = 500
7	607,00
20	226,00

Tabla 127.- Caudales para las grandes cuencas de la alternativa T-2-S-2

Los caudales calculados mediante la aplicación Caumax para las cuencas de la alternativa T-2-S-3 (Eje 158) son:

CUENCA	Q_T (m³/s)
	T = 500
7	610,00
16	226,00

Tabla 128.- Caudales para las grandes cuencas de la alternativa T-2-S-3

4.4.9.4 Cálculo de caudales máximos a desaguar para las grandes cuencas del Tramo 3

Los caudales calculados mediante la aplicación Caumax para las cuencas de la alternativa T-3-S-1 (Eje 114) son:

CUENCA	Q_T (m³/s)
	T = 500
1	488,00
6	190,00

Tabla 129.- Caudales para las grandes cuencas de la alternativa T-3-S-1

Los caudales calculados mediante la aplicación Caumax para las cuencas de la alternativa T-3-S-2 (Eje 133) son:

CUENCA	Q_T (m³/s)
	T = 500
1	488,00
4	206,00

Tabla 130.- Caudales para las grandes cuencas de la alternativa T-3-S-2

4.4.9.5 Cálculo de caudales máximos a desaguar para las grandes cuencas del Tramo 4

Los caudales calculados mediante la aplicación Caumax para las cuencas del Acceso de Mercancías de Zaragoza Plaza (Ejes 129, 130 y 131) del Tramo 4 son:

CUENCA	Q_T (m³/s)
	T = 500
2	571,00
4	194,00

Tabla 131.- Caudales para las grandes cuencas del Acceso de Mercancías Zaragoza-Plaza del Tramo 4

Los caudales calculados mediante la aplicación Caumax para las cuencas de la Conexión Oeste Zaragoza (Eje 152) del Tramo 4 son:

CUENCA	Q_T (m³/s)
	T = 500
1	241,00
10	573,00

Tabla 132.- Caudales para las grandes cuencas de la Conexión Oeste Zaragoza del Tramo 4

4.4.10 Tabla resumen de caudales

4.4.10.1 Tabla resumen de caudales en el Tramo 1

Los caudales para 500 años de período de retorno de las cuencas de la alternativa T-1-S-1 (Eje 111) son:

CUENCA	Q_T (m³/s)
	T = 500
1	0,84
2	6,91
3	5,18
4	2,25
5	1,43
6	3,00
7	2,06
8	23,36
9	9,39
9'	44,98
10	9,74
11	3,23
12	114,38
13	183,00
14	10,77
15	27,53
16	22,36
17	2,92
18	11,87
19	279,00
20	23,72
20'	17,37
21	23,99
22	18,74
23	3,22

Tabla 133.- Caudales para 500 años de período de retorno para las cuencas de la alternativa T-1-S-1

Los caudales para 500 años de período de retorno de las cuencas de la alternativa T-1-S-2 (Eje 120) son:

CUENCA	Q_T (m³/s)
	T = 500
1	0,84
2	6,91
3	5,18
4	2,25
5	1,43
6	3,00
7	2,06
8	23,36
9	9,45
9'	45,16
10	11,07
11	5,18
12	215,00
12'	4,83
13	40,43
14	23,35
15	17,23
16	279,00
17	24,65
17'	17,61
18	24,00
19	18,74
20	3,22

Tabla 134.- Caudales para 500 años de período de retorno para las cuencas de la alternativa T-1-S-2

4.4.10.2 Tabla resumen de caudales en los Ramales del Tramo 1

Los caudales para 500 años de período de retorno de las cuencas de los Ramales del Tramo 1 (Ejes 2 y 72) son:

CUENCA	Q_T (m³/s)
	T = 500
R1-1	0,72
R1-2	0,83
R1-3	3,13
R1-4	1,31
R1-5	0,50
R1-6	30,23
R1-7	2,37
R1-8	0,20
R1-9	1,98
R1-10	4,45
R1-11	19,27
R1-12	5,70
R1-13	4,34
R1-14	17,50
R1-15	2,85
R1-16	1,44
R1-17	0,99
R1-18	0,92
R1-19	6,79
R1-20	1,00
R1-21	0,10
R1-22	0,05
R1-23	0,41

Tabla 135.- Caudales para 500 años de período de retorno para las cuencas de los Ramales del Tramo 1

4.4.10.3 Tabla resumen de caudales en el Tramo 2

Los caudales para 500 años de período de retorno de las cuencas de la alternativa T-2-S-1 (Eje 125) son:

CUENCA	Q_T (m³/s)
	T = 500
1	7,92
2	Embalse de la Loteta
3	18,95
4	85,55
5	91,47
6	42,65
7	606,00
8	164,58
9	79,12
10	3,19
11	6,13
12	2,96
13	1,35
14	4,10
15	8,06
16	1,71
17	101,34
18	37,12
19	14,81
20	5,57
21	13,08
22	177,35
23	5,65
24	226,00
25	2,87
26	10,67
27	3,14
28	5,49
29	50,35
30	135,25
31	1,82
32	0,89

Tabla 136.- Caudales para 500 años de período de retorno para las cuencas de la alternativa T-2-S-1

Los caudales para 500 años de período de retorno de las cuencas de la alternativa T-2-S-2 (Eje 122) son:

CUENCA	Q_T(m³/s)
	T = 500
1	7,92
2	Embalse de la Loteta
3	18,95
4	85,55
5	91,47
6	42,70
7	607,00
8	172,32
9	78,78
10	17,78
11	107,84
12	6,35
13	39,84
14	3,99
15	18,28
16	6,61
17	12,04
18	175,65
19	5,33
20	226,00
21	6,34
22	19,65
23	5,63
24	13,11
25	60,21
26	151,57
27	1,82
28	0,89

Tabla 137.- Caudales para 500 años de período de retorno para las cuencas de la alternativa T-2-S-2

Los caudales para 500 años de período de retorno de las cuencas de la alternativa T-2-S-3 (Eje 158) son:

CUENCA	Q_T(m³/s)
	T = 500
1	7,92
2	Embalse de la Loteta
3	18,95
4	85,55
5	91,47
6	42,39
7	610,00
8	178,01
9	80,79
10	117,25
11	60,13
12	11,24
13	22,97
14	31,99
15	188,08
16	226,00
17	0,57
18	6,73
19	11,76
20	3,54
21	6,35
22	50,23
23	135,25

Tabla 138.- Caudales para 500 años de período de retorno para las cuencas de la alternativa T-2-S-3

4.4.10.4 Tabla resumen de caudales en el Tramo 3

Los caudales para 500 años de período de retorno de las cuencas de la alternativa T-3-S-1 (Eje 114) son:

CUENCA	Q_T(m³/s)
	T = 500
1	488,00
2	29,24
3	2,58
4	27,63
5	1,45
6	190,00
7	18,68

CUENCA	Q_T (m³/s)
	T = 500
8	7,49
9	8,48
10	37,33
11	141,16
12	10,50
13	27,37

Tabla 139.- Caudales para 500 años de período de retorno para las cuencas de la alternativa T-3-S-1

Los caudales para 500 años de período de retorno de las cuencas de la alternativa T-3-S-2 (Eje 133) son:

CUENCA	Q_T (m³/s)
	T = 500
1	488,00
2	4,70
3	27,83
4	206,00
5	18,68
6	7,49
7	8,48
8	37,33
9	141,16
10	10,50
11	27,37

Tabla 140.- Caudales para 500 años de período de retorno para las cuencas de la alternativa T-3-S-2

4.4.10.5 Tabla resumen de caudales en el Tramo 4

Los caudales para 500 años de período de retorno de las cuencas Acceso de Mercancías de Zaragoza Plaza (Ejes 129, 130 y 131) del Tramo 4 son:

CUENCA	Q_T (m³/s)
	T = 500
1	21,25
2	571,00
3	6,71

CUENCA	Q_T (m³/s)
	T = 500
4	194,00

Tabla 141.- Caudales para 500 años de período de retorno para las cuencas del Acceso de Mercancías Zaragoza-Plaza del Tramo 4

Los caudales para 500 años de período de retorno de las cuencas de la Conexión Oeste Zaragoza (Eje 152) del Tramo 4 son:

CUENCA	Q_T (m³/s)
	T = 500
1	241,00
2	24,97
3	38,51
4	3,00
5	1,90
6	6,43
7	12,01
8	11,44
9	4,58
10	573,00

Tabla 142.- Caudales para 500 años de período de retorno para las cuencas de la Conexión Oeste Zaragoza del Tramo 4

5 DESCRIPCIÓN DEL SISTEMA DE DRENAJE TRANSVERSAL

A continuación, se describen y justifican las actuaciones y obras necesarias en las distintas alternativas planteadas, para que el agua procedente de la lluvia y los cauces naturales que son interceptados, no perjudiquen ni al buen funcionamiento del tráfico ni a las zonas cercanas a la vía, por la interrupción del curso y reparto natural de las aguas.

Para analizar la influencia sobre la situación hidráulica actual de las alternativas, se han identificado las cuencas naturales que son interceptadas por las diferentes alternativas de trazado y se han dimensionado las obras de drenaje y de los viaductos para 500 años de período de retorno.

Para el predimensionamiento se han establecido las siguientes hipótesis:

- Las ODT se proyectan con tubo de hormigón 1,80 m de diámetro y marcos prefabricados de 2,00 x 2,00, 3,00 x 2,00, 4,00 x 2,50, 5,00 x 3,00 y 7,00 x 5,00 m.
- La pendiente de la obra es 0,50 %
- La velocidad en la obra no puede superar los 6 m/s
- La obra funciona con un calado del 75% de su altura

Para predimensionar las obras se ha empleado la fórmula de Manning:

$$Q = (1/n) \times S \times R^{2/3} \times J^{1/2}$$

Donde:

Q: caudal desaguado

n: es el coeficiente de rugosidad de Manning. Se adopta 0,015 para el hormigón y 0,033 en caso de terreno natural.

S (m^2): es la sección mojada

Rh (m): es el radio hidráulico de la sección mojada

J : es la pendiente de la obra

En estas condiciones la capacidad máxima de las ODT es la que se muestra en la siguiente tabla:

ODT	Pendiente (%)	Calado (m)	Velocidad (m/s)	Caudal asociado (m^3/s)
Tubo Ø 1,80 m	0,50	1,28	3,11	6,00
Marco 2,00 x 2,00 m	0,50	1,49	3,35	10,00
Marco 3,00 x 2,00 m	0,50	1,50	3,89	17,50
Marco 4,00 x 2,50 m	0,50	1,87	4,61	34,50
Marco 5,00 x 3,00 m	0,50	2,25	5,28	59,50
Marco 7,00 x 5,00 m	0,50	2,40	5,96	100,00

Tabla 143.- Capacidad máxima de las obras de drenaje transversal

En los casos en los que el caudal de diseño supera la capacidad de la obra mayor, se prevé la construcción de un viaducto, en cuyo dimensionamiento se tienen en consideración los datos disponibles en el Sistema Nacional de Cartografía de Zonas Inundables (SNCZI) correspondientes al Dominio Público Hidráulico, las láminas de inundación de 100 y 500 años de período de retorno y la Zona de Flujo Preferente.

Con estas hipótesis los resultados para cada alternativa de trazado se muestran en los siguientes apartados.

5.1 SISTEMA DE DRENAJE TRANSVERSAL EN EL TRAMO 1

El sistema de drenaje transversal para 500 años de período de retorno en la alternativa T-1-S-1 (Eje 111) del Tramo 1 se especifica en la siguiente tabla.

CUENCA	P.K. ODT (Eje 111)	Q500 (m^3/s)	TIPO OD (Eje 111)
1	100.01	0,84	Por cuneta hacia P.K. decrecientes
2	100.22	6,91	MARCO 2,0 x 2,0 m
3	100.37	5,18	TUBO 1,80 m
4	100.62	2,25	TUBO 1,80 m
5	100.83	1,43	TUBO 1,80 m
6	100.99	3,00	TUBO 1,80 m
7	101.25	2,06	TUBO 1,80 m
8	101.67	23,36	MARCO 4,0 x 2,5 m
9	102.70	9,39	Por cuneta hacia P.K. crecientes
9'	104.40	44,98	MARCO 5,0 x 3,0 m
10	105.48	9,74	MARCO 2,0 x 2,0 m
11	106.10	3,23	Por cuneta hacia P.K. crecientes
12	107.33	114,38	Vdto. Bco de Juan Gastón L=40 m

CUENCA	P.K. ODT (Eje 111)	Q500 (m^3/s)	TIPO OD (Eje 111)
13		183,00	
14	109.10	10,77	MARCO 3,0 x 2,0 m
15	109.54	27,53	MARCO 4,0 x 2,5 m
16	110.70	22,36	MARCO 4,0 x 2,5 m
17	111.11	2,92	TUBO 1,80 m
18	111.58	11,87	MARCO 3,0 x 2,0 m
19	112.62	279,00	Vdto. Bco del Bayo L=185 m
20	114.52	23,72	MARCO 4,0 x 2,5 m
20'	115.00	17,37	MARCO 4,0 x 2,5 m
21	115.38	23,99	MARCO 4,0 x 2,5 m
22	116.26	18,74	MARCO 4,0 x 2,5 m
23	116.67	3,22	TUBO 1,80 m

Tabla 144.- Sistema de drenaje transversal en la alternativa T-1-S-1 del Tramo 1

El sistema de drenaje transversal para 500 años de período de retorno en la alternativa T-1-S-2 (Eje 120) del Tramo 1 se especifica en la siguiente tabla.

La cuenca 9' desagua las cuencas 9+9', siendo su caudal el correspondiente a la suma de las cuencas indicadas.

CUENCA	P.K. ODT (Eje 120)	Q500 (m^3/s)	TIPO OD (Eje 120)
1	100.01	0,84	Por cuneta hacia P.K. decrecientes
2	100.22	6,91	MARCO 2,0 x 2,0 m
3	100.37	5,18	TUBO 1,80 m
4	100.62	2,25	TUBO 1,80 m
5	100.83	1,43	TUBO 1,80 m
6	100.99	3,00	TUBO 1,80 m
7	101.25	2,06	TUBO 1,80 m
8	101.67	23,36	MARCO 4,0 x 2,5 m
9	102.76	9,45	Por cuneta hacia P.K. crecientes
9'	104.80	54,61	MARCO 5,0 x 3,0 m
10	105.66	11,07	MARCO 3,0 x 2,0 m
11	106.26	5,18	Por cuneta hacia P.K. crecientes
12	107.21	215,00	Vdto. Bco de Juan Gastón L= 40 m
12'	108.30	4,83	Por cuneta hacia P.K. decrecientes
13	110.02	40,43	MARCO 5,0 x 3,0 m
14	110.64	23,35	MARCO 4,0 x 2,5 m
15	111.45	17,23	MARCO 3,0 x 2,0 m
16	113.02	279,00	Vdto. Bco del Bayo L=270 m
17	114.90	24,65	MARCO 4,0 x 2,5 m
17'	115.31	17,61	MARCO 4,0 x 2,5 m
18	115.69	24,00	MARCO 4,0 x 2,5 m
19	116.57	18,74	MARCO 4,0 x 2,5 m
20	116.98	3,22	TUBO 1,80 m

Tabla 145.- Sistema de drenaje transversal en la alternativa T-1-S-2 del Tramo 1

5.2 SISTEMA DE DRENAJE TRANSVERSAL EN LOS RAMALES DEL TRAMO 1

El sistema de drenaje transversal para 500 años de período de retorno en los Ramales del Tramo 1 (Ejes 2 y 72) se especifica en la siguiente tabla.

La cuenca R1-6 desagua las cuencas R1-1+ R1-2+ R1-3+ R1-4+ R1-5+ R1-6, siendo su caudal el correspondiente a la suma de las cuencas indicadas.

La cuenca R1-11 desagua las cuencas R1-7+ R1-8+ R1-9+ R1-10+ R1-11, siendo su caudal el correspondiente a la suma de las cuencas indicadas.

CUENCA	P.K. ODT (Eje 72)	P.K. ODT (Eje 2)	Q500 (m^3/s)	TIPO OD (Eje 72)	TIPO OD (Eje 2)
R1-1	0.02	-	0,72	Reposición de bajante existente	-
R1-2	0.16	-	0,83	Reposición de bajante existente	-
R1-3	0.27	-	3,13	Reposición de bajante existente	-
R1-4	0.43	-	1,31	Reposición de bajante existente	-
R1-5	0.56	-	0,50	Reposición de bajante existente	-
R1-6	0.78	0.78	36,87	MARCO 5,0 x 3,0 m	MARCO 5,0 x 3,0 m
R1-7	1.05	-	2,37	Reposición de bajante existente	-
R1-8	1.13	-	0,20	Reposición de bajante existente	-
R1-9	1.34	-	1,98	Reposición de bajante existente	-
R1-10	1.44	-	4,45	Reposición de bajante existente	-
R1-11	1.88	1.94	28,27	MARCO 4,0 x 2,5 m	MARCO 4,0 x 2,5 m
R1-12	2.19	-	5,70	TUBO 1,80 m	-

CUENCA	P.K. ODT (Eje 72)	P.K. ODT (Eje 2)	Q500 (m^3/s)	TIPO OD (Eje 72)	TIPO OD (Eje 2)
R1-13	2.43	2.46	4,34	TUBO 1,80 m	TUBO 1,80 m
R1-14	2.64	2.63	17,50	MARCO 4,0 x 2,5 m	MARCO 4,0 x 2,5 m
R1-15	2.90	-	2,85	TUBO 1,80 m	-
R1-16	3.10	-	1,44	TUBO 1,80 m	-
R1-17	3.24	-	0,99	TUBO 1,80 m	-
R1-18	3.34	-	0,92	TUBO 1,80 m	-
R1-19	3.63	-	6,79	MARCO 2,0 x 2,0 m	-
R1-20	3.72	-	1,00	TUBO 1,80 m	-
R1-21	-	1.09	0,10	-	Por cuneta hacia P.K. decrecientes
R1-22	-	1.19	0,05	-	Por cuneta hacia P.K. decrecientes
R1-23	-	1.37	0,41	-	TUBO 1,80 m

Tabla 146.- Sistema de drenaje transversal en los Ramales del Tramo 1

5.3 SISTEMA DE DRENAJE TRANSVERSAL EN EL TRAMO 2

El sistema de drenaje transversal para 500 años de período de retorno en la alternativa T-2-S-1 (Eje 125) del Tramo 2 se especifica en la siguiente tabla.

El cruce del trazado con la cuenca 2 se localiza aguas abajo del Embalse de la Loteta, que tiene un aliviadero con capacidad de 1 m^3/s y un desagüe de fondo con una capacidad de 26 m^3/s. La longitud del viaducto situado aguas abajo del Embalse de la Loteta (Viaducto sobre PAET de Gallur) se determina por la altura de los estribos.

CUENCA	P.K. ODT	EJE	Q500 (m^3/s)	TIPO OD
1	200.10	125	7,92	MARCO 2,0 x 2,0 m
2	201.00	125	-	Vdto S/PAET Gallur L=580 m
3	205.36	125	18,95	MARCO 4,0 x 2,5 m
4	206.70	125	85,55	Encauzamiento y MARCO 7,0 x 5,0 m
5	207.69	125	91,47	MARCO 7,0 x 5,0 m
6	209.18	125	42,65	MARCO 5,0 x 3,0 m
7	213.80	125	606,00	Vdto s/Ctra Maillén a Borja y Río Huecha L=535 m
8	215.32	125	164,58	Vdto Bco Lobo L=25 m
9	216.60	125	79,12	Encauzamiento y MARCO 7,00 X 5,00 m
10	217.56	125	3,19	TUBO 1,80 m
11	217.87	125	6,13	MARCO 2,0 x 2,0 m
12	218.55	125	2,96	TUBO 1,80 m
13	218.62	125	1,35	TUBO 1,80 m
14	218.80	125	4,10	PI Y OD MARCO 8,0 x 6,0 m
15	219.01	125	8,06	MARCO 2,0 x 2,0 m
16	219.38	125	1,71	TUBO 1,80 m
17	219.67	125	101,34	Vdto Bco Volcafrailes L=30 m
18	220.53	125	37,12	MARCO 5,0 x 3,0 m
19	222.37	125	14,81	MARCO 3,0 x 2,0 m
20	222.60	125	5,57	TUBO 1,80 m
21	223.16	125	13,08	MARCO 3,0 x 2,0 m
22	225.54	125	177,35	Vdto Bco del Tollo y Camino de Ribaforada L=40 m
23	226.86	125	5,65	TUBO 1,80 m
24	228.30	125	226,00	Vdto AP-68 y Bco del Montecillo L=830 m
25	229.50	125	2,87	Por cuneta hacia P.K. decrecientes
26	230.08	125	10,67	MARCO 3,0 x 2,0 m
27	230.40	125	3,14	TUBO 1,80 m
28	230.71	125	5,49	PI Y OD MARCO 8,0 x 6,00 m
29	232.23	125	50,35	MARCO 5,0 x 3,0 m
30	234.82	125	135,25	Vdto s/Bco y Camino del Rape L=25 m
31	227.50	125	1,82	TUBO 1,80 m
32	227.70	125	0,89	TUBO 1,80 m

Tabla 147.- Sistema de drenaje transversal en la alternativa T-2-S-1 del Tramo 2

El sistema de drenaje transversal para 500 años de período de retorno en la alternativa T-2-S-2 (Eje 122) del Tramo 2 se especifica en la siguiente tabla.

El cruce del trazado con la cuenca 2 se localiza aguas abajo del Embalse de la Loteta, que tiene un aliviadero con capacidad de 1 m^3/s y un desagüe de fondo con una capacidad de 26 m^3/s. La longitud del viaducto situado aguas abajo del Embalse de la Loteta (Viaducto sobre PAET de Gallur) se determina por la altura de los estribos.

CUENCA	P.K. ODT	EJE	Q500 (m^3/s)	TIPO OD
1	200.10	122	7,92	MARCO 2,0 x 2,0 m
2	201.00	122	-	Vdto S/PAET Gallur L=580 m
3	205.36	122	18,95	MARCO 4,0 x 2,5 m
4	206.70	122	85,55	Encauzamiento y MARCO 7,0 x 5,0 m
5	207.69	122	91,47	MARCO 7,0 x 5,0 m

CUENCA	P.K. ODT	EJE	Q500 (m^3/s)	TIPO OD
6	209.18	122	42,70	MARCO 5,0 x 3,0 m
7	213.81	122	607,00	Vdto s/Ctra Maillén a Borja y Río Huecha L=610 m
8	215.23	122	172,32	Vdto Bco Lobo L=25 m
9	217.22	122	78,78	MARCO 7,0 X 5,0 m
10	217.93	122	17,78	MARCO 4,0 x 2,5 m
11	218.28	122	107,84	Vdto Bco Volcafrailes L=30 m
12	219.44	122	6,35	MARCO 2,0 x 2,0 m
13	219.93	122	39,84	MARCO 5,0 x 3,0 m
14	221.90	122	3,99	TUBO 1,80 m
15	222.22	122	18,28	MARCO 4,0 x 2,5 m
16	222.58	122	6,61	MARCO 2,0 x 2,0 m
17	223.14	122	12,04	MARCO 3,0 x 2,0 m
18	225.50	122	175,65	Vdto Bco del Tollo y Camino de Ribaforada L=40 m
19	226.90	122	5,33	TUBO 1,80 m
20	228.56	122	226,00	Vdto AP-68 y Bco del Montecillo L=805 m
21	229.70	122	6,34	MARCO 2,0 x 2,0 m
22	230.50	122	19,65	MARCO 4,0 x 2,5 m
23	230.98	122	5,63	TUBO 1,80 m
24	231.50	122	13,11	MARCO 3,0 x 2,0 m
25	233.03	122	60,21	MARCO 7,0 x 5,0 m
26	234.64	122	151,57	Vdto s/barranco L=35 m
27	227.54	122	1,82	TUBO 1,80 m
28	227.72	122	0,89	TUBO 1,80 m

Tabla 148.- Sistema de drenaje transversal en la alternativa T-2-S-2 del Tramo 2

El sistema de drenaje transversal para 500 años de período de retorno en la alternativa T-2-S-3 (Eje 158) del Tramo 2 se especifica en la siguiente tabla.

El cruce del trazado con la cuenca 2 se localiza aguas abajo del Embalse de la Loteta, que tiene un aliviadero con capacidad de 1 m^3/s y un desagüe de fondo con una capacidad de 26 m^3/s. La longitud del viaducto situado aguas abajo del Embalse de la Loteta (Viaducto sobre PAET de Gallur) se determina por la altura de los estribos.

CUENCA	P.K. ODT	EJE	Q500 (m^3/s)	TIPO OD
1	200.10	158	7,92	MARCO 2,0 x 2,0 m
2	201.00	158	-	Vdto S/PAET Gallur L=580 m
3	205.36	158	18,95	MARCO 4,0 x 2,5 m
4	206.70	158	85,55	Encauzamiento y MARCO 7,00 X 5,00 m
5	207.69	158	91,47	MARCO 7,0 x 5,0 m
6	209.18	158	42,39	MARCO 5,0 x 3,0 m
7	214.10	158	610,00	Vdto Río Huecha L=390 m
8	215.38	158	178,01	Vdto Bco Lobo L=25 m
9	217.76	158	80,79	MARCO 7,0 x 5,0 m
10	218.07	158	117,25	Vdto Bco Volcafrailes L=30 m
11	220.06	158	60,13	MARCO 7,0 x 5,0 m
12	221.84	158	11,24	MARCO 3,0 x 2,0 m
13	222.21	158	22,97	MARCO 4,0 x 2,5 m
14	222.87	158	31,99	MARCO 4,0 x 2,5 m
15	225.54	158	188,08	Vdto Bco del Tollo L=40 m
16	228.10	158	226,00	Vdto AP-68 y Bco del Montecillo L=360 m
17	228.80	158	0,57	Por cuneta hacia P.K. decrecientes
18	229.33	158	6,73	MARCO 2,0 x 2,0 m
19	229.90	158	11,76	MARCO 3,0 x 2,0 m
20	230.21	158	3,54	TUBO 1,80 m
21	230.46	158	6,35	PI Y OD MARCO 8,0 x 6,00 m
22	232.04	158	50,23	MARCO 5,0 x 3,0 m
23	234.62	158	135,25	Vdto s/Bco y Camino del Rape L=25 m

Tabla 149.- Sistema de drenaje transversal en la alternativa T-2-S-3 del Tramo 2

5.4 SISTEMA DE DRENAJE TRANSVERSAL EN EL TRAMO 3

El sistema de drenaje transversal para 500 años de período de retorno en la alternativa T-3-S-1 (Eje 114) del Tramo 3 se especifica en la siguiente tabla.

La cuenca 3 desagua las cuencas 3 + 7, siendo su caudal el correspondiente a la suma de las cuencas indicadas.

La cuenca 4 desagua las cuencas 4 + 7, siendo su caudal el correspondiente a la suma de las cuencas indicadas.

CUENCA	P.K. ODT	EJE	Q500 (m^3/s)	TIPO OD
1	303.20	114	488,00	Vdto Río Queiles L=170 m
2	304.16	114	29,24	MARCO 4,0 x 2,5 m

CUENCA	P.K. ODT	EJE	Q500 (m^3/s)	TIPO OD
3	307.04	114	21,26	MARCO 4,0 x 2,5 m
4	305.47	114	46,31	MARCO 5,0 x 3,0 m
5	306.60	114	1,45	PI + OD MARCO 8,00 x 6,00 m
6	304.85	114	190,00	Encauzamiento y Vdto sobre Río Madre de Viosas L= 30 m
7	308.75	114	18,68	Por cuneta hacia P.K. decrecientes
8	310.80	114	7,49	MARCO 2,0 x 2,0 m
9	312.00	114	8,48	MARCO 2,0 x 2,0 m
10	313.32	114	37,33	MARCO 5,0 x 3,0 m
11	314.50	114	141,16	Vdto s/Canal de Lodosa y Bco de Valdelafuente L=355 m
12	-	166 y 167	10,50	Vdto s/conexión de Castejón y Viales L=80 m
13	-	166 y 167	27,37	Prolongación OD existente

Tabla 150.- Sistema de drenaje transversal en la alternativa T-3-S-1 del Tramo 3

El sistema de drenaje transversal para 500 años de período de retorno en la alternativa T-3-S-2 (Eje 133) del Tramo 3 se especifica en la siguiente tabla.

La cuenca 2 desagua las cuencas 2 + 5, siendo su caudal el correspondiente a la suma de las cuencas indicadas.

La cuenca 3 desagua las cuencas 3 + 5, siendo su caudal el correspondiente a la suma de las cuencas indicadas.

CUENCA	P.K. ODT	EJE	Q500 (m^3/s)	TIPO OD
1	303.00	133	488,00	Vdto Río Queiles L=170 m
2	306.73	133	23,38	MARCO 4,0 x 2,5 m
3	305.94	133	46,51	Vdto s/Canal de Lodosa L=300 m
4	304.00	133	206,00	Encauzamiento y Vdto sobre Río Madre de Viosas L= 35 m
5	308.46	133	18,68	Por cuneta hacia P.K. decrecientes
6	310.51	133	7,49	MARCO 2,0 x 2,0 m
7	311.71	133	8,48	MARCO 2,0 x 2,0 m
8	313.03	133	37,33	MARCO 5,0 x 3,0 m
9	314.55	133	141,16	Vdto s/Canal de Lodosa y Bco de Valdelafuente L=355 m
10	-	168 y 169	10,50	Vdto s/conexión de Castejón y Viales L=80 m
11	-	168 y 169	27,37	Prolongación OD existente

Tabla 151.- Sistema de drenaje transversal en la alternativa T-3-S-2 del Tramo 3

5.5 SISTEMA DE DRENAJE TRANSVERSAL EN EL TRAMO 4

El sistema de drenaje transversal para 500 años de período de retorno en del Acceso de Mercancías Zaragoza-Plaza (Ejes 129, 130 y 131) del Tramo 4 se especifica en la siguiente tabla.

En el Apéndice 5.1 se incluye el inventario y localización de las obras de drenaje existentes en la Línea de Alta Velocidad Madrid-Barcelona.

CUENCA	P.K. ODT	Eje	Q500 (m^3/s)	TIPO OD
1	0.45	131	21,25	MARCO 4,0 x 2,5 m
2	400.00	129	571,00	Vdto Río Jalón L= 470 m
	1.00	130		Vdto Río Jalón L= 304,311 m
	0.00	131		Vdto Río Jalón L= 295 m
3	400.48	129	6,71	Vdto Río Jalón L= 470 m
4	402.08	129	194,00	Vdto Bco de la Val L= 60m
5	403.49	129	-	Prolongación TUBO 1,80 m (312+972)
6	403.95	129	-	Prolongación 2 TUBOS 1,80 m (313+435)
7	404.19	129	-	Prolongación TUBO 1,80 m (313+678)
8	404.39	129	-	Prolongación TUBO 1,80 m (313+880)
9	405.16	129	-	Prolongación 2 MARCOS 2,5 x 2,5 m (314+645)
10	405.42	129	-	Prolongación TUBO 1,80 m (314+906)
11	405.91	129	-	Prolongación 2 TUBOS 1,80 m (315+395)
12	406.36	129	-	Prolongación TUBO 1,80 m (315+845)
13	406.62	129	-	Prolongación TUBO 1,80 m (316+105)
14	406.93	129	-	Prolongación TUBO 1,80 m (316+415)
15	407.32	129	-	Prolongación 3 TUBOS 1,80 m (316+800)
16	407.77	129	-	Prolongación 2 TUBOS 1,80 m (317+348)
17	408.23	129	-	Prolongación TUBO 1,80 m (317+715)
18	408.54	129	-	Prolongación TUBO 1,80 m (318+023)
19	408.63	129	-	Prolongación 6 TUBOS 1,80 m (318+125)
20	409.50	129	-	Prolongación 2 MARCOS 2,5 x 2,5 m (318+984)
21	409.76	129	-	Prolongación TUBO 1,80 m (319+258)
22	409.98	129	-	Prolongación TUBO 1,80 m (319+474)
23	410.23	129	-	Prolongación TUBO 1,80 m (319+716)
24	410.31	129	-	Prolongación TUBO 1,80 m (319+797)
25	411.04	129	-	Prolongación 2 TUBOS 1,80 m (320+518)
26	411.34	129	-	Prolongación 2 MARCOS 2,5 x 2,5 m (320+817)
27	411.66	129	-	Prolongación TUBO 1,80 m (321+134)
28	412.24	129	-	Prolongación 2 MARCOS 2,5 x 2,5 m (321+726)

CUENCA	P.K. ODT	Eje	Q500 (m³/s)	TIPO OD
	412.44	129	-	Prolongación 3 MARCOS 2,5 x 2,5 m (321+926)
29	414.40	129	-	Prolongación TUBO 1,40 m (323+885)
30	414.68	129	-	Prolongación TUBO 1,50 m (324+165)
31	415.02	129	-	Prolongación TUBO 1,80 m (324+505)
32	415.17	129	-	Prolongación TUBO 1,80 m (324+660)
33	415.56	129	-	Prolongación 2 TUBOS 1,80 m (325+048)
34	415.93	129	-	Prolongación 4 MARCOS 2,5 x 2,5 m (325+418)
	416.01	129	-	Prolongación 4 MARCOS 2,5 x 2,5 m (325+494)
35	416.41	129	-	Prolongación TUBO 1,80 m (325+898)
	416.51	129	-	Prolongación 2 TUBOS 1,80 m (326+015)
36	416.93	129	-	Prolongación TUBO 1,80 m (326+426)

Tabla 152.- Sistema de drenaje transversal del Acceso de Mercancías Zaragoza-Plaza del Tramo 4

El sistema de drenaje transversal para 500 años de período de retorno en de la Conexión Sur de Zaragoza (Ejes 135 y 136) del Tramo 4 se especifica en la siguiente tabla.

En el Apéndice 5.2 se incluye el inventario y localización de las obras de drenaje existentes en la Línea 200 de Madrid-Chamartín a Barcelona-Estación de França.

P.K. ODT (Eje 136)	P.K. ODT (Eje 135)	TIPO OD (Eje 136)	TIPO OD (Eje 135)
3.94	-	Prolongación MARCO 0,60 x 0,70 M (ODE 310+462)	-
-	3.16	-	MARCO 3,00 X 2,00 m
-	3.28	-	TUBO 1,80 m
-	3.36	-	TUBO 1,80 m
-	3.54	-	TUBO 1,80 m
-	3.90	-	Prolongación MARCO 1,00 x 1,00 M (ODE 312+018)
-	4.32	-	Prolongación MARCO 0,60 x 0,60 M (ODE 312+402)
-	4.38	-	Prolongación MARCO 1,00 x 1,00 M (ODE312+471)
-	4.68		Prolongación MARCO 1,00 x 0,45 M (ODE 312+808)

Tabla 153.- Sistema de drenaje transversal de la Conexión Sur Zaragoza del Tramo 4

El sistema de drenaje transversal para 500 años de período de retorno en de la Conexión Oeste de Zaragoza (Ejes 152) del Tramo 4 se especifica en la siguiente tabla.

La cuenca 9 desagua las cuencas 8+9, siendo su caudal el correspondiente a la suma de las cuencas indicadas.

El Viaducto sobre el río Jalón se sitúa fuera del ámbito del Estudio Informativo

CUENCA	P.K. ODT (Eje 152)	Q500 (m³/s)	TIPO OD (Eje 152)
1	3.60	241,00	Vdto Bco Juan Gastón L= 45 m
2	4.23	24,97	MARCO 4,0 x 2,5 m
3	4.92	38,51	MARCO 5,0 x 3,0 m
4	5.62	3,00	TUBO 1,80M
5	6.42	1,90	Por cuneta hacia P.K. decrecientes
6	7.45	6,43	MARCO 2,0 x 2,0 m
7	8.00	12,01	MARCO 3,0 x 2,0 m
8	8.24	11,44	Por cuneta hacia P.K. crecientes
9	8.52	16,02	MARCO 3,0 x 2,0 m
10	-	573,00	Vdto sobre Río Jalón

Tabla 154.- Sistema de drenaje transversal de la Conexión Oeste Zaragoza del Tramo 4

6 HIDROGEOLOGÍA

El ámbito de estudio hidrogeológico abarca en su mayor extensión la cuenca del rio Ebro en concreto el dominio hidrogeológico de **la Depresión del Ebro (Aluvial del Ebro: Tudela – Gelsa),** así como la parte final del dominio oriental del **Lodosa – Tudela.**

Según la Confederación Hidrográfica del Ebro (CHE), los acuíferos de la zona se agrupan bajo la denominación, **"Aluvial del Ebro y sus afluentes"**, motivo por el cual, a partir de este momento, no se van a hacer distinciones entre ambos dominios hidrogeológicos, sino que se va a trabajar con ambos de forma conjunta.

Los cursos de agua principales en el ámbito de estudio son:

- Río Ebro: Discurre paralelo a la línea de ferrocarril en servicio en el tramo Zaragoza-Castejón (río de primer orden según la clasificación de la CHE.

- Río Jalón: Transita paralelo a la línea de ferrocarril en servicio en el tramo Plasencia de Jalón de Ebro- Triángulo de Grisén (cercano a los municipios de Plasencia de Jalón, Bardallur, Pleitas, Bárboles, Grisén y Alagón, dirigiéndose hacia Torres de Berrellén, donde termina desembocando en el Ebro). Se trata de un río de segundo orden según la clasificación de la CHE.

- Río Huecha, desemboca en la margen derecha del río Ebro, en la localidad aragonesa de Novillas, atravesando terrenos de Mallén y Cortes.

- Río Queiles, recorre los municipios de Cascante y Tudela, donde desemboca en el Ebro (por su margen derecha).

Caracteristicas Hidrogeológicas.

Los límites de la masa a estudio, están definidos por la propia extensión del aluvial del Ebro entre la localidad de Castejón (río Alhama) y el río Jalón; con los aluviales de sus afluentes: el Queiles y Huecha.



Figura 35.- Principales cursos de agua. -Aluvial del Ebro: Castejón- Zaragoza

Se recuerda que, desde un punto de vista geológico, el conjunto aluvial constituye una secuencia vertical compuesta terrazas altas del Pleistoceno, fondos de vaguada y terrazas bajas del Holoceno. Entre estas dos edades existen glacis que intersectan ambos niveles. Como basamento se encuentran las formaciones terciarias bien sean terrígenas o evaporíticas.

Litológicamente esta serie está constituida por gravas y arenas gruesas sin consolidar, en la base, que pasan a limos y arcillas en la parte superior. Sin embargo, a pesar de esa sencillez de partida, la compleja y diversa dinámica de los ríos de la zona provoca muy frecuentes cambios laterales de facies y la existencia de paleocauces y meandros abandonados, rellenos de sedimentos más finos y barras de acreción lateral, que dan lugar a una considerable heterogeneidad litológica en la distribución de los materiales.

Esta heterogeneidad, genera que las características hidrodinámicas del acuífero presenten una distribución espacial sumamente irregular. En general, los valores de T disminuyen hacia los bordes de la terraza baja y media debido a la mayor frecuencia de fracciones finas y/o a la disminución del espesor saturado de acuífero, mientras que los máximos corresponden a la parte central del acuífero. Esta afirmación se corrobora, en el siguiente mapa de permeabilidades, donde la parte central (cauce río Ebro) posee mayor permeabilidad que los flancos. Los trazados ferroviarios planteados en este estudio, discurren por el margen derecho del rio Ebro, en terrenos con permeabilidades de altas a muy bajas.

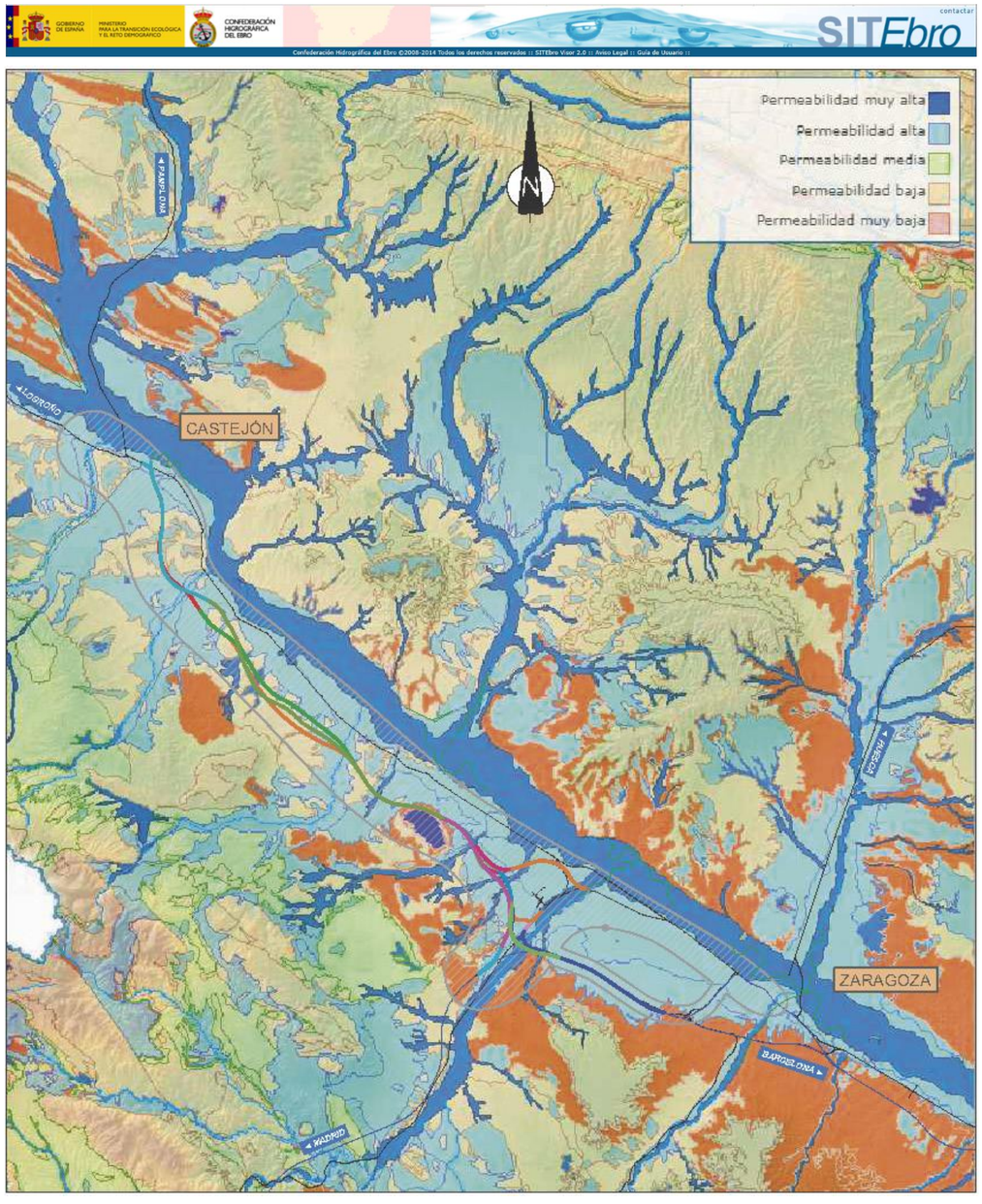

Figura 36.- Mapa de permeabilidades. –Aluvial del Ebro: Castejón- Zaragoza. Fuente: Confederación hidrográfica del Ebro

Otra caracterirstica importante para la recarga de los acuiferos es la infiltracion que se produce en las distintas zonas. Partiendo de una serie de precipitación diaria para el intervalo 1970/71-2002/03 y del número de curva promedio obtenido, se obtiene una serie diaria de infiltración y de escorrentía. El resultado es un mapa de infiltracion expresado en mm/año con celdas de 350 m. Este mapa ha sido editado por parte de la CHE, en su pagina Web. A continación se presenta un extracto de la planta, en la zona de estudio, en el que se puede apreciar como esta posee unos valores de infiltracion de muy bajos a lo largo de los trazados proyectados.

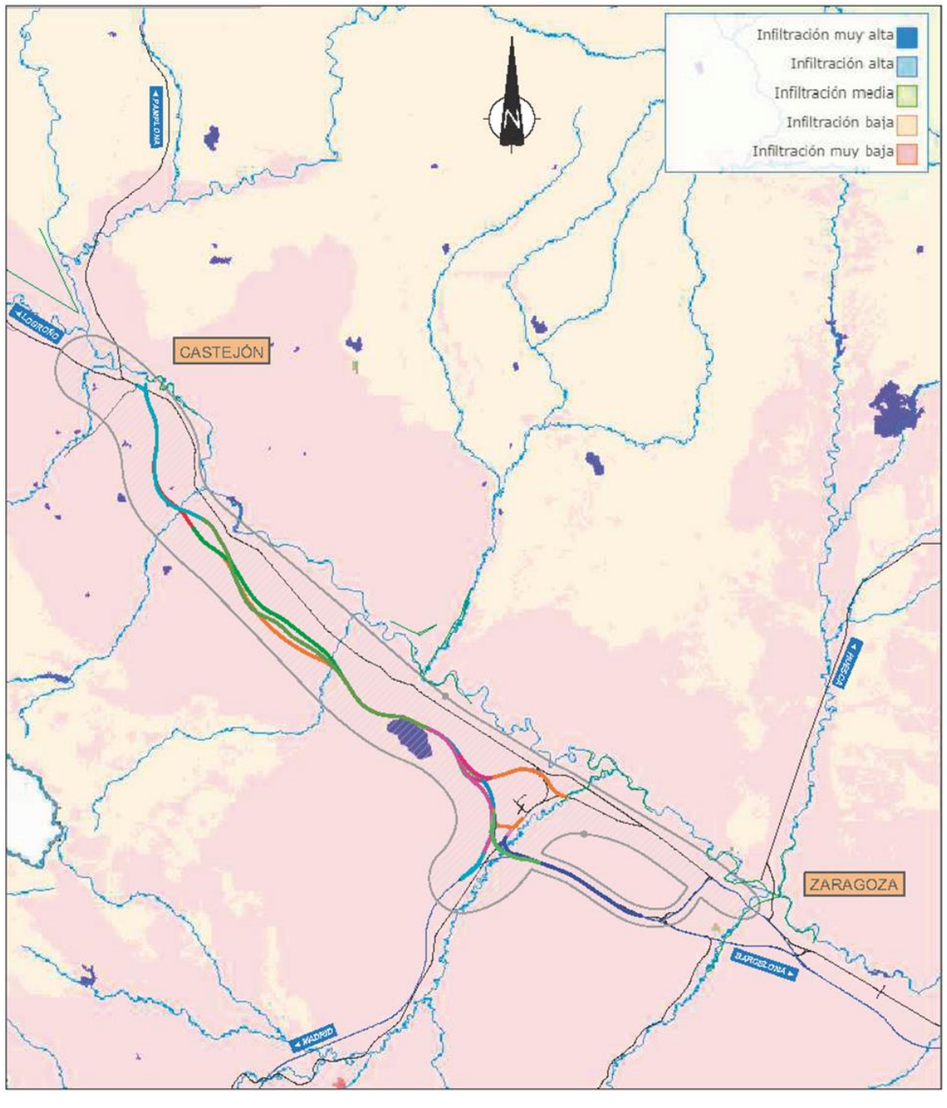

Figura 37.- Mapa de infiltración.-Aluvial del Ebro: Castejón- Zaragoza. Fuente: Confederación hidrográfica del Ebro

Para conocer la cota absoluta de los acuíferos, atravesados por las diferentes alternativas, se han empleado los datos del Inventario de Puntos de Agua (IPA). Estos piezómetros pertenecen a los nuevos piezómetros de la Red Oficial que han sido instalados con medidores en el marco del Sistema Automático de Información Hidrológica pertenecientes a las obras contempladas en el proyecto "Construcción de sondeos para la Adecuación de las Redes de Piezometría y Calidad de las Aguas Subterráneas en la Cuenca del Ebro".

Los resultados de niveles piezométricos y caudales, en los puntos de la Red Oficial de Control del estado cuantitativo de las masas de agua subterránea, son accesibles a través de la página web de la CHE. Aunque seguidamente, se muestra una tabla con los datos más relevantes de estos piezómetros. En las seis primeras columnas se encuentran los datos de los piezómetros en sentido estricto, mientras que, en la penúltima, se han insertado cotas de los trazados proyectados. En la última de las columnas se encuentra la diferencia de cota que existe entre el trazado y la cota del nivel freático. La representación en planta de los piezómetros con respecto a los trazados, se muestra en la figura nº 5.4 de este anejo.

DATOS HIDROGEOLOGICOS						DATOS DE TRAZADO	
COD. IDENTIF.	TOPONI MIA	COD.IPA.	UD. HIDROGEOLOGICA	NIVEL		Z Cota rasante próxima	Diferencia de cota rasante-NF
				Máx	Mín	(msnm)	
09.405.03	Rincón de Soto	251150036	405	278.8	279.8	--	--
09.405.004	Tudela	251240009	405	255.5	256.7	334,6	78,52
09.406.02	Casa Canaleta SGOP	261440045	406	237.5	239.8	277,9	38,10
09.406.106	Cortes MARM	261320050	406	242.7	243.5	287,5	44,40
09.406.03	Cana IP.K.67.8	271460075	406	223.6	221.4	293,3	70,80

Tabla 155.- Niveles freáticos de los piezómetros de la red IPA.

A la vista de los datos presentados se puede concluir, que:

En general los terrenos atravesados no presentan singularidades reseñables desde el punto de vista hidrogeológico, más allá de lo heterogéneo que supone atravesar un territorio de tal extensión.

Como se puede apreciar en las diferentes plantas que se presentarán más adelante, los trazados planteados discurren lejos de los acuiferos, oscilando, además, las difrencias de cota de la rasante con respecto a los niveles freáticos entre 38 y 78 m, por encima del nivel piezométrico.

La unidad hidrogeológica principal de la zona de estudio está constituida por Aluvial del Ebro y sus afluentes. Esta, está formada por los depósitos aluviales de los ríos Ebro, Alhama, Queiles, Huecha y Jalón que constituyen la terraza inferior y media de los mismos, muchas veces conectadas y a veces, separadas por los rellenos de valle y algunos glacis.

Desde el punto de vista hidrogeológico, las terrazas bajas y la llanura aluvial del río Ebro y sus diferentes afluentes, conforman acuíferos con una permeabilidad alta que puede verse disminuida, en función del grado de cementación y finos que presente. El drenaje es favorable debido a fenómenos de percolación y a la escorrentía existente.

La porosidad suele ser de tipo intergranular, tratándose de acuíferos libres y heterogéneos con el agua situada, entre los 0,9 cerca de los cauces y los 17.5 m. en el resto de los tramos.

En las siguientes fotografias se muestran una serie de graveras, en difrentes tramos, donde a pesar de estar poco cementado el material y poseer varios metros de profundidad, no existe agua en el fondo.



Figura 38.- Gravera P.K. 315+000



Figura 39.- Gravera P.K. 205+500



Figura 40.- Gravera P.K. 116+000



Figura 41.- Gravera P.K. 110+500



Figura 42.- Gravera P.K. 108+000

El espesor de los acuíferos es muy variable, oscilando entre unos pocos metros y los casi 50 m en la confluencia del Ebro. La anchura de estos terrenos permeables oscila en los ríos principales entre 2 y 6 Km, pudiendo llegar a los 8 Km cuando las terrazas están conectadas.

Por el contrario, las terrazas altas y medias, al estar bastante cementadas y en algunos casos presentar una costra calcárea, resultan de semi a impermeables. A esto se añade la posición elevada de estos depósitos con respecto a los cauces principales, por lo que suelen constituir acuíferos de poca entidad.

La permeabilidad de estas facies varía en función del contenido de finos principalmente. El drenaje superficial es favorable debido a fenómenos de escorrentía e infiltración, mientras que el subterraneo se ve obstaculizado por la naturaleza arcillosa de la formación.

Por ultimo, los depósitos evaporíticos terciarios, que se localizan cerca de la cudad de Zaragoza, son impermeables en general (Ver siguiente fotografia), pudiendo aumentar la permeabilidad en zonas donde aparezcan limos.



Figura 43.- Vegetación típica de humedal P.K. 4+000; T4; Alternativa 2 Oeste (Viajeros +Mercancías).

Estas formaciones pueden presentar zonas karstificadas, pudiéndose generar fenómenos de colapsabilidad y asientos. Desde el punto de vista hidrogeológico, en los posibles fondos de vaguada, los niveles freáticos se encontrarán cercanos a la superficie y las aguas subterráneas podrían tener un alto contenido en sulfatos, procedentes del lavado de los macizos evaporíticos, que las hagan agresivas. No obstante, las técnicas constructivas y tratamientos del terreno actuales

permiten considerar que este tipo de formaciones puedan ser atravesadas con medidas especiales para el diseño de este tipo de infraestructuras.

Con esta disposición en el espacio y esta diferencia de permeabilidades, la circulación del agua subterránea es de tipo convergente desde los bordes del aluvial (Depósitos terciarios y terrazas altas) hacia el cauce de los ríos, con sentido general NO-SE.

La recarga de estos acuíferos se realiza por tres vías:

1. Infiltración procedente de lluvia directa o zonas impermeables próximas.
2. Excedentes de riego
3. Inundaciones por desbordamiento de los ríos y almacenamiento de las riberas en épocas de fuertes crecidas.

En cambio la descarga se realiza por fuentes o por conexiones directas con el lecho del río.

Para detectar si los diferentes trazados proyectados intersectan estas zonas de descarga, se presentan los siguientes tres mapas eleborados por la CHE.

En ellos se aprecia como los trazados pasan lejos de las zonas de mantiales de primer orden (puntos de descarga identificados en un estudio realizado por la Confederación Hidrográfica del Ebro en 1998. Información actualizada con la base de datos IPA de la Oficina de Planificación Hidrográfica del Ebro) asi como, zonas designadas para la captación de agua destinada al consumo humano, abastecimiento de más de 50 habitantes.

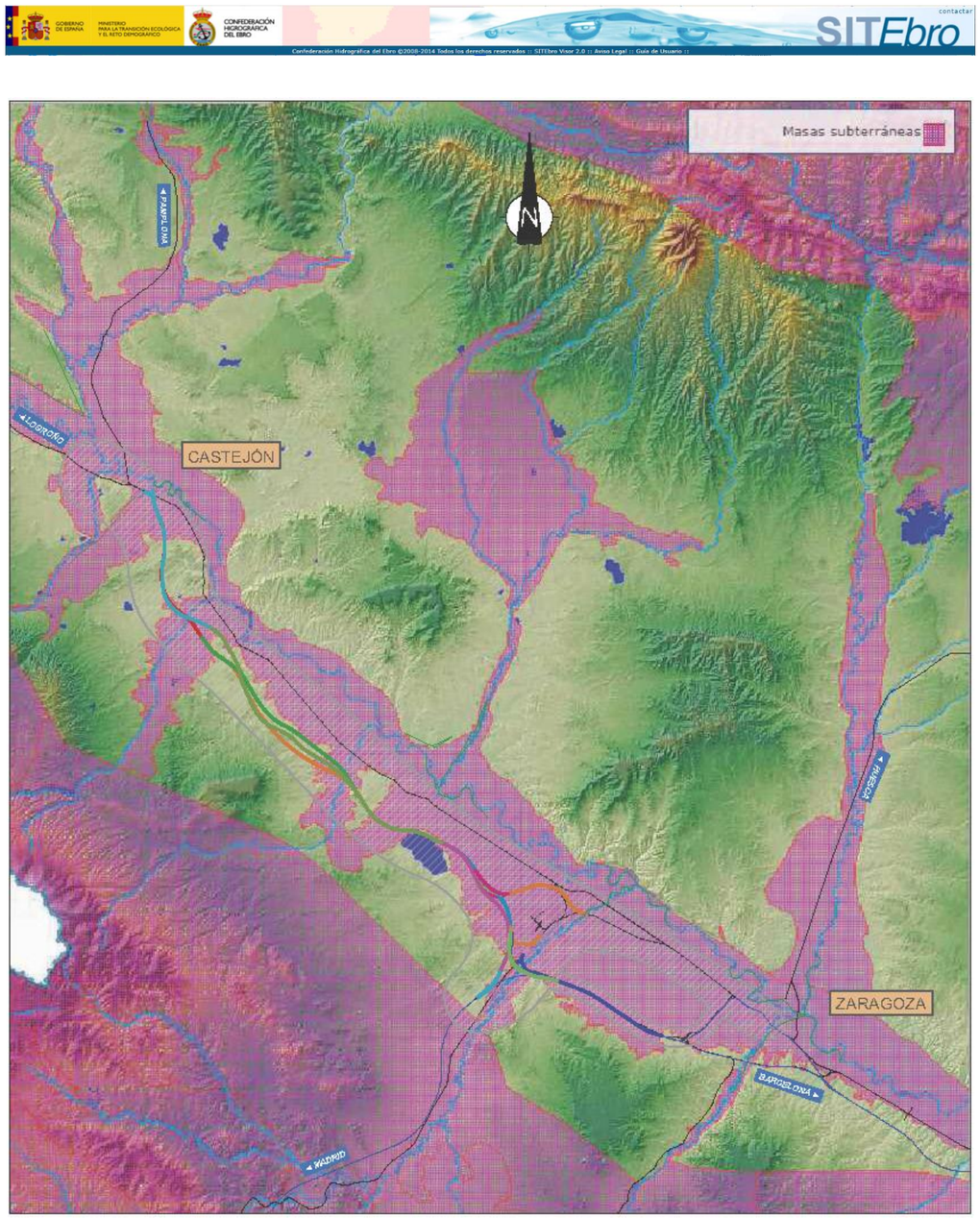

Figura 44.- Mapa masas de agua subterráneas de la cuenca del Ebro. Artículo 5. Directiva Marco del Agua. Fuente: Confederación hidrográfica del Ebro

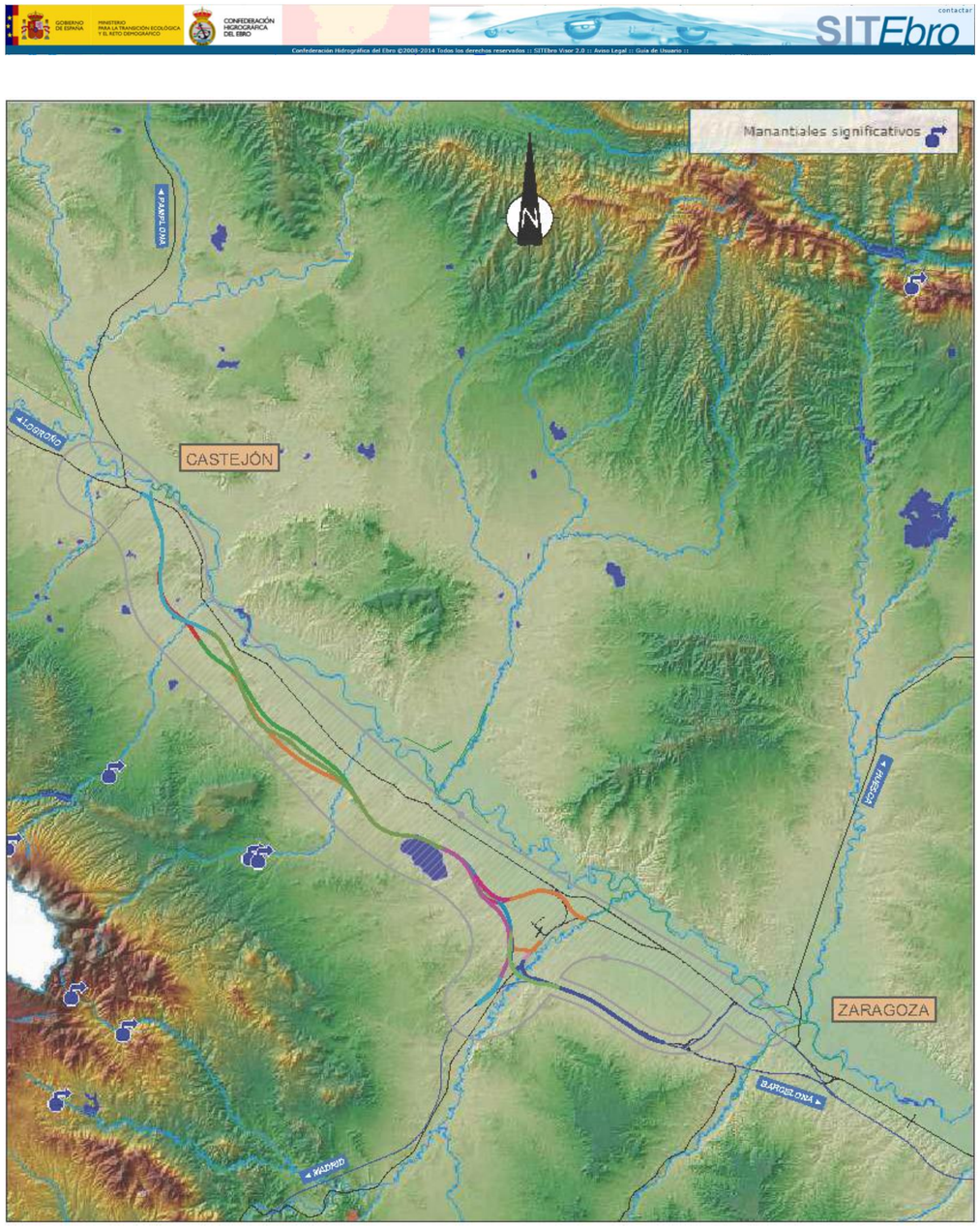

Figura 45.- Mapa de manantiales significativos por su cuantía en relación a su contexto hidrogeológico infiltración Fuente: Confederación hidrográfica del Ebro.

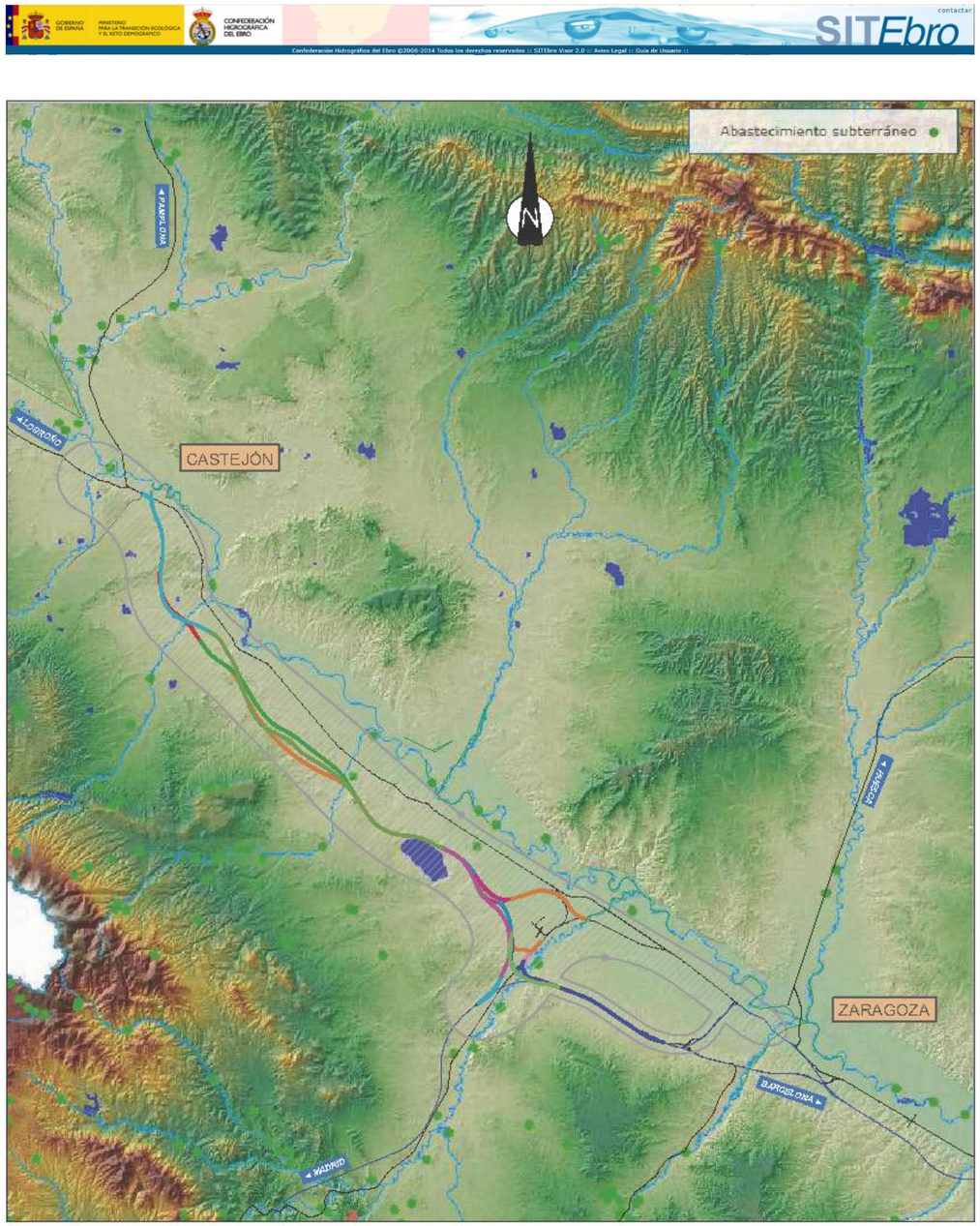

Figura 46.- Mapa captaciones de agua destinada al consumo humano (abastecimiento de más de 50 habitantes). Fuente: Confederación hidrográfica del Ebro.

APÉNDICES

APÉNDICE 1. DATOS DE LA AGENCIA ESTATAL DE METEOROLOGÍA

Código	Año	Mes	Nombre	Altitud	X	Y	Provincia	Longitud	Latitud	T máx.absoluta(ºC)	1er día de T máx	T mín.absoluta(ºC)	1er día de T mín	T máx.media(ºC)	T mín.media(ºC)	T media (ºC)	T media horaria(ºC)	1er día de helada	Último día de helada	T menor de máximas (ºC)	T mayor de mínimas (ºC)	Nº días T<=0º	Nº días T<=-5º	Nº días T>=20º	Nº días T>=25º	Nº días T>=30º
9301	1929	3	MONTEAGUDO	410	608.415	4.646.039	NAVARRA	14130W	415732	24	31	0	15	16,9	3,3	10,1		15	15	11	9,1	1	0	0	0	0
9301	1929	4	MONTEAGUDO	410	608.415	4.646.039	NAVARRA	14130W	415732	25	14	0,2	8	17	4,8	10,9				10	11	0	0	0	1	0
9301	1929	5	MONTEAGUDO	410	608.415	4.646.039	NAVARRA	14130W	415732	25,4	18	2	4	19,8	8	13,9				13,4	12,4	0	0	0	5	0
9301	1929	6	MONTEAGUDO	410	608.415	4.646.039	NAVARRA	14130W	415732	35	8	9	1	26,6	13,5	20,1				17	20,1	0	0	1	22	8
9301	1929	7	MONTEAGUDO	410	608.415	4.646.039	NAVARRA	14130W	415732	39,2	3	10	8	30,8	15,4	23,1				21,4	21,3	0	0	2	27	20
9301	1929	8	MONTEAGUDO	410	608.415	4.646.039	NAVARRA	14130W	415732	33,4	26	9,1	22	27,7	14,2	21				18,4	20	0	0	1	21	12
9301	1929	9	MONTEAGUDO	410	608.415	4.646.039	NAVARRA	14130W	415732	31,4	8	7,2	27	25	13,2	19,1				20,4	16,4	0	0	0	14	5
9301	1929	10	MONTEAGUDO	410	608.415	4.646.039	NAVARRA	14130W	415732	28,4	2	3	11	18,7	7,4	13,1				10	13,2	0	0	0	5	0
9301	1929	11	MONTEAGUDO	410	608.415	4.646.039	NAVARRA	14130W	415732	18,2	24	-0,4	27	12,6	5,3	8,9		20	27	8,2	10,4	2	0	0	0	0
9301	1929	12	MONTEAGUDO	410	608.415	4.646.039	NAVARRA	14130W	415732	17,3	12	-7,3	20	12,1	2,7	7,4		8	22	3	12	8	1	0	0	0
9301	1930	1	MONTEAGUDO	410	608.415	4.646.039	NAVARRA	14130W	415732	16,3	12	-3	2	10	2	6		2	20	6	8,2	9	0	0	0	0
9301	1930	2	MONTEAGUDO	410	608.415	4.646.039	NAVARRA	14130W	415732	13,2	3	-4,2	13	7,3	0,7	4		8	25	1	6,4	11	0	0	0	0
9301	1930	3	MONTEAGUDO	410	608.415	4.646.039	NAVARRA	14130W	415732	22,2	28	-1	5	14,5	3,9	9,2		5	27	8,3	9,3	4	0	0	0	0
9301	1930	4	MONTEAGUDO	410	608.415	4.646.039	NAVARRA	14130W	415732	22,3	1	-2	9	14,3	5,7	10		9	9	8,3	14	1	0	0	0	0
9301	1930	5	MONTEAGUDO	410	608.415	4.646.039	NAVARRA	14130W	415732	26,3	17	4,3	10	19,8	7,9	13,9				12,4	11,2	0	0	0	2	0
9301	1930	6	MONTEAGUDO	410	608.415	4.646.039	NAVARRA	14130W	415732	31,2	30	9	8	24,6	12,2	18,4				18,3	17,3	0	0	0	15	5
9301	1930	7	MONTEAGUDO	410	608.415	4.646.039	NAVARRA	14130W	415732	34	27	8	25	26,8	14,2	20,5				18,1	20	0	0	1	23	10
9301	1930	8	MONTEAGUDO	410	608.415	4.646.039	NAVARRA	14130W	415732	35	25	8,1	9	29,3	14,7	22				20,2	19,2	0	0	0	26	17
9301	1930	9	MONTEAGUDO	410	608.415	4.646.039	NAVARRA	14130W	415732	34,3	4	4	28	25,4	12	18,7				12,2	17,4	0	0	0	15	9
9301	1930	10	MONTEAGUDO	410	608.415	4.646.039	NAVARRA	14130W	415732	29	2	4,3	31	20,5	10,4	15,5				12	15	0	0	0	9	0
9301	1930	11	MONTEAGUDO	410	608.415	4.646.039	NAVARRA	14130W	415732	22	24	-2	13	15,6	6	10,8		8	15	8	13	4	0	0	0	0
9301	1930	12	MONTEAGUDO	410	608.415	4.646.039	NAVARRA	14130W	415732	17	11	1,3	22	11	5,1	8,1				5,2	11,2	0	0	0	0	0
9301	1931	1	MONTEAGUDO	410	608.415	4.646.039	NAVARRA	14130W	415732	18	2	-4	7	9,7	2	5,9		6	22	3	8	13	0	0	0	0
9301	1931	2	MONTEAGUDO	410	608.415	4.646.039	NAVARRA	14130W	415732	15,2	27	-3	6	9,4	2,4	5,9		5	27	3,2	6,3	7	0	0	0	0
9301	1931	3	MONTEAGUDO	410	608.415	4.646.039	NAVARRA	14130W	415732	21	27	2	2	15,6	6,1	10,9				8	10	0	0	0	0	0
9301	1931	4	MONTEAGUDO	410	608.415	4.646.039	NAVARRA	14130W	415732	23,3	30	3	6	16,7	5,6	11,2				9,3	11,3	0	0	0	0	0
9301	1931	5	MONTEAGUDO	410	608.415	4.646.039	NAVARRA	14130W	415732	32	25	2	5	22,8	9,3	16				14	15	0	0	0	11	5
9301	1931	6	MONTEAGUDO	410	608.415	4.646.039	NAVARRA	14130W	415732	44	11	6	19	30,1	14,1	22,1				21	27	0	0	2	26	18
9301	1931	7	MONTEAGUDO	410	608.415	4.646.039	NAVARRA	14130W	415732	36	1	8	22	29,5	14,1	21,8				21	19	0	0	0	26	17
9301	1931	8	MONTEAGUDO	410	608.415	4.646.039	NAVARRA	14130W	415732	36	19	11	10	26,9	14,9	20,9				20	20	0	0	1	18	9
9301	1931	9	MONTEAGUDO	410	608.415	4.646.039	NAVARRA	14130W	415732	32	2	2	25	22	10,5	16,2				12	17	0	0	0	5	1
9301	1931	10	MONTEAGUDO	410	608.415	4.646.039	NAVARRA	14130W	415732	26	4	2	28	19,1	8,8	13,9				8	14	0	0	0	3	0
9301	1931	11	MONTEAGUDO	410	608.415	4.646.039	NAVARRA	14130W	415732	18	3	-1	23	13,9	4,9	9,4		17	23	10	10	4	0	0	0	0
9301	1932	1	MONTEAGUDO	410	608.415	4.646.039	NAVARRA	14130W	415732	17	8	-3	10	10,8	0,5	5,7		1	31	4	5	17	0	0	0	0
9301	1932	2	MONTEAGUDO	410	608.415	4.646.039	NAVARRA	14130W	415732	12	10	-6	5	5,9	-2,1	1,9		1	29	0	3	24	6	0	0	0
9301	1932	3	MONTEAGUDO	410	608.415	4.646.039	NAVARRA	14130W	415732	22	30	0	1	14,6	4,4	9,5		1	9	8	10	2	0	0	0	0
9301	1932	4	MONTEAGUDO	410	608.415	4.646.039	NAVARRA	14130W	415732	24	10	0	18	15,8	4,8	10,3		18	18	10	11	1	0	0	0	0
9301	1932	5	MONTEAGUDO	410	608.415	4.646.039	NAVARRA	14130W	415732	31	13	1	8	21,2	8,1	14,7				11	15	0	0	0	6	3
9301	1932	6	MONTEAGUDO	410	608.415	4.646.039	NAVARRA	14130W	415732	32	26	6	9	24,4	11,6	18				18	21	0	0	1	13	4
9301	1932	7	MONTEAGUDO	410	608.415	4.646.039	NAVARRA	14130W	415732	34	4	6	2	25,7	12,1	18,9				14	18	0	0	0	16	8
9301	1932	8	MONTEAGUDO	410	608.415	4.646.039	NAVARRA	14130W	415732	36	19	11	10	26,9	14,9	20,9				20	20	0	0	1	18	9
9301	1932	9	MONTEAGUDO	410	608.415	4.646.039	NAVARRA	14130W	415732	30	6	5	28	24,2	13,2	18,7				15	17	0	0	0	16	1
9301	1932	10	MONTEAGUDO	410	608.415	4.646.039	NAVARRA	14130W	415732	24	2	-1	30	18,6	8,3	13,5		30	30	12	13	1	0	0	0	0
9301	1932	11	MONTEAGUDO	410	608.415	4.646.039	NAVARRA	14130W	415732	18	5	-2	30	14	6	10		30	30	6	10	1	0	0	0	0
9301	1932	12	MONTEAGUDO	410	608.415	4.646.039	NAVARRA	14130W	415732	15	10	-5	27	10	3	6,5		1	31	1	8	8	1	0	0	0
9301	1933	1	MONTEAGUDO	410	608.415	4.646.039	NAVARRA	14130W	415732	14	2	-8	26	8,5	0,7	4,6		11	27	1	6	12	4	0	0	0

Código	Año	Mes	Nombre	Altitud	X	Y	Provincia	Longitud	Latitud	T máx.absoluta(ºC)	1er día de T máx	T mín.absoluta(ºC)	1er día de T mín	T máx.media(ºC)	T mín.media(ºC)	T media (ºC)	T media horaria(ºC)	1er día de helada	Último día de helada	T menor de máximas (ºC)	T mayor de mínimas (ºC)	Nº días T<=0º	Nº días T<=-5º	Nº días T>=20º	Nº días T>=25º	Nº días T>=30º
9301	1933	2	MONTEAGUDO	410	608.415	4.646.039	NAVARRA	14130W	415732	21	6	-4	23	10,7	1,7	6,2		1	28	1	10	12	0	0	0	0
9301	1933	3	MONTEAGUDO	410	608.415	4.646.039	NAVARRA	14130W	415732	19	19	-1	9	15,2	5,1	10,1		9	21	10	11	2	0	0	0	0
9301	1933	4	MONTEAGUDO	410	608.415	4.646.039	NAVARRA	14130W	415732	28	30	0	1	20,5	6,7	13,6		1	23	10	13	2	0	0	5	0
9301	1933	5	MONTEAGUDO	410	608.415	4.646.039	NAVARRA	14130W	415732	32	17	6	11	23,5	9,8	16,7				16	15	0	0	0	13	3
9301	1933	6	MONTEAGUDO	410	608.415	4.646.039	NAVARRA	14130W	415732	31	24	7	30	22,9	10,7	16,8				14	13	0	0	0	10	1
9301	1933	7	MONTEAGUDO	410	608.415	4.646.039	NAVARRA	14130W	415732	36	6	9	31	30,6	14,5	22,5				23	19	0	0	0	29	18
9301	1933	8	MONTEAGUDO	410	608.415	4.646.039	NAVARRA	14130W	415732	36	7	9	1	30,5	15,4	22,9				19	20	0	0	1	28	21
9301	1933	9	MONTEAGUDO	410	608.415	4.646.039	NAVARRA	14130W	415732	34	4	7	25	26,1	13,2	19,7				18	19	0	0	0	19	6
9301	1933	10	MONTEAGUDO	410	608.415	4.646.039	NAVARRA	14130W	415732	28	2	1	28	19,7	8,6	14,2				12	15	0	0	0	8	0
9301	1933	11	MONTEAGUDO	410	608.415	4.646.039	NAVARRA	14130W	415732	16	1	-3	6	10,9	3,8	7,4		6	27	7	8	3	0	0	0	0
9301	1933	12	MONTEAGUDO	410	608.415	4.646.039	NAVARRA	14130W	415732	10	27	-7	18	6,1	0	3		1	29	1	7	14	4	0	0	0
9301	1934	1	MONTEAGUDO	410	608.415	4.646.039	NAVARRA	14130W	415732	15	14	-7	6	7,9	-1,1	3,4		1	31	0	6	18	8	0	0	0
9301	1934	2	MONTEAGUDO	410	608.415	4.646.039	NAVARRA	14130W	415732	18	22	-7	3	10,8	-1,7	4,6		1	28	2	5	21	4	0	0	0
9301	1934	3	MONTEAGUDO	410	608.415	4.646.039	NAVARRA	14130W	415732	23	10	-2	14	14	3,9	9		1	16	5	9	4	0	0	0	0
9301	1934	4	MONTEAGUDO	410	608.415	4.646.039	NAVARRA	14130W	415732	29	16	-1	23	18,2	5,7	12		23	24	11	10	2	0	0	4	0
9301	1934	5	MONTEAGUDO	410	608.415	4.646.039	NAVARRA	14130W	415732	33	25	3	2	24	9	16,5				15	15	0	0	0	15	6
9301	1934	6	MONTEAGUDO	410	608.415	4.646.039	NAVARRA	14130W	415732	36	19	7	7	27,9	13	20,5				19	18	0	0	0	23	14
9301	1934	7	MONTEAGUDO	410	608.415	4.646.039	NAVARRA	14130W	415732	38	23	11	16	32,4	14,5	23,5				26	17	0	0	0	31	23
9301	1934	8	MONTEAGUDO	410	608.415	4.646.039	NAVARRA	14130W	415732	34	4	8	10	27,6	13,2	20,4				22	21	0	0	1	23	11
9301	1934	9	MONTEAGUDO	410	608.415	4.646.039	NAVARRA	14130W	415732	34	4	8	20	27,4	12,3	19,8				20	17	0	0	0	23	7
9301	1934	10	MONTEAGUDO	410	608.415	4.646.039	NAVARRA	14130W	415732	29	1	3	21	21,4	7,8	14,6				14	16	0	0	0	5	0
9301	1934	11	MONTEAGUDO	410	608.415	4.646.039	NAVARRA	14130W	415732	17	5	-3	24	9,7	1,3	5,5		2	30	1	7	14	0	0	0	0
9301	1934	12	MONTEAGUDO	410	608.415	4.646.039	NAVARRA	14130W	415732	17	5	-4	1	12,9	3,5	8,2		1	31	2	9	5	0	0	0	0
9301	1935	1	MONTEAGUDO	410	608.415	4.646.039	NAVARRA	14130W	415732	13	1	-11	31	8,2	0,7	4,4		1	31	1	10	14	4	0	0	0
9301	1935	2	MONTEAGUDO	410	608.415	4.646.039	NAVARRA	14130W	415732	18	16	-7	9	11,7	1,8	6,7		1	19	0	9	11	2	0	0	0
9301	1935	3	MONTEAGUDO	410	608.415	4.646.039	NAVARRA	14130W	415732	24	28	-4	9	15,4	3,4	9,4		5	31	7	10	6	0	0	0	0
9301	1935	4	MONTEAGUDO	410	608.415	4.646.039	NAVARRA	14130W	415732	28	10	-3	5	19,4	5,3	12,4		5	19	10	12	3	0	0	5	0
9301	1935	5	MONTEAGUDO	410	608.415	4.646.039	NAVARRA	14130W	415732	27	2	1	18	18,2	7,8	13				10	12	0	0	0	1	0
9301	1935	6	MONTEAGUDO	410	608.415	4.646.039	NAVARRA	14130W	415732	38	21	6	1	30,1	12,9	21,5				20	19	0	0	0	24	18
9301	1935	7	MONTEAGUDO	410	608.415	4.646.039	NAVARRA	14130W	415732	36	17	12	22	30,6	15,4	23				23	20	0	0	1	30	20
9301	1935	8	MONTEAGUDO	410	608.415	4.646.039	NAVARRA	14130W	415732	33	11	8	15	27,4	13,6	20,5				19	19	0	0	0	23	12
9301	1935	9	MONTEAGUDO	410	608.415	4.646.039	NAVARRA	14130W	415732	32	2	9	11	26,7	13	19,9				21	17	0	0	0	22	6
9301	1935	10	MONTEAGUDO	410	608.415	4.646.039	NAVARRA	14130W	415732	23	10	1	31	16,7	7,1	11,9				10	14	0	0	0	0	0
9301	1935	11	MONTEAGUDO	410	608.415	4.646.039	NAVARRA	14130W	415732	23	3	-2	28	13,8	3,9	8,8		28	28	10	10	1	0	0	0	0
9301	1935	12	MONTEAGUDO	410	608.415	4.646.039	NAVARRA	14130W	415732	18	2	-3	11	11,4	4,4	7,9		10	17	4	12	6	0	0	0	0
9301	1936	1	MONTEAGUDO	410	608.415	4.646.039	NAVARRA	14130W	415732	19	1	-3	14	12,5	3,8	8,1		5	23	5	12	6	0	0	0	0
9301	1936	2	MONTEAGUDO	410	608.415	4.646.039	NAVARRA	14130W	415732	20	11	-1	6	12,8	4,9	8,8		6	7	5	10	2	0	0	0	0
9301	1936	3	MONTEAGUDO	410	608.415	4.646.039	NAVARRA	14130W	415732	24	31	1	8	14,8	5,7	10,3				7	13	0	0	0	0	0
9301	1937	6	MONTEAGUDO	410	608.415	4.646.039	NAVARRA	14130W	415732	34	6	10	20	26,9	13,7	20,3				20	17	0	0	0	23	8
9301	1937	7	MONTEAGUDO	410	608.415	4.646.039	NAVARRA	14130W	415732	39	14	13	1	31,2	14,9	23				25	17	0	0	0	31	21
9301	1937	8	MONTEAGUDO	410	608.415	4.646.039	NAVARRA	14130W	415732	39	6	13	4	31,7	15,8	23,7				27	22	0	0	1	31	24
9301	1937	9	MONTEAGUDO	410	608.415	4.646.039	NAVARRA	14130W	415732	35	2	8	15	25,9	14	20				18	25	0	0	4	16	9
9301	1937	10	MONTEAGUDO	410	608.415	4.646.039	NAVARRA	14130W	415732	28	1	8	12	19,2	10,9	15				10	20	0	0	1	5	0
9301	1937	11	MONTEAGUDO	410	608.415	4.646.039	NAVARRA	14130W	415732	23	25	0	12	18,2	7,3	12,7		12	30	12	12	2	0	0	0	0
9301	1938	1	MONTEAGUDO	410	608.415	4.646.039	NAVARRA	14130W	415732	18	13	-7	3	11,4	1	6,2		1	22	-1	8	10	4	0	0	0
9301	1938	2	MONTEAGUDO	410	608.415	4.646.039	NAVARRA	14130W	415732	19	8	-7	18	11,6	0,4	6		1	22	1	10	12	4	0	0	0

Código	Año	Mes	Nombre	Altitud	X	Y	Provincia	Longitud	Latitud	T máx.absoluta(ºC)	1er día de T máx	T mín.absoluta(ºC)	1er día de T mín	T máx.media(ºC)	T mín.media(ºC)	T media (ºC)	T media horaria(ºC)	1er día de helada	Último día de helada	T menor de máximas (ºC)	T mayor de mínimas (ºC)	Nº días T<=0º	Nº días T<=-5º	Nº días T>=20º	Nº días T>=25º	Nº días T>=30º
9301	1938	3	MONTEAGUDO	410	608.415	4.646.039	NAVARRA	14130W	415732	24	31	-1	17	19,2	3,9	11,6		16	17	11	9	2	0	0	0	0
9301	1938	4	MONTEAGUDO	410	608.415	4.646.039	NAVARRA	14130W	415732	28	2	1	23	19,5	5,3	12,4				15	9	0	0	0	3	0
9301	1938	5	MONTEAGUDO	410	608.415	4.646.039	NAVARRA	14130W	415732	31	31	4	2	20,4	7,6	14				12	12	0	0	0	7	1
9301	1938	6	MONTEAGUDO	410	608.415	4.646.039	NAVARRA	14130W	415732	38	26	5	3	30	13,3	21,7				18	18	0	0	0	23	18
9301	1938	7	MONTEAGUDO	410	608.415	4.646.039	NAVARRA	14130W	415732	41	31	5	18	32,2	12,5	22,4				19	24	0	0	3	27	24
9301	1938	8	MONTEAGUDO	410	608.415	4.646.039	NAVARRA	14130W	415732	43	2	9	23	31,1	15,4	23,3				20	20	0	0	2	28	17
9301	1938	9	MONTEAGUDO	410	608.415	4.646.039	NAVARRA	14130W	415732	32	3	8	12	24,9	12,1	18,5				18	17	0	0	0	16	6
9301	1938	10	MONTEAGUDO	410	608.415	4.646.039	NAVARRA	14130W	415732	29	10	6	27	21,4	10,4	15,9				11	14	0	0	0	9	0
9301	1938	11	MONTEAGUDO	410	608.415	4.646.039	NAVARRA	14130W	415732	19	4	-1	26	14,8	6,1	10,4		26	30	8	11	2	0	0	0	0
9301	1938	12	MONTEAGUDO	410	608.415	4.646.039	NAVARRA	14130W	415732	18	5	-3	21	9,3	3,5	6,4		21	26	1	10	6	0	0	0	0
9301	1939	1	MONTEAGUDO	410	608.415	4.646.039	NAVARRA	14130W	415732	20	17	-1	1	11,7	3,5	7,6		1	30	5	9	3	0	0	0	0
9301	1939	2	MONTEAGUDO	410	608.415	4.646.039	NAVARRA	14130W	415732	17	11	-4	16	10,1	1,6	5,9		2	17	2	7	10	0	0	0	0
9301	1939	3	MONTEAGUDO	410	608.415	4.646.039	NAVARRA	14130W	415732	19	4	-3	9	12,1	3,5	7,8		2	20	4	9	4	0	0	0	0
9301	1939	4	MONTEAGUDO	410	608.415	4.646.039	NAVARRA	14130W	415732	25	10	2	20	18,7	6,3	12,5				11	10	0	0	0	2	0
9301	1939	5	MONTEAGUDO	410	608.415	4.646.039	NAVARRA	14130W	415732	29	31	3	1	18,4	9	13,7				11	17	0	0	0	5	0
9301	1939	6	MONTEAGUDO	410	608.415	4.646.039	NAVARRA	14130W	415732	35	28	9	14	25,7	13,1	19,4				16	18	0	0	0	19	6
9301	1939	7	MONTEAGUDO	410	608.415	4.646.039	NAVARRA	14130W	415732	35	7	9	17	28,9	14,1	21,5				21	19	0	0	0	26	14
9301	1939	8	MONTEAGUDO	410	608.415	4.646.039	NAVARRA	14130W	415732	35	14	10	5	28,4	15	21,7				19	21	0	0	1	23	14
9301	1939	9	MONTEAGUDO	410	608.415	4.646.039	NAVARRA	14130W	415732	34	2	10	18	24,6	13,6	19,1				19	20	0	0	1	12	6
9301	1939	10	MONTEAGUDO	410	608.415	4.646.039	NAVARRA	14130W	415732	25	13	-2	29	18,3	9,6	13,9		29	29	7	17	1	0	0	1	0
9301	1939	11	MONTEAGUDO	410	608.415	4.646.039	NAVARRA	14130W	415732	22	6	0	25	13,8	5,3	9,6		25	27	9	9	3	0	0	0	0
9301	1939	12	MONTEAGUDO	410	608.415	4.646.039	NAVARRA	14130W	415732	18	1	-2	18	10,5	1,9	6,2		2	31	6	6	10	0	0	0	0
9301	1940	1	MONTEAGUDO	410	608.415	4.646.039	NAVARRA	14130W	415732	18	8	-7	19	8	1,3	4,7		1	24	-2	8	13	3	0	0	0
9301	1940	2	MONTEAGUDO	410	608.415	4.646.039	NAVARRA	14130W	415732	19	29	-5	16	13,8	4,4	9,1		14	16	-1	9	3	1	0	0	0
9301	1940	3	MONTEAGUDO	410	608.415	4.646.039	NAVARRA	14130W	415732	22	13	-3	7	16,8	7,6	12,2		7	8	10	12	2	0	0	0	0
9301	1940	4	MONTEAGUDO	410	608.415	4.646.039	NAVARRA	14130W	415732	27	22	5	1	17,9	10	14				10	15	0	0	0	1	0
9301	1940	5	MONTEAGUDO	410	608.415	4.646.039	NAVARRA	14130W	415732	32	27	5	5	22,5	9,8	16,2				14	15	0	0	0	15	3
9301	1940	6	MONTEAGUDO	410	608.415	4.646.039	NAVARRA	14130W	415732	35	4	10	2	24,9	13	19				20	16	0	0	0	14	6
9301	1940	7	MONTEAGUDO	410	608.415	4.646.039	NAVARRA	14130W	415732	38	25	8	17	29,3	14,4	21,9				22	19	0	0	0	28	17
9301	1940	8	MONTEAGUDO	410	608.415	4.646.039	NAVARRA	14130W	415732	35	1	10	14	29,1	15,4	22,3				22	20	0	0	1	29	16
9301	1940	9	MONTEAGUDO	410	608.415	4.646.039	NAVARRA	14130W	415732	34	4	10	11	26,1	13,8	20				18	18	0	0	0	21	8
9301	1940	10	MONTEAGUDO	410	608.415	4.646.039	NAVARRA	14130W	415732	25	7	0	30	18,1	8,5	13,3		30	30	7	15	1	0	0	3	0
9301	1940	11	MONTEAGUDO	410	608.415	4.646.039	NAVARRA	14130W	415732	22	1	-3	27	14,4	5	9,7		27	28	9	10	2	0	0	0	0
9301	1940	12	MONTEAGUDO	410	608.415	4.646.039	NAVARRA	14130W	415732	16	7	-8	26	8,2	0,8	4,5		1	31	0	8	12	6	0	0	0
9301	1941	1	MONTEAGUDO	410	608.415	4.646.039	NAVARRA	14130W	415732	18	25	-10	13	7,1	-0,1	3,5		2	20	-2	9	19	8	0	0	0
9301	1941	2	MONTEAGUDO	410	608.415	4.646.039	NAVARRA	14130W	415732	17	10	-6	4	12,4	3,7	8,1		2	19	1	9	5	1	0	0	0
9301	1941	3	MONTEAGUDO	410	608.415	4.646.039	NAVARRA	14130W	415732	21	22	0	11	15,2	5,4	10,3		11	20	9	10	2	0	0	0	0
9301	1941	4	MONTEAGUDO	410	608.415	4.646.039	NAVARRA	14130W	415732	27	22	0	12	16,8	5,9	11,4		12	12	8	13	1	0	0	1	0
9301	1941	5	MONTEAGUDO	410	608.415	4.646.039	NAVARRA	14130W	415732	26	15	0	5	18,4	7,3	12,9		5	5	11	11	1	0	0	3	0
9301	1941	6	MONTEAGUDO	410	608.415	4.646.039	NAVARRA	14130W	415732	40	20	8	11	27,5	12,9	20,2				15	18	0	0	0	17	8
9301	1941	7	MONTEAGUDO	410	608.415	4.646.039	NAVARRA	14130W	415732	41	7	10	1	29,8	16,2	23				23	23	0	0	4	26	14
9301	1941	8	MONTEAGUDO	410	608.415	4.646.039	NAVARRA	14130W	415732	35	11	9	7	27,1	14,5	20,8				15	19	0	0	0	21	8
9301	1941	9	MONTEAGUDO	410	608.415	4.646.039	NAVARRA	14130W	415732	33	4	8	15	26,1	13,5	19,8				22	19	0	0	0	20	3
9301	1941	10	MONTEAGUDO	410	608.415	4.646.039	NAVARRA	14130W	415732	27	8	1	26	19,2	7,9	13,6				10	19	0	0	0	5	0
9301	1941	11	MONTEAGUDO	410	608.415	4.646.039	NAVARRA	14130W	415732	20	12	-3	4	12,7	3,5	8,1		3	9	8	8	6	0	0	0	0
9301	1942	1	MONTEAGUDO	410	608.415	4.646.039	NAVARRA	14130W	415732	15	19	-7	3	7,6	0,9	4,2		1	17	-2	9	15	6	0	0	0

Código	Año	Mes	Nombre	Altitud	X	Y	Provincia	Longitud	Latitud	T máx.absoluta(ºC)	1er día de T máx	T mín.absoluta(ºC)	1er día de T mín	T máx.media(ºC)	T mín.media(ºC)	T media (ºC)	T media horaria(ºC)	1er día de helada	Último día de helada	T menor de máximas (ºC)	T mayor de mínimas (ºC)	Nº días T<=0º	Nº días T<=-5º	Nº días T>=20º	Nº días T>=25º	Nº días T>=30º
9301	1942	2	MONTEAGUDO	410	608.415	4.646.039	NAVARRA	14130W	415732	13	2	-7	9	8,2	1,2	4,7		6	26	1	9	11	3	0	0	0
9301	1942	3	MONTEAGUDO	410	608.415	4.646.039	NAVARRA	14130W	415732	22	31	1	8	16,5	6,8	11,6				11	12	0	0	0	0	0
9301	1942	4	MONTEAGUDO	410	608.415	4.646.039	NAVARRA	14130W	415732	29	13	5	16	18,1	8,2	13,1				10	12	0	0	0	3	0
9301	1942	5	MONTEAGUDO	410	608.415	4.646.039	NAVARRA	14130W	415732	33	19	5	3	24,4	10,4	17,4				13	18	0	0	0	14	4
9301	1942	6	MONTEAGUDO	410	608.415	4.646.039	NAVARRA	14130W	415732	36	7	10	2	29,3	13,1	21,2				18	18	0	0	0	25	18
9301	1942	7	MONTEAGUDO	410	608.415	4.646.039	NAVARRA	14130W	415732	42	30	11	22	31,4	15,7	23,6				18	20	0	0	1	23	22
9301	1942	8	MONTEAGUDO	410	608.415	4.646.039	NAVARRA	14130W	415732	38	15	10	7	30,3	15,5	22,9				22	20	0	0	1	29	17
9301	1942	9	MONTEAGUDO	410	608.415	4.646.039	NAVARRA	14130W	415732	33	3	7	27	26,2	13,5	19,8				16	20	0	0	1	20	8
9301	1942	10	MONTEAGUDO	410	608.415	4.646.039	NAVARRA	14130W	415732	29	2	3	28	22,2	10,4	16,3				11	18	0	0	0	9	0
9301	1942	11	MONTEAGUDO	410	608.415	4.646.039	NAVARRA	14130W	415732	18	2	-6	26	12,1	3	7,5		19	30	5	11	11	1	0	0	0
9301	1942	12	MONTEAGUDO	410	608.415	4.646.039	NAVARRA	14130W	415732	16	17	-4	1	9,6	1,4	5,5		1	31	2	7	12	0	0	0	0
9301	1943	1	MONTEAGUDO	410	608.415	4.646.039	NAVARRA	14130W	415732	17	30	-2	25	13	3,6	8,3		5	29	10	9	7	0	0	0	0
9301	1943	2	MONTEAGUDO	410	608.415	4.646.039	NAVARRA	14130W	415732	18	12	-4	9	12,2	1,5	6,9		4	28	5	8	15	0	0	0	0
9301	1943	3	MONTEAGUDO	410	608.415	4.646.039	NAVARRA	14130W	415732	20	19	-1	8	15,8	4,5	10,2		2	21	11	10	4	0	0	0	0
9301	1943	4	MONTEAGUDO	410	608.415	4.646.039	NAVARRA	14130W	415732	28	25	2	10	20,7	8	14,4				13	12	0	0	0	5	0
9301	1943	5	MONTEAGUDO	410	608.415	4.646.039	NAVARRA	14130W	415732	40	28	3	8	27,1	10,3	18,7				14	18	0	0	0	22	16
9301	1943	6	MONTEAGUDO	410	608.415	4.646.039	NAVARRA	14130W	415732	38	25	8	2	30,7	12,8	21,7				18	17	0	0	0	26	17
9301	1943	7	MONTEAGUDO	410	608.415	4.646.039	NAVARRA	14130W	415732	39	17	10	7	30,3	14,7	22,5				20	18	0	0	0	25	19
9301	1943	8	MONTEAGUDO	410	608.415	4.646.039	NAVARRA	14130W	415732	42	17	11	8	31,9	14,6	23,3				22	19	0	0	0	29	20
9301	1943	9	MONTEAGUDO	410	608.415	4.646.039	NAVARRA	14130W	415732	35	5	6	27	24,5	13,1	18,8				14	19	0	0	0	16	3
9301	1943	10	MONTEAGUDO	410	608.415	4.646.039	NAVARRA	14130W	415732	25	2	3	28	20,3	8,8	14,5				13	16	0	0	0	3	0
9301	1943	11	MONTEAGUDO	410	608.415	4.646.039	NAVARRA	14130W	415732	18	1	-3	20	12,1	4,3	8,2		18	22	3	10	5	0	0	0	0
9301	1943	12	MONTEAGUDO	410	608.415	4.646.039	NAVARRA	14130W	415732	12	1	-6	29	8,1	0	4		2	31	4	6	17	4	0	0	0
9301	1944	1	MONTEAGUDO	410	608.415	4.646.039	NAVARRA	14130W	415732	16	19	-8	7	10,6	-2,6	4		3	31	4	7	24	9	0	0	0
9301	1944	2	MONTEAGUDO	410	608.415	4.646.039	NAVARRA	14130W	415732	17	2	-9	23	6,8	-1,1	2,8		7	29	-2	5	18	6	0	0	0
9301	1944	3	MONTEAGUDO	410	608.415	4.646.039	NAVARRA	14130W	415732	24	27	-3	7	12,5	1,1	6,8		1	23	-1	5	13	0	0	0	0
9301	1944	4	MONTEAGUDO	410	608.415	4.646.039	NAVARRA	14130W	415732	26	24	3	10	18,4	7	12,7				13	12	0	0	0	2	0
9301	1944	5	MONTEAGUDO	410	608.415	4.646.039	NAVARRA	14130W	415732	30	2	3	25	21,8	7,8	14,8				12	12	0	0	0	10	1
9301	1944	6	MONTEAGUDO	410	608.415	4.646.039	NAVARRA	14130W	415732	31	1	7	4	25,3	10,6	18				17	15	0	0	0	18	5
9301	1944	7	MONTEAGUDO	410	608.415	4.646.039	NAVARRA	14130W	415732	39	17	7	24	30,4	11,8	21,1				23	17	0	0	0	29	16
9301	1944	8	MONTEAGUDO	410	608.415	4.646.039	NAVARRA	14130W	415732	38	1	9	24	31,5	13,9	22,7				21	18	0	0	0	28	22
9301	1944	9	MONTEAGUDO	410	608.415	4.646.039	NAVARRA	14130W	415732	34	1	3	8	23,9	11	17,5				16	16	0	0	0	13	4
9301	1944	10	MONTEAGUDO	410	608.415	4.646.039	NAVARRA	14130W	415732	23	18	0	29	15,5	5,2	10,3		29	29	5	10	1	0	0	0	0
9301	1944	11	MONTEAGUDO	410	608.415	4.646.039	NAVARRA	14130W	415732	17	19	-3	17	12,8	2,6	7,7		5	18	8	9	5	0	0	0	0
9301	1944	12	MONTEAGUDO	410	608.415	4.646.039	NAVARRA	14130W	415732	17	8	-6	25	7,6	-0,7	3,5		1	31	2	6	17	5	0	0	0
9301	1945	1	MONTEAGUDO	410	608.415	4.646.039	NAVARRA	14130W	415732	13	31	-7	4	4,8	-2,7	1		1	31	-2	1	26	8	0	0	0
9301	1945	2	MONTEAGUDO	410	608.415	4.646.039	NAVARRA	14130W	415732	17	6	-3	23	13,5	0,3	6,9		2	28	10	5	16	0	0	0	0
9301	1945	3	MONTEAGUDO	410	608.415	4.646.039	NAVARRA	14130W	415732	23	20	-3	4	17,3	2,1	9,7		1	14	9	7	8	0	0	0	0
9301	1945	4	MONTEAGUDO	410	608.415	4.646.039	NAVARRA	14130W	415732	32	19	1	4	23,1	7,4	15,3				15	13	0	0	0	15	3
9301	1945	5	MONTEAGUDO	410	608.415	4.646.039	NAVARRA	14130W	415732	33	12	-1	2	26,1	8,3	17,2		2	3	11	16	2	0	0	22	9
9301	1945	6	MONTEAGUDO	410	608.415	4.646.039	NAVARRA	14130W	415732	39	23	7	2	30,2	13	21,6				23	18	0	0	0	27	15
9301	1945	7	MONTEAGUDO	410	608.415	4.646.039	NAVARRA	14130W	415732	41	24	10	11	32,1	14,3	23,2				25	19	0	0	0	31	24
9301	1945	8	MONTEAGUDO	410	608.415	4.646.039	NAVARRA	14130W	415732	36	27	9	7	28,3	12,5	20,4				16	18	0	0	0	25	13
9301	1945	9	MONTEAGUDO	410	608.415	4.646.039	NAVARRA	14130W	415732	34	12	4	28	28,3	11,5	19,9				16	16	0	0	0	24	16
9301	1945	10	MONTEAGUDO	410	608.415	4.646.039	NAVARRA	14130W	415732	27	12	3	6	22,5	7,5	15				14	12	0	0	0	6	0
9301	1945	11	MONTEAGUDO	410	608.415	4.646.039	NAVARRA	14130W	415732	20	3	-2	9	13,6	3,5	8,5		6	28	6	9	8	0	0	0	0

Código	Año	Mes	Nombre	Altitud	X	Y	Provincia	Longitud	Latitud	T máx.absoluta(ºC)	1er día de T máx	T mín.absoluta(ºC)	1er día de T mín	T máx.media(ºC)	T mín.media(ºC)	T media (ºC)	T media horaria(ºC)	1er día de helada	Último día de helada	T menor de máximas (ºC)	T mayor de mínimas (ºC)	Nº días T<=0º	Nº días T<=-5º	Nº días T>=20º	Nº días T>=25º	Nº días T>=30º
9301	1945	12	MONTEAGUDO	410	608.415	4.646.039	NAVARRA	14130W	415732	16	2	-5	14	10,8	1,4	6,1		9	31	1	8	10	2	0	0	0
9301	1946	1	MONTEAGUDO	410	608.415	4.646.039	NAVARRA	14130W	415732	16	10	-14	19	7,5	-2,2	2,6		2	29	-4	9	22	9	0	0	0
9301	1946	2	MONTEAGUDO	410	608.415	4.646.039	NAVARRA	14130W	415732	18	26	-3	23	13,6	2,7	8,1		1	26	8	7	10	0	0	0	0
9301	1946	3	MONTEAGUDO	410	608.415	4.646.039	NAVARRA	14130W	415732	25	23	-3	3	14,6	4,2	9,4		3	10	6	12	5	0	0	2	0
9301	1946	4	MONTEAGUDO	410	608.415	4.646.039	NAVARRA	14130W	415732	21	9	4	29	15,9	7,8	11,8				9	14	0	0	0	0	0
9301	1946	5	MONTEAGUDO	410	608.415	4.646.039	NAVARRA	14130W	415732	26	30	4	2	19,7	9,7	14,7				13	14	0	0	0	2	0
9301	1946	6	MONTEAGUDO	410	608.415	4.646.039	NAVARRA	14130W	415732	38	28	5	13	25,9	12,4	19,1				12	18	0	0	0	20	11
9301	1946	7	MONTEAGUDO	410	608.415	4.646.039	NAVARRA	14130W	415732	41	24	9	16	32,3	14,5	23,4				22	20	0	0	2	28	19
9301	1946	8	MONTEAGUDO	410	608.415	4.646.039	NAVARRA	14130W	415732	42	5	9	27	31,5	13,8	22,7				25	22	0	0	3	31	18
9301	1946	9	MONTEAGUDO	410	608.415	4.646.039	NAVARRA	14130W	415732	35	13	7	10	28,8	12,1	20,4				24	18	0	0	0	28	12
9301	1946	10	MONTEAGUDO	410	608.415	4.646.039	NAVARRA	14130W	415732	31	3	4	25	22,9	9,1	16				17	14	0	0	0	12	4
9301	1946	11	MONTEAGUDO	410	608.415	4.646.039	NAVARRA	14130W	415732	23	18	-3	14	14,5	3,3	8,9		1	30	7	14	7	0	0	0	0
9301	1946	12	MONTEAGUDO	410	608.415	4.646.039	NAVARRA	14130W	415732	16	6	-7	23	9,3	2	5,6		2	25	-1	9	12	3	0	0	0
9301	1947	1	MONTEAGUDO	410	608.415	4.646.039	NAVARRA	14130W	415732	16	11	-5	24	8,4	0,2	4,3		3	31	0	10	14	1	0	0	0
9301	1947	2	MONTEAGUDO	410	608.415	4.646.039	NAVARRA	14130W	415732	17	21	-5	1	10,2	3,1	6,6		1	27	3	11	5	2	0	0	0
9301	1947	3	MONTEAGUDO	410	608.415	4.646.039	NAVARRA	14130W	415732	26	10	0	1	17,7	6,8	12,3		1	1	4	11	1	0	0	3	0
9301	1947	4	MONTEAGUDO	410	608.415	4.646.039	NAVARRA	14130W	415732	33	29	1	11	24,4	7,3	15,9				13	14	0	0	0	17	5
9301	1947	5	MONTEAGUDO	410	608.415	4.646.039	NAVARRA	14130W	415732	38	30	4	1	23,8	9,9	16,9				10	17	0	0	0	14	7
9301	1947	6	MONTEAGUDO	410	608.415	4.646.039	NAVARRA	14130W	415732	37	16	12	1	30,1	15,5	22,8				23	22	0	0	2	27	17
9301	1947	7	MONTEAGUDO	410	608.415	4.646.039	NAVARRA	14130W	415732	43	27	9	6	35,3	16,5	25,9				24	23	0	0	5	30	26
9301	1947	8	MONTEAGUDO	410	608.415	4.646.039	NAVARRA	14130W	415732	42	1	12	6	33	15,9	24,5				23	21	0	0	3	28	23
9301	1947	9	MONTEAGUDO	410	608.415	4.646.039	NAVARRA	14130W	415732	33	13	8	21	26,4	12,1	19,3				18	16	0	0	0	22	7
9301	1947	10	MONTEAGUDO	410	608.415	4.646.039	NAVARRA	14130W	415732	26	4	1	29	20,9	8,3	14,6				14	11	0	0	0	5	0
9301	1947	11	MONTEAGUDO	410	608.415	4.646.039	NAVARRA	14130W	415732	25	3	-2	30	19,8	5,7	12,7		29	30	2	11	2	0	0	2	0
9301	1947	12	MONTEAGUDO	410	608.415	4.646.039	NAVARRA	14130W	415732	14	3	-3	17	9,2	1,8	5,5		1	26	4	10	10	0	0	0	0
9301	1948	1	MONTEAGUDO	410	608.415	4.646.039	NAVARRA	14130W	415732	17	29	-1	1	10,6	3,3	7		1	4	5	10	3	0	0	0	0
9301	1948	2	MONTEAGUDO	410	608.415	4.646.039	NAVARRA	14130W	415732	21	15	-6	22	12,8	3	7,9		12	24	1	10	6	1	0	0	0
9301	1948	3	MONTEAGUDO	410	608.415	4.646.039	NAVARRA	14130W	415732	28	12	1	20	21,1	6,4	13,8				14	10	0	0	0	6	0
9301	1948	4	MONTEAGUDO	410	608.415	4.646.039	NAVARRA	14130W	415732	23	7	6	7	18,5	8,5	13,5				14	12	0	0	0	0	0
9301	1948	5	MONTEAGUDO	410	608.415	4.646.039	NAVARRA	14130W	415732	28	18	1	3	22,7	9,1	15,9				16	14	0	0	0	10	0
9301	1948	6	MONTEAGUDO	410	608.415	4.646.039	NAVARRA	14130W	415732	35	9	6	2	31,4	13,7	22,6				25	17	0	0	0	30	22
9301	1948	7	MONTEAGUDO	410	608.415	4.646.039	NAVARRA	14130W	415732	36	18	8	8	27,8	14,9	21,4				18	20	0	0	4	19	14
9301	1948	8	MONTEAGUDO	410	608.415	4.646.039	NAVARRA	14130W	415732	39	25	9	19	31,4	15,9	23,6				23	23	0	0	3	26	17
9301	1948	9	MONTEAGUDO	410	608.415	4.646.039	NAVARRA	14130W	415732	35	19	9	12	27	12,4	19,7				15	18	0	0	0	19	14
9301	1948	10	MONTEAGUDO	410	608.415	4.646.039	NAVARRA	14130W	415732	23	26	3	23	18	7,7	12,9				13	15	0	0	0	0	0
9301	1948	11	MONTEAGUDO	410	608.415	4.646.039	NAVARRA	14130W	415732	26	3	0	15	17,6	4,7	11,2		15	21	10	13	3	0	0	1	0
9301	1948	12	MONTEAGUDO	410	608.415	4.646.039	NAVARRA	14130W	415732	26	14	-3	2	15,4	2,5	8,9		1	21	3	8	9	0	0	2	0
9301	1949	1	MONTEAGUDO	410	608.415	4.646.039	NAVARRA	14130W	415732	18,5	19	-2,5	11	10	2,1	6,1		3	31	0	9	12	0	0	0	0
9301	1949	2	MONTEAGUDO	410	608.415	4.646.039	NAVARRA	14130W	415732	21	9	-6	3	12,6	2,3	7,5		1	15	3	6	7	2	0	0	0
9301	1949	3	MONTEAGUDO	410	608.415	4.646.039	NAVARRA	14130W	415732	21	14	0	3	13,2	3,9	8,5		3	20	3	7	3	0	0	0	0
9301	1949	4	MONTEAGUDO	410	608.415	4.646.039	NAVARRA	14130W	415732	34	15	5	9	24,4	8,6	16,5				10	16	0	0	0	15	10
9301	1949	5	MONTEAGUDO	410	608.415	4.646.039	NAVARRA	14130W	415732	34	22	4	13	22	8,3	15,2				10	16	0	0	0	12	4
9301	1949	6	MONTEAGUDO	410	608.415	4.646.039	NAVARRA	14130W	415732	37	22	8	2	29,9	13,6	21,7				17	18	0	0	0	24	19
9301	1949	7	MONTEAGUDO	410	608.415	4.646.039	NAVARRA	14130W	415732	42	4	10	20	35,4	16	25,7				27	20	0	0	2	31	26
9301	1949	8	MONTEAGUDO	410	608.415	4.646.039	NAVARRA	14130W	415732	41	8	11	13	34,5	15,9	25,2				22	19	0	0	0	30	27
9301	1949	9	MONTEAGUDO	410	608.415	4.646.039	NAVARRA	14130W	415732	33	4	11	25	28	15,2	21,6				20	18	0	0	0	25	12

Código	Año	Mes	Nombre	Altitud	X	Y	Provincia	Longitud	Latitud	T máx.absoluta(ºC)	1er día de T máx	T mín.absoluta(ºC)	1er día de T mín	T máx.media(ºC)	T mín.media(ºC)	T media (ºC)	T media horaria(ºC)	1er día de helada	Último día de helada	T menor de máximas (ºC)	T mayor de mínimas (ºC)	Nº días T<=0º	Nº días T<=-5º	Nº días T>=20º	Nº días T>=25º	Nº días T>=30º
9301	1949	10	MONTEAGUDO	410	608.415	4.646.039	NAVARRA	14130W	415732	27	11	-1	31	22,7	9	15,9		29	31	15	14	3	0	0	12	0
9301	1949	11	MONTEAGUDO	410	608.415	4.646.039	NAVARRA	14130W	415732	24	10	-1	30	15,6	4,6	10,1		5	30	9	10	2	0	0	0	0
9301	1949	12	MONTEAGUDO	410	608.415	4.646.039	NAVARRA	14130W	415732	17	18	-3	13	9,4	2,3	5,9		12	28	3	7	8	0	0	0	0
9301	1950	1	MONTEAGUDO	410	608.415	4.646.039	NAVARRA	14130W	415732	19	7	-5	21	11,5	0,5	6		2	31	4	6	18	1	0	0	0
9301	1950	2	MONTEAGUDO	410	608.415	4.646.039	NAVARRA	14130W	415732	20,5	22	-1	2	14,4	3,2	8,8		2	18	7	9	4	0	0	0	0
9301	1950	3	MONTEAGUDO	410	608.415	4.646.039	NAVARRA	14130W	415732	26,5	25	-2	3	17,5	4,1	10,8		2	13	7	10	5	0	0	3	0
9301	1950	4	MONTEAGUDO	410	608.415	4.646.039	NAVARRA	14130W	415732	28	30	1,5	17	17,5	5,5	11,5				11	9	0	0	0	4	0
9301	1950	5	MONTEAGUDO	410	608.415	4.646.039	NAVARRA	14130W	415732	28	2	4,5	5	23,4	9,5	16,4				14	15	0	0	0	10	0
9301	1950	6	MONTEAGUDO	410	608.415	4.646.039	NAVARRA	14130W	415732	42	29	10,5	22	32,4	14,3	23,3				26	19	0	0	0	30	22
9301	1950	7	MONTEAGUDO	410	608.415	4.646.039	NAVARRA	14130W	415732	41	9	12,5	6	35,3	16,7	26				29	25	0	0	1	31	28
9301	1950	8	MONTEAGUDO	410	608.415	4.646.039	NAVARRA	14130W	415732	38	6	12	18	30,9	15,3	23,1				23	20	0	0	1	30	23
9301	1950	9	MONTEAGUDO	410	608.415	4.646.039	NAVARRA	14130W	415732	35	9	5	28	27,9	12,3	20,1				19	19	0	0	0	23	12
9301	1950	10	MONTEAGUDO	410	608.415	4.646.039	NAVARRA	14130W	415732	28	12	6	2	21,7	9,5	15,6				11	15	0	0	0	9	0
9301	1950	11	MONTEAGUDO	410	608.415	4.646.039	NAVARRA	14130W	415732	23	9	0	6	16,3	6,2	11,2		6	6	11	13	1	0	0	0	0
9301	1950	12	MONTEAGUDO	410	608.415	4.646.039	NAVARRA	14130W	415732	13	2	-1,5	1	8,3	2,7	5,5		1	29	2	7,5	6	0	0	0	0
9301	1951	1	MONTEAGUDO	410	608.415	4.646.039	NAVARRA	14130W	415732	19	21	-2,5	28	11,4	2,5	7		4	31	6	7,5	7	0	0	0	0
9301	1951	2	MONTEAGUDO	410	608.415	4.646.039	NAVARRA	14130W	415732	17	20	-1,5	16	10,9	2,9	6,9		15	23	7	9	3	0	0	0	0
9301	1951	3	MONTEAGUDO	410	608.415	4.646.039	NAVARRA	14130W	415732	25	23	-3	2	15	4,3	9,7		2	7	8	11	5	0	0	1	0
9301	1951	4	MONTEAGUDO	410	608.415	4.646.039	NAVARRA	14130W	415732	25,5	16	-0,5	1	18,1	5,2	11,7		1	4	11	11	2	0	0	1	0
9301	1951	5	MONTEAGUDO	410	608.415	4.646.039	NAVARRA	14130W	415732	30,5	25	3,5	19	19,6	8,4	14,1				10	15,5	0	0	0	6	3
9301	1951	6	MONTEAGUDO	410	608.415	4.646.039	NAVARRA	14130W	415732	38,5	14	8	1	27,7	12,6	20,2				19	17,5	0	0	0	21	10
9301	1951	7	MONTEAGUDO	410	608.415	4.646.039	NAVARRA	14130W	415732	41,5	21	11	12	31,8	15,1	23,5				23	21	0	0	1	29	20
9301	1951	8	MONTEAGUDO	410	608.415	4.646.039	NAVARRA	14130W	415732	35,5	19	9,5	11	28,8	14	21,4				22,5	20	0	0	1	27	12
9301	1951	9	MONTEAGUDO	410	608.415	4.646.039	NAVARRA	14130W	415732	35	4	6	20	26,4	13,3	19,9				19	18	0	0	0	18	7
9301	1951	10	MONTEAGUDO	410	608.415	4.646.039	NAVARRA	14130W	415732	23	10	1,5	26	17,7	8,6	13,2				9	14	0	0	0	0	0
9301	1951	11	MONTEAGUDO	410	608.415	4.646.039	NAVARRA	14130W	415732	19	2	0	30	14,8	6,1	10,5		30	30	9,5	11	1	0	0	0	0
9301	1951	12	MONTEAGUDO	410	608.415	4.646.039	NAVARRA	14130W	415732	17	11	-3	1	11,8	3,3	7,5		1	6	5	8	4	0	0	0	0
9301	1952	1	MONTEAGUDO	410	608.415	4.646.039	NAVARRA	14130W	415732	15	16	-6,5	23	8,9	0,5	4,7		2	31	2	10	17	2	0	0	0
9301	1952	2	MONTEAGUDO	410	608.415	4.646.039	NAVARRA	14130W	415732	20	29	-4	21	11,9	1,6	6,7		8	29	5	10	10	0	0	0	0
9301	1952	3	MONTEAGUDO	410	608.415	4.646.039	NAVARRA	14130W	415732	29	23	2	1	20,1	7	13,6				14	11,5	0	0	0	3	0
9301	1952	4	MONTEAGUDO	410	608.415	4.646.039	NAVARRA	14130W	415732	29	19	-1,5	5	19,5	7,6	13,5		5	5	6	12	1	0	0	8	0
9301	1952	5	MONTEAGUDO	410	608.415	4.646.039	NAVARRA	14130W	415732	35,5	28	7	2	27,8	11	19,4				15	17	0	0	0	25	12
9301	1952	6	MONTEAGUDO	410	608.415	4.646.039	NAVARRA	14130W	415732	43	25	13	21	33,1	16	24,6				25	24	0	0	2	30	22
9301	1952	7	MONTEAGUDO	410	608.415	4.646.039	NAVARRA	14130W	415732	40,5	11	13	4	32,2	17,1	24,6				25	22	0	0	5	31	22
9301	1952	8	MONTEAGUDO	410	608.415	4.646.039	NAVARRA	14130W	415732	40	13	10	23	31,8	16,7	24,3				24	23	0	0	7	30	22
9301	1952	9	MONTEAGUDO	410	608.415	4.646.039	NAVARRA	14130W	415732	32	4	10	14	25,1	13,3	19,2				20	17	0	0	0	14	5
9301	1952	10	MONTEAGUDO	410	608.415	4.646.039	NAVARRA	14130W	415732	31	6	4,5	2	22,9	10,4	16,7				17	18	0	0	0	11	2
9301	1952	11	MONTEAGUDO	410	608.415	4.646.039	NAVARRA	14130W	415732	30	30	-1	19	16,2	7,3	11,7		13	19	6	14	3	0	0	1	1
9301	1952	12	MONTEAGUDO	410	608.415	4.646.039	NAVARRA	14130W	415732	16,5	22	-3	30	12,4	4,4	8,4		30	31	5	11	2	0	0	0	0
9301	1953	1	MONTEAGUDO	410	608.415	4.646.039	NAVARRA	14130W	415732	18	30	-5,5	16	9	-0,5	4,2		4	29	0	6,5	20	4	0	0	0
9301	1953	2	MONTEAGUDO	410	608.415	4.646.039	NAVARRA	14130W	415732	21	27	-5	4	12,5	0,9	6,7		3	25	3	5	12	1	0	0	0
9301	1953	3	MONTEAGUDO	410	608.415	4.646.039	NAVARRA	14130W	415732	28	31	-1,5	10	17	4,1	10,6		3	16	8	12	3	0	0	3	0
9301	1953	4	MONTEAGUDO	410	608.415	4.646.039	NAVARRA	14130W	415732	26	1	0	17	19,7	8,3	14		17	17	15	14	1	0	0	4	0
9301	1953	5	MONTEAGUDO	410	608.415	4.646.039	NAVARRA	14130W	415732	38	24	7	12	27,4	12,5	20				16	17	0	0	0	20	11
9301	1953	6	MONTEAGUDO	410	608.415	4.646.039	NAVARRA	14130W	415732	34	26	3	3	24,9	11,6	18,3				16	18	0	0	0	17	5
9301	1953	7	MONTEAGUDO	410	608.415	4.646.039	NAVARRA	14130W	415732	41	25	10	11	32,2	14,4	23,3				22	18	0	0	0	30	22

Código	Año	Mes	Nombre	Altitud	X	Y	Provincia	Longitud	Latitud	T máx.absoluta(ºC)	1er día de T máx	T mín.absoluta(ºC)	1er día de T mín	T máx.media(ºC)	T mín.media(ºC)	T media (ºC)	T media horaria(ºC)	1er día de helada	Último día de helada	T menor de máximas (ºC)	T mayor de mínimas (ºC)	Nº días T<=0º	Nº días T<=-5º	Nº días T>=20º	Nº días T>=25º	Nº días T>=30º
9301	1953	8	MONTEAGUDO	410	608.415	4.646.039	NAVARRA	14130W	415732	41	7	7	29	34,2	15,1	24,7				27	19	0	0	0	31	29
9301	1953	9	MONTEAGUDO	410	608.415	4.646.039	NAVARRA	14130W	415732	38,5	6	7,5	12	29,5	12,7	21,1				18	18	0	0	0	23	14
9301	1953	10	MONTEAGUDO	410	608.415	4.646.039	NAVARRA	14130W	415732	27,5	3	2,5	31	21	8,8	14,9				13	15	0	0	0	5	0
9301	1953	11	MONTEAGUDO	410	608.415	4.646.039	NAVARRA	14130W	415732	22	5	0	15	15,1	4,6	9,9		15	15	7	11,5	1	0	0	0	0
9301	1953	12	MONTEAGUDO	410	608.415	4.646.039	NAVARRA	14130W	415732	18	9	1	22	13,5	6,7	10,1				10	11,5	0	0	0	0	0
9301	1954	1	MONTEAGUDO	410	608.415	4.646.039	NAVARRA	14130W	415732	16	15	-4	3	8,8	0,1	4,5		1	31	1	8	20	0	0	0	0
9301	1954	2	MONTEAGUDO	410	608.415	4.646.039	NAVARRA	14130W	415732	21	13	-9	1	12,2	1,6	6,9		1	8	0	10	8	5	0	0	0
9301	1954	3	MONTEAGUDO	410	608.415	4.646.039	NAVARRA	14130W	415732	23	11	0	8	16,6	5,1	10,8		8	8	11	10	1	0	0	0	0
9301	1954	4	MONTEAGUDO	410	608.415	4.646.039	NAVARRA	14130W	415732	28	24	1	1	19	6,4	12,7				10	12	0	0	0	7	0
9301	1954	5	MONTEAGUDO	410	608.415	4.646.039	NAVARRA	14130W	415732	34	28	5	4	23,2	9,5	16,4				13	15	0	0	0	14	7
9301	1954	6	MONTEAGUDO	410	608.415	4.646.039	NAVARRA	14130W	415732	38	19	7	1	27,9	11,8	19,9				17	17	0	0	0	20	13
9301	1954	7	MONTEAGUDO	410	608.415	4.646.039	NAVARRA	14130W	415732	39	25	8	2	29,3	12,6	21				21	18	0	0	0	25	15
9301	1954	8	MONTEAGUDO	410	608.415	4.646.039	NAVARRA	14130W	415732	36	6	8	27	30,5	13,1	21,8				20	19	0	0	0	26	19
9301	1954	9	MONTEAGUDO	410	608.415	4.646.039	NAVARRA	14130W	415732	36	11	7	16	28,8	12,7	20,7				18	18	0	0	0	25	15
9301	1954	10	MONTEAGUDO	410	608.415	4.646.039	NAVARRA	14130W	415732	30	3	5	1	23,6	8,5	16				15	13	0	0	0	10	3
9301	1954	11	MONTEAGUDO	410	608.415	4.646.039	NAVARRA	14130W	415732	25	4	-4	21	17,4	6,3	11,9		19	21	12	13	3	0	0	1	0
9301	1954	12	MONTEAGUDO	410	608.415	4.646.039	NAVARRA	14130W	415732	18	6	-4	29	12,9	2,5	7,7		4	31	1	9	13	0	0	0	0
9301	1955	1	MONTEAGUDO	410	608.415	4.646.039	NAVARRA	14130W	415732	19	13	-4	1	13,1	5,5	9,3		1	4	2	12	3	0	0	0	0
9301	1955	2	MONTEAGUDO	410	608.415	4.646.039	NAVARRA	14130W	415732	18	8	-3	15	12,3	3,1	7,7		15	28	7	10	5	0	0	0	0
9301	1955	3	MONTEAGUDO	410	608.415	4.646.039	NAVARRA	14130W	415732	28	24	-6	10	16,4	2,2	9,3		1	19	4	14	12	2	0	3	0
9301	1955	4	MONTEAGUDO	410	608.415	4.646.039	NAVARRA	14130W	415732	30	14	0	2	22	6,2	14,1		2	18	14	11	2	0	0	9	1
9301	1955	5	MONTEAGUDO	410	608.415	4.646.039	NAVARRA	14130W	415732	32	28	4	16	24,8	9,5	17,2				15	13	0	0	0	20	5
9301	1955	6	MONTEAGUDO	410	608.415	4.646.039	NAVARRA	14130W	415732	35	15	6	12	27,4	12,3	19,8				18	18	0	0	0	20	12
9301	1955	7	MONTEAGUDO	410	608.415	4.646.039	NAVARRA	14130W	415732	37	13	11	28	30,3	14,5	22,4				24	18	0	0	0	29	18
9301	1955	8	MONTEAGUDO	410	608.415	4.646.039	NAVARRA	14130W	415732	36	19	10	9	30,6	14,6	22,6				24	19	0	0	0	30	19
9301	1955	9	MONTEAGUDO	410	608.415	4.646.039	NAVARRA	14130W	415732	31	5	10	30	24,6	13,1	18,8				18	17	0	0	0	15	3
9301	1955	10	MONTEAGUDO	410	608.415	4.646.039	NAVARRA	14130W	415732	25	2	2	26	19,6	6,8	13,2				11	13	0	0	0	5	0
9301	1955	11	MONTEAGUDO	410	608.415	4.646.039	NAVARRA	14130W	415732	23	6	-4	26	14,1	2,3	8,2		14	30	5	12	14	0	0	0	0
9301	1955	12	MONTEAGUDO	410	608.415	4.646.039	NAVARRA	14130W	415732	18	24	-2	11	12,2	3,3	7,7		9	27	2	9	6	0	0	0	0
9301	1956	1	MONTEAGUDO	410	608.415	4.646.039	NAVARRA	14130W	415732	18	26	-4	7	11,9	2,4	7,1		4	24	4	7	9	0	0	0	0
9301	1956	2	MONTEAGUDO	410	608.415	4.646.039	NAVARRA	14130W	415732	13	29	-10	11	5,2	-3	1,1		2	29	-3	6	23	9	0	0	0
9301	1956	3	MONTEAGUDO	410	608.415	4.646.039	NAVARRA	14130W	415732	20	6	-1	9	15,9	3	9,5		1	16	11	8	8	0	0	0	0
9301	1956	4	MONTEAGUDO	410	608.415	4.646.039	NAVARRA	14130W	415732	22	12	2	6	16,9	5,4	11,2				12	12	0	0	0	0	0
9301	1956	5	MONTEAGUDO	410	608.415	4.646.039	NAVARRA	14130W	415732	30	7	3	1	23,3	8,2	15,7				15	12	0	0	0	13	5
9301	1956	6	MONTEAGUDO	410	608.415	4.646.039	NAVARRA	14130W	415732	32	29	6	11	24,6	11,3	18				16	15	0	0	0	16	5
9301	1956	7	MONTEAGUDO	410	608.415	4.646.039	NAVARRA	14130W	415732	40	7	8	11	30,7	12,9	21,8				24	17	0	0	0	27	18
9301	1956	8	MONTEAGUDO	410	608.415	4.646.039	NAVARRA	14130W	415732	40	13	8	31	29,3	12,7	21				20	16	0	0	0	28	15
9301	1956	9	MONTEAGUDO	410	608.415	4.646.039	NAVARRA	14130W	415732	37	14	6	3	26,2	11,7	19				18	17	0	0	0	19	6
9301	1956	10	MONTEAGUDO	410	608.415	4.646.039	NAVARRA	14130W	415732	29	2	3	9	20,1	7,8	14				12	14	0	0	0	4	0
9301	1956	11	MONTEAGUDO	410	608.415	4.646.039	NAVARRA	14130W	415732	19	7	-1	8	12,1	3	7,5		7	28	6	7	10	0	0	0	0
9301	1956	12	MONTEAGUDO	410	608.415	4.646.039	NAVARRA	14130W	415732	14	6	-4	8	9,5	-0,1	4,7		5	28	3	5	20	0	0	0	0
9301	1957	1	MONTEAGUDO	410	608.415	4.646.039	NAVARRA	14130W	415732	17	5	-9	18	9,7	-1,4	4,2		1	31	1	2	21	6	0	0	0
9301	1957	2	MONTEAGUDO	410	608.415	4.646.039	NAVARRA	14130W	415732	22	24	0	1	16	2,9	9,4		1	22	8	9	5	0	0	0	0
9301	1957	3	MONTEAGUDO	410	608.415	4.646.039	NAVARRA	14130W	415732	29	19	3	1	21,5	5,7	13,6				15	10	0	0	0	9	0
9301	1957	4	MONTEAGUDO	410	608.415	4.646.039	NAVARRA	14130W	415732	26	22	1	16	18,4	5,8	12,1				11	10	0	0	0	4	0
9301	1957	5	MONTEAGUDO	410	608.415	4.646.039	NAVARRA	14130W	415732	29	22	4	1	21	8,3	14,6				14	12	0	0	0	5	0

Código	Año	Mes	Nombre	Altitud	X	Y	Provincia	Longitud	Latitud	T máx.absoluta(ºC)	1er día de T máx	T mín.absoluta(ºC)	1er día de T mín	T máx.media(ºC)	T mín.media(ºC)	T media (ºC)	T media horaria(ºC)	1er día de helada	Último día de helada	T menor de máximas (ºC)	T mayor de mínimas (ºC)	Nº días T<=0º	Nº días T<=-5º	Nº días T>=20º	Nº días T>=25º	Nº días T>=30º
9301	1957	6	MONTEAGUDO	410	608.415	4.646.039	NAVARRA	14130W	415732	34	27	9	2	24,9	11,6	18,3				15	16	0	0	0	14	8
9301	1957	7	MONTEAGUDO	410	608.415	4.646.039	NAVARRA	14130W	415732	36	31	10	15	29,7	14,5	22,1				23	19	0	0	0	28	15
9301	1957	8	MONTEAGUDO	410	608.415	4.646.039	NAVARRA	14130W	415732	42	2	8	27	29,8	13,7	21,8				24	18	0	0	0	28	14
9301	1957	9	MONTEAGUDO	410	608.415	4.646.039	NAVARRA	14130W	415732	35	8	7	28	26,7	12,4	19,6				17	17	0	0	0	23	8
9301	1957	10	MONTEAGUDO	410	608.415	4.646.039	NAVARRA	14130W	415732	28	9	3	6	20,8	7,8	14,3				13	16	0	0	0	5	0
9301	1957	11	MONTEAGUDO	410	608.415	4.646.039	NAVARRA	14130W	415732	20	5	-3	30	14,6	2,9	8,8		13	30	7	8	7	0	0	0	0
9301	1957	12	MONTEAGUDO	410	608.415	4.646.039	NAVARRA	14130W	415732	16	1	-5	6	11,1	1,6	6,3		1	26	6	6	10	1	0	0	0
9301	1959	1	MONTEAGUDO	410	608.415	4.646.039	NAVARRA	14130W	415732	19	25	-2	11	12,4	2,3	7,3		2	18	4	6	7	0	0	0	0
9301	1959	2	MONTEAGUDO	410	608.415	4.646.039	NAVARRA	14130W	415732	19	23	-2	2	13,6	1,3	7,4		2	22	6	6	15	0	0	0	0
9301	1959	3	MONTEAGUDO	410	608.415	4.646.039	NAVARRA	14130W	415732	21	22	0	15	16,1	5,7	10,9		15	15	10	12	1	0	0	0	0
9301	1959	4	MONTEAGUDO	410	608.415	4.646.039	NAVARRA	14130W	415732	25	12	2	10	19,5	5,6	12,6				11	11	0	0	0	2	0
9301	1959	5	MONTEAGUDO	410	608.415	4.646.039	NAVARRA	14130W	415732	27	16	3	4	21,1	9,2	15,1				15	14	0	0	0	6	0
9301	1959	6	MONTEAGUDO	410	608.415	4.646.039	NAVARRA	14130W	415732	36	16	5	2	28,1	11,9	20				17	18	0	0	0	20	14
9301	1959	7	MONTEAGUDO	410	608.415	4.646.039	NAVARRA	14130W	415732	41	5	9	2	31,3	14,3	22,8				24	18	0	0	0	29	19
9301	1959	8	MONTEAGUDO	410	608.415	4.646.039	NAVARRA	14130W	415732	34	19	10	1	30	13,9	21,9				20	18	0	0	0	30	21
9301	1959	9	MONTEAGUDO	410	608.415	4.646.039	NAVARRA	14130W	415732	32	18	10	6	24,7	13,5	19,1				19	16	0	0	0	14	1
9301	1959	10	MONTEAGUDO	410	608.415	4.646.039	NAVARRA	14130W	415732	26	6	5	12	20,2	9,1	14,6				11	15	0	0	0	5	0
9301	1959	11	MONTEAGUDO	410	608.415	4.646.039	NAVARRA	14130W	415732	21	2	-1	8	14,1	4,1	9,1		8	16	8	9	3	0	0	0	0
9301	1959	12	MONTEAGUDO	410	608.415	4.646.039	NAVARRA	14130W	415732	19	30	0	15	12,3	4,1	8,2		15	15	8	10	1	0	0	0	0
9301	1960	1	MONTEAGUDO	410	608.415	4.646.039	NAVARRA	14130W	415732	22	4	-5	11	11,4	1,7	6,5		11	31	2	8	11	2	0	0	0
9301	1960	2	MONTEAGUDO	410	608.415	4.646.039	NAVARRA	14130W	415732	23	27	-2	9	13,3	3,2	8,2		1	15	2	11	8	0	0	0	0
9301	1960	3	MONTEAGUDO	410	608.415	4.646.039	NAVARRA	14130W	415732	28	5	2	17	17,4	5,5	11,4				10	8	0	0	0	2	0
9301	1960	4	MONTEAGUDO	410	608.415	4.646.039	NAVARRA	14130W	415732	26	9	3	1	19,7	6,3	13				13	10	0	0	0	3	0
9301	1960	5	MONTEAGUDO	410	608.415	4.646.039	NAVARRA	14130W	415732	33	26	3	1	26,3	10,4	18,3				17	16	0	0	0	22	8
9301	1960	6	MONTEAGUDO	410	608.415	4.646.039	NAVARRA	14130W	415732	36	19	9	15	28,7	13,3	21				18	19	0	0	0	25	15
9301	1960	7	MONTEAGUDO	410	608.415	4.646.039	NAVARRA	14130W	415732	36	17	9	13	28,7	13,5	21,1				22	17	0	0	0	27	12
9301	1960	8	MONTEAGUDO	410	608.415	4.646.039	NAVARRA	14130W	415732	36	10	9	1	29,9	13,1	21,5				23	17	0	0	0	28	17
9301	1960	9	MONTEAGUDO	410	608.415	4.646.039	NAVARRA	14130W	415732	33	3	7	17	25,1	11,4	18,2				17	15	0	0	0	18	4
9301	1960	10	MONTEAGUDO	410	608.415	4.646.039	NAVARRA	14130W	415732	21	6	3	17	16,8	8,6	12,7				10	14	0	0	0	0	0
9301	1960	11	MONTEAGUDO	410	608.415	4.646.039	NAVARRA	14130W	415732	21	1	-1	30	15,9	4,7	10,3		30	30	12	11	1	0	0	0	0
9301	1960	12	MONTEAGUDO	410	608.415	4.646.039	NAVARRA	14130W	415732	15	30	-1	1	9,6	2,1	5,9		1	16	5	7	5	0	0	0	0
9301	1961	1	MONTEAGUDO	410	608.415	4.646.039	NAVARRA	14130W	415732	17	29	-3	13	11,1	1,6	6,4		6	30	7	7	10	0	0	0	0
9301	1961	2	MONTEAGUDO	410	608.415	4.646.039	NAVARRA	14130W	415732	23,5	26	0	10	17,9	3	10,5		10	21	10,5	7	3	0	0	0	0
9301	1961	3	MONTEAGUDO	410	608.415	4.646.039	NAVARRA	14130W	415732	26,5	15	0	7	20,8	3,2	12		7	7	7	6,5	1	0	0	2	0
9301	1961	4	MONTEAGUDO	410	608.415	4.646.039	NAVARRA	14130W	415732	28,5	4	3	27	21,8	7,1	14,4				16,5	11	0	0	0	7	0
9301	1961	5	MONTEAGUDO	410	608.415	4.646.039	NAVARRA	14130W	415732	34	14	5	29	24,2	9,9	17				13,5	14	0	0	0	16	3
9301	1961	6	MONTEAGUDO	410	608.415	4.646.039	NAVARRA	14130W	415732	37	21	6	9	27,9	12,5	20,2				16	18,5	0	0	0	21	14
9301	1961	7	MONTEAGUDO	410	608.415	4.646.039	NAVARRA	14130W	415732	36,5	11	11	6	29,2	14,8	22,1				23	18,5	0	0	0	29	13
9301	1961	8	MONTEAGUDO	410	608.415	4.646.039	NAVARRA	14130W	415732	36,5	7	7	21	27,7	13,2	20,5				19	18	0	0	0	20	11
9301	1961	9	MONTEAGUDO	410	608.415	4.646.039	NAVARRA	14130W	415732	39,5	17	10,5	9	27,9	13,2	20,6				17,5	18	0	0	0	21	11
9301	1961	10	MONTEAGUDO	410	608.415	4.646.039	NAVARRA	14130W	415732	28,5	4	5	19	19,8	9,3	14,6				11	13,5	0	0	0	5	0
9301	1961	11	MONTEAGUDO	410	608.415	4.646.039	NAVARRA	14130W	415732	22	3	2	19	13,7	5	9,4				7	8	0	0	0	0	0
9301	1961	12	MONTEAGUDO	410	608.415	4.646.039	NAVARRA	14130W	415732	20,5	10	-4	21	13,2	2,5	7,9		16	23	2	11	8	0	0	0	0
9301	1962	1	MONTEAGUDO	410	608.415	4.646.039	NAVARRA	14130W	415732	17	27	-2	9	11,5	3	7,3		8	31	6	9	8	0	0	0	0
9301	1962	2	MONTEAGUDO	410	608.415	4.646.039	NAVARRA	14130W	415732	20	6	-1	16	12	2,6	7,3		1	19	4	6	3	0	0	0	0
9301	1962	3	MONTEAGUDO	410	608.415	4.646.039	NAVARRA	14130W	415732	22	31	-3	18	13,3	4,8	9,1		15	18	8	14	2	0	0	0	0

Código	Año	Mes	Nombre	Altitud	X	Y	Provincia	Longitud	Latitud	T máx.absoluta(ºC)	1er día de T máx	T mín.absoluta(ºC)	1er día de T mín	T máx.media(ºC)	T mín.media(ºC)	T media (ºC)	T media horaria(ºC)	1er día de helada	Último día de helada	T menor de máximas (ºC)	T mayor de mínimas (ºC)	Nº días T<=0º	Nº días T<=-5º	Nº días T>=20º	Nº días T>=25º	Nº días T>=30º
9301	1962	4	MONTEAGUDO	410	608.415	4.646.039	NAVARRA	14130W	415732	28	28	2	16	18,9	7,2	13,1				2	12	0	0	0	4	0
9301	1962	5	MONTEAGUDO	410	608.415	4.646.039	NAVARRA	14130W	415732	33	7	6	17	22,4	10,6	16,5				15	15	0	0	0	12	2
9301	1962	6	MONTEAGUDO	410	608.415	4.646.039	NAVARRA	14130W	415732	36	23	7	5	26,7	12,3	19,5				15	18	0	0	0	22	7
9301	1962	7	MONTEAGUDO	410	608.415	4.646.039	NAVARRA	14130W	415732	35	24	10	2	29,6	14,9	22,3				23	20	0	0	1	29	15
9301	1962	8	MONTEAGUDO	410	608.415	4.646.039	NAVARRA	14130W	415732	37	1	10	8	31,4	15,9	23,7				24	23	0	0	1	30	25
9301	1962	9	MONTEAGUDO	410	608.415	4.646.039	NAVARRA	14130W	415732	37	2	8	18	26,7	15,2	21				17	24	0	0	4	18	13
9301	1962	10	MONTEAGUDO	410	608.415	4.646.039	NAVARRA	14130W	415732	29	1	7	20	18,7	10,2	14,5				12	16	0	0	0	4	0
9301	1962	11	MONTEAGUDO	410	608.415	4.646.039	NAVARRA	14130W	415732	17	2	-2	30	12,3	4,2	8,2		25	30	7	9	5	0	0	0	0
9301	1962	12	MONTEAGUDO	410	608.415	4.646.039	NAVARRA	14130W	415732	17	1	-9	25	9,5	0,2	4,9		2	28	-1	9	18	3	0	0	0
9301	1963	1	MONTEAGUDO	410	608.415	4.646.039	NAVARRA	14130W	415732	14	7	-5	15	8,6	1,6	5,1		13	30	0	8	14	1	0	0	0
9301	1963	2	MONTEAGUDO	410	608.415	4.646.039	NAVARRA	14130W	415732	14	16	-6	4	8,9	0,6	4,8		1	27	1	7	12	2	0	0	0
9301	1963	3	MONTEAGUDO	410	608.415	4.646.039	NAVARRA	14130W	415732	22	20	-2	25	15,6	5,4	10,5		24	25	6	13	2	0	0	0	0
9301	1963	4	MONTEAGUDO	410	608.415	4.646.039	NAVARRA	14130W	415732	26	15	-1	6	18,2	7	12,6		6	7	12	11	2	0	0	1	0
9301	1963	5	MONTEAGUDO	410	608.415	4.646.039	NAVARRA	14130W	415732	30	8	3	24	22,1	8,9	15,5				14	15	0	0	0	9	1
9301	1963	6	MONTEAGUDO	410	608.415	4.646.039	NAVARRA	14130W	415732	37	21	8	6	26,8	12,8	19,8				19	17	0	0	0	22	6
9301	1963	7	MONTEAGUDO	410	608.415	4.646.039	NAVARRA	14130W	415732	37	22	10	14	30,1	15,8	23				24	19	0	0	0	30	18
9301	1963	8	MONTEAGUDO	410	608.415	4.646.039	NAVARRA	14130W	415732	33	26	10	10	26,3	13,8	20,1				18	19	0	0	0	19	12
9301	1963	9	MONTEAGUDO	410	608.415	4.646.039	NAVARRA	14130W	415732	29	10	7	9	23,1	11,9	17,5				16	15	0	0	0	9	0
9301	1963	10	MONTEAGUDO	410	608.415	4.646.039	NAVARRA	14130W	415732	26	11	4	29	22	8,3	15,2				14	14	0	0	0	5	0
9301	1963	11	MONTEAGUDO	410	608.415	4.646.039	NAVARRA	14130W	415732	22	15	0	23	15,1	7,4	11,3		23	23	8	15	1	0	0	0	0
9301	1963	12	MONTEAGUDO	410	608.415	4.646.039	NAVARRA	14130W	415732	15	5	-8	24	8,7	-0,2	4,3		1	31	0	7	18	4	0	0	0
9301	1964	1	MONTEAGUDO	410	608.415	4.646.039	NAVARRA	14130W	415732	13	14	-5	3	7,2	-0,9	3,2		1	29	-1	7	23	3	0	0	0
9301	1964	2	MONTEAGUDO	410	608.415	4.646.039	NAVARRA	14130W	415732	20	2	-4	8	13,8	2,9	8,4		3	13	9	9	9	0	0	0	0
9301	1964	3	MONTEAGUDO	410	608.415	4.646.039	NAVARRA	14130W	415732	21	14	-6	8	15,4	4,5	9,9		7	11	5	11	5	1	0	0	0
9301	1964	4	MONTEAGUDO	410	608.415	4.646.039	NAVARRA	14130W	415732	29	26	1	4	18,7	6,1	12,4				6	11	0	0	0	6	0
9301	1964	5	MONTEAGUDO	410	608.415	4.646.039	NAVARRA	14130W	415732	34	7	7	27	27,2	11,1	19,2				21	15	0	0	0	20	11
9301	1964	6	MONTEAGUDO	410	608.415	4.646.039	NAVARRA	14130W	415732	36	12	9	15	27,5	13,1	20,3				20	16	0	0	0	26	8
9301	1964	7	MONTEAGUDO	410	608.415	4.646.039	NAVARRA	14130W	415732	39	16	10	7	32,2	15,5	23,9				22	20	0	0	2	29	21
9301	1964	8	MONTEAGUDO	410	608.415	4.646.039	NAVARRA	14130W	415732	36	6	11	9	29,9	14,7	22,3				19	18	0	0	0	28	18
9301	1964	9	MONTEAGUDO	410	608.415	4.646.039	NAVARRA	14130W	415732	36	1	9	22	29,8	14,9	22,4				19	19	0	0	0	27	18
9301	1964	10	MONTEAGUDO	410	608.415	4.646.039	NAVARRA	14130W	415732	27	6	1	21	18,7	8	13,4				9	14	0	0	0	6	0
9301	1964	11	MONTEAGUDO	410	608.415	4.646.039	NAVARRA	14130W	415732	24	19	-1	24	14,6	4,2	9,4		24	25	4	8	2	0	0	0	0
9301	1964	12	MONTEAGUDO	410	608.415	4.646.039	NAVARRA	14130W	415732	14	4	-3	14	8,2	2	5,1		6	31	2	9	10	0	0	0	0
9301	1965	1	MONTEAGUDO	410	608.415	4.646.039	NAVARRA	14130W	415732	14	17	-5	6	9,5	1,5	5,5		1	27	2	6	11	1	0	0	0
9301	1965	2	MONTEAGUDO	410	608.415	4.646.039	NAVARRA	14130W	415732	17	28	-3	19	7,8	1,6	4,7		8	25	3	5	9	0	0	0	0
9301	1965	3	MONTEAGUDO	410	608.415	4.646.039	NAVARRA	14130W	415732	25	30	-3	9	15,1	4,8	10		9	26	6	12	2	0	0	1	0
9301	1965	4	MONTEAGUDO	410	608.415	4.646.039	NAVARRA	14130W	415732	26	4	2	21	18,1	7,4	12,7				9	13	0	0	0	1	0
9301	1965	5	MONTEAGUDO	410	608.415	4.646.039	NAVARRA	14130W	415732	35	15	6	20	24,5	10,6	17,5				14	13	0	0	0	13	9
9301	1965	6	MONTEAGUDO	410	608.415	4.646.039	NAVARRA	14130W	415732	39	21	5	8	29,2	12	20,6				20	17	0	0	0	19	16
9301	1965	7	MONTEAGUDO	410	608.415	4.646.039	NAVARRA	14130W	415732	35	12	6	6	31	13,6	22,3				21	17	0	0	0	29	24
9301	1965	8	MONTEAGUDO	410	608.415	4.646.039	NAVARRA	14130W	415732	39	5	9	26	30,8	14,7	22,8				19	21	0	0	4	28	21
9301	1965	9	MONTEAGUDO	410	608.415	4.646.039	NAVARRA	14130W	415732	33	8	5	11	23,5	10,8	17,2				13	15	0	0	0	14	4
9301	1965	10	MONTEAGUDO	410	608.415	4.646.039	NAVARRA	14130W	415732	26	3	6	17	20,5	10,1	15,3				15	14	0	0	0	1	0
9301	1965	11	MONTEAGUDO	410	608.415	4.646.039	NAVARRA	14130W	415732	21	1	-4	25	14,2	5	9,6		5	26	4	10	4	0	0	0	0
9301	1965	12	MONTEAGUDO	410	608.415	4.646.039	NAVARRA	14130W	415732	18	5	-2	22	12,4	4	8,2		22	30	6	9	4	0	0	0	0
9301	1966	1	MONTEAGUDO	410	608.415	4.646.039	NAVARRA	14130W	415732	19	22	-2	8	11,7	2,8	7,3		5	17	1	8	5	0	0	0	0

Código	Año	Mes	Nombre	Altitud	X	Y	Provincia	Longitud	Latitud	T máx.absoluta(ºC)	1er día de T máx	T mín.absoluta(ºC)	1er día de T mín	T máx.media(ºC)	T mín.media(ºC)	T media (ºC)	T media horaria(ºC)	1er día de helada	Último día de helada	T menor de máximas (ºC)	T mayor de mínimas (ºC)	Nº días T<=0º	Nº días T<=-5º	Nº días T>=20º	Nº días T>=25º	Nº días T>=30º
9301	1966	2	MONTEAGUDO	410	608.415	4.646.039	NAVARRA	14130W	415732	20	25	1	4	15,4	5,1	10,3				11	10	0	0	0	0	0
9301	1966	3	MONTEAGUDO	410	608.415	4.646.039	NAVARRA	14130W	415732	23	27	0	7	15,5	3	9,3		7	26	10	8	6	0	0	0	0
9301	1966	4	MONTEAGUDO	410	608.415	4.646.039	NAVARRA	14130W	415732	30	23	3	22	19,4	7,9	13,7				10	12	0	0	0	2	1
9301	1966	5	MONTEAGUDO	410	608.415	4.646.039	NAVARRA	14130W	415732	32	22	2	11	23,6	8,5	16				12	15	0	0	0	17	6
9301	1966	6	MONTEAGUDO	410	608.415	4.646.039	NAVARRA	14130W	415732	34	16	9	1	27,7	12,2	20				22	15	0	0	0	24	10
9301	1966	7	MONTEAGUDO	410	608.415	4.646.039	NAVARRA	14130W	415732	37	13	8	20	27,5	13,2	20,3				20	18	0	0	0	21	10
9301	1966	8	MONTEAGUDO	410	608.415	4.646.039	NAVARRA	14130W	415732	39	13	9	9	29,5	14,1	21,8				22	19	0	0	0	27	13
9301	1966	9	MONTEAGUDO	410	608.415	4.646.039	NAVARRA	14130W	415732	37	8	10	1	29	13	21				21	17	0	0	0	27	14
9301	1966	10	MONTEAGUDO	410	608.415	4.646.039	NAVARRA	14130W	415732	26	3	3	30	19,1	9,9	14,5				10	15	0	0	0	4	0
9301	1966	11	MONTEAGUDO	410	608.415	4.646.039	NAVARRA	14130W	415732	17	5	-2	21	12,1	3,5	7,8		3	26	7	11	7	0	0	0	0
9301	1966	12	MONTEAGUDO	410	608.415	4.646.039	NAVARRA	14130W	415732	20	31	-3	20	11,7	3	7,4		16	27	6	7	5	0	0	0	0
9301	1967	1	MONTEAGUDO	410	608.415	4.646.039	NAVARRA	14130W	415732	17	27	-6	17	10,4	0,5	5,5		1	28	-1	4	14	1	0	0	0
9301	1967	2	MONTEAGUDO	410	608.415	4.646.039	NAVARRA	14130W	415732	21	22	-3	3	13,3	2,3	7,8		1	17	8	10	9	0	0	0	0
9301	1967	3	MONTEAGUDO	410	608.415	4.646.039	NAVARRA	14130W	415732	25	12	-1	30	18,8	5,1	12		15	31	13	10	4	0	0	2	0
9301	1967	4	MONTEAGUDO	410	608.415	4.646.039	NAVARRA	14130W	415732	25	20	-1	2	18,2	5,6	11,9		2	3	12	10	2	0	0	1	0
9301	1967	5	MONTEAGUDO	410	608.415	4.646.039	NAVARRA	14130W	415732	31	27	2	3	22,5	8,7	15,6				16	14	0	0	0	10	2
9301	1967	6	MONTEAGUDO	410	608.415	4.646.039	NAVARRA	14130W	415732	36	30	7	1	25,8	11,3	18,6				18	17	0	0	0	18	7
9301	1967	7	MONTEAGUDO	410	608.415	4.646.039	NAVARRA	14130W	415732	40	19	12	10	32,9	15,2	24				25	20	0	0	2	31	26
9301	1967	8	MONTEAGUDO	410	608.415	4.646.039	NAVARRA	14130W	415732	37	1	8	6	30,2	14,2	22,2				22	19	0	0	0	27	18
9301	1967	9	MONTEAGUDO	410	608.415	4.646.039	NAVARRA	14130W	415732	36	17	12	11	28,4	15,5	22				19	19	0	0	0	24	13
9301	1967	10	MONTEAGUDO	410	608.415	4.646.039	NAVARRA	14130W	415732	30	9	5	31	22,5	11	16,7				15	18	0	0	0	9	3
9301	1967	11	MONTEAGUDO	410	608.415	4.646.039	NAVARRA	14130W	415732	20	1	0	7	13,3	5,5	9,4		7	7	6	9	1	0	0	0	0
9301	1967	12	MONTEAGUDO	410	608.415	4.646.039	NAVARRA	14130W	415732	16	6	-3	15	9	1	5		2	20	1	5	12	0	0	0	0
9301	1968	1	MONTEAGUDO	410	608.415	4.646.039	NAVARRA	14130W	415732	15	5	-5	11	12,3	1,9	7,1		11	31	6	7	12	1	0	0	0
9301	1968	2	MONTEAGUDO	410	608.415	4.646.039	NAVARRA	14130W	415732	19	14	-1	1	13,2	3,2	8,2		1	29	6	6	7	0	0	0	0
9301	1968	3	MONTEAGUDO	410	608.415	4.646.039	NAVARRA	14130W	415732	20	18	-2	8	13,2	4,2	8,7		1	17	5	9	5	0	0	0	0
9301	1968	4	MONTEAGUDO	410	608.415	4.646.039	NAVARRA	14130W	415732	26	26	0	7	18,2	6,4	12,3		7	7	10	11	1	0	0	2	0
9301	1968	5	MONTEAGUDO	410	608.415	4.646.039	NAVARRA	14130W	415732	28	19	1	7	20,2	8,5	14,3				13	14	0	0	0	5	0
9301	1968	6	MONTEAGUDO	410	608.415	4.646.039	NAVARRA	14130W	415732	40	30	5	4	27,2	11,6	19,4				18	17	0	0	0	21	7
9301	1968	7	MONTEAGUDO	410	608.415	4.646.039	NAVARRA	14130W	415732	39	9	11	4	30,5	14,4	22,4				21	20	0	0	1	25	21
9301	1968	8	MONTEAGUDO	410	608.415	4.646.039	NAVARRA	14130W	415732	36	22	10	31	27,8	13,8	20,8				21	18	0	0	0	25	9
9301	1968	9	MONTEAGUDO	410	608.415	4.646.039	NAVARRA	14130W	415732	31	8	6	29	24,6	12,5	18,5				19	20	0	0	1	15	4
9301	1968	10	MONTEAGUDO	410	608.415	4.646.039	NAVARRA	14130W	415732	29	4	3	17	24,8	8,9	16,9				19	13	0	0	0	16	0
9301	1968	11	MONTEAGUDO	410	608.415	4.646.039	NAVARRA	14130W	415732	20	14	-1	24	13,8	5,2	9,5		24	26	8	13	2	0	0	0	0
9301	1968	12	MONTEAGUDO	410	608.415	4.646.039	NAVARRA	14130W	415732	19	25	0	28	11,1	4,1	7,6		28	30	5	9	2	0	0	0	0
9301	1969	1	MONTEAGUDO	410	608.415	4.646.039	NAVARRA	14130W	415732	20	24	-4	5	11,5	2,4	6,9		1	10	6	7	9	0	0	0	0
9301	1969	2	MONTEAGUDO	410	608.415	4.646.039	NAVARRA	14130W	415732	16	12	-5	9	11,3	1,1	6,2		1	16	5	7	11	1	0	0	0
9301	1969	3	MONTEAGUDO	410	608.415	4.646.039	NAVARRA	14130W	415732	22	12	-1	25	14,3	4,8	9,5		25	29	7	10	3	0	0	0	0
9301	1969	4	MONTEAGUDO	410	608.415	4.646.039	NAVARRA	14130W	415732	26	24	2	1	16,9	7,2	12				6	13	0	0	0	1	0
9301	1969	5	MONTEAGUDO	410	608.415	4.646.039	NAVARRA	14130W	415732	30	11	3	20	22,1	9,3	15,7				11	14	0	0	0	8	2
9301	1969	6	MONTEAGUDO	410	608.415	4.646.039	NAVARRA	14130W	415732	35	30	5	9	24	10,9	17,5				17	16	0	0	0	12	4
9301	1969	7	MONTEAGUDO	410	608.415	4.646.039	NAVARRA	14130W	415732	38	19	9	8	30,2	14,7	22,5				20	19	0	0	0	25	21
9301	1969	8	MONTEAGUDO	410	608.415	4.646.039	NAVARRA	14130W	415732	38	8	10	31	28,5	15	21,8				20	21	0	0	2	23	14
9301	1969	9	MONTEAGUDO	410	608.415	4.646.039	NAVARRA	14130W	415732	30	11	7	22	22,1	10,6	16,3				15	14	0	0	0	9	1
9301	1969	10	MONTEAGUDO	410	608.415	4.646.039	NAVARRA	14130W	415732	26	7	3	28	20,6	9	14,8				14	13	0	0	0	3	0
9301	1969	11	MONTEAGUDO	410	608.415	4.646.039	NAVARRA	14130W	415732	21	10	-3	20	14,5	3,2	8,8		18	30	4	11	7	0	0	0	0

Código	Año	Mes	Nombre	Altitud	X	Y	Provincia	Longitud	Latitud	T máx.absoluta(ºC)	1er día de T máx	T mín.absoluta(ºC)	1er día de T mín	T máx.media(ºC)	T mín.media(ºC)	T media (ºC)	T media horaria(ºC)	1er día de helada	Último día de helada	T menor de máximas (ºC)	T mayor de mínimas (ºC)	Nº días T<=0º	Nº días T<=-5º	Nº días T>=20º	Nº días T>=25º	Nº días T>=30º
9301	1969	12	MONTEAGUDO	410	608.415	4.646.039	NAVARRA	14130W	415732	18	21	-4	14	9,4	2,2	5,8		1	31	3	9	12	0	0	0	0
9301	1970	1	MONTEAGUDO	410	608.415	4.646.039	NAVARRA	14130W	415732	17	13	-4	7	11,9	3,3	7,6		1	29	6	8	6	0	0	0	0
9301	1970	2	MONTEAGUDO	410	608.415	4.646.039	NAVARRA	14130W	415732	17	22	-2	28	11,9	2	6,9		7	28	5	8	9	0	0	0	0
9301	1970	3	MONTEAGUDO	410	608.415	4.646.039	NAVARRA	14130W	415732	24	21	-5	2	13,4	2	7,7		1	13	5	9	10	1	0	0	0
9301	1970	4	MONTEAGUDO	410	608.415	4.646.039	NAVARRA	14130W	415732	31	17	0	6	18,9	5	12		6	6	10	11	1	0	0	6	3
9301	1970	5	MONTEAGUDO	410	608.415	4.646.039	NAVARRA	14130W	415732	32	24	2	8	22,4	8,5	15,5				11	15	0	0	0	12	1
9301	1970	6	MONTEAGUDO	410	608.415	4.646.039	NAVARRA	14130W	415732	33	3	10	21	27,3	13,2	20,2				21	16	0	0	0	23	9
9301	1970	7	MONTEAGUDO	410	608.415	4.646.039	NAVARRA	14130W	415732	36	6	9	25	29,2	14	21,6				22	18	0	0	0	25	16
9301	1970	8	MONTEAGUDO	410	608.415	4.646.039	NAVARRA	14130W	415732	37	13	8	22	30,3	13,5	21,9				23	17	0	0	0	29	20
9301	1970	9	MONTEAGUDO	410	608.415	4.646.039	NAVARRA	14130W	415732	37	22	7	12	30,9	11,4	21,2				22	16	0	0	0	29	23
9301	1970	10	MONTEAGUDO	410	608.415	4.646.039	NAVARRA	14130W	415732	25	8	0	25	19,7	6,1	12,9		25	25	10	15	1	0	0	1	0
9301	1970	11	MONTEAGUDO	410	608.415	4.646.039	NAVARRA	14130W	415732	24	3	0	12	16,2	5	10,6		12	12	10	12	1	0	0	0	0
9301	1970	12	MONTEAGUDO	410	608.415	4.646.039	NAVARRA	14130W	415732	15	1	-6	30	8,6	-0,5	4,1		3	31	2	7	19	3	0	0	0
9301	1971	1	MONTEAGUDO	410	608.415	4.646.039	NAVARRA	14130W	415732	14	25	-9	3	7,7	-0,3	3,7		1	18	2	6	16	4	0	0	0
9301	1971	2	MONTEAGUDO	410	608.415	4.646.039	NAVARRA	14130W	415732	18	26	-2	4	11,3	1	6,1		2	27	6	7	14	0	0	0	0
9301	1971	3	MONTEAGUDO	410	608.415	4.646.039	NAVARRA	14130W	415732	17	12	-7	8	11,4	0,9	6,2		2	30	4	9	10	3	0	0	0
9301	1971	4	MONTEAGUDO	410	608.415	4.646.039	NAVARRA	14130W	415732	26	15	1	4	19,2	5,9	12,5				13	11	0	0	0	3	0
9301	1971	5	MONTEAGUDO	410	608.415	4.646.039	NAVARRA	14130W	415732	27	12	3	4	18,8	8,9	13,8				10	13	0	0	0	3	0
9301	1971	6	MONTEAGUDO	410	608.415	4.646.039	NAVARRA	14130W	415732	35	22	4	5	25,3	9,5	17,4				19	14	0	0	0	18	6
9301	1971	7	MONTEAGUDO	410	608.415	4.646.039	NAVARRA	14130W	415732	37	30	11	11	30,8	13,8	22,3				21	18	0	0	0	30	21
9301	1971	8	MONTEAGUDO	410	608.415	4.646.039	NAVARRA	14130W	415732	37	14	9	7	30,3	12,8	21,5				22	17	0	0	0	28	19
9301	1971	9	MONTEAGUDO	410	608.415	4.646.039	NAVARRA	14130W	415732	33	4	4	17	24,9	11	18				16	16	0	0	0	13	7
9301	1971	10	MONTEAGUDO	410	608.415	4.646.039	NAVARRA	14130W	415732	28	2	4	16	22,2	8,3	15,3				18	13	0	0	0	6	0
9301	1971	11	MONTEAGUDO	410	608.415	4.646.039	NAVARRA	14130W	415732	20	2	-5	26	10,2	2,2	6,2		11	29	4	7	8	1	0	0	0
9301	1971	12	MONTEAGUDO	410	608.415	4.646.039	NAVARRA	14130W	415732	15	20	-6	14	8,4	1,7	5		8	30	0	6	10	1	0	0	0
9301	1972	1	MONTEAGUDO	410	608.415	4.646.039	NAVARRA	14130W	415732	14	11	-5	24	8	0	4		1	31	1	5	16	1	0	0	0
9301	1972	2	MONTEAGUDO	410	608.415	4.646.039	NAVARRA	14130W	415732	16	11	-3	15	11,8	1,6	6,7		4	29	7	6	9	0	0	0	0
9301	1972	3	MONTEAGUDO	410	608.415	4.646.039	NAVARRA	14130W	415732	22	24	-1	3	15,5	2,7	9,1		2	10	4	8	4	0	0	0	0
9301	1972	4	MONTEAGUDO	410	608.415	4.646.039	NAVARRA	14130W	415732	26	4	0	26	16,6	5,5	11		26	27	9	9	2	0	0	2	0
9301	1972	5	MONTEAGUDO	410	608.415	4.646.039	NAVARRA	14130W	415732	32	26	0	17	19,3	7,5	13,4		17	17	10	13	1	0	0	5	2
9301	1972	6	MONTEAGUDO	410	608.415	4.646.039	NAVARRA	14130W	415732	33	25	5	6	23,8	10,4	17,1				17	16	0	0	0	17	1
9301	1972	7	MONTEAGUDO	410	608.415	4.646.039	NAVARRA	14130W	415732	33	14	10	1	28	14,1	21				20	20	0	0	1	26	12
9301	1972	8	MONTEAGUDO	410	608.415	4.646.039	NAVARRA	14130W	415732	35	8	7	3	26,4	13,8	20,1				21	20	0	0	1	17	8
9301	1972	9	MONTEAGUDO	410	608.415	4.646.039	NAVARRA	14130W	415732	26	2	5	18	20,9	10,4	15,7				13	16	0	0	0	1	0
9301	1972	10	MONTEAGUDO	410	608.415	4.646.039	NAVARRA	14130W	415732	23	9	3	23	17,8	7,9	12,9				12	15	0	0	0	0	0
9301	1972	11	MONTEAGUDO	410	608.415	4.646.039	NAVARRA	14130W	415732	19	21	-4	26	13,9	5	9,5		24	29	4	11	6	0	0	0	0
9301	1972	12	MONTEAGUDO	410	608.415	4.646.039	NAVARRA	14130W	415732	14	7	-5	23	8,9	0,4	4,6		3	31	1	6	19	1	0	0	0
9301	1973	1	MONTEAGUDO	410	608.415	4.646.039	NAVARRA	14130W	415732	15	29	-6	9	8,5	2	5,2		1	19	2	10	14	2	0	0	0
9301	1973	2	MONTEAGUDO	410	608.415	4.646.039	NAVARRA	14130W	415732	17	26	-4	3	10,9	2,5	6,7		3	28	7	12	11	0	0	0	0
9301	1973	3	MONTEAGUDO	410	608.415	4.646.039	NAVARRA	14130W	415732	21	24	-2	10	13,7	2,5	8,1		1	25	7	8	9	0	0	0	0
9301	1973	4	MONTEAGUDO	410	608.415	4.646.039	NAVARRA	14130W	415732	30	6	0	9	17,2	5,8	11,5		9	10	6	13	2	0	0	4	1
9301	1973	5	MONTEAGUDO	410	608.415	4.646.039	NAVARRA	14130W	415732	33	27	5	5	23,1	10,3	16,7				14	15	0	0	0	10	4
9301	1973	6	MONTEAGUDO	410	608.415	4.646.039	NAVARRA	14130W	415732	33	19	9	22	24,7	13	18,9				14	18	0	0	0	15	8
9301	1973	7	MONTEAGUDO	410	608.415	4.646.039	NAVARRA	14130W	415732	37	4	9	22	28,8	14,4	21,6				22	18	0	0	0	28	13
9301	1973	8	MONTEAGUDO	410	608.415	4.646.039	NAVARRA	14130W	415732	36	10	12	4	29,7	16	22,9				21	20	0	0	2	27	17
9301	1973	9	MONTEAGUDO	410	608.415	4.646.039	NAVARRA	14130W	415732	32	11	5	27	25,6	12,4	19				15	18	0	0	0	19	8

Código	Año	Mes	Nombre	Altitud	X	Y	Provincia	Longitud	Latitud	T máx.absoluta(ºC)	1er día de T máx	T mín.absoluta(ºC)	1er día de T mín	T máx.media(ºC)	T mín.media(ºC)	T media (ºC)	T media horaria(ºC)	1er día de helada	Último día de helada	T menor de máximas (ºC)	T mayor de mínimas (ºC)	Nº días T<=0º	Nº días T<=-5º	Nº días T>=20º	Nº días T>=25º	Nº días T>=30º
9301	1973	10	MONTEAGUDO	410	608.415	4.646.039	NAVARRA	14130W	415732	25	15	2	23	19,4	6,7	13,1				12	14	0	0	0	1	0
9301	1973	11	MONTEAGUDO	410	608.415	4.646.039	NAVARRA	14130W	415732	23	1	-2	12	12,1	3,2	7,6		8	28	3	12	8	0	0	0	0
9301	1973	12	MONTEAGUDO	410	608.415	4.646.039	NAVARRA	14130W	415732	13	6	-6	10	9,5	2	5,8		2	30	1	9	11	3	0	0	0
9301	1974	1	MONTEAGUDO	410	608.415	4.646.039	NAVARRA	14130W	415732	17	15	-3	1	11,8	1,8	6,8		1	30	4	6	13	0	0	0	0
9301	1974	2	MONTEAGUDO	410	608.415	4.646.039	NAVARRA	14130W	415732	16	10	-2	26	10,9	2,9	6,9		2	26	5	12	4	0	0	0	0
9301	1974	3	MONTEAGUDO	410	608.415	4.646.039	NAVARRA	14130W	415732	24	18	-3	6	13,7	4,1	8,9		4	8	7	9	5	0	0	0	0
9301	1974	4	MONTEAGUDO	410	608.415	4.646.039	NAVARRA	14130W	415732	21	1	2	22	15,6	5,4	10,5				11	9	0	0	0	0	0
9301	1974	5	MONTEAGUDO	410	608.415	4.646.039	NAVARRA	14130W	415732	30	20	3	1	21,6	9,2	15,4				12	15	0	0	0	12	2
9301	1974	6	MONTEAGUDO	410	608.415	4.646.039	NAVARRA	14130W	415732	31	5	8	6	25,8	12,3	19,1				17	16	0	0	0	22	3
9301	1974	7	MONTEAGUDO	410	608.415	4.646.039	NAVARRA	14130W	415732	37	12	9	14	28,3	14,5	21,4				19	21	0	0	2	25	14
9301	1974	8	MONTEAGUDO	410	608.415	4.646.039	NAVARRA	14130W	415732	36	15	8	29	28,1	14	21				15	19	0	0	0	24	14
9301	1974	9	MONTEAGUDO	410	608.415	4.646.039	NAVARRA	14130W	415732	30	12	2	29	23	10,1	16,6				16	16	0	0	0	11	1
9301	1974	10	MONTEAGUDO	410	608.415	4.646.039	NAVARRA	14130W	415732	23	1	1	22	14,7	6,1	10,4				8	11	0	0	0	0	0
9301	1974	11	MONTEAGUDO	410	608.415	4.646.039	NAVARRA	14130W	415732	18	14	-2	10	14,2	4,9	9,5		8	13	9	11	5	0	0	0	0
9301	1974	12	MONTEAGUDO	410	608.415	4.646.039	NAVARRA	14130W	415732	16	26	-5	19	11	1,3	6,1		2	31	1	9	16	1	0	0	0
9301	1975	1	MONTEAGUDO	410	608.415	4.646.039	NAVARRA	14130W	415732	18	29	-8	5	11,6	1,5	6,6		1	21	3	10	13	3	0	0	0
9301	1975	2	MONTEAGUDO	410	608.415	4.646.039	NAVARRA	14130W	415732	19	19	-3	2	12,5	2,6	7,6		1	24	7	7	5	0	0	0	0
9301	1975	3	MONTEAGUDO	410	608.415	4.646.039	NAVARRA	14130W	415732	18	26	-1	9	12,3	3,3	7,8		5	25	6	8	6	0	0	0	0
9301	1975	4	MONTEAGUDO	410	608.415	4.646.039	NAVARRA	14130W	415732	25	17	-1	5	16,9	5,5	11,2		5	7	8	12	2	0	0	2	0
9301	1975	5	MONTEAGUDO	410	608.415	4.646.039	NAVARRA	14130W	415732	25	2	1	5	19,2	8,3	13,8				13	14	0	0	0	2	0
9301	1975	6	MONTEAGUDO	410	608.415	4.646.039	NAVARRA	14130W	415732	32	25	5	2	25,3	12,1	18,7				15	18	0	0	0	18	7
9301	1975	7	MONTEAGUDO	410	608.415	4.646.039	NAVARRA	14130W	415732	37	13	9	1	31,5	14,6	23				24	22	0	0	1	30	24
9301	1975	8	MONTEAGUDO	410	608.415	4.646.039	NAVARRA	14130W	415732	37	7	11	10	29,1	14,4	21,7				21	19	0	0	0	26	13
9301	1975	9	MONTEAGUDO	410	608.415	4.646.039	NAVARRA	14130W	415732	28	4	8	15	23,5	11,5	17,5				13	16	0	0	0	17	0
9301	1975	11	MONTEAGUDO	410	608.415	4.646.039	NAVARRA	14130W	415732	21	15	-3	9	13,8	3,7	8,7		8	24	8	10	6	0	0	0	0
9301	1975	12	MONTEAGUDO	410	608.415	4.646.039	NAVARRA	14130W	415732	14	2	-6	23	6,8	0,2	3,5		7	30	-3	5	15	4	0	0	0
9301	1976	1	MONTEAGUDO	410	608.415	4.646.039	NAVARRA	14130W	415732	18	7	-4	7	11,6	0,1	5,9		1	26	4	6	18	0	0	0	0
9301	1976	2	MONTEAGUDO	410	608.415	4.646.039	NAVARRA	14130W	415732	18	25	-4	16	12	2,5	7,3		15	28	6	8	6	0	0	0	0
9301	1976	3	MONTEAGUDO	410	608.415	4.646.039	NAVARRA	14130W	415732	24	31	-3	9	15,9	2,7	9,3		5	24	9	7	5	0	0	0	0
9301	1976	4	MONTEAGUDO	410	608.415	4.646.039	NAVARRA	14130W	415732	23	1	1	11	15,5	5,3	10,4				9	9	0	0	0	0	0
9301	1976	5	MONTEAGUDO	410	608.415	4.646.039	NAVARRA	14130W	415732	30	23	3	1	22,5	9,4	16				15	14	0	0	0	9	2
9301	1976	6	MONTEAGUDO	410	608.415	4.646.039	NAVARRA	14130W	415732	34	22	7	5	28,8	13,7	21,2				19	17	0	0	0	26	15
9301	1976	7	MONTEAGUDO	410	608.415	4.646.039	NAVARRA	14130W	415732	35	15	1,3	29	28,7	14,3	21,5				21	20	0	0	1	29	14
9301	1976	8	MONTEAGUDO	410	608.415	4.646.039	NAVARRA	14130W	415732	36	6	10	31	27,9	14,2	21				22	18	0	0	0	25	8
9301	1976	9	MONTEAGUDO	410	608.415	4.646.039	NAVARRA	14130W	415732	28	9	5	10	22,9	10,7	16,8				14	18	0	0	0	11	0
9301	1976	10	MONTEAGUDO	410	608.415	4.646.039	NAVARRA	14130W	415732	27	7	0	23	17,4	6,7	12,1		23	23	12	15	1	0	0	1	0
9301	1976	11	MONTEAGUDO	410	608.415	4.646.039	NAVARRA	14130W	415732	15	3	-3	27	12	4,1	8		24	28	7	10	5	0	0	0	0
9301	1976	12	MONTEAGUDO	410	608.415	4.646.039	NAVARRA	14130W	415732	20	1	-3	26	9,9	2,8	6,3		12	29	2	12	9	0	0	0	0
9301	1977	1	MONTEAGUDO	410	608.415	4.646.039	NAVARRA	14130W	415732	15	24	-3	9	8,5	2,5	5,5		3	17	-1	11	10	0	0	0	0
9301	1977	2	MONTEAGUDO	410	608.415	4.646.039	NAVARRA	14130W	415732	18	9	0	13	13,3	5	9,1		13	13	8	10	1	0	0	0	0
9301	1977	3	MONTEAGUDO	410	608.415	4.646.039	NAVARRA	14130W	415732	24	3	-1	29	15,9	4,7	10,3		28	29	6	10	2	0	0	0	0
9301	1977	4	MONTEAGUDO	410	608.415	4.646.039	NAVARRA	14130W	415732	27	25	1	8	17	6,4	11,7				7	13	0	0	0	2	0
9301	1977	5	MONTEAGUDO	410	608.415	4.646.039	NAVARRA	14130W	415732	28	11	4	2	17,9	8,5	13,2				12	12	0	0	0	2	0
9301	1977	6	MONTEAGUDO	410	608.415	4.646.039	NAVARRA	14130W	415732	28	16	7	4	22,2	11,1	16,7				12	14	0	0	0	8	0
9301	1977	7	MONTEAGUDO	410	608.415	4.646.039	NAVARRA	14130W	415732	32	5	9	26	24,9	13,8	19,3				16	17	0	0	0	17	6
9301	1977	8	MONTEAGUDO	410	608.415	4.646.039	NAVARRA	14130W	415732	33	15	3	18	25,9	12,1	19				19	17	0	0	0	21	5

Código	Año	Mes	Nombre	Altitud	X	Y	Provincia	Longitud	Latitud	T máx.absoluta(ºC)	1er día de T máx	T mín.absoluta(ºC)	1er día de T mín	T máx.media(ºC)	T mín.media(ºC)	T media (ºC)	T media horaria(ºC)	1er día de helada	Último día de helada	T menor de máximas (ºC)	T mayor de mínimas (ºC)	Nº días T<=0º	Nº días T<=-5º	Nº días T>=20º	Nº días T>=25º	Nº días T>=30º
9301	1977	9	MONTEAGUDO	410	608.415	4.646.039	NAVARRA	14130W	415732	32	12	4	20	25,1	10,1	17,6				11	15	0	0	0	18	4
9301	1977	10	MONTEAGUDO	410	608.415	4.646.039	NAVARRA	14130W	415732	25	3	5	10	19,6	9,5	14,5				16	15	0	0	0	3	0
9301	1977	11	MONTEAGUDO	410	608.415	4.646.039	NAVARRA	14130W	415732	21	12	-3	19	13,3	4	8,6		18	30	2	11	6	0	0	0	0
9301	1977	12	MONTEAGUDO	410	608.415	4.646.039	NAVARRA	14130W	415732	17	25	-3	29	10,2	2,8	6,5		1	31	5	9	6	0	0	0	0
9301	1978	1	MONTEAGUDO	410	608.415	4.646.039	NAVARRA	14130W	415732	14	31	-4	13	8	0,8	4,4		1	31	2	6	14	0	0	0	0
9301	1978	2	MONTEAGUDO	410	608.415	4.646.039	NAVARRA	14130W	415732	21	18	-4	12	12,9	4,8	8,8		1	14	4	12	5	0	0	0	0
9301	1978	3	MONTEAGUDO	410	608.415	4.646.039	NAVARRA	14130W	415732	24	10	-1	7	15,8	4,8	10,3		7	22	10	10	2	0	0	0	0
9301	1978	4	MONTEAGUDO	410	608.415	4.646.039	NAVARRA	14130W	415732	20	17	1	12	14,9	5,5	10,2				10	10	0	0	0	0	0
9301	1978	5	MONTEAGUDO	410	608.415	4.646.039	NAVARRA	14130W	415732	27	16	3	2	19,1	8,5	13,8				13	13	0	0	0	4	0
9301	1978	6	MONTEAGUDO	410	608.415	4.646.039	NAVARRA	14130W	415732	30	9	6	17	23,1	10,9	17				15	17	0	0	0	11	2
9301	1978	7	MONTEAGUDO	410	608.415	4.646.039	NAVARRA	14130W	415732	40	17	7	8	29,2	13	21,1				19	19	0	0	0	23	17
9301	1978	8	MONTEAGUDO	410	608.415	4.646.039	NAVARRA	14130W	415732	34	21	7	1	29,7	13,6	21,6				19	19	0	0	0	29	21
9301	1978	9	MONTEAGUDO	410	608.415	4.646.039	NAVARRA	14130W	415732	32	10	6	29	26,1	11,8	18,9				18	18	0	0	0	21	7
9301	1978	10	MONTEAGUDO	410	608.415	4.646.039	NAVARRA	14130W	415732	24	15	3	31	18,4	8,4	13,4				11	14	0	0	0	0	0
9301	1978	11	MONTEAGUDO	410	608.415	4.646.039	NAVARRA	14130W	415732	17	3	-2	25	11,6	2,4	7		5	30	3	11	10	0	0	0	0
9301	1978	12	MONTEAGUDO	410	608.415	4.646.039	NAVARRA	14130W	415732	20	9	-7	22	11,5	3,6	7,5		1	23	0	12	9	3	0	0	0
9301	1979	1	MONTEAGUDO	410	608.415	4.646.039	NAVARRA	14130W	415732	14	11	-2	3	9,6	3	6,3		3	21	4	9	6	0	0	0	0
9301	1979	2	MONTEAGUDO	410	608.415	4.646.039	NAVARRA	14130W	415732	21	9	-3	18	11,5	3,7	7,6		16	28	3	11	9	0	0	0	0
9301	1979	3	MONTEAGUDO	410	608.415	4.646.039	NAVARRA	14130W	415732	21	13	0	16	13,9	5,2	9,5		16	16	7	15	1	0	0	0	0
9301	1979	4	MONTEAGUDO	410	608.415	4.646.039	NAVARRA	14130W	415732	20	23	0	7	14,9	6,1	10,5		7	7	10	10	1	0	0	0	0
9301	1979	5	MONTEAGUDO	410	608.415	4.646.039	NAVARRA	14130W	415732	30	12	1	4	21,6	9,6	15,6				14	17	0	0	0	9	2
9301	1979	6	MONTEAGUDO	410	608.415	4.646.039	NAVARRA	14130W	415732	32	19	8	8	25,9	12,8	19,4				20	17	0	0	0	19	7
9301	1979	7	MONTEAGUDO	410	608.415	4.646.039	NAVARRA	14130W	415732	38	9	10	4	29,5	14,9	22,2				20	19	0	0	0	26	16
9301	1979	8	MONTEAGUDO	410	608.415	4.646.039	NAVARRA	14130W	415732	36	5	9	22	27,5	14,1	20,8				20	18	0	0	0	22	10
9301	1979	9	MONTEAGUDO	410	608.415	4.646.039	NAVARRA	14130W	415732	30	5	6	26	24,4	12,4	18,4				13	18	0	0	0	17	1
9301	1979	10	MONTEAGUDO	410	608.415	4.646.039	NAVARRA	14130W	415732	29	3	5	19	18,5	10,2	14,3				9	16	0	0	0	4	0
9301	1979	11	MONTEAGUDO	410	608.415	4.646.039	NAVARRA	14130W	415732	21	4	-6	28	12,3	2,3	7,3		11	30	7	10	10	2	0	0	0
9301	1979	12	MONTEAGUDO	410	608.415	4.646.039	NAVARRA	14130W	415732	20	1	-4	6	10,1	1,5	5,8		1	29	1	8	13	0	0	0	0
9301	1980	1	MONTEAGUDO	410	608.415	4.646.039	NAVARRA	14130W	415732	17	24	-4	13	9,1	1,5	5,3		3	18	0	9	14	0	0	0	0
9301	1980	2	MONTEAGUDO	410	608.415	4.646.039	NAVARRA	14130W	415732	18	5	-3	12	12,7	3,2	7,9		12	29	6	7	5	0	0	0	0
9301	1980	3	MONTEAGUDO	410	608.415	4.646.039	NAVARRA	14130W	415732	25	31	-1	1	13,5	4,9	9,2		1	18	4	12	4	0	0	1	0
9301	1980	4	MONTEAGUDO	410	608.415	4.646.039	NAVARRA	14130W	415732	26	1	1	10	14,6	6,2	10,4				10	14	0	0	0	1	0
9301	1980	5	MONTEAGUDO	410	608.415	4.646.039	NAVARRA	14130W	415732	25	11	4	1	18,1	8,5	13,3				13	13	0	0	0	1	0
9301	1980	6	MONTEAGUDO	410	608.415	4.646.039	NAVARRA	14130W	415732	35	4	6	28	23,7	11,4	17,5				17	20	0	0	1	14	2
9301	1980	7	MONTEAGUDO	410	608.415	4.646.039	NAVARRA	14130W	415732	38	25	8	1	28,7	12,4	20,5				18	19	0	0	0	24	16
9301	1980	8	MONTEAGUDO	410	608.415	4.646.039	NAVARRA	14130W	415732	36	6	10	9	30,4	15,6	23				24	22	0	0	1	29	18
9301	1980	9	MONTEAGUDO	410	608.415	4.646.039	NAVARRA	14130W	415732	31	2	8	23	26,8	13,6	20,2				21	19	0	0	0	25	5
9301	1980	10	MONTEAGUDO	410	608.415	4.646.039	NAVARRA	14130W	415732	26	2	1	20	17,9	7,5	12,7				11	13	0	0	0	3	0
9301	1980	11	MONTEAGUDO	410	608.415	4.646.039	NAVARRA	14130W	415732	19	1	-2	13	11,1	3,3	7,2		5	30	2	10	7	0	0	0	0
9301	1980	12	MONTEAGUDO	410	608.415	4.646.039	NAVARRA	14130W	415732	14	21	-7	10	8,6	-0,2	4,2		1	31	2	6	17	7	0	0	0
9301	1981	1	MONTEAGUDO	410	608.415	4.646.039	NAVARRA	14130W	415732	15	16	-4	9	10	2,3	6,2		4	31	3	12	14	0	0	0	0
9301	1981	2	MONTEAGUDO	410	608.415	4.646.039	NAVARRA	14130W	415732	16	3	-4	1	9,9	-0,4	4,8		1	27	3	7	23	0	0	0	0
9301	1981	3	MONTEAGUDO	410	608.415	4.646.039	NAVARRA	14130W	415732	26	11	-2	19	17,2	6,6	11,9		5	19	10	15	3	0	0	2	0
9301	1981	4	MONTEAGUDO	410	608.415	4.646.039	NAVARRA	14130W	415732	22	5	1	19	16,4	6,9	11,7				10	13	0	0	0	0	0
9301	1981	5	MONTEAGUDO	410	608.415	4.646.039	NAVARRA	14130W	415732	29	23	4	4	20	9,1	14,5				12	14	0	0	0	5	0
9301	1981	6	MONTEAGUDO	410	608.415	4.646.039	NAVARRA	14130W	415732	36	8	2	30	27,3	12,5	19,9				14	19	0	0	0	18	10

Código	Año	Mes	Nombre	Altitud	X	Y	Provincia	Longitud	Latitud	T máx.absoluta(ºC)	1er día de T máx	T mín.absoluta(ºC)	1er día de T mín	T máx.media(ºC)	T mín.media(ºC)	T media (ºC)	T media horaria(ºC)	1er día de helada	Último día de helada	T menor de máximas (ºC)	T mayor de mínimas (ºC)	Nº días T<=0º	Nº días T<=-5º	Nº días T>=20º	Nº días T>=25º	Nº días T>=30º
9301	1981	7	MONTEAGUDO	410	608.415	4.646.039	NAVARRA	14130W	415732	36	28	9	4	27,8	14,1	20,9				16	21	0	0	1	22	12
9301	1981	8	MONTEAGUDO	410	608.415	4.646.039	NAVARRA	14130W	415732	33	15	11	23	28,9	14,8	21,9				24	19	0	0	0	30	14
9301	1981	9	MONTEAGUDO	410	608.415	4.646.039	NAVARRA	14130W	415732	32	20	4	29	26	12,8	19,4				17	18	0	0	0	22	6
9301	1981	10	MONTEAGUDO	410	608.415	4.646.039	NAVARRA	14130W	415732	26	12	2	24	20,4	8,6	14,5				10	17	0	0	0	9	0
9301	1981	11	MONTEAGUDO	410	608.415	4.646.039	NAVARRA	14130W	415732	22	3	-3	11	15,6	3,1	9,4		9	18	8	9	6	0	0	0	0
9301	1981	12	MONTEAGUDO	410	608.415	4.646.039	NAVARRA	14130W	415732	20	13	-4	20	12,2	4,7	8,5		20	27	4	12	5	0	0	0	0
9301	1982	1	MONTEAGUDO	410	608.415	4.646.039	NAVARRA	14130W	415732	18	7	-1	22	11,1	4,7	7,9		22	23	4	9	2	0	0	0	0
9301	1982	2	MONTEAGUDO	410	608.415	4.646.039	NAVARRA	14130W	415732	17	28	-3	2	10,3	2,1	6,2		1	14	4	9	7	0	0	0	0
9301	1982	3	MONTEAGUDO	410	608.415	4.646.039	NAVARRA	14130W	415732	22	3	-1	9	13,8	3,6	8,7		9	28	9	12	3	0	0	0	0
9301	1982	4	MONTEAGUDO	410	608.415	4.646.039	NAVARRA	14130W	415732	25	10	1	3	18,1	5,7	11,9				10	11	0	0	0	1	0
9301	1982	5	MONTEAGUDO	410	608.415	4.646.039	NAVARRA	14130W	415732	29	21	-1	7	21,6	8,5	15		7	7	15	14	1	0	0	10	0
9301	1982	6	MONTEAGUDO	410	608.415	4.646.039	NAVARRA	14130W	415732	36	17	9	8	27,9	13,7	20,8				21	21	0	0	2	26	10
9301	1982	7	MONTEAGUDO	410	608.415	4.646.039	NAVARRA	14130W	415732	41	7	9	31	30,6	16,1	23,3				19	22	0	0	4	29	17
9301	1982	8	MONTEAGUDO	410	608.415	4.646.039	NAVARRA	14130W	415732	42	13	3	28	30,7	11,6	21,1				20	17	0	0	0	26	21
9301	1982	9	MONTEAGUDO	410	608.415	4.646.039	NAVARRA	14130W	415732	34	11	5	8	29,9	7,2	18,6				17	11	0	0	0	27	20
9301	1982	10	MONTEAGUDO	410	608.415	4.646.039	NAVARRA	14130W	415732	24	13	4	16	17,8	7,2	12,5				12	11	0	0	0	0	0
9301	1982	11	MONTEAGUDO	410	608.415	4.646.039	NAVARRA	14130W	415732	19	1	1	18	12,2	5	8,6				7	13	0	0	0	0	0
9301	1982	12	MONTEAGUDO	410	608.415	4.646.039	NAVARRA	14130W	415732	17	10	-3	5	9,8	3	6,4		4	31	1	11	9	0	0	0	0
9301	1983	1	MONTEAGUDO	410	608.415	4.646.039	NAVARRA	14130W	415732	17	27	-6	21	8,4	-1,1	3,6		1	27	-1	8	22	4	0	0	0
9301	1983	2	MONTEAGUDO	410	608.415	4.646.039	NAVARRA	14130W	415732	16	1	-9	14	9,3	-0,1	4,6		3	21	1	10	15	8	0	0	0
9301	1983	3	MONTEAGUDO	410	608.415	4.646.039	NAVARRA	14130W	415732	23	19	-2	16	15,9	3,6	9,7		3	26	10	8	7	0	0	0	0
9301	1983	4	MONTEAGUDO	410	608.415	4.646.039	NAVARRA	14130W	415732	27	10	0	14	17,5	6,4	11,9		14	14	10	14	1	0	0	1	0
9301	1983	5	MONTEAGUDO	410	608.415	4.646.039	NAVARRA	14130W	415732	28	30	4	23	20,6	9	14,8				12	13	0	0	0	7	0
9301	1983	6	MONTEAGUDO	410	608.415	4.646.039	NAVARRA	14130W	415732	35	7	8	30	27,5	13,3	20,4				18	18	0	0	0	22	10
9301	1983	7	MONTEAGUDO	410	608.415	4.646.039	NAVARRA	14130W	415732	38	30	10	1	31,8	15,5	23,7				21	18	0	0	0	30	26
9301	1983	8	MONTEAGUDO	410	608.415	4.646.039	NAVARRA	14130W	415732	31	14	12	4	26,8	14,8	20,8				21	19	0	0	0	26	4
9301	1983	9	MONTEAGUDO	410	608.415	4.646.039	NAVARRA	14130W	415732	37	25	7	13	27,2	11,7	19,4				21	16	0	0	0	23	7
9301	1983	10	MONTEAGUDO	410	608.415	4.646.039	NAVARRA	14130W	415732	29	10	1	26	21,3	7,7	14,5				11	13	0	0	0	8	0
9301	1983	11	MONTEAGUDO	410	608.415	4.646.039	NAVARRA	14130W	415732	20	27	1	2	14,4	7,3	10,9				9	12	0	0	0	0	0
9301	1983	12	MONTEAGUDO	410	608.415	4.646.039	NAVARRA	14130W	415732	19	2	-6	14	12,2	1,1	6,7		3	30	7	7	13	2	0	0	0
9301	1984	1	MONTEAGUDO	410	608.415	4.646.039	NAVARRA	14130W	415732	16	23	-2	11	10,4	1,7	6,1		1	31	4	6	12	0	0	0	0
9301	1984	2	MONTEAGUDO	410	608.415	4.646.039	NAVARRA	14130W	415732	16	8	-5	15	9,9	1,4	5,6		15	28	2	7	8	1	0	0	0
9301	1984	3	MONTEAGUDO	410	608.415	4.646.039	NAVARRA	14130W	415732	18	31	-1	5	11,7	2,8	7,2		5	15	4	9	7	0	0	0	0
9301	1984	4	MONTEAGUDO	410	608.415	4.646.039	NAVARRA	14130W	415732	26	25	2	18	18,7	6,6	12,6				9	10	0	0	0	4	0
9301	1984	5	MONTEAGUDO	410	608.415	4.646.039	NAVARRA	14130W	415732	23	31	1	13	15,5	6,6	11,1				8	11	0	0	0	0	0
9301	1984	6	MONTEAGUDO	410	608.415	4.646.039	NAVARRA	14130W	415732	33	15	5	1	25,3	11,5	18,4				16	17	0	0	0	18	7
9301	1984	7	MONTEAGUDO	410	608.415	4.646.039	NAVARRA	14130W	415732	39	10	10	12	31,4	14,3	22,9				23	20	0	0	1	30	20
9301	1984	8	MONTEAGUDO	410	608.415	4.646.039	NAVARRA	14130W	415732	34	2	9	11	27,2	12,9	20				21	18	0	0	0	22	7
9301	1984	9	MONTEAGUDO	410	608.415	4.646.039	NAVARRA	14130W	415732	37	2	4	26	24,2	10,3	17,2				15	15	0	0	0	13	4
9301	1984	10	MONTEAGUDO	410	608.415	4.646.039	NAVARRA	14130W	415732	28	10	4	17	20,6	7,3	14				14	14	0	0	0	2	0
9301	1984	11	MONTEAGUDO	410	608.415	4.646.039	NAVARRA	14130W	415732	20	1	-1	28	13,9	6,2	10,1		28	29	8	15	2	0	0	0	0
9301	1984	12	MONTEAGUDO	410	608.415	4.646.039	NAVARRA	14130W	415732	20	21	-2	19	9,7	1,7	5,7		5	24	5	6	7	0	0	0	0
9301	1985	1	MONTEAGUDO	410	608.415	4.646.039	NAVARRA	14130W	415732	17	21	-9	7	7,2	-1,3	3		3	25	-4	7	17	11	0	0	0
9301	1985	2	MONTEAGUDO	410	608.415	4.646.039	NAVARRA	14130W	415732	20	2	-3	4	14,3	2,9	8,6		3	24	7	11	7	0	0	0	0
9301	1985	3	MONTEAGUDO	410	608.415	4.646.039	NAVARRA	14130W	415732	23	31	-2	29	12,5	3,3	7,9		5	29	6	8	4	0	0	0	0
9301	1985	4	MONTEAGUDO	410	608.415	4.646.039	NAVARRA	14130W	415732	28	3	2	10	19,3	6,3	12,8				13	10	0	0	0	5	0

Código	Año	Mes	Nombre	Altitud	X	Y	Provincia	Longitud	Latitud	T máx.absoluta(ºC)	1er día de T máx	T mín.absoluta(ºC)	1er día de T mín	T máx.media(ºC)	T mín.media(ºC)	T media (ºC)	T media horaria(ºC)	1er día de helada	Último día de helada	T menor de máximas (ºC)	T mayor de mínimas (ºC)	Nº días T<=0º	Nº días T<=-5º	Nº días T>=20º	Nº días T>=25º	Nº días T>=30º
9301	1985	5	MONTEAGUDO	410	608.415	4.646.039	NAVARRA	14130W	415732	27	1	4	6	19,1	8,2	13,7				11	15	0	0	0	6	0
9301	1985	6	MONTEAGUDO	410	608.415	4.646.039	NAVARRA	14130W	415732	34	30	7	10	26,8	12,6	19,7				20	17	0	0	0	21	6
9301	1985	7	MONTEAGUDO	410	608.415	4.646.039	NAVARRA	14130W	415732	36	23	10	31	31,1	15,6	23,3				24	20	0	0	1	29	22
9301	1985	8	MONTEAGUDO	410	608.415	4.646.039	NAVARRA	14130W	415732	36	21	8	27	30,4	12,5	21,5				21	16	0	0	0	27	22
9301	1985	9	MONTEAGUDO	410	608.415	4.646.039	NAVARRA	14130W	415732	33	8	7	17	29,5	11,1	20,3				25	16	0	0	0	30	15
9301	1985	10	MONTEAGUDO	410	608.415	4.646.039	NAVARRA	14130W	415732	32	3	2	30	22,1	8	15				11	16	0	0	0	12	3
9301	1985	11	MONTEAGUDO	410	608.415	4.646.039	NAVARRA	14130W	415732	27	9	-4	29	11,7	3,2	7,5		14	30	2	14	13	0	0	1	0
9301	1985	12	MONTEAGUDO	410	608.415	4.646.039	NAVARRA	14130W	415732	22	25	-7	31	11,3	1	6,1		1	31	0	8	15	1	0	0	0
9301	1986	1	MONTEAGUDO	410	608.415	4.646.039	NAVARRA	14130W	415732	16	18	-2	14	10,6	2,7	6,7		1	19	5	7	4	0	0	0	0
9301	1986	2	MONTEAGUDO	410	608.415	4.646.039	NAVARRA	14130W	415732	19	16	-7	11	10,4	2,2	6,3		4	21	4	8	8	1	0	0	0
9301	1986	3	MONTEAGUDO	410	608.415	4.646.039	NAVARRA	14130W	415732	22	27	-2	9	14,5	4,1	9,3		9	12	7	9	2	0	0	0	0
9301	1986	4	MONTEAGUDO	410	608.415	4.646.039	NAVARRA	14130W	415732	21	1	-1	13	13,6	3,9	8,8		12	14	4	11	3	0	0	0	0
9301	1986	5	MONTEAGUDO	410	608.415	4.646.039	NAVARRA	14130W	415732	31	12	2	1	24,3	10,5	17,4				16	17	0	0	0	18	3
9301	1986	6	MONTEAGUDO	410	608.415	4.646.039	NAVARRA	14130W	415732	37	28	6	8	26,8	13	19,9				20	21	0	0	1	20	6
9301	1986	7	MONTEAGUDO	410	608.415	4.646.039	NAVARRA	14130W	415732	37	22	11	8	29,1	14,4	21,7				22	18	0	0	0	27	14
9301	1986	8	MONTEAGUDO	410	608.415	4.646.039	NAVARRA	14130W	415732	37	22	6	30	29,6	13,5	21,6				20	18	0	0	0	26	15
9301	1986	9	MONTEAGUDO	410	608.415	4.646.039	NAVARRA	14130W	415732	33	4	6	28	26,2	13,1	19,7				15	19	0	0	0	18	8
9301	1986	10	MONTEAGUDO	410	608.415	4.646.039	NAVARRA	14130W	415732	27	9	3	24	20,8	9,9	15,3				14	16	0	0	0	8	0
9301	1986	11	MONTEAGUDO	410	608.415	4.646.039	NAVARRA	14130W	415732	25	4	-3	28	14,4	3,7	9,1		5	30	9	10	8	0	0	1	0
9301	1986	12	MONTEAGUDO	410	608.415	4.646.039	NAVARRA	14130W	415732	16	27	-3	1	9,3	1	5,1		1	31	2	7	15	0	0	0	0
9301	1987	1	MONTEAGUDO	410	608.415	4.646.039	NAVARRA	14130W	415732	18	2	-7	8	7,9	0	4		5	26	1	7	19	2	0	0	0
9301	1987	2	MONTEAGUDO	410	608.415	4.646.039	NAVARRA	14130W	415732	20	9	-3	20	11,1	2,1	6,6		16	24	2	9	8	0	0	0	0
9301	1987	3	MONTEAGUDO	410	608.415	4.646.039	NAVARRA	14130W	415732	21	2	-3	15	14,7	3,8	9,3		15	22	7	10	5	0	0	0	0
9301	1987	4	MONTEAGUDO	410	608.415	4.646.039	NAVARRA	14130W	415732	26	27	1	1	19,4	7,8	13,6				11	14	0	0	0	5	0
9301	1987	5	MONTEAGUDO	410	608.415	4.646.039	NAVARRA	14130W	415732	30	30	4	8	20	8,3	14,1				10	12	0	0	0	6	1
9301	1987	6	MONTEAGUDO	410	608.415	4.646.039	NAVARRA	14130W	415732	34	29	5	9	26,5	11,6	19				18	21	0	0	2	21	8
9301	1987	7	MONTEAGUDO	410	608.415	4.646.039	NAVARRA	14130W	415732	34	2	11	19	27,9	15,9	21,9				20,5	20,5	0	0	2	25	12
9301	1987	8	MONTEAGUDO	410	608.415	4.646.039	NAVARRA	14130W	415732	38,5	15	9,5	25	30,8	15,5	23,2				22	21	0	0	2	28	14
9301	1987	9	MONTEAGUDO	410	608.415	4.646.039	NAVARRA	14130W	415732	36,5	16	11,5	7	29,2	14,9	22,1				21,5	18,5	0	0	0	26	12
9301	1987	10	MONTEAGUDO	410	608.415	4.646.039	NAVARRA	14130W	415732	25	1	4	29	19,1	9	14,1				11,5	16,5	0	0	0	1	0
9301	1987	11	MONTEAGUDO	410	608.415	4.646.039	NAVARRA	14130W	415732	20	2	1	30	13,1	6,3	9,7				7,5	11,5	0	0	0	0	0
9301	1987	12	MONTEAGUDO	410	608.415	4.646.039	NAVARRA	14130W	415732	17,5	16	-4	2	10,6	3,1	6,9		1	31	2	9,5	8	0	0	0	0
9301	1988	1	MONTEAGUDO	410	608.415	4.646.039	NAVARRA	14130W	415732	16,5	22	0	14	11,9	5,3	8,6		14	15	7,5	12	2	0	0	0	0
9301	1988	2	MONTEAGUDO	410	608.415	4.646.039	NAVARRA	14130W	415732	16	5	-1,5	26	11	2,4	6,8		18	28	3,5	9	5	0	0	0	0
9301	1988	3	MONTEAGUDO	410	608.415	4.646.039	NAVARRA	14130W	415732	22,5	20	-3	3	15,5	3,6	9,6		3	28	8	9,5	5	0	0	0	0
9301	1988	4	MONTEAGUDO	410	608.415	4.646.039	NAVARRA	14130W	415732	21	14	1,5	4	16	7,8	11,9				9	14	0	0	0	0	0
9301	1988	5	MONTEAGUDO	410	608.415	4.646.039	NAVARRA	14130W	415732	24,5	24	6	12	20,5	10,5	15,5				14,5	15	0	0	0	0	0
9301	1988	6	MONTEAGUDO	410	608.415	4.646.039	NAVARRA	14130W	415732	28,5	3	8	7	22,7	12,1	17,4				17,5	17	0	0	0	7	0
9301	1988	7	MONTEAGUDO	410	608.415	4.646.039	NAVARRA	14130W	415732	34	26	10,5	4	28	14,6	21,3				21	18,5	0	0	0	23	14
9301	1988	8	MONTEAGUDO	410	608.415	4.646.039	NAVARRA	14130W	415732	34,5	1	5	22	29,2	13,6	21,4				22	22	0	0	1	26	16
9301	1988	9	MONTEAGUDO	410	608.415	4.646.039	NAVARRA	14130W	415732	37	7	7	19	25	12,2	18,6				16	18	0	0	0	14	6
9301	1988	10	MONTEAGUDO	410	608.415	4.646.039	NAVARRA	14130W	415732	26,5	9	4	22	20,1	9	14,5				14,5	15	0	0	0	2	0
9301	1988	11	MONTEAGUDO	410	608.415	4.646.039	NAVARRA	14130W	415732	20,5	9	-7	23	13,9	4,8	9,4		22	29	4	13,5	8	4	0	0	0
9301	1988	12	MONTEAGUDO	410	608.415	4.646.039	NAVARRA	14130W	415732	15	5	-3	31	9,2	2,2	5,7		15	31	0	7,5	11	0	0	0	0
9301	1989	1	MONTEAGUDO	410	608.415	4.646.039	NAVARRA	14130W	415732	11,5	8	-7,5	1	7	-1,5	2,8		1	31	-3,5	3	22	5	0	0	0
9301	1989	2	MONTEAGUDO	410	608.415	4.646.039	NAVARRA	14130W	415732	19	18	-3	2	12,7	1,6	7,2		1	17	7	7	7	0	0	0	0

Código	Año	Mes	Nombre	Altitud	X	Y	Provincia	Longitud	Latitud	T máx.absoluta(ºC)	1er día de T máx	T mín.absoluta(ºC)	1er día de T mín	T máx.media(ºC)	T mín.media(ºC)	T media (ºC)	T media horaria(ºC)	1er día de helada	Último día de helada	T menor de máximas (ºC)	T mayor de mínimas (ºC)	Nº días T<=0º	Nº días T<=-5º	Nº días T>=20º	Nº días T>=25º	Nº días T>=30º
9301	1989	3	MONTEAGUDO	410	608.415	4.646.039	NAVARRA	14130W	415732	24	26	-0,5	20	17	5,3	11,2		20	20	11	10,5	1	0	0	0	0
9301	1989	4	MONTEAGUDO	410	608.415	4.646.039	NAVARRA	14130W	415732	20	1	1	5	14,7	5,7	10,2				9	9,5	0	0	0	0	0
9301	1989	5	MONTEAGUDO	410	608.415	4.646.039	NAVARRA	14130W	415732	29	6	3,5	2	23,2	10,8	17,1				15,5	15	0	0	0	11	0
9301	1989	6	MONTEAGUDO	410	608.415	4.646.039	NAVARRA	14130W	415732	33,5	30	5	6	27,1	13,2	20,1				16,5	19	0	0	0	20	15
9301	1989	7	MONTEAGUDO	410	608.415	4.646.039	NAVARRA	14130W	415732	37,5	20	12,5	10	30,4	16,1	23,3				21,5	20	0	0	1	30	21
9301	1989	8	MONTEAGUDO	410	608.415	4.646.039	NAVARRA	14130W	415732	35	7	9,5	29	29,9	16	23				24	21	0	0	2	29	17
9301	1989	9	MONTEAGUDO	410	608.415	4.646.039	NAVARRA	14130W	415732	31	17	8	30	24,8	12	18,4				20	16	0	0	0	14	3
9301	1989	10	MONTEAGUDO	410	608.415	4.646.039	NAVARRA	14130W	415732	27	3	3,5	12	20,9	9,3	15,1				17,5	15	0	0	0	2	0
9301	1989	11	MONTEAGUDO	410	608.415	4.646.039	NAVARRA	14130W	415732	24	1	2,5	10	15	8	11,5				10,5	10,5	0	0	0	0	0
9301	1989	12	MONTEAGUDO	410	608.415	4.646.039	NAVARRA	14130W	415732	20,5	14	-0,5	3	12,5	5,7	9,1		3	25	6,5	14	3	0	0	0	0
9301	1990	1	MONTEAGUDO	410	608.415	4.646.039	NAVARRA	14130W	415732	17	25	-3,5	11	9,1	1,6	5,4		11	24	3	8	12	0	0	0	0
9301	1990	2	MONTEAGUDO	410	608.415	4.646.039	NAVARRA	14130W	415732	20	19	0,5	1	16,4	4,8	10,6				11,5	8,5	0	0	0	0	0
9301	1990	3	MONTEAGUDO	410	608.415	4.646.039	NAVARRA	14130W	415732	26	21	-2,5	5	16,4	3,9	10,2		4	7	9	11,5	4	0	0	2	0
9301	1990	4	MONTEAGUDO	410	608.415	4.646.039	NAVARRA	14130W	415732	23	28	1,5	4	15,6	5,9	10,8				10	12	0	0	0	0	0
9301	1990	5	MONTEAGUDO	410	608.415	4.646.039	NAVARRA	14130W	415732	29	15	4	3	24,4	10,9	17,7				20	15,5	0	0	0	16	0
9301	1990	6	MONTEAGUDO	410	608.415	4.646.039	NAVARRA	14130W	415732	34	25	9,5	9	26,7	13,4	20,1				17,5	17,5	0	0	0	20	8
9301	1990	7	MONTEAGUDO	410	608.415	4.646.039	NAVARRA	14130W	415732	37	21	11,5	9	31,9	16,1	24				23	21,5	0	0	2	29	24
9301	1990	8	MONTEAGUDO	410	608.415	4.646.039	NAVARRA	14130W	415732	37	4	12	9	30,9	15,7	23,4				22,5	19,5	0	0	0	30	23
9301	1990	9	MONTEAGUDO	410	608.415	4.646.039	NAVARRA	14130W	415732	32	11	9,5	1	26,9	13,8	20,4				20	18,5	0	0	0	23	3
9301	1990	10	MONTEAGUDO	410	608.415	4.646.039	NAVARRA	14130W	415732	27	13	4,5	6	20,7	10,5	15,6				14	17,5	0	0	0	4	0
9301	1990	11	MONTEAGUDO	410	608.415	4.646.039	NAVARRA	14130W	415732	21	17	0	7	13,6	4,9	9,3		7	7	8	10,5	1	0	0	0	0
9301	1990	12	MONTEAGUDO	410	608.415	4.646.039	NAVARRA	14130W	415732	18	29	-6	21	8,1	-0,5	3,8		2	24	2	8	17	5	0	0	0
9301	1991	1	MONTEAGUDO	410	608.415	4.646.039	NAVARRA	14130W	415732	17	9	-6	16	9,9	0,8	5,3		2	30	3,5	10	16	3	0	0	0
9301	1991	2	MONTEAGUDO	410	608.415	4.646.039	NAVARRA	14130W	415732	17,5	26	-3,5	13	10,8	1	5,9		1	18	4,5	5,5	9	0	0	0	0
9301	1991	3	MONTEAGUDO	410	608.415	4.646.039	NAVARRA	14130W	415732	23	20	1,5	31	15,9	6,2	11				10	10	0	0	0	0	0
9301	1991	4	MONTEAGUDO	410	608.415	4.646.039	NAVARRA	14130W	415732	24	11	0	2	15,9	3,7	9,8		2	27	8,5	9	3	0	0	0	0
9301	1991	5	MONTEAGUDO	410	608.415	4.646.039	NAVARRA	14130W	415732	29	27	3,5	3	19,4	8,6	14,1				10,5	16	0	0	0	10	0
9301	1991	6	MONTEAGUDO	410	608.415	4.646.039	NAVARRA	14130W	415732	35,5	25	5	19	26,5	12,3	19,4				19,5	18	0	0	0	18	9
9301	1991	7	MONTEAGUDO	410	608.415	4.646.039	NAVARRA	14130W	415732	36,5	10	10	26	30,6	15,3	22,9				21	20	0	0	1	28	20
9301	1991	8	MONTEAGUDO	410	608.415	4.646.039	NAVARRA	14130W	415732	40	26	12,5	2	33,2	16,6	24,9				22,5	21,5	0	0	4	29	27
9301	1991	9	MONTEAGUDO	410	608.415	4.646.039	NAVARRA	14130W	415732	33	1	7	27	27,3	14,1	20,7				18	18,5	0	0	0	24	10
9301	1991	10	MONTEAGUDO	410	608.415	4.646.039	NAVARRA	14130W	415732	22	3	-1,5	23	16,9	6,9	12		23	24	11	11,5	2	0	0	0	0
9301	1991	11	MONTEAGUDO	410	608.415	4.646.039	NAVARRA	14130W	415732	22,5	3	-4,5	24	13,4	4,1	8,8		11	24	7	10,5	4	0	0	0	0
9301	1991	12	MONTEAGUDO	410	608.415	4.646.039	NAVARRA	14130W	415732	14	19	-8	29	10,4	1,9	6,2		23	31	3	7,5	9	4	0	0	0
9301	1992	1	MONTEAGUDO	410	608.415	4.646.039	NAVARRA	14130W	415732	16,5	8	-4,5	6	7	-2	2,5		1	31	0,5	3	27	0	0	0	0
9301	1992	2	MONTEAGUDO	410	608.415	4.646.039	NAVARRA	14130W	415732	16,5	4	-4,5	3	12,3	-0,1	6,1		1	28	7	4,5	17	0	0	0	0
9301	1992	3	MONTEAGUDO	410	608.415	4.646.039	NAVARRA	14130W	415732	25	20	0,5	13	15,4	4,2	9,9				7	9	0	0	0	1	0
9301	1992	4	MONTEAGUDO	410	608.415	4.646.039	NAVARRA	14130W	415732	30	24	1	18	18,9	5,9	12,4				10	10,5	0	0	0	9	1
9301	1992	5	MONTEAGUDO	410	608.415	4.646.039	NAVARRA	14130W	415732	32	17	5,5	3	24	10,8	17,4				12	15	0	0	0	15	3
9301	1992	6	MONTEAGUDO	410	608.415	4.646.039	NAVARRA	14130W	415732	30	28	4,5	5	22,5	10,7	16,6				15	17	0	0	0	11	1
9301	1992	7	MONTEAGUDO	410	608.415	4.646.039	NAVARRA	14130W	415732	36	20	8	10	30	14,5	22,3				21	19,5	0	0	0	26	18
9301	1992	8	MONTEAGUDO	410	608.415	4.646.039	NAVARRA	14130W	415732	35,5	18	10	10	30,5	15,9	23,2				21,5	22	0	0	2	29	17
9301	1992	9	MONTEAGUDO	410	608.415	4.646.039	NAVARRA	14130W	415732	30	16	7	1	25	11,3	18,2				16,5	16	0	0	0	18	2
9301	1992	10	MONTEAGUDO	410	608.415	4.646.039	NAVARRA	14130W	415732	23,5	1	1,5	22	16,8	8,9	12,9				9,5	13	0	0	0	0	0
9301	1992	11	MONTEAGUDO	410	608.415	4.646.039	NAVARRA	14130W	415732	20,5	25	-0,5	23	15,2	6,3	10,8		23	24	9,5	12	2	0	0	0	0
9301	1992	12	MONTEAGUDO	410	608.415	4.646.039	NAVARRA	14130W	415732	17	2	-4	31	11,5	3,3	7,4		12	31	7	11	8	0	0	0	0

Código	Año	Mes	Nombre	Altitud	X	Y	Provincia	Longitud	Latitud	T máx.absoluta(ºC)	1er día de T máx	T mín.absoluta(ºC)	1er día de T mín	T máx.media(ºC)	T mín.media(ºC)	T media (ºC)	T media horaria(ºC)	1er día de helada	Último día de helada	T menor de máximas (ºC)	T mayor de mínimas (ºC)	Nº días T<=0º	Nº días T<=-5º	Nº días T>=20º	Nº días T>=25º	Nº días T>=30º
9301	1993	1	MONTEAGUDO	410	608.415	4.646.039	NAVARRA	14130W	415732	16,5	12	-5,5	24	9,5	0	4,8		1	30	3	10	20	1	0	0	0
9301	1993	2	MONTEAGUDO	410	608.415	4.646.039	NAVARRA	14130W	415732	15	15	-8	25	10	1,1	5,6		3	28	4,5	6,5	11	1	0	0	0
9301	1993	3	MONTEAGUDO	410	608.415	4.646.039	NAVARRA	14130W	415732	25	31	-3	6	14,5	3,3	8,9		1	27	3,5	8,5	9	0	0	1	0
9301	1993	4	MONTEAGUDO	410	608.415	4.646.039	NAVARRA	14130W	415732	25,5	8	1,5	18	17,5	6	11,8				8,5	11	0	0	0	1	0
9301	1993	5	MONTEAGUDO	410	608.415	4.646.039	NAVARRA	14130W	415732	28,5	29	4,5	21	21,5	9,6	15,6				15	15	0	0	0	3	0
9301	1993	6	MONTEAGUDO	410	608.415	4.646.039	NAVARRA	14130W	415732	32,5	28	9	5	26,2	13	19,6				20	19	0	0	0	21	8
9301	1993	7	MONTEAGUDO	410	608.415	4.646.039	NAVARRA	14130W	415732	36	28	8,5	12	27,8	14	20,9				20,5	18	0	0	0	20	11
9301	1993	8	MONTEAGUDO	410	608.415	4.646.039	NAVARRA	14130W	415732	36	20	10	27	29,5	14,9	22,2				20	20	0	0	1	26	18
9301	1993	9	MONTEAGUDO	410	608.415	4.646.039	NAVARRA	14130W	415732	30	12	3,5	28	23,1	11	17,1				15	16	0	0	0	13	1
9301	1993	10	MONTEAGUDO	410	608.415	4.646.039	NAVARRA	14130W	415732	24	10	1	25	16,4	7,8	12,1				10,5	14,5	0	0	0	0	0
9301	1993	11	MONTEAGUDO	410	608.415	4.646.039	NAVARRA	14130W	415732	18,5	2	-4	17	11,8	2,8	7,4		10	29	6	11,5	11	0	0	0	0
9301	1993	12	MONTEAGUDO	410	608.415	4.646.039	NAVARRA	14130W	415732	17,5	30	-2,5	15	11,6	2,1	6,9		12	23	6	7,5	5	0	0	0	0
9301	1994	1	MONTEAGUDO	410	608.415	4.646.039	NAVARRA	14130W	415732	17	12	-9	19	11,1	1,9	6,5		8	31	4,5	8	8	2	0	0	0
9301	1994	2	MONTEAGUDO	410	608.415	4.646.039	NAVARRA	14130W	415732	18,5	25	-3	1	13,3	2,1	7,7		1	19	9	9,5	7	0	0	0	0
9301	1994	3	MONTEAGUDO	410	608.415	4.646.039	NAVARRA	14130W	415732	25	25	0	2	18,2	4,7	11,5		2	18	12	9,5	2	0	0	1	0
9301	1994	4	MONTEAGUDO	410	608.415	4.646.039	NAVARRA	14130W	415732	29,5	30	0	13	16,4	5,7	11,1		13	13	10	14	1	0	0	4	0
9301	1994	5	MONTEAGUDO	410	608.415	4.646.039	NAVARRA	14130W	415732	35	31	5	12	23,1	10,5	16,8				16	16	0	0	0	11	3
9301	1994	6	MONTEAGUDO	410	608.415	4.646.039	NAVARRA	14130W	415732	36,5	30	8,5	7	27,3	12,6	19,9				19	19	0	0	0	21	11
9301	1994	7	MONTEAGUDO	410	608.415	4.646.039	NAVARRA	14130W	415732	37,5	3	12,5	8	32,6	16,7	24,7				27	22,5	0	0	3	31	24
9301	1994	8	MONTEAGUDO	410	608.415	4.646.039	NAVARRA	14130W	415732	38,5	21	11	25	31,1	16,4	23,8				24	23	0	0	4	30	19
9301	1994	9	MONTEAGUDO	410	608.415	4.646.039	NAVARRA	14130W	415732	33	11	8	3	23,2	11,4	17,3				13,5	17	0	0	0	9	4
9301	1994	10	MONTEAGUDO	410	608.415	4.646.039	NAVARRA	14130W	415732	22,5	2	3,5	27	18,5	9,1	13,9				14	14,5	0	0	0	0	0
9301	1994	11	MONTEAGUDO	410	608.415	4.646.039	NAVARRA	14130W	415732	20,5	9	0	22	14,5	5,8	10,2		22	27	7,5	12,5	2	0	0	0	0
9301	1994	12	MONTEAGUDO	410	608.415	4.646.039	NAVARRA	14130W	415732	18	30	-4	29	11,8	2,3	7,1		13	30	4,5	8	9	0	0	0	0
9301	1995	1	MONTEAGUDO	410	608.415	4.646.039	NAVARRA	14130W	415732	18	25	-4	16	12,1	3,9	8		4	31	7,5	10,5	4	0	0	0	0
9301	1995	2	MONTEAGUDO	410	608.415	4.646.039	NAVARRA	14130W	415732	20,5	17	-2	19	14,1	2,6	8,4		1	28	7,5	9,5	9	0	0	0	0
9301	1995	3	MONTEAGUDO	410	608.415	4.646.039	NAVARRA	14130W	415732	21	24	-2,5	31	15,5	2,7	9,1		1	31	10	7	6	0	0	0	0
9301	1995	4	MONTEAGUDO	410	608.415	4.646.039	NAVARRA	14130W	415732	24,5	12	-1	23	19	5,3	12,2		23	23	9,5	15	1	0	0	0	0
9301	1995	5	MONTEAGUDO	410	608.415	4.646.039	NAVARRA	14130W	415732	33	28	4	14	23,2	9,7	16,5				14	15	0	0	0	12	1
9301	1995	6	MONTEAGUDO	410	608.415	4.646.039	NAVARRA	14130W	415732	33	19	7	13	26,5	12,7	19,6				20	19,5	0	0	0	17	8
9301	1995	7	MONTEAGUDO	410	608.415	4.646.039	NAVARRA	14130W	415732	38	20	10,5	6	31,4	16,2	23,8				22	21	0	0	2	30	20
9301	1995	8	MONTEAGUDO	410	608.415	4.646.039	NAVARRA	14130W	415732	34,5	17	10	29	28,8	15,6	22,2				23	19,5	0	0	0	28	10
9301	1995	9	MONTEAGUDO	410	608.415	4.646.039	NAVARRA	14130W	415732	29	2	4	27	22,6	10,5	16,6				16	17,5	0	0	0	10	0
9301	1995	10	MONTEAGUDO	410	608.415	4.646.039	NAVARRA	14130W	415732	27,5	4	4	22	22,6	9,9	16,3				18	15,5	0	0	0	8	0
9301	1995	11	MONTEAGUDO	410	608.415	4.646.039	NAVARRA	14130W	415732	21,5	8	-1,5	5	15,4	5,3	10,4		5	29	10,5	12,5	4	0	0	0	0
9301	1995	12	MONTEAGUDO	410	608.415	4.646.039	NAVARRA	14130W	415732	19	24	-3	17	9,9	2,6	6,3		7	21	1	12,5	10	0	0	0	0
9301	1996	1	MONTEAGUDO	410	608.415	4.646.039	NAVARRA	14130W	415732	17	1	0	14	11,5	4,1	7,8		14	14	7	8,5	1	0	0	0	0
9301	1996	2	MONTEAGUDO	410	608.415	4.646.039	NAVARRA	14130W	415732	15	18	-3	22	10	1,5	5,7		15	29	4,5	7,5	9	0	0	0	0
9301	1996	3	MONTEAGUDO	410	608.415	4.646.039	NAVARRA	14130W	415732	22	25	-4	12	14,5	3,6	9,1		1	13	7,5	10	4	0	0	0	0
9301	1996	4	MONTEAGUDO	410	608.415	4.646.039	NAVARRA	14130W	415732	23	12	-0,5	5	18	6,4	12,2		4	5	8,5	13	2	0	0	0	0
9301	1996	5	MONTEAGUDO	410	608.415	4.646.039	NAVARRA	14130W	415732	31	30	3	20	21,7	8,5	15,2				12	14	0	0	0	10	2
9301	1996	6	MONTEAGUDO	410	608.415	4.646.039	NAVARRA	14130W	415732	33	15	9	3	27	13,4	20,2				15,5	18,5	0	0	0	21	12
9301	1996	7	MONTEAGUDO	410	608.415	4.646.039	NAVARRA	14130W	415732	37	23	10	1	29,2	14,7	22				21	19	0	0	0	25	15
9301	1996	8	MONTEAGUDO	410	608.415	4.646.039	NAVARRA	14130W	415732	34	9	11	29	27,5	14,1	20,8				21	18	0	0	0	24	9
9301	1996	9	MONTEAGUDO	410	608.415	4.646.039	NAVARRA	14130W	415732	28	6	6,5	10	23	10,6	16,8				17	14,5	0	0	0	10	0
9301	1996	10	MONTEAGUDO	410	608.415	4.646.039	NAVARRA	14130W	415732	25	21	0,5	31	18,8	7,8	13,3				11,5	13	0	0	0	1	0

Código	Año	Mes	Nombre	Altitud	X	Y	Provincia	Longitud	Latitud	T máx.absoluta(ºC)	1er día de T máx	T mín.absoluta(ºC)	1er día de T mín	T máx.media(ºC)	T mín.media(ºC)	T media (ºC)	T media horaria(ºC)	1er día de helada	Último día de helada	T menor de máximas (ºC)	T mayor de mínimas (ºC)	Nº días T<=0º	Nº días T<=-5º	Nº días T>=20º	Nº días T>=25º	Nº días T>=30º
9301	1996	11	MONTEAGUDO	410	608.415	4.646.039	NAVARRA	14130W	415732	21,5	2	-4	16	14,3	4,5	9,4		16	17	7	8,5	2	0	0	0	0
9301	1996	12	MONTEAGUDO	410	608.415	4.646.039	NAVARRA	14130W	415732	15	2	-5,5	29	9,6	3,2	6,5		16	31	0,2	12,5	7	1	0	0	0
9301	1997	1	MONTEAGUDO	410	608.415	4.646.039	NAVARRA	14130W	415732	14,5	11	0		9,7	0	0				4	0				0	0
9301	1997	2	MONTEAGUDO	410	608.415	4.646.039	NAVARRA	14130W	415732	18,5	25	0		14,9	0	0				10,5	0				0	0
9301	1997	4	MONTEAGUDO	410	608.415	4.646.039	NAVARRA	14130W	415732	25	16	0		19,8	0	0				12	0				1	0
9301	1997	5	MONTEAGUDO	410	608.415	4.646.039	NAVARRA	14130W	415732	30	28	0		22,5	0	0				15	0				7	2
9301	1997	6	MONTEAGUDO	410	608.415	4.646.039	NAVARRA	14130W	415732	30,5	13	8	29	24,4	13,3	18,9				15	17	0	0	0	16	2
9301	1997	7	MONTEAGUDO	410	608.415	4.646.039	NAVARRA	14130W	415732	31,5	27	9,5	4	26,4	14,3	20,4				18	19	0	0	0	21	7
9301	1997	8	MONTEAGUDO	410	608.415	4.646.039	NAVARRA	14130W	415732	33	3	9	29	28,9	16,2	22,6				22,5	20,5	0	0	1	28	14
9301	1997	9	MONTEAGUDO	410	608.415	4.646.039	NAVARRA	14130W	415732	31,5	10	7,5	3	26,1	12,7	19,4				22	18,5	0	0	0	21	3
9301	1997	10	MONTEAGUDO	410	608.415	4.646.039	NAVARRA	14130W	415732	28,5	1	-1	30	22,3	10	16,2		30	31	15	16,5	2	0	0	10	0
9301	1997	11	MONTEAGUDO	410	608.415	4.646.039	NAVARRA	14130W	415732	19,5	5	0	24	14,5	5,9	10,2		24	24	11	11	1	0	0	0	0
9301	1997	12	MONTEAGUDO	410	608.415	4.646.039	NAVARRA	14130W	415732	17	17	-3,5	14	11,7	2,9	7,3		5	17	3,5	9	8	0	0	0	0
9301	1998	1	MONTEAGUDO	410	608.415	4.646.039	NAVARRA	14130W	415732	17,5	3	-4	23	11,8	2,9	7,3		22	27	6	9,5	5	0	0	0	0
9301	1998	2	MONTEAGUDO	410	608.415	4.646.039	NAVARRA	14130W	415732	19,5	17	-2,5	6	13,2	1,7	7,5		5	27	8	6,5	9	0	0	0	0
9301	1998	3	MONTEAGUDO	410	608.415	4.646.039	NAVARRA	14130W	415732	22	27	0	2	17,5	4,5	11		2	25	9,5	10,5	2	0	0	0	0
9301	1998	4	MONTEAGUDO	410	608.415	4.646.039	NAVARRA	14130W	415732	29,5	25	-1,5	14	17,8	5,9	11,9		13	14	11,5	14	2	0	0	1	0
9301	1998	5	MONTEAGUDO	410	608.415	4.646.039	NAVARRA	14130W	415732	26,5	18	5	1	21,5	9,5	15,5				13	12,5	0	0	0	7	0
9301	1998	6	MONTEAGUDO	410	608.415	4.646.039	NAVARRA	14130W	415732	34	20	6,5	13	27,5	13	20,3				19,5	16,5	0	0	0	22	10
9301	1998	7	MONTEAGUDO	410	608.415	4.646.039	NAVARRA	14130W	415732	35,5	19	10,5	12	29,6	14,5	22,1				23	19	0	0	0	28	15
9301	1998	8	MONTEAGUDO	410	608.415	4.646.039	NAVARRA	14130W	415732	36,5	10	7	29	29,4	14	21,7				22,5	18	0	0	0	28	13
9301	1998	9	MONTEAGUDO	410	608.415	4.646.039	NAVARRA	14130W	415732	33	2	9	18	24,5	13,2	18,9				17,3	19,6	0	0	0	14	4
9301	1998	10	MONTEAGUDO	410	608.415	4.646.039	NAVARRA	14130W	415732	23	24	1,5	21	18,4	7,2	12,9				13,5	12,5	0	0	0	0	0
9301	1998	11	MONTEAGUDO	410	608.415	4.646.039	NAVARRA	14130W	415732	21	2	-7	22	13,5	3	8,3		7	23	8,5	13	7	1	0	0	0
9301	1998	12	MONTEAGUDO	410	608.415	4.646.039	NAVARRA	14130W	415732	18	13	-5,5	23	9,5	-0,3	4,6		2	29	1,5	8	17	2	0	0	0
9301	1999	1	MONTEAGUDO	410	608.415	4.646.039	NAVARRA	14130W	415732	15	6	-3	19	9,8	1	5,4		5	26	4	9	14	0	0	0	0
9301	1999	2	MONTEAGUDO	410	608.415	4.646.039	NAVARRA	14130W	415732	18	21	-2,5	14	11,1	3	7,1		1	20	5	9	7	0	0	0	0
9301	1999	3	MONTEAGUDO	410	608.415	4.646.039	NAVARRA	14130W	415732	22	31	-1,8	8	15,3	4,1	9,8		1	8	11	9	2	0	0	0	0
9301	1999	4	MONTEAGUDO	410	608.415	4.646.039	NAVARRA	14130W	415732	26,3	5	-1,5	16	18,4	6,2	12,3		16	16	10	11	1	0	0	2	0
9301	1999	5	MONTEAGUDO	410	608.415	4.646.039	NAVARRA	14130W	415732	31	12	8	9	23,6	11,7	17,7				16,5	16	0	0	0	14	1
9301	1999	6	MONTEAGUDO	410	608.415	4.646.039	NAVARRA	14130W	415732	32,3	25	8	9	25,4	12,9	19,2				19	17,5	0	0	0	17	6
9301	1999	7	MONTEAGUDO	410	608.415	4.646.039	NAVARRA	14130W	415732	37	2	10,7	24	29,2	16,1	22,7				23,7	21	0	0	1	28	13
9301	1999	8	MONTEAGUDO	410	608.415	4.646.039	NAVARRA	14130W	415732	33	22	11	13	29,5	15,7	22,6				24,5	21	0	0	1	30	17
9301	1999	9	MONTEAGUDO	410	608.415	4.646.039	NAVARRA	14130W	415732	32,5	2	9	16	25,1	13,3	19,2				17,5	18	0	0	0	17	3
9301	1999	10	MONTEAGUDO	410	608.415	4.646.039	NAVARRA	14130W	415732	24	2	3,5	9	18,9	8,6	13,8				14	13	0	0	0	0	0
9301	1999	11	MONTEAGUDO	410	608.415	4.646.039	NAVARRA	14130W	415732	21	1	-2,5	26	10,6	3,3	7		4	30	3	10	9	0	0	0	0
9301	1999	12	MONTEAGUDO	410	608.415	4.646.039	NAVARRA	14130W	415732	18,5	26	-6	21	10,5	0,1	5,3		1	31	5	12	19	2	0	0	0
9301	2000	1	MONTEAGUDO	410	608.415	4.646.039	NAVARRA	14130W	415732	15	30	-7	5	8,1	-3,3	2,4		1	31	0,5	2	30	8	0	0	0
9301	2000	2	MONTEAGUDO	410	608.415	4.646.039	NAVARRA	14130W	415732	19	27	-4	10	15,1	1,1	8,1		1	28	10	7	13	0	0	0	0
9301	2000	3	MONTEAGUDO	410	608.415	4.646.039	NAVARRA	14130W	415732	23	9	-3	3	16,3	1,8	9,1		3	30	10	5,5	7	0	0	0	0
9301	2000	4	MONTEAGUDO	410	608.415	4.646.039	NAVARRA	14130W	415732	26	25	-2,5	7	17,2	4,5	10,9		1	7	10	12	3	0	0	1	0
9301	2000	5	MONTEAGUDO	410	608.415	4.646.039	NAVARRA	14130W	415732	30	30	4	20	23,2	8,7	16				16,5	13,5	0	0	0	10	1
9301	2000	6	MONTEAGUDO	410	608.415	4.646.039	NAVARRA	14130W	415732	34	17	6,5	7	27,1	11,5	19,3				14,5	15	0	0	0	19	14
9301	2000	7	MONTEAGUDO	410	608.415	4.646.039	NAVARRA	14130W	415732	36	22	6,5	13	28,4	13	20,7				19,5	18	0	0	0	27	10
9301	2000	8	MONTEAGUDO	410	608.415	4.646.039	NAVARRA	14130W	415732	36,5	19	10	22	29,9	15	22,5				22,5	21,5	0	0	1	27	19
9301	2000	9	MONTEAGUDO	410	608.415	4.646.039	NAVARRA	14130W	415732	32	15	6	21	26,1	10,9	18,5				18	14	0	0	0	22	3

Código	Año	Mes	Nombre	Altitud	X	Y	Provincia	Longitud	Latitud	T máx.absoluta(ºC)	1er día de T máx	T mín.absoluta(ºC)	1er día de T mín	T máx.media(ºC)	T mín.media(ºC)	T media (ºC)	T media horaria(ºC)	1er día de helada	Último día de helada	T menor de máximas (ºC)	T mayor de mínimas (ºC)	Nº días T<=0º	Nº días T<=-5º	Nº días T>=20º	Nº días T>=25º	Nº días T>=30º
9301	2000	10	MONTEAGUDO	410	608.415	4.646.039	NAVARRA	14130W	415732	26,5	4	4	8	18,7	8,5	13,6				12	13,5	0	0	0	2	0
9301	2000	11	MONTEAGUDO	410	608.415	4.646.039	NAVARRA	14130W	415732	19,5	27	0	10	13,5	4,7	9,1		10	16	9,5	8,5	4	0	0	0	0
9301	2000	12	MONTEAGUDO	410	608.415	4.646.039	NAVARRA	14130W	415732	20,5	7	-1	17	12,2	4,4	8,3		17	20	7	9,5	3	0	0	0	0
9301	2001	1	MONTEAGUDO	410	608.415	4.646.039	NAVARRA	14130W	415732	19,5	5	-1	21	11,4	3,2	7,3		9	22	7	11	7	0	0	0	0
9301	2001	2	MONTEAGUDO	410	608.415	4.646.039	NAVARRA	14130W	415732	18	7	-3	19	12,9	2,8	7,9		19	26	6,5	9	6	0	0	0	0
9301	2001	3	MONTEAGUDO	410	608.415	4.646.039	NAVARRA	14130W	415732	28	23	1,5	1	18,8	8,7	13,8				10,5	16	0	0	0	2	0
9301	2001	4	MONTEAGUDO	410	608.415	4.646.039	NAVARRA	14130W	415732	24	6	1,5	15	18	7,1	12,6				10	12,5	0	0	0	0	0
9301	2001	5	MONTEAGUDO	410	608.415	4.646.039	NAVARRA	14130W	415732	34,5	28	1,5	1	23,2	10,8	17				11,5	17,5	0	0	0	16	4
9301	2001	6	MONTEAGUDO	410	608.415	4.646.039	NAVARRA	14130W	415732	39	25	8	11	29,1	13,2	21,2				21	19	0	0	0	23	13
9301	2001	7	MONTEAGUDO	410	608.415	4.646.039	NAVARRA	14130W	415732	35,5	31	9,5	5	29	14,6	21,8				19,5	20	0	0	1	26	16
9301	2001	8	MONTEAGUDO	410	608.415	4.646.039	NAVARRA	14130W	415732	35	23	11	11	30,4	16,4	23,4				24	21	0	0	2	30	18
9301	2001	9	MONTEAGUDO	410	608.415	4.646.039	NAVARRA	14130W	415732	27,5	8	5	19	23,3	11,2	17,3				17,5	16,5	0	0	0	11	0
9301	2001	10	MONTEAGUDO	410	608.415	4.646.039	NAVARRA	14130W	415732	27	2	6,5	24	22,1	10,2	16,2				18,5	15	0	0	0	5	0
9301	2001	11	MONTEAGUDO	410	608.415	4.646.039	NAVARRA	14130W	415732	17	3	-1	28	12	4,2	8,1		28	28	6	10	1	0	0	0	0
9301	2001	12	MONTEAGUDO	410	608.415	4.646.039	NAVARRA	14130W	415732	15,5	5	-10	25	8,5	-2	3,3		2	30	1,5	5,5	20	8	0	0	0
9301	2002	1	MONTEAGUDO	410	608.415	4.646.039	NAVARRA	14130W	415732	17	26	-2,5	21	10,7	2,3	6,5		11	22	3,5	6,5	5	0	0	0	0
9301	2002	2	MONTEAGUDO	410	608.415	4.646.039	NAVARRA	14130W	415732	18,5	5	-2,5	2	14	4,4	9,2		2	2	6	9	1	0	0	0	0
9301	2002	3	MONTEAGUDO	410	608.415	4.646.039	NAVARRA	14130W	415732	26	21	0	3	16,7	6,2	11,4		3	3	10	13	1	0	0	3	0
9301	2002	4	MONTEAGUDO	410	608.415	4.646.039	NAVARRA	14130W	415732	27	24	0,5	5	18,6	6,7	12,7				8,5	12	0	0	0	4	0
9301	2002	5	MONTEAGUDO	410	608.415	4.646.039	NAVARRA	14130W	415732	29	31	4,5	2	20,8	9,5	15,2				10	16	0	0	0	11	0
9301	2002	6	MONTEAGUDO	410	608.415	4.646.039	NAVARRA	14130W	415732	36	22	7,5	6	27,6	14	20,8				15,5	18	0	0	0	19	15
9301	2002	7	MONTEAGUDO	410	608.415	4.646.039	NAVARRA	14130W	415732	34,5	19	9	1	28	14,7	21,4				21,5	19	0	0	0	26	11
9301	2002	8	MONTEAGUDO	410	608.415	4.646.039	NAVARRA	14130W	415732	35	18	9,5	7	26,9	14,3	20,6				21	21,5	0	0	1	20	11
9301	2002	9	MONTEAGUDO	410	608.415	4.646.039	NAVARRA	14130W	415732	27	2	3,5	26	23,8	11,9	17,9				16,5	17,5	0	0	0	13	0
9301	2002	10	MONTEAGUDO	410	608.415	4.646.039	NAVARRA	14130W	415732	23,5	6	3	19	19,5	9,2	14,4				11,5	15	0	0	0	0	0
9301	2002	11	MONTEAGUDO	410	608.415	4.646.039	NAVARRA	14130W	415732	20,5	10	1	26	15	7	11				10,5	13,5	0	0	0	0	0
9301	2002	12	MONTEAGUDO	410	608.415	4.646.039	NAVARRA	14130W	415732	18	26	0	9	12,1	4,9	8,6		9	17	6,5	13	6	0	0	0	0
9301	2003	1	MONTEAGUDO	410	608.415	4.646.039	NAVARRA	14130W	415732	18,5	2	-5	14	10,4	3,4	6,9		7	17	3	10,5	8	2	0	0	0
9301	2003	2	MONTEAGUDO	410	608.415	4.646.039	NAVARRA	14130W	415732	14	11	-7	18	9,5	1,7	5,6		7	21	3	8	9	3	0	0	0
9301	2003	3	MONTEAGUDO	410	608.415	4.646.039	NAVARRA	14130W	415732	20	13	-2	18	16,5	4,9	10,7		17	19	12	10	3	0	0	0	0
9301	2003	4	MONTEAGUDO	410	608.415	4.646.039	NAVARRA	14130W	415732	28	28	1,1	5	18,5	7,8	13,2				10	14,5	0	0	0	3	0
9301	2003	5	MONTEAGUDO	410	608.415	4.646.039	NAVARRA	14130W	415732	32,5	31	6	15	23,1	10,2	16,7				10,5	16,5	0	0	0	10	6
9301	2003	6	MONTEAGUDO	410	608.415	4.646.039	NAVARRA	14130W	415732	37,5	21	13,5	2	32,3	16,9	24,6				24	19,5	0	0	0	29	22
9301	2003	7	MONTEAGUDO	410	608.415	4.646.039	NAVARRA	14130W	415732	37,5	20	10,5	4	32,5	15,9	24,2				27,5	20,5	0	0	1	31	26
9301	2003	8	MONTEAGUDO	410	608.415	4.646.039	NAVARRA	14130W	415732	38	13	13	30	33	16,9	25				25	20	0	0	1	31	24
9301	2003	9	MONTEAGUDO	410	608.415	4.646.039	NAVARRA	14130W	415732	29,5	12	8,5	16	24,7	12,5	18,6				19	17	0	0	0	17	0
9301	2003	10	MONTEAGUDO	410	608.415	4.646.039	NAVARRA	14130W	415732	25,5	3	0,5	25	18,1	8,4	13,3				8,5	16	0	0	0	2	0
9301	2003	11	MONTEAGUDO	410	608.415	4.646.039	NAVARRA	14130W	415732	17,5	9	0	18	14,4	4,4	9,4		18	19	11,5	10	2	0	0	0	0
9301	2003	12	MONTEAGUDO	410	608.415	4.646.039	NAVARRA	14130W	415732	16	14	-3	3	10,5	2,1	6,3		2	27	4	7,5	10	0	0	0	0
9301	2004	1	MONTEAGUDO	410	608.415	4.646.039	NAVARRA	14130W	415732	17	9	-4	7	11,9	1,6	6,7		1	31	5	10,5	16	0	0	0	0
9301	2004	2	MONTEAGUDO	410	608.415	4.646.039	NAVARRA	14130W	415732	16,5	11	-4	11	9,3	0,2	4,7		7	29	4	5,5	16	0	0	0	0
9301	2004	3	MONTEAGUDO	410	608.415	4.646.039	NAVARRA	14130W	415732	20,5	20	-4	3	12,7	2,3	7,5		1	29	4	7,5	9	0	0	0	0
9301	2004	4	MONTEAGUDO	410	608.415	4.646.039	NAVARRA	14130W	415732	25,2	26	2	8	16,1	6	11,1				10,8	10,4	0	0	0	1	0
9301	2004	5	MONTEAGUDO	410	608.415	4.646.039	NAVARRA	14130W	415732	27	18	3	8	20,5	8,7	14,6				13,2	14,5	0	0	0	9	0
9301	2004	6	MONTEAGUDO	410	608.415	4.646.039	NAVARRA	14130W	415732	36,2	27	8,8	21	29,2	14,7	22				19,8	19	0	0	0	26	14
9301	2004	7	MONTEAGUDO	410	608.415	4.646.039	NAVARRA	14130W	415732	34,8	23	9,2	10	29	15,2	22,1				21	20,5	0	0	1	27	14

Código	Año	Mes	Nombre	Altitud	X	Y	Provincia	Longitud	Latitud	T máx.absoluta(ºC)	1er día de T máx	T mín.absoluta(ºC)	1er día de T mín	T máx.media(ºC)	T mín.media(ºC)	T media (ºC)	T media horaria(ºC)	1er día de helada	Último día de helada	T menor de máximas (ºC)	T mayor de mínimas (ºC)	Nº días T<=0º	Nº días T<=-5º	Nº días T>=20º	Nº días T>=25º	Nº días T>=30º
9301	2004	8	MONTEAGUDO	410	608.415	4.646.039	NAVARRA	14130W	415732	36	1	9,5	27	29,4	15,4	22,4				24,5	20	0	0	1	30	12
9301	2004	9	MONTEAGUDO	410	608.415	4.646.039	NAVARRA	14130W	415732	32	5	6	17	25,9	13	19,5				22	17,5	0	0	0	21	2
9301	2004	10	MONTEAGUDO	410	608.415	4.646.039	NAVARRA	14130W	415732	28	4	4,5	13	21,4	9,7	15,6				12,5	18,5	0	0	0	8	0
9301	2004	11	MONTEAGUDO	410	608.415	4.646.039	NAVARRA	14130W	415732	18	2	-2	18	11,7	3,3	7,5		17	30	2	9,5	8	0	0	0	0
9301	2004	12	MONTEAGUDO	410	608.415	4.646.039	NAVARRA	14130W	415732	15,5	18	-2	27	10,9	2,7	6,8		1	28	4	7,5	7	0	0	0	0
9301	2005	1	MONTEAGUDO	410	608.415	4.646.039	NAVARRA	14130W	415732	17	20	-5	12	7,1	-0,4	3,3		4	30	-0,5	9	21	1	0	0	0
9301	2005	2	MONTEAGUDO	410	608.415	4.646.039	NAVARRA	14130W	415732	15,5	11	-7	23	8,3	-0,3	4		4	28	-1	5	16	3	0	0	0
9301	2005	3	MONTEAGUDO	410	608.415	4.646.039	NAVARRA	14130W	415732	22,5	22	-10	1	15,9	2,6	9,3		1	13	5	12	12	2	0	0	0
9301	2005	4	MONTEAGUDO	410	608.415	4.646.039	NAVARRA	14130W	415732	29	29	1	10	18,3	6,7	12,5				7	11	0	0	0	5	0
9301	2005	5	MONTEAGUDO	410	608.415	4.646.039	NAVARRA	14130W	415732	30	26	6,5	19	23,3	10,6	17				15	15	0	0	0	12	2
9301	2005	6	MONTEAGUDO	410	608.415	4.646.039	NAVARRA	14130W	415732	35	23	10	5	30,1	14,4	22,3				24	22	0	0	3	29	15
9301	2005	7	MONTEAGUDO	410	608.415	4.646.039	NAVARRA	14130W	415732	38,5	15	12	11	30,8	15,6	23,2				23,5	22	0	0	1	28	20
9301	2005	8	MONTEAGUDO	410	608.415	4.646.039	NAVARRA	14130W	415732	34	7	10,5	5	28,7	15,2	22				21,8	19	0	0	0	25	15
9301	2005	9	MONTEAGUDO	410	608.415	4.646.039	NAVARRA	14130W	415732	33,7	3	6	21	24,9	12,1	18,5				18	18	0	0	0	15	4
9301	2005	10	MONTEAGUDO	410	608.415	4.646.039	NAVARRA	14130W	415732	24,5	1	4,5	5	19,8	9,8	14,9				14	15,2	0	0	0	0	0
9301	2005	11	MONTEAGUDO	410	608.415	4.646.039	NAVARRA	14130W	415732	19,8	2	0	6	12,6	4,2	8,5		6	23	8,5	10,5	2	0	0	0	0
9301	2005	12	MONTEAGUDO	410	608.415	4.646.039	NAVARRA	14130W	415732	15,2	4	-10	23	8,1	-0,6	3,8		10	29	-5	6,3	16	6	0	0	0
9301	2006	1	MONTEAGUDO	410	608.415	4.646.039	NAVARRA	14130W	415732	13,9	19	-6	29	8	0,7	4,4		12	31	2,8	9	13	1	0	0	0
9301	2006	2	MONTEAGUDO	410	608.415	4.646.039	NAVARRA	14130W	415732	18,8	16	-4	3	11,4	0,1	5,7		1	28	6,4	7,9	14	0	0	0	0
9301	2006	3	MONTEAGUDO	410	608.415	4.646.039	NAVARRA	14130W	415732	25,7	31	0,4	1	17,2	6,4	11,8				6,9	12,7	0	0	0	1	0
9301	2006	4	MONTEAGUDO	410	608.415	4.646.039	NAVARRA	14130W	415732	22,7	26	0,6	12	19,1	7,6	13,4				11,5	11,9	0	0	0	0	0
9301	2006	5	MONTEAGUDO	410	608.415	4.646.039	NAVARRA	14130W	415732	32,3	28	3	1	24,1	10,7	17,4				18	18,4	0	0	0	12	3
9301	2006	6	MONTEAGUDO	410	608.415	4.646.039	NAVARRA	14130W	415732	31,5	8	7	1	28,1	14,2	21,2				21,7	19,5	0	0	0	26	7
9301	2006	7	MONTEAGUDO	410	608.415	4.646.039	NAVARRA	14130W	415732	36,6	10	12,9	29	32,6	17,4	25				26,2	22	0	0	2	31	27
9301	2006	8	MONTEAGUDO	410	608.415	4.646.039	NAVARRA	14130W	415732	31,3	22	8,6	31	27,5	14,4	20,9				22,9	18,6	0	0	0	27	3
9301	2006	9	MONTEAGUDO	410	608.415	4.646.039	NAVARRA	14130W	415732	34,4	5	8,3	27	26,4	13,9	20,2				17,9	18,4	0	0	0	17	10
9301	2006	10	MONTEAGUDO	410	608.415	4.646.039	NAVARRA	14130W	415732	29,4	2	6	13	22,2	11,3	16,8				18,8	16,4	0	0	0	3	0
9301	2006	11	MONTEAGUDO	410	608.415	4.646.039	NAVARRA	14130W	415732	20,3	23	-0,9	30	16	7,5	11,7		30	30	10,1	13,5	1	0	0	0	0
9301	2006	12	MONTEAGUDO	410	608.415	4.646.039	NAVARRA	14130W	415732	18,3	5	-8,9	28	8,8	-1,2	3,8		1	31	-1,3	7,6	19	8	0	0	0
9301	2007	1	MONTEAGUDO	410	608.415	4.646.039	NAVARRA	14130W	415732	17,9	12	-5,3	29	10,5	0,3	5,5		3	30	3,4	5,4	13	1	0	0	0
9301	2007	2	MONTEAGUDO	410	608.415	4.646.039	NAVARRA	14130W	415732	19,4	11	-3,9	2	13,8	4	8,9		2	15	7,5	11,5	4	0	0	0	0
9301	2007	3	MONTEAGUDO	410	608.415	4.646.039	NAVARRA	14130W	415732	25,9	4	-1	20	14,5	4,4	9,5		20	26	5	12,4	4	0	0	1	0
9301	2007	4	MONTEAGUDO	410	608.415	4.646.039	NAVARRA	14130W	415732	27	24	1,5	5	18,9	7,5	13,2				7,5	11,6	0	0	0	2	0
9301	2007	5	MONTEAGUDO	410	608.415	4.646.039	NAVARRA	14130W	415732	30,2	10	2	2	22,2	10,7	16,5				9,5	16,6	0	0	0	10	2
9301	2007	6	MONTEAGUDO	410	608.415	4.646.039	NAVARRA	14130W	415732	35,6	30	7,5	22	26,9	12,5	19,8				19,5	17,9	0	0	0	20	7
9301	2007	7	MONTEAGUDO	410	608.415	4.646.039	NAVARRA	14130W	415732	35	26	9	10	29,4	13,5	21,5				22,3	17	0	0	0	26	16
9301	2007	8	MONTEAGUDO	410	608.415	4.646.039	NAVARRA	14130W	415732	36,5	1	8,7	11	28,1	13,7	20,9				20,5	18,5	0	0	0	21	10
9301	2007	9	MONTEAGUDO	410	608.415	4.646.039	NAVARRA	14130W	415732	29,5	9	5	28	24,7	11,6	18,1				15	16,5	0	0	0	17	0
9301	2007	10	MONTEAGUDO	410	608.415	4.646.039	NAVARRA	14130W	415732	27	1	1	21	19,5	8	13,8				12	15,5	0	0	0	1	0
9301	2007	11	MONTEAGUDO	410	608.415	4.646.039	NAVARRA	14130W	415732	20,5	11	-10	17	14,2	0,9	7,6		1	29	8,5	8	15	2	0	0	0
9301	2007	12	MONTEAGUDO	410	608.415	4.646.039	NAVARRA	14130W	415732	16	4	-8	17	10,1	-0,7	4,7		1	31	0,5	6,5	18	6	0	0	0
9301	2008	1	MONTEAGUDO	410	608.415	4.646.039	NAVARRA	14130W	415732	18	6	-6	1	12,2	0,7	6,4		1	31	3,5	7	17	3	0	0	0
9301	2008	2	MONTEAGUDO	410	608.415	4.646.039	NAVARRA	14130W	415732	19,5	27	-4	3	13,3	2	7,7		1	16	8	8,5	13	0	0	0	0
9301	2008	3	MONTEAGUDO	410	608.415	4.646.039	NAVARRA	14130W	415732	22	14	0	5	15,5	4,3	9,9		5	6	8,5	9	2	0	0	0	0
9301	2008	4	MONTEAGUDO	410	608.415	4.646.039	NAVARRA	14130W	415732	28	26	0	15	19,1	7,1	13,1		15	15	12	12	1	0	0	3	0
9301	2008	5	MONTEAGUDO	410	608.415	4.646.039	NAVARRA	14130W	415732	27,5	4	5	1	20,9	10	15,5				14	14	0	0	0	4	0

Código	Año	Mes	Nombre	Altitud	X	Y	Provincia	Longitud	Latitud	T máx.absoluta(ºC)	1er día de T máx	T mín.absoluta(ºC)	1er día de T mín	T máx.media(ºC)	T mín.media(ºC)	T media (ºC)	T media horaria(ºC)	1er día de helada	Último día de helada	T menor de máximas (ºC)	T mayor de mínimas (ºC)	Nº días T<=0º	Nº días T<=-5º	Nº días T>=20º	Nº días T>=25º	Nº días T>=30º
9301	2008	6	MONTEAGUDO	410	608.415	4.646.039	NAVARRA	14130W	415732	34	21	9,5	18	25,2	13,7	19,4				18,5	19	0	0	0	13	8
9301	2008	7	MONTEAGUDO	410	608.415	4.646.039	NAVARRA	14130W	415732	36	31	9	8	29,3	14,6	21,9				17,5	19	0	0	0	27	17
9301	2008	8	MONTEAGUDO	410	608.415	4.646.039	NAVARRA	14130W	415732	36	5	8,5	24	29,2	14,8	22				22,5	21	0	0	2	28	12
9301	2008	9	MONTEAGUDO	410	608.415	4.646.039	NAVARRA	14130W	415732	32	2	5	27	24,5	11,5	18				19	18	0	0	0	14	2
9301	2008	10	MONTEAGUDO	410	608.415	4.646.039	NAVARRA	14130W	415732	23,5	6	1	24	18,3	8,1	13,3				9,5	13	0	0	0	0	0
9301	2008	11	MONTEAGUDO	410	608.415	4.646.039	NAVARRA	14130W	415732	15,5	16	-2,5	28	11,9	4,6	8,3		27	30	6	10	4	0	0	0	0
9301	2008	12	MONTEAGUDO	410	608.415	4.646.039	NAVARRA	14130W	415732	14	7	-6	23	8,9	1,8	5,4		3	27	-1	7,5	10	3	0	0	0
9301	2009	1	MONTEAGUDO	410	608.415	4.646.039	NAVARRA	14130W	415732	18,5	23	-4,5	12	9	0,4	4,7		4	22	0,5	8,5	17	0	0	0	0
9301	2009	2	MONTEAGUDO	410	608.415	4.646.039	NAVARRA	14130W	415732	16	27	-3	15	11,7	2,1	6,9		15	27	6,5	9	9	0	0	0	0
9301	2009	3	MONTEAGUDO	410	608.415	4.646.039	NAVARRA	14130W	415732	23	20	0	10	16,2	3,7	10		10	10	9	9,5	1	0	0	0	0
9301	2009	4	MONTEAGUDO	410	608.415	4.646.039	NAVARRA	14130W	415732	26,5	24	2,5	4	16,6	6,1	11,4				9	9,5	0	0	0	1	0
9301	2009	5	MONTEAGUDO	410	608.415	4.646.039	NAVARRA	14130W	415732	30,5	30	5,5	16	24,4	10,9	17,7				15	16	0	0	0	18	2
9301	2009	6	MONTEAGUDO	410	608.415	4.646.039	NAVARRA	14130W	415732	36	13	10,5	1	28,7	14,8	21,8				23	20	0	0	1	21	12
9301	2009	7	MONTEAGUDO	410	608.415	4.646.039	NAVARRA	14130W	415732	38,5	22	11,5	11	31,4	15,7	23,5				22,5	23	0	0	2	29	22
9301	2009	8	MONTEAGUDO	410	608.415	4.646.039	NAVARRA	14130W	415732	36,5	17	10	30	31,2	16,2	23,7				22	20	0	0	1	30	21
9301	2009	9	MONTEAGUDO	410	608.415	4.646.039	NAVARRA	14130W	415732	32	1	8	17	25,2	12,5	18,9				17,5	17	0	0	0	17	2
9301	2009	10	MONTEAGUDO	410	608.415	4.646.039	NAVARRA	14130W	415732	30	6	0	19	21,8	9,4	15,6		19	19	16	16,5	1	0	0	5	1
9301	2009	11	MONTEAGUDO	410	608.415	4.646.039	NAVARRA	14130W	415732	24	1	0,5	25	15,4	6,6	11				9,5	12	0	0	0	0	0
9301	2009	12	MONTEAGUDO	410	608.415	4.646.039	NAVARRA	14130W	415732	18	24	-8,5	18	10,6	1,6	6,1		11	22	3	9,5	10	4	0	0	0
9301	2010	1	MONTEAGUDO	410	608.415	4.646.039	NAVARRA	14130W	415732	14,5	19	-3,5	28	8,7	1,9	5,3		7	28	3	7	9	0	0	0	0
9301	2010	2	MONTEAGUDO	410	608.415	4.646.039	NAVARRA	14130W	415732	20	27	-4	3	10,1	2	6,1		2	21	2	9	12	0	0	0	0
9301	2010	3	MONTEAGUDO	410	608.415	4.646.039	NAVARRA	14130W	415732	22	20	-3,5	15	13,9	3,2	8,6		8	17	4	11	7	0	0	0	0
9301	2010	4	MONTEAGUDO	410	608.415	4.646.039	NAVARRA	14130W	415732	28,5	27	1	5	19	7,3	13,2				10,5	12,5	0	0	0	5	0
9301	2010	5	MONTEAGUDO	410	608.415	4.646.039	NAVARRA	14130W	415732	29,5	25	2	7	20,3	8,5	14,4				8,5	17	0	0	0	10	0
9301	2010	6	MONTEAGUDO	410	608.415	4.646.039	NAVARRA	14130W	415732	32,5	5	6,5	15	25,8	13,2	19,5				18	19,5	0	0	0	16	12
9301	2010	7	MONTEAGUDO	410	608.415	4.646.039	NAVARRA	14130W	415732	37	13	12,5	18	31,1	17	24,1				23	23	0	0	3	30	21
9301	2010	8	MONTEAGUDO	410	608.415	4.646.039	NAVARRA	14130W	415732	40	26	9	16	29,2	15,5	22,4				23	21	0	0	2	27	14
9301	2010	9	MONTEAGUDO	410	608.415	4.646.039	NAVARRA	14130W	415732	34	6	5,5	29	25	12,2	18,6				17	18	0	0	0	15	3
9301	2010	10	MONTEAGUDO	410	608.415	4.646.039	NAVARRA	14130W	415732	26,5	2	1,5	22	19,3	7,7	13,5				12	17	0	0	0	4	0
9301	2010	11	MONTEAGUDO	410	608.415	4.646.039	NAVARRA	14130W	415732	21,5	4	-5,5	29	13,1	3,9	8,5		25	30	3	11	6	4	0	0	0
9301	2010	12	MONTEAGUDO	410	608.415	4.646.039	NAVARRA	14130W	415732	18	6	-6	17	9,2	0,2	4,7		2	29	3,5	10,5	19	3	0	0	0
9301	2011	1	MONTEAGUDO	410	608.415	4.646.039	NAVARRA	14130W	415732	17,5	6	-6,5	24	9,7	0,7	5,2		4	28	4	11	14	4	0	0	0
9301	2011	2	MONTEAGUDO	410	608.415	4.646.039	NAVARRA	14130W	415732	20,5	25	-2,5	10	13,4	2,9	8,1		5	13	7	10,5	9	0	0	0	0
9301	2011	3	MONTEAGUDO	410	608.415	4.646.039	NAVARRA	14130W	415732	22	31	0	4	13,8	4,7	9,3		4	7	6,5	10,5	2	0	0	0	0
9301	2011	4	MONTEAGUDO	410	608.415	4.646.039	NAVARRA	14130W	415732	30,5	9	3,8	16	21,2	8,8	15				16,8	13,2	0	0	0	5	1
9301	2011	5	MONTEAGUDO	410	608.415	4.646.039	NAVARRA	14130W	415732	32,5	25	7	16	24,3	11,2	17,8				16,2	15	0	0	0	15	2
9301	2011	6	MONTEAGUDO	410	608.415	4.646.039	NAVARRA	14130W	415732	36,6	26	8	11	26,7	13,6	20,2				16,5	20	0	0	1	18	9
9301	2011	7	MONTEAGUDO	410	608.415	4.646.039	NAVARRA	14130W	415732	33,5	11	10,5	8	27,7	14,4	21,1				21	19,5	0	0	0	24	11
9301	2011	8	MONTEAGUDO	410	608.415	4.646.039	NAVARRA	14130W	415732	37,5	17	9,5	10	31,6	15,5	23,5				23,6	19,5	0	0	0	29	24
9301	2011	9	MONTEAGUDO	410	608.415	4.646.039	NAVARRA	14130W	415732	36	10	9,4	20	28	13,3	20,6				18,5	19,8	0	0	0	27	8
9301	2011	10	MONTEAGUDO	410	608.415	4.646.039	NAVARRA	14130W	415732	29,9	11	2,7	22	21,7	8,3	15				15	13,2	0	0	0	10	0
9301	2011	11	MONTEAGUDO	410	608.415	4.646.039	NAVARRA	14130W	415732	18,8	1	0	27	14,7	7	10,9		27	28	5,6	14	2	0	0	0	0
9301	2011	12	MONTEAGUDO	410	608.415	4.646.039	NAVARRA	14130W	415732	17,5	16	-3,4	27	11,6	2,7	7,2		23	29	5,9	10,4	6	0	0	0	0
9301	2012	1	MONTEAGUDO	410	608.415	4.646.039	NAVARRA	14130W	415732	15,3	1	-4,5	11	10,4	0,9	5,7		5	31	1	9,8	16	0	0	0	0
9301	2012	2	MONTEAGUDO	410	608.415	4.646.039	NAVARRA	14130W	415732	19,2	25	-6,2	22	10	-0,2	4,9		2	29	1,5	8,6	17	1	0	0	0
9301	2012	3	MONTEAGUDO	410	608.415	4.646.039	NAVARRA	14130W	415732	24,4	14	0	1	17,5	3,7	10,6		1	22	7,5	7	3	0	0	0	0

Código	Año	Mes	Nombre	Altitud	X	Y	Provincia	Longitud	Latitud	T máx.absoluta(ºC)	1er día de T máx	T mín.absoluta(ºC)	1er día de T mín	T máx.media(ºC)	T mín.media(ºC)	T media (ºC)	T media horaria(ºC)	1er día de helada	Último día de helada	T menor de máximas (ºC)	T mayor de mínimas (ºC)	Nº días T<=0º	Nº días T<=-5º	Nº días T>=20º	Nº días T>=25º	Nº días T>=30º
9301	2012	4	MONTEAGUDO	410	608.415	4.646.039	NAVARRA	14130W	415732	23	25	2,6	17	16,2	6,1	11,2				10	9,5	0	0	0	0	0
9301	2012	5	MONTEAGUDO	410	608.415	4.646.039	NAVARRA	14130W	415732	32	31	5,5	2	24,5	10,8	17,6				14,3	15,8	0	0	0	15	5
9301	2012	6	MONTEAGUDO	410	608.415	4.646.039	NAVARRA	14130W	415732	38	28	8,5	9	29,8	14,4	22,1				20,8	19,5	0	0	0	23	16
9301	2012	7	MONTEAGUDO	410	608.415	4.646.039	NAVARRA	14130W	415732	36,5	18	9	2	29,7	14,9	22,3				20,8	20,4	0	0	1	28	17
9301	2012	8	MONTEAGUDO	410	608.415	4.646.039	NAVARRA	14130W	415732	39,5	11	12	6	32,1	16,3	24,2				21	21,5	0	0	3	29	23
9301	2012	9	MONTEAGUDO	410	608.415	4.646.039	NAVARRA	14130W	415732	31,5	7	7	27	25,7	13,7	19,7				16,5	18	0	0	0	17	8
9301	2012	10	MONTEAGUDO	410	608.415	4.646.039	NAVARRA	14130W	415732	27,5	8	0	30	19,9	9,6	14,7		30	30	9,5	15,5	1	0	0	5	0
9301	2012	11	MONTEAGUDO	410	608.415	4.646.039	NAVARRA	14130W	415732	19	2	0,5	13	13,1	5,3	9,2				7	11	0	0	0	0	0
9301	2012	12	MONTEAGUDO	410	608.415	4.646.039	NAVARRA	14130W	415732	17	16	-3,5	12	12,2	2,3	7,3		10	31	5,5	10,5	8	0	0	0	0
9301	2013	1	MONTEAGUDO	410	608.415	4.646.039	NAVARRA	14130W	415732	18,5	5	-3	9	12,1	1,8	7		4	10	8	5,5	6	0	0	0	0
9301	2013	2	MONTEAGUDO	410	608.415	4.646.039	NAVARRA	14130W	415732	16,5	1	-3	17	9,8	2,2	6		16	28	3	7	8	0	0	0	0
9301	2013	3	MONTEAGUDO	410	608.415	4.646.039	NAVARRA	14130W	415732	19,5	7	0,5	1	14,6	5,4	10				5	12,5	0	0	0	0	0
9301	2013	4	MONTEAGUDO	410	608.415	4.646.039	NAVARRA	14130W	415732	27,5	17	1,5	6	18	6,6	12,3				11	11,5	0	0	0	2	0
9301	2013	5	MONTEAGUDO	410	608.415	4.646.039	NAVARRA	14130W	415732	23,5	6	1	26	17,3	7,2	12,3				12	15,5	0	0	0	0	0
9301	2013	6	MONTEAGUDO	410	608.415	4.646.039	NAVARRA	14130W	415732	32	16	7	4	24,2	12,3	18,3				17	15	0	0	0	14	3
9301	2013	7	MONTEAGUDO	410	608.415	4.646.039	NAVARRA	14130W	415732	35	31	13,5	30	31,7	16,7	24,2				27,5	19,5	0	0	0	31	27
9301	2013	8	MONTEAGUDO	410	608.415	4.646.039	NAVARRA	14130W	415732	36,5	1	11	9	29,1	15,6	22,4				23,5	19	0	0	0	30	13
9301	2013	9	MONTEAGUDO	410	608.415	4.646.039	NAVARRA	14130W	415732	30	26	7,5	16	25,7	12,5	19,1				20	17,5	0	0	0	21	1
9301	2013	10	MONTEAGUDO	410	608.415	4.646.039	NAVARRA	14130W	415732	28,5	18	3	12	21,6	10,9	16,3				14,5	18	0	0	0	7	0
9301	2013	11	MONTEAGUDO	410	608.415	4.646.039	NAVARRA	14130W	415732	23	2	-4	28	13,3	6,3	9,8		16	29	6,5	13	3	0	0	0	0
9301	2013	12	MONTEAGUDO	410	608.415	4.646.039	NAVARRA	14130W	415732	17	27	-4	9	10	0	5		2	31	2,5	7	20	0	0	0	0
9301	2014	1	MONTEAGUDO	410	608.415	4.646.039	NAVARRA	14130W	415732	16,5	3	0,5	10	11,8	4,5	8,1				6	10,5	0	0	0	0	0
9301	2014	2	MONTEAGUDO	410	608.415	4.646.039	NAVARRA	14130W	415732	20	14	-2	22	13	2,8	7,9		2	27	9	10	8	0	0	0	0
9301	2014	3	MONTEAGUDO	410	608.415	4.646.039	NAVARRA	14130W	415732	24	17	-1	24	17,2	4,1	10,6		24	24	9	10	1	0	0	0	0
9301	2014	4	MONTEAGUDO	410	608.415	4.646.039	NAVARRA	14130W	415732	27	7	6	1	21,1	8,8	14,9				13	13	0	0	0	8	0
9301	2014	5	MONTEAGUDO	410	608.415	4.646.039	NAVARRA	14130W	415732	28	10	5	5	21,5	9,3	15,4				18	14	0	0	0	5	0
9301	2014	6	MONTEAGUDO	410	608.415	4.646.039	NAVARRA	14130W	415732	33	7	8	5	27,5	13,4	20,5				18	19	0	0	0	23	11
9301	2014	8	MONTEAGUDO	410	608.415	4.646.039	NAVARRA	14130W	415732	36	10	10	17	28,3	16	22,1				20	20	0	0	2	27	12
9301	2014	9	MONTEAGUDO	410	608.415	4.646.039	NAVARRA	14130W	415732	33	3	10	26	27,3	16,1	21,7				21	20	0	0	2	21	12
9301	2014	10	MONTEAGUDO	410	608.415	4.646.039	NAVARRA	14130W	415732	28	8	10	6	23,4	13,4	18,4				18	20	0	0	1	16	0
9301	2014	11	MONTEAGUDO	410	608.415	4.646.039	NAVARRA	14130W	415732	19	14	2,5	18	14,9	8,9	11,9				12	14	0	0	0	0	0
9301	2014	12	MONTEAGUDO	410	608.415	4.646.039	NAVARRA	14130W	415732	14,5	17	-0,5	23	10,6	5,5	8,1		22	24	2	12,5	3	0	0	0	0
9301	2015	1	MONTEAGUDO	410	608.415	4.646.039	NAVARRA	14130W	415732	17	10	-2	2	10,8	2,2	6,5		2	24	5	7	7	0	0	0	0
9301	2015	2	MONTEAGUDO	410	608.415	4.646.039	NAVARRA	14130W	415732	16	23	-3	8	10,1	3,2	6,6		6	19	2	11	7	0	0	0	0
9301	2015	3	MONTEAGUDO	410	608.415	4.646.039	NAVARRA	14130W	415732	23	7	0	17	16,1	5	10,5		17	17	9	10	1	0	0	0	0
9301	2015	4	MONTEAGUDO	410	608.415	4.646.039	NAVARRA	14130W	415732	25,5	14	2	2	19,5	6,6	13,1				15	13	0	0	0	2	0
9301	2015	5	MONTEAGUDO	410	608.415	4.646.039	NAVARRA	14130W	415732	32,5	13	7	6	23,7	11,3	17,5				15	18	0	0	0	13	4
9301	2015	6	MONTEAGUDO	410	608.415	4.646.039	NAVARRA	14130W	415732	38	30	10	15	28,9	14,4	21,7				19	19	0	0	0	22	15
9301	2015	7	MONTEAGUDO	410	608.415	4.646.039	NAVARRA	14130W	415732	40	7	12	26	32,6	18	25,3				21	22	0	0	6	28	25
9301	2015	8	MONTEAGUDO	410	608.415	4.646.039	NAVARRA	14130W	415732	35	5	11	19	29,5	16,3	22,9				21	21	0	0	4	28	18
9301	2015	9	MONTEAGUDO	410	608.415	4.646.039	NAVARRA	14130W	415732	28	21	6	18	24,1	11,5	17,8				19	17	0	0	0	11	0
9301	2015	10	MONTEAGUDO	410	608.415	4.646.039	NAVARRA	14130W	415732	27	5	2	16	20	9,8	14,9				16	15	0	0	0	3	0
9301	2015	11	MONTEAGUDO	410	608.415	4.646.039	NAVARRA	14130W	415732	21	6	0	30	15	6,9	11		30	30	8	11	1	0	0	0	0
9301	2015	12	MONTEAGUDO	410	608.415	4.646.039	NAVARRA	14130W	415732	15	2	-1,5	1	10,9	2,4	6,6		1	28	6	7	6	0	0	0	0
9301	2016	1	MONTEAGUDO	410	608.415	4.646.039	NAVARRA	14130W	415732	20	7	-1,5	17	11,8	4,2	8,1		13	22	7,5	14	6	0	0	0	0
9301	2016	2	MONTEAGUDO	410	608.415	4.646.039	NAVARRA	14130W	415732	17	8	-3	17	12,5	3,4	8		5	21	7	11	7	0	0	0	0

Código	Año	Mes	Nombre	Altitud	X	Y	Provincia	Longitud	Latitud	T máx.absoluta(ºC)	1er día de T máx	T mín.absoluta(ºC)	1er día de T mín	T máx.media(ºC)	T mín.media(ºC)	T media (ºC)	T media horaria(ºC)	1er día de helada	Último día de helada	T menor de máximas (ºC)	T mayor de mínimas (ºC)	Nº días T<=0º	Nº días T<=-5º	Nº días T>=20º	Nº días T>=25º	Nº días T>=30º
9301	2016	3	MONTEAGUDO	410	608.415	4.646.039	NAVARRA	14130W	415732	24	30	-1	15	13,5	4,2	8,9		15	17	8	9	2	0	0	0	0
9301	2016	4	MONTEAGUDO	410	608.415	4.646.039	NAVARRA	14130W	415732	24	15	2	2	17,5	6,8	12,2				12	12	0	0	0	0	0
9301	2016	5	MONTEAGUDO	410	608.415	4.646.039	NAVARRA	14130W	415732	30	27	5	4	21,8	9,9	15,9				14	14	0	0	0	9	1
9301	2016	6	MONTEAGUDO	410	608.415	4.646.039	NAVARRA	14130W	415732	35,5	23	6	1	27,7	13,2	20,5				19	18	0	0	0	22	12
9301	2016	7	MONTEAGUDO	410	608.415	4.646.039	NAVARRA	14130W	415732	39	30	11	15	30,5	16,7	23,6				22	20	0	0	3	27	19
9301	2016	8	MONTEAGUDO	410	608.415	4.646.039	NAVARRA	14130W	415732	35,5	3	10	12	30,5	15,2	22,9				24,5	18	0	0	0	30	19
9301	2016	9	MONTEAGUDO	410	608.415	4.646.039	NAVARRA	14130W	415732	35,5	6	9	14	27,1	13,7	20,4				18	20,5	0	0	1	20	9
9301	2016	10	MONTEAGUDO	410	608.415	4.646.039	NAVARRA	14130W	415732	27	4	4	11	20,4	9	14,7				13	13	0	0	0	3	0
9301	2016	11	MONTEAGUDO	410	608.415	4.646.039	NAVARRA	14130W	415732	21	2	0	25	13,6	5	9,3		25	25	8,5	11,5	1	0	0	0	0
9301	2016	12	MONTEAGUDO	410	608.415	4.646.039	NAVARRA	14130W	415732	14,5	6	-3,5	30	9,5	2	5,8		12	31	2	9	8	0	0	0	0
9301	2017	1	MONTEAGUDO	410	608.415	4.646.039	NAVARRA	14130W	415732	15,5	11	-6,5	19	9,7	0,6	5,2		1	26	0,5	8	14	2	0	0	0
9301	2017	2	MONTEAGUDO	410	608.415	4.646.039	NAVARRA	14130W	415732	18,3	25	0	25	13,7	4	8,9		25	25	8,7	10,5	1	0	0	0	0
9301	2017	3	MONTEAGUDO	410	608.415	4.646.039	NAVARRA	14130W	415732	26,5	10	1	1	18	5,1	11,6				9	8,5	0	0	0	1	0
9301	2017	4	MONTEAGUDO	410	608.415	4.646.039	NAVARRA	14130W	415732	26,5	13	1	29	20,2	5,9	13				11	9	0	0	0	5	0
9301	2017	5	MONTEAGUDO	410	608.415	4.646.039	NAVARRA	14130W	415732	34	26	1	1	25,1	11	18,1				15	17,5	0	0	0	16	4
9301	2017	6	MONTEAGUDO	410	608.415	4.646.039	NAVARRA	14130W	415732	37	22	10	30	29,7	15,9	22,8				15,5	20	0	0	2	24	17
9301	2017	7	MONTEAGUDO	410	608.415	4.646.039	NAVARRA	14130W	415732	36	29	10	1	30,6	16,1	23,4				19,5	20,5	0	0	3	29	21
9301	2017	8	MONTEAGUDO	410	608.415	4.646.039	NAVARRA	14130W	415732	37	3	10	12	29,9	15,8	22,9				21	19,5	0	0	0	26	18
9301	2017	9	MONTEAGUDO	410	608.415	4.646.039	NAVARRA	14130W	415732	30	5	5,5	17	24,1	11,5	17,8				19	17,5	0	0	0	14	1
9301	2017	10	MONTEAGUDO	410	608.415	4.646.039	NAVARRA	14130W	415732	29	5	2,5	31	23	9,8	16,4				17	15,5	0	0	0	10	0
9301	2017	11	MONTEAGUDO	410	608.415	4.646.039	NAVARRA	14130W	415732	21,5	23	-3	28	15,2	4,4	9,8		15	30	9	10,5	9	0	0	0	0
9301	2017	12	MONTEAGUDO	410	608.415	4.646.039	NAVARRA	14130W	415732	18	30	-4	6	11	3,1	7,1		5	25	1	9	8	0	0	0	0
9301	2018	1	MONTEAGUDO	410	608.415	4.646.039	NAVARRA	14130W	415732	18	4	-2	8	11,9	3,1	7,5		6	31	4	14	10	0	0	0	0
9301	2018	2	MONTEAGUDO	410	608.415	4.646.039	NAVARRA	14130W	415732	18,5	15	-4	27	9,3	2,9	6,2		9	28	4	9,5	6	0	0	0	0
9301	2018	3	MONTEAGUDO	410	608.415	4.646.039	NAVARRA	14130W	415732	19	27	0	23	13,6	5,6	9,7		23	23	8	12	1	0	0	0	0
9301	2018	4	MONTEAGUDO	410	608.415	4.646.039	NAVARRA	14130W	415732	24	24	0	1	17,8	7,7	12,7		1	1	9	11	1	0	0	0	0
9301	2018	5	MONTEAGUDO	410	608.415	4.646.039	NAVARRA	14130W	415732	26	7	3	2	20,9	10,5	15,7				13	14	0	0	0	3	0
9301	2018	6	MONTEAGUDO	410	608.415	4.646.039	NAVARRA	14130W	415732	34	21	10	6	26,3	14,5	20,4				20	20	0	0	1	17	11
9301	2018	7	MONTEAGUDO	410	608.415	4.646.039	NAVARRA	14130W	415732	36	26	14	19	31	17	24				24	21	0	0	2	30	23
9301	2018	8	MONTEAGUDO	410	608.415	4.646.039	NAVARRA	14130W	415732	36,5	3	12	19	30,7	16,7	23,7				25	21	0	0	3	31	17
9301	2018	9	MONTEAGUDO	410	608.415	4.646.039	NAVARRA	14130W	415732	32	20	8,5	25	27,7	13,8	20,8				23	18	0	0	0	27	5
9301	2018	10	MONTEAGUDO	410	608.415	4.646.039	NAVARRA	14130W	415732	27	12	2,5	30	19,8	8,5	14,2				8,5	15	0	0	0	4	0
9301	2018	11	MONTEAGUDO	410	608.415	4.646.039	NAVARRA	14130W	415732	20	11	0	4	14,2	6,3	10,3		4	29	8	11,5	2	0	0	0	0
9301	2018	12	MONTEAGUDO	410	608.415	4.646.039	NAVARRA	14130W	415732	17,5	24	-1	20	12,4	3	7,7		18	31	5	8	5	0	0	0	0
9301	2019	1	MONTEAGUDO	410	608.415	4.646.039	NAVARRA	14130W	415732	17	5	-4	4	11	1,8	6,4		3	22	4	6	10	0	0	0	0
9301	2019	2	MONTEAGUDO	410	608.415	4.646.039	NAVARRA	14130W	415732	21	23	-2	17	14,7	1,4	8		4	23	7	6	15	0	0	0	0
9301	2019	3	MONTEAGUDO	410	608.415	4.646.039	NAVARRA	14130W	415732	24	16	0	12	17,2	3,7	10,5		12	22	11	9	4	0	0	0	0
9301	2019	4	MONTEAGUDO	410	608.415	4.646.039	NAVARRA	14130W	415732	24	14	2	4	17,8	7	12,4				10	10	0	0	0	0	0
9301	2019	5	MONTEAGUDO	410	608.415	4.646.039	NAVARRA	14130W	415732	29,5	31	2,5	6	21	9,8	15,4				13	15	0	0	0	7	0
9301	2019	6	MONTEAGUDO	410	608.415	4.646.039	NAVARRA	14130W	415732	41	29	6,5	12	29,4	14,6	22				17,5	23,5	0	0	2	22	14
9301	2019	7	MONTEAGUDO	410	608.415	4.646.039	NAVARRA	14130W	415732	38	23	14	31	31,6	18,3	24,9				21	22	0	0	6	29	22
9301	2019	8	MONTEAGUDO	410	608.415	4.646.039	NAVARRA	14130W	415732	37,3	9	12,5	14	30,4	17	23,7				23	25	0	0	3	27	18
9301	2019	9	MONTEAGUDO	410	608.415	4.646.039	NAVARRA	14130W	415732	28,5	3	8	9	24,9	13,9	19,4				21	18	0	0	0	16	0
9301	2019	10	MONTEAGUDO	410	608.415	4.646.039	NAVARRA	14130W	415732	27	8	6	22	20,8	11,2	16				9	17	0	0	0	5	0
9301	2019	11	MONTEAGUDO	410	608.415	4.646.039	NAVARRA	14130W	415732	20	1	0	16	12,5	6,8	9,6		16	20	8	15	2	0	0	0	0
9301	2019	12	MONTEAGUDO	410	608.415	4.646.039	NAVARRA	14130W	415732	18	13	-3	29	11,9	4,7	8,3		27	30	2	12	4	0	0	0	0

Código	Año	Mes	Nombre	Altitud	X	Y	Provincia	Longitud	Latitud	T máx.absoluta(ºC)	1er día de T máx	T mín.absoluta(ºC)	1er día de T mín	T máx.media(ºC)	T mín.media(ºC)	T media (ºC)	T media horaria(ºC)	1er día de helada	Último día de helada	T menor de máximas (ºC)	T mayor de mínimas (ºC)	Nº días T<=0º	Nº días T<=-5º	Nº días T>=20º	Nº días T>=25º	Nº días T>=30º
9301	2020	1	MONTEAGUDO	410	608.415	4.646.039	NAVARRA	14130W	415732	17	31	-4	14	8,9	1,6	5,2		1	18	0	10	13	0	0	0	0
9301	2020	2	MONTEAGUDO	410	608.415	4.646.039	NAVARRA	14130W	415732	20	22	-2	20	15,3	4,5	9,9		6	20	8	10	2	0	0	0	0
9301	2020	3	MONTEAGUDO	410	608.415	4.646.039	NAVARRA	14130W	415732	21,5	11	1	8	14,1	5,9	10				5	14	0	0	0	0	0
9301	2020	4	MONTEAGUDO	410	608.415	4.646.039	NAVARRA	14130W	415732	21	25	3,5	4	16,9	9,7	13,3				9	13	0	0	0	0	0
9301	2020	5	MONTEAGUDO	410	608.415	4.646.039	NAVARRA	14130W	415732	31	22	9	18	23,5	12,7	18,1				14	18	0	0	0	16	1
9301	2020	6	MONTEAGUDO	410	608.415	4.646.039	NAVARRA	14130W	415732	33	23	10	8	24,4	14,8	19,6				14,5	22	0	0	1	13	4
9301	2020	7	MONTEAGUDO	410	608.415	4.646.039	NAVARRA	14130W	415732	40	31	13	4	30,8	17,6	24,3				21	21	0	0	5	27	18
9301	2020	8	MONTEAGUDO	410	608.415	4.646.039	NAVARRA	14130W	415732	39	7	11	31	30,1	16,7	23,4				19	20	0	0	3	28	17
9301	2020	9	MONTEAGUDO	410	608.415	4.646.039	NAVARRA	14130W	415732	31	4	5	29	24,4	13,8	19,1				15	20	0	0	1	15	5
9301	2020	10	MONTEAGUDO	410	608.415	4.646.039	NAVARRA	14130W	415732	23	1	2	17	18,1	8,9	13,5				13	16	0	0	0	0	0
9301	2020	11	MONTEAGUDO	410	608.415	4.646.039	NAVARRA	14130W	415732	21	1	-3	22	14,5	5,6	10		22	25	9	12	4	0	0	0	0
9301	2020	12	MONTEAGUDO	410	608.415	4.646.039	NAVARRA	14130W	415732	15	10	0	28	9,9	3,2	6,5		28	31	6	7	2	0	0	0	0
9301	2021	1	MONTEAGUDO	410	608.415	4.646.039	NAVARRA	14130W	415732	20	29	-5	6	9,7	1,8	5,8		4	20	0	10	14	2	0	0	0
9301	2021	2	MONTEAGUDO	410	608.415	4.646.039	NAVARRA	14130W	415732	21	19	2	14	14,8	5,4	10,1				8	9	0	0	0	0	0
9301	2021	3	MONTEAGUDO	410	608.415	4.646.039	NAVARRA	14130W	415732	23	31	-1	10	15,4	4,7	10		10	11	8	9	2	0	0	0	0
9301	2021	4	MONTEAGUDO	410	608.415	4.646.039	NAVARRA	14130W	415732	23	2	1	5	17,2	6,9	12				12	12	0	0	0	0	0
9301	2021	5	MONTEAGUDO	410	608.415	4.646.039	NAVARRA	14130W	415732	30	8	6	2	22,7	10,7	16,7				15	17	0	0	0	11	2
9301	2021	6	MONTEAGUDO	410	608.415	4.646.039	NAVARRA	14130W	415732	34	14	10	5	27,1	14,4	20,7				18	20	0	0	1	23	9
9301	2021	7	MONTEAGUDO	410	608.415	4.646.039	NAVARRA	14130W	415732	37	5	12	7	29,6	15,9	22,7				20	21	0	0	2	26	18
9301	2021	8	MONTEAGUDO	410	608.415	4.646.039	NAVARRA	14130W	415732	39	12	11	2	30,6	15,6	23,1				25	20	0	0	1	31	18
9301	2021	9	MONTEAGUDO	410	608.415	4.646.039	NAVARRA	14130W	415732	31	6	10	19	26	14,5	20,3				18	21	0	0	1	21	5
9301	2021	10	MONTEAGUDO	410	608.415	4.646.039	NAVARRA	14130W	415732	27	2	2	24	21,2	8,4	14,8				15	19	0	0	0	1	0
9301	2021	11	MONTEAGUDO	410	608.415	4.646.039	NAVARRA	14130W	415732	18	2	1,4	20	12,5	5,5	9				7,2	11,8	0	0	0	0	0
9301	2021	12	MONTEAGUDO	410	608.415	4.646.039	NAVARRA	14130W	415732	16,9	27	0	15	9,9	3,4	6,7		15	15	1,4	10,1	1	0	0	0	0
9301	2022	1	MONTEAGUDO	410	608.415	4.646.039	NAVARRA	14130W	415732	18,4	4	-4,5	15	11,2	0	5,6		13	30	7	10	16	0	0	0	0
9301	2022	2	MONTEAGUDO	410	608.415	4.646.039	NAVARRA	14130W	415732	20,9	2	-2,4	6	14,7	2,5	8,6		2	26	10,6	9,6	7	0	0	0	0
9301	2022	3	MONTEAGUDO	410	608.415	4.646.039	NAVARRA	14130W	415732	18	1	0	9	13,3	5,6	9,5		9	9	8,3	9,4	1	0	0	0	0
9301	2022	4	MONTEAGUDO	410	608.415	4.646.039	NAVARRA	14130W	415732	24,3	15	-2	5	17,7	6,4	12,1		4	6	8	12,3	3	0	0	0	0
9301	2022	5	MONTEAGUDO	410	608.415	4.646.039	NAVARRA	14130W	415732	33,9	21	8,5	9	26,1	12,2	19,2				16,1	18,1	0	0	0	20	10
9301	2022	6	MONTEAGUDO	410	608.415	4.646.039	NAVARRA	14130W	415732	39,4	17	11,5	28	31,6	15,8	23,8				21	21,5	0	0	3	27	18
9301	2022	7	MONTEAGUDO	410	608.415	4.646.039	NAVARRA	14130W	415732	39,8	16	8,9	1	32,2	16,9	24,1				21	21,4	0	0	2	25	18
9301	2022	8	MONTEAGUDO	410	608.415	4.646.039	NAVARRA	14130W	415732	38,3	12	12,4	20	32,5	17,3	24,9				24,4	20,4	0	0	1	30	25
9301	2022	9	MONTEAGUDO	410	608.415	4.646.039	NAVARRA	14130W	415732	33,8	1	7,3	21	26,8	13,4	19,9				18,5	21,2	0	0	2	21	8
9302C	1986	8	TUDELA (AYUNTAMIENTO)	295	615.063	4.656.880	NAVARRA	13634W	420320	36,5	18	9	29	30,4	16,1	23,3				21	22	0	0	4	25	19
9302C	1986	9	TUDELA (AYUNTAMIENTO)	295	615.063	4.656.880	NAVARRA	13634W	420320	32,5	4	7,5	1	26,3	14,9	20,7				16,5	19,5	0	0	0	18	9
9302C	1986	10	TUDELA (AYUNTAMIENTO)	295	615.063	4.656.880	NAVARRA	13634W	420320	28	8	3,5	24	21,7	10,3	16				13	16,5	0	0	0	9	0
9302C	1986	11	TUDELA (AYUNTAMIENTO)	295	615.063	4.656.880	NAVARRA	13634W	420320	18	1	-1	28	14,9	5,1	10		8	29	10	11	3	0	0	0	0
9302C	1986	12	TUDELA (AYUNTAMIENTO)	295	615.063	4.656.880	NAVARRA	13634W	420320	15	12	-1,5	11	9,4	2,1	5,8		1	31	2,5	7,5	5	0	0	0	0
9302C	1987	1	TUDELA (AYUNTAMIENTO)	295	615.063	4.656.880	NAVARRA	13634W	420320	16,5	2	-7	22	8,1	0,7	4,4		8	27	0,5	9,5	15	2	0	0	0
9302C	1987	2	TUDELA (AYUNTAMIENTO)	295	615.063	4.656.880	NAVARRA	13634W	420320	20,5	9	-6	19	12,2	2,7	7,5		19	24	3,5	8	4	1	0	0	0
9302C	1987	3	TUDELA (AYUNTAMIENTO)	295	615.063	4.656.880	NAVARRA	13634W	420320	22	2	-1	22	15,6	4	9,8		15	22	5	8	3	0	0	0	0
9302C	1987	4	TUDELA (AYUNTAMIENTO)	295	615.063	4.656.880	NAVARRA	13634W	420320	27	28	0	1	19,3	9,6	14,5		1	1	9,5	17	1	0	0	5	0
9302C	1987	5	TUDELA (AYUNTAMIENTO)	295	615.063	4.656.880	NAVARRA	13634W	420320	31	31	6	5	20,5	10,5	15,5				10,5	15,5	0	0	0	5	1
9302C	1987	6	TUDELA (AYUNTAMIENTO)	295	615.063	4.656.880	NAVARRA	13634W	420320	35	27	7,5	20	29	12,9	20,9				19,5	21,5	0	0	1	26	16
9302C	1987	7	TUDELA (AYUNTAMIENTO)	295	615.063	4.656.880	NAVARRA	13634W	420320	34,5	11	12,5	21	29,9	18	24				21,5	21,6	0	0	6	22	14
9302C	1987	8	TUDELA (AYUNTAMIENTO)	295	615.063	4.656.880	NAVARRA	13634W	420320	41	16	11,5	26	33,1	16,6	24,8				25,5	23,5	0	0	6	31	23

Código	Año	Mes	Nombre	Altitud	X	Y	Provincia	Longitud	Latitud	T máx.absoluta(ºC)	1er día de T máx	T mín.absoluta(ºC)	1er día de T mín	T máx.media(ºC)	T mín.media(ºC)	T media (ºC)	T media horaria(ºC)	1er día de helada	Último día de helada	T menor de máximas (ºC)	T mayor de mínimas (ºC)	Nº días T<=0º	Nº días T<=-5º	Nº días T>=20º	Nº días T>=25º	Nº días T>=30º
9302C	1987	9	TUDELA (AYUNTAMIENTO)	295	615.063	4.656.880	NAVARRA	13634W	420320	37	17	8,5	16	31,3	13	22,2				24	18	0	0	0	29	21
9302C	1987	10	TUDELA (AYUNTAMIENTO)	295	615.063	4.656.880	NAVARRA	13634W	420320	26	1	5	22	20,3	10,8	15,6				14	15	0	0	0	1	0
9302C	1987	11	TUDELA (AYUNTAMIENTO)	295	615.063	4.656.880	NAVARRA	13634W	420320	20	1	0,5	19	14,3	4,4	9,4				9	10	0	0	0	0	0
9302C	1987	12	TUDELA (AYUNTAMIENTO)	295	615.063	4.656.880	NAVARRA	13634W	420320	15	14	-4	2	10,3	2,7	6,5		1	31	1	7	7	0	0	0	0
9302C	1988	6	TUDELA (AYUNTAMIENTO)	295	615.063	4.656.880	NAVARRA	13634W	420320	30,5	21	9,5	7	23,2	13,6	18,4				17,5	18	0	0	0	10	2
9302C	1988	7	TUDELA (AYUNTAMIENTO)	295	615.063	4.656.880	NAVARRA	13634W	420320	36,5	26	12	2	28,6	15,9	22,2				20,5	21,5	0	0	3	25	15
9302C	1988	9	TUDELA (AYUNTAMIENTO)	295	615.063	4.656.880	NAVARRA	13634W	420320	39	7	8	30	26,2	13,7	20				18	19,5	0	0	0	18	5
9302C	1988	10	TUDELA (AYUNTAMIENTO)	295	615.063	4.656.880	NAVARRA	13634W	420320	26,5	4	5	21	20,5	9,6	14,9				12	17	0	0	0	3	0
9302C	1988	11	TUDELA (AYUNTAMIENTO)	295	615.063	4.656.880	NAVARRA	13634W	420320	20	9	-5	23	13,8	5,7	9,8		22	29	5	13,5	8	2	0	0	0
9302C	1988	12	TUDELA (AYUNTAMIENTO)	295	615.063	4.656.880	NAVARRA	13634W	420320	15	5	-2	25	9,5	3	6,3		22	31	0	7,5	10	0	0	0	0
9302C	1989	11	TUDELA (AYUNTAMIENTO)	295	615.063	4.656.880	NAVARRA	13634W	420320	24,9	1	2,7	10	15,3	8,7	12				9,4	11,5	0	0	0	0	0
9302C	1989	12	TUDELA (AYUNTAMIENTO)	295	615.063	4.656.880	NAVARRA	13634W	420320	20,8	14	0,5	25	12,7	7	9,9				5	15,5	0	0	0	0	0
9302C	1990	1	TUDELA (AYUNTAMIENTO)	295	615.063	4.656.880	NAVARRA	13634W	420320	17,7	25	-3,7	23	10	1,3	5,7		10	29	3,4	7,1	12	0	0	0	0
9302C	1990	2	TUDELA (AYUNTAMIENTO)	295	615.063	4.656.880	NAVARRA	13634W	420320	26,6	23	1,3	1	17,4	5,7	11,6				12	11,1	0	0	0	1	0
9302C	1990	3	TUDELA (AYUNTAMIENTO)	295	615.063	4.656.880	NAVARRA	13634W	420320	26,9	22	-2,8	4	17,1	5,2	11,2		4	7	10,7	12,9	3	0	0	2	0
9302C	1990	4	TUDELA (AYUNTAMIENTO)	295	615.063	4.656.880	NAVARRA	13634W	420320	23,8	29	2,6	4	16,1	6,5	11,3				10,9	12,6	0	0	0	0	0
9302C	1990	5	TUDELA (AYUNTAMIENTO)	295	615.063	4.656.880	NAVARRA	13634W	420320	30,2	15	7	3	25,2	13,3	19,3				21,6	17,7	0	0	0	17	1
9302C	1990	6	TUDELA (AYUNTAMIENTO)	295	615.063	4.656.880	NAVARRA	13634W	420320	35	24	10	7	27,9	15,2	21,6				17,5	20,5	0	0	1	22	11
9302C	1990	7	TUDELA (AYUNTAMIENTO)	295	615.063	4.656.880	NAVARRA	13634W	420320	38,6	22	12,5	4	32,8	17,6	25,3				23,6	21,7	0	0	6	30	25
9302C	1990	8	TUDELA (AYUNTAMIENTO)	295	615.063	4.656.880	NAVARRA	13634W	420320	38,5	4	11,6	31	31,4	18,1	24,8				23,8	22,2	0	0	6	30	23
9302C	1990	9	TUDELA (AYUNTAMIENTO)	295	615.063	4.656.880	NAVARRA	13634W	420320	33,4	11	12,8	1	27,7	16,2	22				19,2	19,6	0	0	0	24	7
9302C	1990	10	TUDELA (AYUNTAMIENTO)	295	615.063	4.656.880	NAVARRA	13634W	420320	27,2	2	6	27	21	11,7	16,3				13	18	0	0	0	4	0
9302C	1990	11	TUDELA (AYUNTAMIENTO)	295	615.063	4.656.880	NAVARRA	13634W	420320	21,5	17	0	23	14	5,9	10		23	23	8	14	1	0	0	0	0
9302C	1990	12	TUDELA (AYUNTAMIENTO)	295	615.063	4.656.880	NAVARRA	13634W	420320	17	29	-5	7	7,9	0,9	4,4		3	24	0	7,5	15	1	0	0	0
9302C	1991	1	TUDELA (AYUNTAMIENTO)	295	615.063	4.656.880	NAVARRA	13634W	420320	16,5	9	-5	16	9,9	0,2	5,1		3	30	4	7	15	2	0	0	0
9302C	1991	2	TUDELA (AYUNTAMIENTO)	295	615.063	4.656.880	NAVARRA	13634W	420320	18	24	-2,5	15	11,8	1,8	6,8		1	20	4,5	6	9	0	0	0	0
9302C	1991	3	TUDELA (AYUNTAMIENTO)	295	615.063	4.656.880	NAVARRA	13634W	420320	23	20	3	1	16,5	6,8	11,7				11	12	0	0	0	0	0
9302C	1991	4	TUDELA (AYUNTAMIENTO)	295	615.063	4.656.880	NAVARRA	13634W	420320	23,5	30	0,5	4	16,3	5,1	10,7				8,5	9	0	0	0	0	0
9302C	1991	5	TUDELA (AYUNTAMIENTO)	295	615.063	4.656.880	NAVARRA	13634W	420320	29,5	27	5	6	19,8	9,4	14,6				11,5	15	0	0	0	8	0
9302C	1991	6	TUDELA (AYUNTAMIENTO)	295	615.063	4.656.880	NAVARRA	13634W	420320	37,5	25	8	19	27,2	13,2	20,3				18	20	0	0	1	19	12
9302C	1991	7	TUDELA (AYUNTAMIENTO)	295	615.063	4.656.880	NAVARRA	13634W	420320	37	10	13,5	6	31,9	17,5	24,7				24	21	0	0	8	26	20
9302C	1991	8	TUDELA (AYUNTAMIENTO)	295	615.063	4.656.880	NAVARRA	13634W	420320	40,5	5	15,5	9	33,9	19,3	26,6				23,5	23	0	0	14	29	28
9302C	1991	9	TUDELA (AYUNTAMIENTO)	295	615.063	4.656.880	NAVARRA	13634W	420320	34	18	9	27	28	16,2	22,1				18	20	0	0	3	25	11
9302C	1991	10	TUDELA (AYUNTAMIENTO)	295	615.063	4.656.880	NAVARRA	13634W	420320	23	3	0	23	17,3	7,9	12,6		23	23	9	12,5	1	0	0	0	0
9302C	1991	11	TUDELA (AYUNTAMIENTO)	295	615.063	4.656.880	NAVARRA	13634W	420320	21,5	3	-2,5	24	13,3	5,1	9,2		12	24	7	11	2	0	0	0	0
9302C	1991	12	TUDELA (AYUNTAMIENTO)	295	615.063	4.656.880	NAVARRA	13634W	420320	18	23	-3,5	26	11	4	7,5		26	31	3	9	5	0	0	0	0
9302C	1992	1	TUDELA (AYUNTAMIENTO)	295	615.063	4.656.880	NAVARRA	13634W	420320	15	8	-4,5	29	6,7	-0,1	3,3		1	31	-1,2	6,5	21	0	0	0	0
9302C	1992	2	TUDELA (AYUNTAMIENTO)	295	615.063	4.656.880	NAVARRA	13634W	420320	17	12	-5	2	12,6	0,9	6,7		1	27	7,5	4,5	10	1	0	0	0
9302C	1992	3	TUDELA (AYUNTAMIENTO)	295	615.063	4.656.880	NAVARRA	13634W	420320	26	20	1	27	15,9	5,1	10,5				9	10	0	0	0	1	0
9302C	1992	4	TUDELA (AYUNTAMIENTO)	295	615.063	4.656.880	NAVARRA	13634W	420320	30,5	24	1	1	19,5	7,2	13,4				10,5	13	0	0	0	8	1
9302C	1992	5	TUDELA (AYUNTAMIENTO)	295	615.063	4.656.880	NAVARRA	13634W	420320	33	17	6	3	24,9	11,9	18,4				12	16,5	0	0	0	18	5
9302C	1992	6	TUDELA (AYUNTAMIENTO)	295	615.063	4.656.880	NAVARRA	13634W	420320	32	28	6	5	22,6	11,2	16,9				15	17,5	0	0	0	9	3
9302C	1992	7	TUDELA (AYUNTAMIENTO)	295	615.063	4.656.880	NAVARRA	13634W	420320	37,5	14	11,5	11	30,6	17	23,8				22	22,5	0	0	8	25	18
9302C	1992	8	TUDELA (AYUNTAMIENTO)	295	615.063	4.656.880	NAVARRA	13634W	420320	37	2	12,5	10	31,5	17,5	24,5				21	22	0	0	9	28	23
9302C	1992	9	TUDELA (AYUNTAMIENTO)	295	615.063	4.656.880	NAVARRA	13634W	420320	31	21	8	1	25,7	13	19,4				16	17,5	0	0	0	20	3
9302C	1992	10	TUDELA (AYUNTAMIENTO)	295	615.063	4.656.880	NAVARRA	13634W	420320	24,5	1	1	22	17,4	8,9	13,2				10	14	0	0	0	0	0

Código	Año	Mes	Nombre	Altitud	X	Y	Provincia	Longitud	Latitud	T máx.absoluta(ºC)	1er día de T máx	T mín.absoluta(ºC)	1er día de T mín	T máx.media(ºC)	T mín.media(ºC)	T media (ºC)	T media horaria(ºC)	1er día de helada	Último día de helada	T menor de máximas (ºC)	T mayor de mínimas (ºC)	Nº días T<=0º	Nº días T<=-5º	Nº días T>=20º	Nº días T>=25º	Nº días T>=30º
9302C	1992	11	TUDELA (AYUNTAMIENTO)	295	615.063	4.656.880	NAVARRA	13634W	420320	20,5	5	-0,5	23	15,4	6	10,8		23	24	9,5	9,5	2	0	0	0	0
9302C	1992	12	TUDELA (AYUNTAMIENTO)	295	615.063	4.656.880	NAVARRA	13634W	420320	17	6	-4,5	31	11,5	3,8	7,7		14	31	3,5	9	4	0	0	0	0
9302C	1993	1	TUDELA (AYUNTAMIENTO)	295	615.063	4.656.880	NAVARRA	13634W	420320	18	13	-4,5	2	9,3	-0,1	4,6		1	30	3	6	15	0	0	0	0
9302C	1993	2	TUDELA (AYUNTAMIENTO)	295	615.063	4.656.880	NAVARRA	13634W	420320	16	15	-5	25	10,7	1,7	6,2		3	28	5,5	5,5	7	1	0	0	0
9302C	1993	3	TUDELA (AYUNTAMIENTO)	295	615.063	4.656.880	NAVARRA	13634W	420320	24	31	-2,5	6	16,1	4,3	10,2		1	6	4	9,5	3	0	0	0	0
9302C	1993	4	TUDELA (AYUNTAMIENTO)	295	615.063	4.656.880	NAVARRA	13634W	420320	27,5	8	2	15	19	6,3	12,7				9	11,5	0	0	0	4	0
9302C	1993	5	TUDELA (AYUNTAMIENTO)	295	615.063	4.656.880	NAVARRA	13634W	420320	30	29	5,5	21	22,6	10,2	16,4				16	15,5	0	0	0	6	1
9302C	1993	6	TUDELA (AYUNTAMIENTO)	295	615.063	4.656.880	NAVARRA	13634W	420320	34,5	28	10,5	11	27,7	14,2	21				21	17	0	0	0	22	10
9302C	1993	7	TUDELA (AYUNTAMIENTO)	295	615.063	4.656.880	NAVARRA	13634W	420320	37,5	28	10	11	29,3	15,3	22,3				21,6	20	0	0	2	25	14
9302C	1993	8	TUDELA (AYUNTAMIENTO)	295	615.063	4.656.880	NAVARRA	13634W	420320	38	20	8,8	30	30,8	16,1	23,5				20,4	20	0	0	2	27	18
9302C	1993	9	TUDELA (AYUNTAMIENTO)	295	615.063	4.656.880	NAVARRA	13634W	420320	31	3	5,5	28	24,5	12,5	18,5				16	17	0	0	0	15	4
9302C	1993	10	TUDELA (AYUNTAMIENTO)	295	615.063	4.656.880	NAVARRA	13634W	420320	23	4	3	25	16,7	8,2	12,5				8	15,5	0	0	0	0	0
9302C	1993	11	TUDELA (AYUNTAMIENTO)	295	615.063	4.656.880	NAVARRA	13634W	420320	19	2	-3	17	12,3	3,2	7,8		16	23	5	11	7	0	0	0	0
9302C	1993	12	TUDELA (AYUNTAMIENTO)	295	615.063	4.656.880	NAVARRA	13634W	420320	17	9	-2	23	12,7	3,2	8		13	23	6,5	7,5	4	0	0	0	0
9302C	1994	1	TUDELA (AYUNTAMIENTO)	295	615.063	4.656.880	NAVARRA	13634W	420320	18	12	-6	19	11,8	2,5	7,2		16	31	5	9	8	1	0	0	0
9302C	1994	2	TUDELA (AYUNTAMIENTO)	295	615.063	4.656.880	NAVARRA	13634W	420320	19	26	-3	1	13,8	2,7	8,3		1	21	6,5	9	7	0	0	0	0
9302C	1994	3	TUDELA (AYUNTAMIENTO)	295	615.063	4.656.880	NAVARRA	13634W	420320	26	25	0,5	2	19	6,2	12,6				13	11,5	0	0	0	2	0
9302C	1994	4	TUDELA (AYUNTAMIENTO)	295	615.063	4.656.880	NAVARRA	13634W	420320	30	29	1,5	11	16,8	6,3	11,6				11	15,5	0	0	0	4	1
9302C	1994	5	TUDELA (AYUNTAMIENTO)	295	615.063	4.656.880	NAVARRA	13634W	420320	36	31	6	12	24	11,9	17,9				17,5	18	0	0	0	13	6
9302C	1994	6	TUDELA (AYUNTAMIENTO)	295	615.063	4.656.880	NAVARRA	13634W	420320	38,5	30	10	4	28,8	14,3	21,6				20	24	0	0	1	24	12
9302C	1994	7	TUDELA (AYUNTAMIENTO)	295	615.063	4.656.880	NAVARRA	13634W	420320	39	2	15	20	34,3	18,9	26,6				27,5	22	0	0	14	31	28
9302C	1994	8	TUDELA (AYUNTAMIENTO)	295	615.063	4.656.880	NAVARRA	13634W	420320	40,5	21	13	14	31,9	18,1	25				25	23,2	0	0	9	31	21
9302C	1994	9	TUDELA (AYUNTAMIENTO)	295	615.063	4.656.880	NAVARRA	13634W	420320	32,5	11	9	18	24,2	12,6	18,4				14	19	0	0	0	13	6
9302C	1994	10	TUDELA (AYUNTAMIENTO)	295	615.063	4.656.880	NAVARRA	13634W	420320	24	2	5	27	19	10,1	14,5				13	15	0	0	0	0	0
9302C	1994	11	TUDELA (AYUNTAMIENTO)	295	615.063	4.656.880	NAVARRA	13634W	420320	21	9	1	26	15,1	6,7	11				7,5	12,5	0	0	0	0	0
9302C	1995	1	TUDELA (AYUNTAMIENTO)	295	615.063	4.656.880	NAVARRA	13634W	420320	19	25	-3	16	12	3,5	7,8		4	21	7,5	11,5	4	0	0	0	0
9302C	1995	2	TUDELA (AYUNTAMIENTO)	295	615.063	4.656.880	NAVARRA	13634W	420320	22	17	-2	11	14,8	3,5	9,1		4	28	8	13,5	6	0	0	0	0
9302C	1995	3	TUDELA (AYUNTAMIENTO)	295	615.063	4.656.880	NAVARRA	13634W	420320	23	24	-2	9	16,3	3,9	10,1		1	9	9	8,5	2	0	0	0	0
9302C	1995	4	TUDELA (AYUNTAMIENTO)	295	615.063	4.656.880	NAVARRA	13634W	420320	26	12	-0,5	23	19,9	7	13,5		23	23	11	11	1	0	0	5	0
9302C	1995	5	TUDELA (AYUNTAMIENTO)	295	615.063	4.656.880	NAVARRA	13634W	420320	33	28	5,5	14	24,6	11,4	18				17,5	16	0	0	0	16	2
9302C	1995	6	TUDELA (AYUNTAMIENTO)	295	615.063	4.656.880	NAVARRA	13634W	420320	37	19	10,5	3	27,9	14,7	21,3				20	22	0	0	4	24	11
9302C	1995	7	TUDELA (AYUNTAMIENTO)	295	615.063	4.656.880	NAVARRA	13634W	420320	40,5	20	13	5	32,7	18,2	25,5				23	22	0	0	8	30	25
9302C	1995	8	TUDELA (AYUNTAMIENTO)	295	615.063	4.656.880	NAVARRA	13634W	420320	38	3	12	29	30	17,9	24				24	22,5	0	0	6	29	14
9302C	1995	9	TUDELA (AYUNTAMIENTO)	295	615.063	4.656.880	NAVARRA	13634W	420320	30,5	2	8	27	23,4	12,7	18				17	20	0	0	1	11	2
9302C	1995	10	TUDELA (AYUNTAMIENTO)	295	615.063	4.656.880	NAVARRA	13634W	420320	28	1	6	22	23,5	11,5	17,5				18,5	16,5	0	0	0	11	0
9302C	1995	11	TUDELA (AYUNTAMIENTO)	295	615.063	4.656.880	NAVARRA	13634W	420320	22,5	8	0	6	16	5,5	10,8		6	29	9	12	5	0	0	0	0
9302C	1995	12	TUDELA (AYUNTAMIENTO)	295	615.063	4.656.880	NAVARRA	13634W	420320	19	24	-2	15	9,6	2,9	6,2		8	19	1	12	7	0	0	0	0
9302C	1996	1	TUDELA (AYUNTAMIENTO)	295	615.063	4.656.880	NAVARRA	13634W	420320	15	7	0,5	26	12	4,4	8,2				7,5	8	0	0	0	0	0
9302C	1996	2	TUDELA (AYUNTAMIENTO)	295	615.063	4.656.880	NAVARRA	13634W	420320	15,5	18	-2	21	10,7	1,7	6,2		12	29	3	5,5	9	0	0	0	0
9302C	1996	3	TUDELA (AYUNTAMIENTO)	295	615.063	4.656.880	NAVARRA	13634W	420320	23	25	-2,5	12	15,3	3,7	9,5		6	13	7,5	10	4	0	0	0	0
9302C	1996	4	TUDELA (AYUNTAMIENTO)	295	615.063	4.656.880	NAVARRA	13634W	420320	24	10	0	4	19,4	7,3	13,3		4	4	7	13	1	0	0	0	0
9302C	1996	5	TUDELA (AYUNTAMIENTO)	295	615.063	4.656.880	NAVARRA	13634W	420320	33	30	5,5	3	23,8	10,1	17				14,5	17	0	0	0	13	4
9302C	1996	6	TUDELA (AYUNTAMIENTO)	295	615.063	4.656.880	NAVARRA	13634W	420320	36	11	10	3	29,2	15,4	22,3				17,5	21	0	0	3	22	18
9302C	1996	7	TUDELA (AYUNTAMIENTO)	295	615.063	4.656.880	NAVARRA	13634W	420320	37	19	10,5	9	30,7	17	23,9				22,5	21	0	0	6	27	18
9302C	1996	8	TUDELA (AYUNTAMIENTO)	295	615.063	4.656.880	NAVARRA	13634W	420320	35,5	1	12	28	29,2	16,3	22,8				23	20	0	0	1	27	14
9302C	1996	9	TUDELA (AYUNTAMIENTO)	295	615.063	4.656.880	NAVARRA	13634W	420320	29,5	6	9,5	4	24,8	12,2	18,5				18,5	17	0	0	0	15	0

Código	Año	Mes	Nombre	Altitud	X	Y	Provincia	Longitud	Latitud	T máx.absoluta(ºC)	1er día de T máx	T mín.absoluta(ºC)	1er día de T mín	T máx.media(ºC)	T mín.media(ºC)	T media (ºC)	T media horaria(ºC)	1er día de helada	Último día de helada	T menor de máximas (ºC)	T mayor de mínimas (ºC)	Nº días T<=0º	Nº días T<=-5º	Nº días T>=20º	Nº días T>=25º	Nº días T>=30º
9302C	1996	10	TUDELA (AYUNTAMIENTO)	295	615.063	4.656.880	NAVARRA	13634W	420320	27	21	1	31	20,8	9	14,9				13	14	0	0	0	3	0
9302C	1996	11	TUDELA (AYUNTAMIENTO)	295	615.063	4.656.880	NAVARRA	13634W	420320	21,5	1	-3	16	15,7	5,6	10,7		16	19	8	10	2	0	0	0	0
9302C	1996	12	TUDELA (AYUNTAMIENTO)	295	615.063	4.656.880	NAVARRA	13634W	420320	16	13	-3,5	27	10,4	4,3	7,4		16	31	2	12	7	0	0	0	0
9302C	1997	1	TUDELA (AYUNTAMIENTO)	295	615.063	4.656.880	NAVARRA	13634W	420320	14	11	-2	5	9,9	3,4	6,7		5	16	5	9	5	0	0	0	0
9302C	1997	2	TUDELA (AYUNTAMIENTO)	295	615.063	4.656.880	NAVARRA	13634W	420320	20,5	25	-2,5	10	15	3,9	9,5		4	11	11	11	5	0	0	0	0
9302C	1997	3	TUDELA (AYUNTAMIENTO)	295	615.063	4.656.880	NAVARRA	13634W	420320	27	17	1	11	20,2	5,6	12,9				15	9	0	0	0	1	0
9302C	1997	4	TUDELA (AYUNTAMIENTO)	295	615.063	4.656.880	NAVARRA	13634W	420320	26	16	4	2	20,5	8,6	14,5				12	13	0	0	0	3	0
9302C	1997	5	TUDELA (AYUNTAMIENTO)	295	615.063	4.656.880	NAVARRA	13634W	420320	32	29	5	7	23,5	11,5	17,5				15	19	0	0	0	11	3
9302C	1997	6	TUDELA (AYUNTAMIENTO)	295	615.063	4.656.880	NAVARRA	13634W	420320	32	13	10	29	24,7	14,4	19,5				15	18	0	0	0	14	5
9302C	1997	7	TUDELA (AYUNTAMIENTO)	295	615.063	4.656.880	NAVARRA	13634W	420320	32	12	10	3	27,1	15,4	21,3				16	20	0	0	1	22	13
9302C	1997	8	TUDELA (AYUNTAMIENTO)	295	615.063	4.656.880	NAVARRA	13634W	420320	35	3	10	29	30,2	17,2	23,7				23	22	0	0	2	28	21
9302C	1997	9	TUDELA (AYUNTAMIENTO)	295	615.063	4.656.880	NAVARRA	13634W	420320	33	10	11	3	26,6	14,9	20,8				22	19	0	0	0	20	4
9302C	1997	10	TUDELA (AYUNTAMIENTO)	295	615.063	4.656.880	NAVARRA	13634W	420320	30	1	4	30	22,5	11,2	16,8				15	15	0	0	0	11	1
9302C	1997	11	TUDELA (AYUNTAMIENTO)	295	615.063	4.656.880	NAVARRA	13634W	420320	18	5	2	13	13,7	6,5	10,1				8	11	0	0	0	0	0
9302C	1997	12	TUDELA (AYUNTAMIENTO)	295	615.063	4.656.880	NAVARRA	13634W	420320	16	18	-2	7	11	3,5	7,2		7	18	2	10	6	0	0	0	0
9302C	1998	1	TUDELA (AYUNTAMIENTO)	295	615.063	4.656.880	NAVARRA	13634W	420320	18	3	-4	26	10,6	3	6,8		23	27	3	8	4	0	0	0	0
9302C	1998	2	TUDELA (AYUNTAMIENTO)	295	615.063	4.656.880	NAVARRA	13634W	420320	19	27	-2	7	12,1	2,6	7,4		6	13	5	6	8	0	0	0	0
9302C	1998	3	TUDELA (AYUNTAMIENTO)	295	615.063	4.656.880	NAVARRA	13634W	420320	22	18	2	3	16,6	5,4	11				9,2	10	0	0	0	0	0
9302C	1998	4	TUDELA (AYUNTAMIENTO)	295	615.063	4.656.880	NAVARRA	13634W	420320	27	25	0	14	16,7	6,7	11,7		14	14	9	14	1	0	0	1	0
9302C	1998	5	TUDELA (AYUNTAMIENTO)	295	615.063	4.656.880	NAVARRA	13634W	420320	27	9	6	1	21,3	10,7	16				11	14	0	0	0	6	0
9302C	1998	6	TUDELA (AYUNTAMIENTO)	295	615.063	4.656.880	NAVARRA	13634W	420320	35,5	20	8	1	27,6	13,7	20,6				17	19	0	0	0	21	12
9302C	1998	7	TUDELA (AYUNTAMIENTO)	295	615.063	4.656.880	NAVARRA	13634W	420320	37,5	20	13	11	29,6	17,3	23,4				22	20	0	0	5	26	15
9302C	1998	8	TUDELA (AYUNTAMIENTO)	295	615.063	4.656.880	NAVARRA	13634W	420320	37,2	9	12	30	30	16,6	23,3				22	21	0	0	3	26	17
9302C	1998	9	TUDELA (AYUNTAMIENTO)	295	615.063	4.656.880	NAVARRA	13634W	420320	34	9	11	30	25	14,7	19,9				17	23	0	0	2	14	6
9302C	1998	10	TUDELA (AYUNTAMIENTO)	295	615.063	4.656.880	NAVARRA	13634W	420320	22	16	4	21	17,5	9,1	13,3				13	13	0	0	0	0	0
9302C	1998	11	TUDELA (AYUNTAMIENTO)	295	615.063	4.656.880	NAVARRA	13634W	420320	20	2	-3	22	12,3	4,9	8,6		17	23	7	10	3	0	0	0	0
9302C	1998	12	TUDELA (AYUNTAMIENTO)	295	615.063	4.656.880	NAVARRA	13634W	420320	17	12	-3	23	9,1	1,1	5,2		2	30	1,5	7	16	0	0	0	0
9302C	1999	1	TUDELA (AYUNTAMIENTO)	295	615.063	4.656.880	NAVARRA	13634W	420320	14	7	-1,5	19	9	2,1	5,6		5	20	4	11	10	0	0	0	0
9302C	1999	2	TUDELA (AYUNTAMIENTO)	295	615.063	4.656.880	NAVARRA	13634W	420320	18	21	-2	2	10,7	4,3	7,5		1	13	5	11	4	0	0	0	0
9302C	1999	3	TUDELA (AYUNTAMIENTO)	295	615.063	4.656.880	NAVARRA	13634W	420320	22	31	-1	7	16	6,4	11,2		7	7	11	10	1	0	0	0	0
9302C	1999	4	TUDELA (AYUNTAMIENTO)	295	615.063	4.656.880	NAVARRA	13634W	420320	28	5	-0,5	16	19,4	7,7	13,5		16	16	10	13	1	0	0	2	0
9302C	1999	5	TUDELA (AYUNTAMIENTO)	295	615.063	4.656.880	NAVARRA	13634W	420320	32	30	9	15	24,5	12,5	18,5				17	18	0	0	0	16	8
9302C	1999	6	TUDELA (AYUNTAMIENTO)	295	615.063	4.656.880	NAVARRA	13634W	420320	35	25	10	9	27,6	13,3	20,5				23	18	0	0	0	27	7
9302C	1999	7	TUDELA (AYUNTAMIENTO)	295	615.063	4.656.880	NAVARRA	13634W	420320	39	2	14	9	31,1	17,3	24,2				25	22	0	0	2	31	21
9302C	1999	8	TUDELA (AYUNTAMIENTO)	295	615.063	4.656.880	NAVARRA	13634W	420320	34,5	24	14,5	14	31	17,7	24,4				26	25	0	0	5	31	22
9302C	1999	9	TUDELA (AYUNTAMIENTO)	295	615.063	4.656.880	NAVARRA	13634W	420320	35	2	10	18	25,9	15,1	20,5				18,5	22	0	0	2	17	7
9302C	1999	10	TUDELA (AYUNTAMIENTO)	295	615.063	4.656.880	NAVARRA	13634W	420320	24	2	5,5	6	19,8	10,1	15				15,5	14	0	0	0	0	0
9302C	1999	11	TUDELA (AYUNTAMIENTO)	295	615.063	4.656.880	NAVARRA	13634W	420320	21	1	-0,5	21	11,5	4,3	8		21	27	4	12	4	0	0	0	0
9302C	1999	12	TUDELA (AYUNTAMIENTO)	295	615.063	4.656.880	NAVARRA	13634W	420320	21	26	-3	8	11,2	1,5	6,3		3	24	4,5	14	13	0	0	0	0
9302C	2000	1	TUDELA (AYUNTAMIENTO)	295	615.063	4.656.880	NAVARRA	13634W	420320	16	30	-4,5	12	8,4	-0,5	4		4	29	1	4	21	0	0	0	0
9302C	2000	2	TUDELA (AYUNTAMIENTO)	295	615.063	4.656.880	NAVARRA	13634W	420320	20	27	-1	6	16	3,6	9,8		4	10	13	9	4	0	0	0	0
9302C	2000	3	TUDELA (AYUNTAMIENTO)	295	615.063	4.656.880	NAVARRA	13634W	420320	25	9	0	3	17,1	4,8	11		3	3	10,5	10	1	0	0	2	0
9302C	2000	4	TUDELA (AYUNTAMIENTO)	295	615.063	4.656.880	NAVARRA	13634W	420320	27	25	2	1	18,4	8,6	13,5				10	15	0	0	0	3	0
9302C	2000	5	TUDELA (AYUNTAMIENTO)	295	615.063	4.656.880	NAVARRA	13634W	420320	31,5	30	6	20	24,8	11,4	18,1				20	15	0	0	0	16	2
9302C	2000	6	TUDELA (AYUNTAMIENTO)	295	615.063	4.656.880	NAVARRA	13634W	420320	36	16	7,5	7	28,6	13,2	20,9				15	18	0	0	0	21	17
9302C	2000	7	TUDELA (AYUNTAMIENTO)	295	615.063	4.656.880	NAVARRA	13634W	420320	36	1	9,5	13	29,7	14,3	22				19	20	0	0	1	27	15

Código	Año	Mes	Nombre	Altitud	X	Y	Provincia	Longitud	Latitud	T máx.absoluta(ºC)	1er día de T máx	T mín.absoluta(ºC)	1er día de T mín	T máx.media(ºC)	T mín.media(ºC)	T media (ºC)	T media horaria(ºC)	1er día de helada	Último día de helada	T menor de máximas (ºC)	T mayor de mínimas (ºC)	Nº días T<=0º	Nº días T<=-5º	Nº días T>=20º	Nº días T>=25º	Nº días T>=30º
9302C	2000	8	TUDELA (AYUNTAMIENTO)	295	615.063	4.656.880	NAVARRA	13634W	420320	36	9	11,5	6	30,9	15,7	23,3				23	22	0	0	1	28	18
9302C	2000	9	TUDELA (AYUNTAMIENTO)	295	615.063	4.656.880	NAVARRA	13634W	420320	34	15	9	21	26,6	15	20,8				19	19	0	0	0	22	9
9302C	2000	10	TUDELA (AYUNTAMIENTO)	295	615.063	4.656.880	NAVARRA	13634W	420320	27,5	4	7	18	19,1	11	15,1				14	15	0	0	0	2	0
9302C	2000	11	TUDELA (AYUNTAMIENTO)	295	615.063	4.656.880	NAVARRA	13634W	420320	17	27	1	10	12,9	5,5	9,2				8	11	0	0	0	0	0
9302C	2000	12	TUDELA (AYUNTAMIENTO)	295	615.063	4.656.880	NAVARRA	13634W	420320	19	7	0	31	11,8	6,1	9		31	31	7	11	1	0	0	0	0
9302C	2001	1	TUDELA (AYUNTAMIENTO)	295	615.063	4.656.880	NAVARRA	13634W	420320	19	5	-0,2	15	11,7	4,6	8,2		15	21	6	15	2	0	0	0	0
9302C	2001	2	TUDELA (AYUNTAMIENTO)	295	615.063	4.656.880	NAVARRA	13634W	420320	19	11	0	26	13,8	4,7	9,2		26	26	7	10	1	0	0	0	0
9302C	2001	3	TUDELA (AYUNTAMIENTO)	295	615.063	4.656.880	NAVARRA	13634W	420320	30	23	0	1	19,4	9,8	14,6		1	1	10	19	1	0	0	2	1
9302C	2001	4	TUDELA (AYUNTAMIENTO)	295	615.063	4.656.880	NAVARRA	13634W	420320	24	1	3	22	18,6	8,3	13,4				10	13	0	0	0	0	0
9302C	2001	5	TUDELA (AYUNTAMIENTO)	295	615.063	4.656.880	NAVARRA	13634W	420320	36	28	0	1	24	12,2	18,1		1	1	12	21	1	0	2	17	6
9302C	2001	6	TUDELA (AYUNTAMIENTO)	295	615.063	4.656.880	NAVARRA	13634W	420320	40	25	11	11	30,1	16,4	23,2				18	25	0	0	6	25	17
9302C	2001	7	TUDELA (AYUNTAMIENTO)	295	615.063	4.656.880	NAVARRA	13634W	420320	38	13	14	5	30,6	17,8	24,2				20	24	0	0	10	28	19
9302C	2001	9	TUDELA (AYUNTAMIENTO)	295	615.063	4.656.880	NAVARRA	13634W	420320	29	8	7	19	24,5	13,8	19,1				18	17	0	0	0	16	0
9302C	2001	10	TUDELA (AYUNTAMIENTO)	295	615.063	4.656.880	NAVARRA	13634W	420320	28	13	8	25	22,7	12,9	17,8				18	18	0	0	0	5	0
9302C	2001	11	TUDELA (AYUNTAMIENTO)	295	615.063	4.656.880	NAVARRA	13634W	420320	18	1	1	10	12,4	5,8	9,1				5	11	0	0	0	0	0
9302C	2001	12	TUDELA (AYUNTAMIENTO)	295	615.063	4.656.880	NAVARRA	13634W	420320	16	5	-9	25	7,8	-1,1	3,3		3	30	0	6	18	7	0	0	0
9302C	2002	1	TUDELA (AYUNTAMIENTO)	295	615.063	4.656.880	NAVARRA	13634W	420320	17	28	-1	11	10,2	3,3	6,7		11	21	4	7	3	0	0	0	0
9302C	2002	2	TUDELA (AYUNTAMIENTO)	295	615.063	4.656.880	NAVARRA	13634W	420320	18,5	11	-1,5	2	13,8	4,4	9,1		2	2	5	9,5	1	0	0	0	0
9302C	2002	3	TUDELA (AYUNTAMIENTO)	295	615.063	4.656.880	NAVARRA	13634W	420320	27	21	1	3	16,9	7	12				9	13	0	0	0	4	0
9302C	2002	4	TUDELA (AYUNTAMIENTO)	295	615.063	4.656.880	NAVARRA	13634W	420320	28	24	2	5	19,2	8,6	13,9				10	15	0	0	0	5	0
9302C	2002	5	TUDELA (AYUNTAMIENTO)	295	615.063	4.656.880	NAVARRA	13634W	420320	31	31	6	2	21,6	10,7	16,2				12	16	0	0	0	11	2
9302C	2002	6	TUDELA (AYUNTAMIENTO)	295	615.063	4.656.880	NAVARRA	13634W	420320	37	22	9	6	29,1	15,8	22,4				18	20,5	0	0	5	21	19
9302C	2002	7	TUDELA (AYUNTAMIENTO)	295	615.063	4.656.880	NAVARRA	13634W	420320	37	19	11	1	29,2	16,6	22,9				22	21	0	0	3	26	12
9302C	2002	8	TUDELA (AYUNTAMIENTO)	295	615.063	4.656.880	NAVARRA	13634W	420320	35	15	11	27	27,7	15,6	21,6				21	21	0	0	1	23	12
9302C	2002	9	TUDELA (AYUNTAMIENTO)	295	615.063	4.656.880	NAVARRA	13634W	420320	28	15	7	25	24,5	13,7	19,1				17	19	0	0	0	16	0
9302C	2002	10	TUDELA (AYUNTAMIENTO)	295	615.063	4.656.880	NAVARRA	13634W	420320	25	5	5	18	20,3	11,3	15,8				14	15	0	0	0	4	0
9302C	2002	11	TUDELA (AYUNTAMIENTO)	295	615.063	4.656.880	NAVARRA	13634W	420320	22	10	3	28	15,5	7,8	11,6				12	12	0	0	0	0	0
9302C	2002	12	TUDELA (AYUNTAMIENTO)	295	615.063	4.656.880	NAVARRA	13634W	420320	17,5	27	0	13	11,6	5,6	8,6		13	16	7	11,5	2	0	0	0	0
9302C	2003	1	TUDELA (AYUNTAMIENTO)	295	615.063	4.656.880	NAVARRA	13634W	420320	18	2	-5	15	10,5	3,1	6,8		11	31	3	10	9	1	0	0	0
9302C	2003	2	TUDELA (AYUNTAMIENTO)	295	615.063	4.656.880	NAVARRA	13634W	420320	15	28	-5	18	9,8	2,7	6,2		1	20	3	8	9	1	0	0	0
9302C	2003	3	TUDELA (AYUNTAMIENTO)	295	615.063	4.656.880	NAVARRA	13634W	420320	22	13	-1	18	17,5	6	11,8		18	18	13	10	1	0	0	0	0
9302C	2003	4	TUDELA (AYUNTAMIENTO)	295	615.063	4.656.880	NAVARRA	13634W	420320	28,5	28	3	8	18,7	8,8	13,8				10	15	0	0	0	2	0
9302C	2003	5	TUDELA (AYUNTAMIENTO)	295	615.063	4.656.880	NAVARRA	13634W	420320	33	23	7	7	23,3	10,4	16,9				10	17	0	0	0	12	5
9302C	2003	6	TUDELA (AYUNTAMIENTO)	295	615.063	4.656.880	NAVARRA	13634W	420320	37,5	29	15	6	31,9	18,9	25,4				24	24,5	0	0	14	28	22
9302C	2003	7	TUDELA (AYUNTAMIENTO)	295	615.063	4.656.880	NAVARRA	13634W	420320	38	19	15	17	32,4	18,8	25,6				26	22,5	0	0	12	31	25
9302C	2003	8	TUDELA (AYUNTAMIENTO)	295	615.063	4.656.880	NAVARRA	13634W	420320	39	11	16	18	33,8	19,4	26,6				25	23	0	0	13	31	25
9302C	2003	9	TUDELA (AYUNTAMIENTO)	295	615.063	4.656.880	NAVARRA	13634W	420320	30	13	11	10	24,7	14,9	19,8				16	20	0	0	1	20	1
9302C	2003	10	TUDELA (AYUNTAMIENTO)	295	615.063	4.656.880	NAVARRA	13634W	420320	26	3	3	25	18,4	10,7	14,6				9	17	0	0	0	3	0
9302C	2003	11	TUDELA (AYUNTAMIENTO)	295	615.063	4.656.880	NAVARRA	13634W	420320	18	6	0	18	13,8	6,2	10		18	20	10	11	2	0	0	0	0
9302C	2003	12	TUDELA (AYUNTAMIENTO)	295	615.063	4.656.880	NAVARRA	13634W	420320	16	14	-2	3	9,9	3,8	6,8		3	10	3	9	2	0	0	0	0
9302C	2004	1	TUDELA (AYUNTAMIENTO)	295	615.063	4.656.880	NAVARRA	13634W	420320	17	9	-2,5	7	11,3	3,6	7,4		6	30	6	10	4	0	0	0	0
9302C	2004	2	TUDELA (AYUNTAMIENTO)	295	615.063	4.656.880	NAVARRA	13634W	420320	16	11	-2	10	9,3	2,2	5,8		9	28	2,3	6	7	0	0	0	0
9302C	2004	3	TUDELA (AYUNTAMIENTO)	295	615.063	4.656.880	NAVARRA	13634W	420320	22	20	-2	3	13,3	3,7	8,5		1	14	4	9	5	0	0	0	0
9302C	2004	4	TUDELA (AYUNTAMIENTO)	295	615.063	4.656.880	NAVARRA	13634W	420320	26	25	2	10	16,7	6,7	11,7				10	10	0	0	0	3	0
9302C	2004	5	TUDELA (AYUNTAMIENTO)	295	615.063	4.656.880	NAVARRA	13634W	420320	28	18	5	8	21,7	10,5	16,1				14	16	0	0	0	13	0
9302C	2004	6	TUDELA (AYUNTAMIENTO)	295	615.063	4.656.880	NAVARRA	13634W	420320	38	27	13	3	30	16,7	23,3				20,8	20	0	0	3	25	17

Código	Año	Mes	Nombre	Altitud	X	Y	Provincia	Longitud	Latitud	T máx.absoluta(ºC)	1er día de T máx	T mín.absoluta(ºC)	1er día de T mín	T máx.media(ºC)	T mín.media(ºC)	T media (ºC)	T media horaria(ºC)	1er día de helada	Último día de helada	T menor de máximas (ºC)	T mayor de mínimas (ºC)	Nº días T<=0º	Nº días T<=-5º	Nº días T>=20º	Nº días T>=25º	Nº días T>=30º
9302C	2004	7	TUDELA (AYUNTAMIENTO)	295	615.063	4.656.880	NAVARRA	13634W	420320	36	22	13	9	29,9	17,2	23,5				21	22	0	0	8	29	16
9302C	2004	8	TUDELA (AYUNTAMIENTO)	295	615.063	4.656.880	NAVARRA	13634W	420320	35	1	12	27	29,8	17,6	23,7				25	22	0	0	4	31	16
9302C	2004	9	TUDELA (AYUNTAMIENTO)	295	615.063	4.656.880	NAVARRA	13634W	420320	33	5	10	17	25,9	15,1	20,5				19	20	0	0	1	22	3
9302C	2004	10	TUDELA (AYUNTAMIENTO)	295	615.063	4.656.880	NAVARRA	13634W	420320	28	4	6	13	21,1	11,5	16,3				10	18	0	0	0	11	0
9302C	2004	11	TUDELA (AYUNTAMIENTO)	295	615.063	4.656.880	NAVARRA	13634W	420320	17	20	-1	18	11	5,1	8,1		18	30	3	12	2	0	0	0	0
9302C	2004	12	TUDELA (AYUNTAMIENTO)	295	615.063	4.656.880	NAVARRA	13634W	420320	14	18	-1	1	9,5	3,5	6,5		1	27	1	8	5	0	0	0	0
9302C	2005	1	TUDELA (AYUNTAMIENTO)	295	615.063	4.656.880	NAVARRA	13634W	420320	15	20	-4	27	6,7	0,9	3,8		4	30	0	7,5	15	0	0	0	0
9302C	2005	2	TUDELA (AYUNTAMIENTO)	295	615.063	4.656.880	NAVARRA	13634W	420320	16	11	-4,5	23	8,8	1	4,9		4	28	0	9	14	0	0	0	0
9302C	2005	3	TUDELA (AYUNTAMIENTO)	295	615.063	4.656.880	NAVARRA	13634W	420320	23	20	-7	1	16,1	3,7	9,9		1	13	5	12	12	2	0	0	0
9302C	2005	4	TUDELA (AYUNTAMIENTO)	295	615.063	4.656.880	NAVARRA	13634W	420320	29	28	2	9	18,5	7,9	13,2				7	14	0	0	0	5	0
9302C	2005	5	TUDELA (AYUNTAMIENTO)	295	615.063	4.656.880	NAVARRA	13634W	420320	31,8	27	8	19	23,9	11,9	17,9				15	18	0	0	0	13	4
9302C	2005	6	TUDELA (AYUNTAMIENTO)	295	615.063	4.656.880	NAVARRA	13634W	420320	35	18	12	5	30,5	16,8	23,6				25	23	0	0	6	30	17
9302C	2005	7	TUDELA (AYUNTAMIENTO)	295	615.063	4.656.880	NAVARRA	13634W	420320	39	17	14	5	31,5	17,8	24,7				24	23	0	0	9	29	21
9302C	2005	8	TUDELA (AYUNTAMIENTO)	295	615.063	4.656.880	NAVARRA	13634W	420320	35	7	13	21	29,3	17	23,2				22	21	0	0	4	28	17
9302C	2005	9	TUDELA (AYUNTAMIENTO)	295	615.063	4.656.880	NAVARRA	13634W	420320	35	3	8	22	25	14	19,5				17	20	0	0	2	15	3
9302C	2005	10	TUDELA (AYUNTAMIENTO)	295	615.063	4.656.880	NAVARRA	13634W	420320	24,5	1	7	14	19,9	11,4	15,6				14,5	16	0	0	0	0	0
9302C	2005	11	TUDELA (AYUNTAMIENTO)	295	615.063	4.656.880	NAVARRA	13634W	420320	19	1	-1,5	27	12,1	5,4	8,7		26	29	7	13	3	0	0	0	0
9302C	2005	12	TUDELA (AYUNTAMIENTO)	295	615.063	4.656.880	NAVARRA	13634W	420320	17	4	-8	23	7,7	1	4,4		11	31	-4,5	10	13	5	0	0	0
9302C	2006	1	TUDELA (AYUNTAMIENTO)	295	615.063	4.656.880	NAVARRA	13634W	420320	14	19	-5,5	29	8	1,8	4,9		12	30	2,5	8	9	1	0	0	0
9302C	2006	2	TUDELA (AYUNTAMIENTO)	295	615.063	4.656.880	NAVARRA	13634W	420320	19,5	16	-3	8	11,3	1,7	6,5		2	28	5,5	8	9	0	0	0	0
9302C	2006	3	TUDELA (AYUNTAMIENTO)	295	615.063	4.656.880	NAVARRA	13634W	420320	24	27	-1	2	16,9	6,7	11,8		1	2	7	15	2	0	0	0	0
9302C	2006	4	TUDELA (AYUNTAMIENTO)	295	615.063	4.656.880	NAVARRA	13634W	420320	24	1	3,5	11	19,5	9	14,2				11	13	0	0	0	0	0
9302C	2006	5	TUDELA (AYUNTAMIENTO)	295	615.063	4.656.880	NAVARRA	13634W	420320	33,5	28	7	1	24,9	12,7	18,8				19	19	0	0	0	15	5
9302C	2006	6	TUDELA (AYUNTAMIENTO)	295	615.063	4.656.880	NAVARRA	13634W	420320	34	7	9	1	29	15,8	22,4				21,5	20	0	0	1	27	15
9302C	2006	7	TUDELA (AYUNTAMIENTO)	295	615.063	4.656.880	NAVARRA	13634W	420320	38	10	16	6	33,7	20	26,8				26,5	23	0	0	20	31	28
9302C	2006	8	TUDELA (AYUNTAMIENTO)	295	615.063	4.656.880	NAVARRA	13634W	420320	33,5	23	12	15	27,8	16	21,9				23	20	0	0	2	30	6
9302C	2006	9	TUDELA (AYUNTAMIENTO)	295	615.063	4.656.880	NAVARRA	13634W	420320	35	5	11	19	26,8	15,9	21,3				19	22	0	0	4	20	10
9302C	2006	10	TUDELA (AYUNTAMIENTO)	295	615.063	4.656.880	NAVARRA	13634W	420320	26	2	8	13	21,9	13	17,5				18	18	0	0	0	5	0
9302C	2006	11	TUDELA (AYUNTAMIENTO)	295	615.063	4.656.880	NAVARRA	13634W	420320	20	24	0	30	15,3	8,3	11,8		30	30	10	14	1	0	0	0	0
9302C	2006	12	TUDELA (AYUNTAMIENTO)	295	615.063	4.656.880	NAVARRA	13634W	420320	17	5	-6	27	7,9	0,2	4,1		11	31	-2	7	17	3	0	0	0
9302C	2007	1	TUDELA (AYUNTAMIENTO)	295	615.063	4.656.880	NAVARRA	13634W	420320	18	19	-4,5	28	10,3	1,6	6		10	29	3	6	6	0	0	0	0
9302C	2007	2	TUDELA (AYUNTAMIENTO)	295	615.063	4.656.880	NAVARRA	13634W	420320	20	14	-3	2	13,5	4,4	9		2	15	9	9	3	0	0	0	0
9302C	2007	3	TUDELA (AYUNTAMIENTO)	295	615.063	4.656.880	NAVARRA	13634W	420320	25	4	-0,5	21	14,5	4,8	9,7		21	21	5	9	1	0	0	1	0
9302C	2007	4	TUDELA (AYUNTAMIENTO)	295	615.063	4.656.880	NAVARRA	13634W	420320	27	24	2,5	3	19,6	9	14,3				8	13	0	0	0	6	0
9302C	2007	5	TUDELA (AYUNTAMIENTO)	295	615.063	4.656.880	NAVARRA	13634W	420320	30,5	10	4	2	22,5	11,5	17				10	19	0	0	0	13	1
9302C	2007	6	TUDELA (AYUNTAMIENTO)	295	615.063	4.656.880	NAVARRA	13634W	420320	35,5	30	10	22	27	14,4	20,7				19,5	20	0	0	1	20	8
9302C	2007	7	TUDELA (AYUNTAMIENTO)	295	615.063	4.656.880	NAVARRA	13634W	420320	35,5	14	11,5	5	29,6	15,6	22,6				20	19	0	0	0	26	17
9302C	2007	8	TUDELA (AYUNTAMIENTO)	295	615.063	4.656.880	NAVARRA	13634W	420320	38	15	12	9	28,5	16	22,3				20,5	21	0	0	6	22	12
9302C	2007	9	TUDELA (AYUNTAMIENTO)	295	615.063	4.656.880	NAVARRA	13634W	420320	30,5	9	6	28	25,1	13,1	19,1				16	17	0	0	0	18	2
9302C	2007	10	TUDELA (AYUNTAMIENTO)	295	615.063	4.656.880	NAVARRA	13634W	420320	27	1	3,5	28	19,5	9,9	14,7				12,5	16	0	0	0	1	0
9302C	2007	11	TUDELA (AYUNTAMIENTO)	295	615.063	4.656.880	NAVARRA	13634W	420320	20	11	-4	18	13,9	4,1	9		17	22	8,5	7,5	4	0	0	0	0
9302C	2007	12	TUDELA (AYUNTAMIENTO)	295	615.063	4.656.880	NAVARRA	13634W	420320	16	4	-6	14	9,6	0,6	5,2		1	30	0	7	13	4	0	0	0
9302C	2008	1	TUDELA (AYUNTAMIENTO)	295	615.063	4.656.880	NAVARRA	13634W	420320	17	6	-5	1	11,7	1,9	6,8		1	30	2	8	13	1	0	0	0
9302C	2008	2	TUDELA (AYUNTAMIENTO)	295	615.063	4.656.880	NAVARRA	13634W	420320	19,5	27	-3	5	13,4	3,2	8,3		3	13	8	11	8	0	0	0	0
9302C	2008	3	TUDELA (AYUNTAMIENTO)	295	615.063	4.656.880	NAVARRA	13634W	420320	23	15	0	5	15	4,9	10		5	5	6,5	9,5	1	0	0	0	0
9302C	2008	4	TUDELA (AYUNTAMIENTO)	295	615.063	4.656.880	NAVARRA	13634W	420320	29	26	2	15	19,6	7,8	13,7				12	13	0	0	0	3	0

Código	Año	Mes	Nombre	Altitud	X	Y	Provincia	Longitud	Latitud	T máx.absoluta(ºC)	1er día de T máx	T mín.absoluta(ºC)	1er día de T mín	T máx.media(ºC)	T mín.media(ºC)	T media (ºC)	T media horaria(ºC)	1er día de helada	Último día de helada	T menor de máximas (ºC)	T mayor de mínimas (ºC)	Nº días T<=0º	Nº días T<=-5º	Nº días T>=20º	Nº días T>=25º	Nº días T>=30º
9302C	2008	5	TUDELA (AYUNTAMIENTO)	295	615.063	4.656.880	NAVARRA	13634W	420320	28	4	7,5	1	21,6	10,7	16,2				12	14	0	0	0	6	0
9302C	2008	6	TUDELA (AYUNTAMIENTO)	295	615.063	4.656.880	NAVARRA	13634W	420320	34,5	21	10	18	26,1	14,4	20,3				19	20	0	0	1	13	10
9302C	2008	7	TUDELA (AYUNTAMIENTO)	295	615.063	4.656.880	NAVARRA	13634W	420320	37	31	11	8	29,8	15,9	22,9				17	20	0	0	1	27	19
9302C	2008	8	TUDELA (AYUNTAMIENTO)	295	615.063	4.656.880	NAVARRA	13634W	420320	36,5	5	11,5	24	29,9	16,9	23,4				23	22,5	0	0	4	29	17
9302C	2008	9	TUDELA (AYUNTAMIENTO)	295	615.063	4.656.880	NAVARRA	13634W	420320	32	2	6,5	27	24,7	13,4	19,1				19,5	19	0	0	0	15	4
9302C	2008	10	TUDELA (AYUNTAMIENTO)	295	615.063	4.656.880	NAVARRA	13634W	420320	24	6	1,5	24	18,6	9,3	14				10	15	0	0	0	0	0
9302C	2008	11	TUDELA (AYUNTAMIENTO)	295	615.063	4.656.880	NAVARRA	13634W	420320	16	15	-3,5	28	11,9	5,4	8,7		27	29	6,5	13	3	0	0	0	0
9302C	2008	12	TUDELA (AYUNTAMIENTO)	295	615.063	4.656.880	NAVARRA	13634W	420320	14	7	-4	23	8,5	2,2	5,4		1	27	-1,5	8	8	0	0	0	0
9302C	2009	1	TUDELA (AYUNTAMIENTO)	295	615.063	4.656.880	NAVARRA	13634W	420320	18	23	-3,5	9	8,2	0,9	4,6		5	22	0	9	17	0	0	0	0
9302C	2009	2	TUDELA (AYUNTAMIENTO)	295	615.063	4.656.880	NAVARRA	13634W	420320	16	4	-2	16	11,4	2,5	7		15	27	6	8,5	6	0	0	0	0
9302C	2009	3	TUDELA (AYUNTAMIENTO)	295	615.063	4.656.880	NAVARRA	13634W	420320	24	20	0	6	16,6	4,9	10,7		6	6	7	13,5	1	0	0	0	0
9302C	2009	4	TUDELA (AYUNTAMIENTO)	295	615.063	4.656.880	NAVARRA	13634W	420320	27,5	24	3,5	9	17,3	6,6	12				10	10	0	0	0	2	0
9302C	2009	5	TUDELA (AYUNTAMIENTO)	295	615.063	4.656.880	NAVARRA	13634W	420320	32	29	7,5	1	25,4	12,2	18,8				16,5	17	0	0	0	19	4
9302C	2009	6	TUDELA (AYUNTAMIENTO)	295	615.063	4.656.880	NAVARRA	13634W	420320	38	13	12	7	29,7	16,4	23,1				23	22	0	0	5	25	16
9302C	2009	7	TUDELA (AYUNTAMIENTO)	295	615.063	4.656.880	NAVARRA	13634W	420320	39	22	13,5	8	32,2	17,6	24,9				23,5	23	0	0	6	30	22
9302C	2009	8	TUDELA (AYUNTAMIENTO)	295	615.063	4.656.880	NAVARRA	13634W	420320	38	17	13,5	30	32,1	18,1	25,1				22,5	22	0	0	9	30	23
9302C	2009	9	TUDELA (AYUNTAMIENTO)	295	615.063	4.656.880	NAVARRA	13634W	420320	32,5	1	9,5	17	25,7	14,1	19,9				17	18,5	0	0	0	17	7
9302C	2009	10	TUDELA (AYUNTAMIENTO)	295	615.063	4.656.880	NAVARRA	13634W	420320	29	5	1,5	19	21,4	11,1	16,3				16	18,5	0	0	0	6	0
9302C	2009	11	TUDELA (AYUNTAMIENTO)	295	615.063	4.656.880	NAVARRA	13634W	420320	21	16	-0,5	30	14,5	6,5	10,5		28	30	8,5	12	2	0	0	0	0
9302C	2009	12	TUDELA (AYUNTAMIENTO)	295	615.063	4.656.880	NAVARRA	13634W	420320	16,5	24	-6	18	9,7	2,2	6		12	22	1,5	8	9	1	0	0	0
9302C	2010	1	TUDELA (AYUNTAMIENTO)	295	615.063	4.656.880	NAVARRA	13634W	420320	12	17	-3,5	10	8,2	1,9	5		7	28	2	8	10	0	0	0	0
9302C	2010	2	TUDELA (AYUNTAMIENTO)	295	615.063	4.656.880	NAVARRA	13634W	420320	18	25	-3,5	3	9,7	2	5,9		2	20	2	9,5	9	0	0	0	0
9302C	2010	3	TUDELA (AYUNTAMIENTO)	295	615.063	4.656.880	NAVARRA	13634W	420320	21,5	20	-1,5	8	14,1	4,3	9,2		8	16	3,5	12,5	4	0	0	0	0
9302C	2010	4	TUDELA (AYUNTAMIENTO)	295	615.063	4.656.880	NAVARRA	13634W	420320	28,5	27	1,5	5	20	8,2	14,1				12	13,5	0	0	0	6	0
9302C	2010	5	TUDELA (AYUNTAMIENTO)	295	615.063	4.656.880	NAVARRA	13634W	420320	31	25	3	7	21,1	9,6	15,4				9	17,5	0	0	0	12	3
9302C	2010	6	TUDELA (AYUNTAMIENTO)	295	615.063	4.656.880	NAVARRA	13634W	420320	33	26	9,5	15	26,3	14,3	20,3				18	18,5	0	0	0	18	12
9302C	2010	7	TUDELA (AYUNTAMIENTO)	295	615.063	4.656.880	NAVARRA	13634W	420320	36,5	7	13	24	31,6	17,8	24,8				24,5	23	0	0	6	30	21
9302C	2010	8	TUDELA (AYUNTAMIENTO)	295	615.063	4.656.880	NAVARRA	13634W	420320	41	26	11,5	29	30,1	17	23,6				23,5	24	0	0	7	27	14
9302C	2010	9	TUDELA (AYUNTAMIENTO)	295	615.063	4.656.880	NAVARRA	13634W	420320	32,5	5	7	27	25,6	13,8	19,7				17,5	18,5	0	0	0	17	5
9302C	2010	10	TUDELA (AYUNTAMIENTO)	295	615.063	4.656.880	NAVARRA	13634W	420320	26	2	3	21	19	9	14				12	18	0	0	0	4	0
9302C	2010	11	TUDELA (AYUNTAMIENTO)	295	615.063	4.656.880	NAVARRA	13634W	420320	21	4	-6	29	12,5	4	8,3		25	30	1	11	5	1	0	0	0
9302C	2010	12	TUDELA (AYUNTAMIENTO)	295	615.063	4.656.880	NAVARRA	13634W	420320	17,5	6	-5,5	27	8,6	0,8	4,7		2	29	2,5	10	16	1	0	0	0
9302C	2011	1	TUDELA (AYUNTAMIENTO)	295	615.063	4.656.880	NAVARRA	13634W	420320	16,5	12	-6	24	9,6	1,6	5,6		4	27	4,5	9,5	10	3	0	0	0
9302C	2011	2	TUDELA (AYUNTAMIENTO)	295	615.063	4.656.880	NAVARRA	13634W	420320	21	25	-2,5	9	13,7	3	8,4		6	12	8	9,5	7	0	0	0	0
9302C	2011	3	TUDELA (AYUNTAMIENTO)	295	615.063	4.656.880	NAVARRA	13634W	420320	23	31	0	6	14,5	5	9,8		6	8	6	10	3	0	0	0	0
9302C	2011	4	TUDELA (AYUNTAMIENTO)	295	615.063	4.656.880	NAVARRA	13634W	420320	31	9	6	16	21,9	9,8	15,9				17,5	13	0	0	0	6	2
9302C	2011	5	TUDELA (AYUNTAMIENTO)	295	615.063	4.656.880	NAVARRA	13634W	420320	34	25	8,5	16	24,8	12,3	18,6				16	17	0	0	0	17	2
9302C	2011	6	TUDELA (AYUNTAMIENTO)	295	615.063	4.656.880	NAVARRA	13634W	420320	37	26	9,5	1	27,1	14,6	20,9				18	21,5	0	0	3	18	11
9302C	2011	7	TUDELA (AYUNTAMIENTO)	295	615.063	4.656.880	NAVARRA	13634W	420320	35	5	12	18	28,6	16	22,4				22,5	20	0	0	1	26	13
9302C	2011	8	TUDELA (AYUNTAMIENTO)	295	615.063	4.656.880	NAVARRA	13634W	420320	38,5	20	12	28	32,3	18,1	25,2				24,5	22	0	0	9	30	27
9302C	2011	9	TUDELA (AYUNTAMIENTO)	295	615.063	4.656.880	NAVARRA	13634W	420320	33,5	10	10,5	20	28,5	15,1	21,8				19,5	19	0	0	0	27	10
9302C	2011	10	TUDELA (AYUNTAMIENTO)	295	615.063	4.656.880	NAVARRA	13634W	420320	31	11	3	21	22,5	10	16,2				15,5	15	0	0	0	11	3
9302C	2011	11	TUDELA (AYUNTAMIENTO)	295	615.063	4.656.880	NAVARRA	13634W	420320	19,5	1	2,5	25	14,8	8,5	11,7				5	14,5	0	0	0	0	0
9302C	2011	12	TUDELA (AYUNTAMIENTO)	295	615.063	4.656.880	NAVARRA	13634W	420320	18,5	16	-3,5	27	11,6	3	7,3		26	29	5	10,5	4	0	0	0	0
9302C	2012	1	TUDELA (AYUNTAMIENTO)	295	615.063	4.656.880	NAVARRA	13634W	420320	16	5	-5	11	10,7	1,8	6,3		10	31	1	9	12	1	0	0	0
9302C	2012	2	TUDELA (AYUNTAMIENTO)	295	615.063	4.656.880	NAVARRA	13634W	420320	20,5	29	-4,5	3	10,4	0,4	5,4		2	24	1	6,5	14	0	0	0	0

Código	Año	Mes	Nombre	Altitud	X	Y	Provincia	Longitud	Latitud	T máx.absoluta(ºC)	1er día de T máx	T mín.absoluta(ºC)	1er día de T mín	T máx.media(ºC)	T mín.media(ºC)	T media (ºC)	T media horaria(ºC)	1er día de helada	Último día de helada	T menor de máximas (ºC)	T mayor de mínimas (ºC)	Nº días T<=0º	Nº días T<=-5º	Nº días T>=20º	Nº días T>=25º	Nº días T>=30º
9302C	2012	3	TUDELA (AYUNTAMIENTO)	295	615.063	4.656.880	NAVARRA	13634W	420320	25,5	14	1	7	18,3	4,5	11,4				8	9	0	0	0	2	0
9302C	2012	4	TUDELA (AYUNTAMIENTO)	295	615.063	4.656.880	NAVARRA	13634W	420320	24,5	1	2,5	7	16,9	6,7	11,8				10	11,5	0	0	0	0	0
9302C	2012	5	TUDELA (AYUNTAMIENTO)	295	615.063	4.656.880	NAVARRA	13634W	420320	34	31	6,5	2	25,2	12	18,6				14,5	19	0	0	0	15	6
9302C	2012	6	TUDELA (AYUNTAMIENTO)	295	615.063	4.656.880	NAVARRA	13634W	420320	38,5	28	10,5	9	30,5	15,8	23,2				20,5	21,5	0	0	3	26	18
9302C	2012	7	TUDELA (AYUNTAMIENTO)	295	615.063	4.656.880	NAVARRA	13634W	420320	38	18	10,5	2	30,6	16,2	23,4				22	21	0	0	1	30	18
9302C	2012	8	TUDELA (AYUNTAMIENTO)	295	615.063	4.656.880	NAVARRA	13634W	420320	40,5	10	12,5	6	33,2	18,4	25,8				22,5	25	0	0	11	29	23
9302C	2012	9	TUDELA (AYUNTAMIENTO)	295	615.063	4.656.880	NAVARRA	13634W	420320	33,5	23	8,5	27	26,3	14,5	20,4				17,5	18,5	0	0	0	17	10
9302C	2012	10	TUDELA (AYUNTAMIENTO)	295	615.063	4.656.880	NAVARRA	13634W	420320	29	8	1	30	20,5	10	15,3				9,5	16	0	0	0	8	0
9302C	2012	11	TUDELA (AYUNTAMIENTO)	295	615.063	4.656.880	NAVARRA	13634W	420320	20	2	1,5	7	13,3	5,9	9,6				7	11,5	0	0	0	0	0
9302C	2012	12	TUDELA (AYUNTAMIENTO)	295	615.063	4.656.880	NAVARRA	13634W	420320	17	15	-4	12	12,3	2,7	7,5		7	31	5	8	10	0	0	0	0
9302C	2013	1	TUDELA (AYUNTAMIENTO)	295	615.063	4.656.880	NAVARRA	13634W	420320	19	5	-2	9	12,5	2,5	7,5		1	29	9	7	10	0	0	0	0
9302C	2013	2	TUDELA (AYUNTAMIENTO)	295	615.063	4.656.880	NAVARRA	13634W	420320	17	1	0	16	10,7	3	6,9		16	27	4	9	7	0	0	0	0
9302C	2013	3	TUDELA (AYUNTAMIENTO)	295	615.063	4.656.880	NAVARRA	13634W	420320	19	7	0	3	15,2	5,9	10,6		3	3	6,5	14	1	0	0	0	0
9302C	2013	4	TUDELA (AYUNTAMIENTO)	295	615.063	4.656.880	NAVARRA	13634W	420320	29	17	3	5	18,4	7,6	13				9	15	0	0	0	4	0
9302C	2013	5	TUDELA (AYUNTAMIENTO)	295	615.063	4.656.880	NAVARRA	13634W	420320	25	6	3	26	18,2	8,7	13,5				12,5	15	0	0	0	2	0
9302C	2013	6	TUDELA (AYUNTAMIENTO)	295	615.063	4.656.880	NAVARRA	13634W	420320	34	16	9	4	25	13,5	19,3				17	19	0	0	0	17	5
9302C	2013	7	TUDELA (AYUNTAMIENTO)	295	615.063	4.656.880	NAVARRA	13634W	420320	37	25	15	31	33,1	18,5	25,8				28	22	0	0	8	31	28
9302C	2013	8	TUDELA (AYUNTAMIENTO)	295	615.063	4.656.880	NAVARRA	13634W	420320	37	1	13	8	30,3	17,4	23,9				25	22	0	0	10	31	17
9302C	2013	9	TUDELA (AYUNTAMIENTO)	295	615.063	4.656.880	NAVARRA	13634W	420320	32	27	10	9	27,1	15,1	21,1				21,5	19	0	0	0	24	6
9302C	2013	10	TUDELA (AYUNTAMIENTO)	295	615.063	4.656.880	NAVARRA	13634W	420320	30	1	4	12	22,5	12,2	17,4				15	19	0	0	0	7	1
9302C	2013	11	TUDELA (AYUNTAMIENTO)	295	615.063	4.656.880	NAVARRA	13634W	420320	23,5	5	-3	28	13,4	6,6	10		28	28	7	13	1	0	0	0	0
9302C	2013	12	TUDELA (AYUNTAMIENTO)	295	615.063	4.656.880	NAVARRA	13634W	420320	17	27	-4	9	9,6	0,8	5,2		3	31	3	6	18	0	0	0	0
9302C	2014	1	TUDELA (AYUNTAMIENTO)	295	615.063	4.656.880	NAVARRA	13634W	420320	17	7	0	10	12,2	5,3	8,7		10	10	5	11	1	0	0	0	0
9302C	2014	2	TUDELA (AYUNTAMIENTO)	295	615.063	4.656.880	NAVARRA	13634W	420320	22	14	-2	2	13,6	3,2	8,4		2	23	7	10	7	0	0	0	0
9302C	2014	3	TUDELA (AYUNTAMIENTO)	295	615.063	4.656.880	NAVARRA	13634W	420320	24,5	17	0	24	16,4	5,4	11		24	24	7	11	1	0	0	0	0
9302C	2014	4	TUDELA (AYUNTAMIENTO)	295	615.063	4.656.880	NAVARRA	13634W	420320	28	15	7	3	22	9,8	15,9				12,5	13	0	0	0	7	0
9302C	2014	5	TUDELA (AYUNTAMIENTO)	295	615.063	4.656.880	NAVARRA	13634W	420320	29	10	7	5	22,5	11,1	16,8				18	16	0	0	0	7	0
9302C	2014	6	TUDELA (AYUNTAMIENTO)	295	615.063	4.656.880	NAVARRA	13634W	420320	34	8	10	1	28,7	15,4	22				20	20	0	0	2	24	15
9302C	2014	7	TUDELA (AYUNTAMIENTO)	295	615.063	4.656.880	NAVARRA	13634W	420320	37	17	13	8	28,6	16,7	22,6				22	20	0	0	5	26	13
9302C	2014	8	TUDELA (AYUNTAMIENTO)	295	615.063	4.656.880	NAVARRA	13634W	420320	35	10	11	17	29,1	16,7	22,9				20	20	0	0	4	28	17
9302C	2014	9	TUDELA (AYUNTAMIENTO)	295	615.063	4.656.880	NAVARRA	13634W	420320	33	2	10	26	27,8	16,4	22,1				20	19	0	0	0	21	13
9302C	2014	10	TUDELA (AYUNTAMIENTO)	295	615.063	4.656.880	NAVARRA	13634W	420320	29	21	9	23	23,3	12,5	17,9				15	17	0	0	0	16	0
9302C	2014	11	TUDELA (AYUNTAMIENTO)	295	615.063	4.656.880	NAVARRA	13634W	420320	19	3	2	10	14,7	7,7	11,2				9	13	0	0	0	0	0
9302C	2014	12	TUDELA (AYUNTAMIENTO)	295	615.063	4.656.880	NAVARRA	13634W	420320	15	21	-1	25	11	4,8	7,9		22	31	3	11	5	0	0	0	0
9302C	2015	1	TUDELA (AYUNTAMIENTO)	295	615.063	4.656.880	NAVARRA	13634W	420320	17	10	-3	2	10,7	2	6,4		2	22	4	6	12	0	0	0	0
9302C	2015	2	TUDELA (AYUNTAMIENTO)	295	615.063	4.656.880	NAVARRA	13634W	420320	17	23	-3	10	10,3	2,4	6,4		4	20	3	12	10	0	0	0	0
9302C	2015	3	TUDELA (AYUNTAMIENTO)	295	615.063	4.656.880	NAVARRA	13634W	420320	23	7	1	7	16,2	6,3	11,2				7	12	0	0	0	0	0
9302C	2015	4	TUDELA (AYUNTAMIENTO)	295	615.063	4.656.880	NAVARRA	13634W	420320	25	14	4	6	20,1	8,4	14,3				16	13	0	0	0	1	0
9302C	2015	5	TUDELA (AYUNTAMIENTO)	295	615.063	4.656.880	NAVARRA	13634W	420320	34	13	8	21	24,5	12,5	18,5				15	19	0	0	0	16	5
9302C	2015	6	TUDELA (AYUNTAMIENTO)	295	615.063	4.656.880	NAVARRA	13634W	420320	39	30	8	15	30,1	16	23				20	23	0	0	3	26	17
9302C	2015	7	TUDELA (AYUNTAMIENTO)	295	615.063	4.656.880	NAVARRA	13634W	420320	39	1	13	12	33,2	19,4	26,3				21	24	0	0	14	29	26
9302C	2015	8	TUDELA (AYUNTAMIENTO)	295	615.063	4.656.880	NAVARRA	13634W	420320	35	12	12	16	30,4	17,4	23,9				22	23	0	0	8	28	22
9302C	2015	9	TUDELA (AYUNTAMIENTO)	295	615.063	4.656.880	NAVARRA	13634W	420320	29	16	9	7	24,4	12,8	18,6				20	18	0	0	0	12	0
9302C	2015	10	TUDELA (AYUNTAMIENTO)	295	615.063	4.656.880	NAVARRA	13634W	420320	26	1	4	16	19,9	10,9	15,4				16	18	0	0	0	3	0
9302C	2015	11	TUDELA (AYUNTAMIENTO)	295	615.063	4.656.880	NAVARRA	13634W	420320	21	6	1	30	15,1	8	11,6				10	13	0	0	0	0	0
9302C	2015	12	TUDELA (AYUNTAMIENTO)	295	615.063	4.656.880	NAVARRA	13634W	420320	16	9	-1	1	10,3	3,6	7		1	4	4	8	4	0	0	0	0

Código	Año	Mes	Nombre	Altitud	X	Y	Provincia	Longitud	Latitud	T máx.absoluta(ºC)	1er día de T máx	T mín.absoluta(ºC)	1er día de T mín	T máx.media(ºC)	T mín.media(ºC)	T media (ºC)	T media horaria(ºC)	1er día de helada	Último día de helada	T menor de máximas (ºC)	T mayor de mínimas (ºC)	Nº días T<=0º	Nº días T<=-5º	Nº días T>=20º	Nº días T>=25º	Nº días T>=30º
9302C	2016	1	TUDELA (AYUNTAMIENTO)	295	615.063	4.656.880	NAVARRA	13634W	420320	19	8	-1	21	11,8	4,4	8,1		13	21	8	15	5	0	0	0	0
9302C	2016	2	TUDELA (AYUNTAMIENTO)	295	615.063	4.656.880	NAVARRA	13634W	420320	20	13	-2	17	13,2	3,9	8,6		5	21	7	9	6	0	0	0	0
9302C	2016	3	TUDELA (AYUNTAMIENTO)	295	615.063	4.656.880	NAVARRA	13634W	420320	23	30	1	4	14,1	5,3	9,7				7	13	0	0	0	0	0
9302C	2016	4	TUDELA (AYUNTAMIENTO)	295	615.063	4.656.880	NAVARRA	13634W	420320	25	15	1	2	17,8	7,6	12,7				12	13	0	0	0	1	0
9302C	2016	5	TUDELA (AYUNTAMIENTO)	295	615.063	4.656.880	NAVARRA	13634W	420320	30	27	6	1	22,5	11,4	17				15	15	0	0	0	10	1
9302C	2016	6	TUDELA (AYUNTAMIENTO)	295	615.063	4.656.880	NAVARRA	13634W	420320	36	23	10	1	28,8	14,9	21,8				20	19	0	0	0	23	14
9302C	2016	7	TUDELA (AYUNTAMIENTO)	295	615.063	4.656.880	NAVARRA	13634W	420320	39	30	12	15	31,6	17,7	24,7				23	22,5	0	0	6	30	20
9302C	2016	8	TUDELA (AYUNTAMIENTO)	295	615.063	4.656.880	NAVARRA	13634W	420320	37	3	13	12	31,5	17,6	24,6				25	20	0	0	3	31	20
9302C	2016	9	TUDELA (AYUNTAMIENTO)	295	615.063	4.656.880	NAVARRA	13634W	420320	37,5	6	11	29	27,9	15,7	21,8				20	21	0	0	4	23	9
9302C	2016	10	TUDELA (AYUNTAMIENTO)	295	615.063	4.656.880	NAVARRA	13634W	420320	28	4	3	30	20,8	11,2	16				13	16	0	0	0	5	0
9302C	2016	11	TUDELA (AYUNTAMIENTO)	295	615.063	4.656.880	NAVARRA	13634W	420320	19	17	0	26	13,4	5,6	9,5		26	26	6	11	1	0	0	0	0
9302C	2016	12	TUDELA (AYUNTAMIENTO)	295	615.063	4.656.880	NAVARRA	13634W	420320	16	23	-1	27	8,5	3,3	5,9		19	31	0	9	5	0	0	0	0
9302C	2017	1	TUDELA (AYUNTAMIENTO)	295	615.063	4.656.880	NAVARRA	13634W	420320	16	11	-5	19	10,1	1,9	6		1	26	1	8	11	2	0	0	0
9302C	2017	2	TUDELA (AYUNTAMIENTO)	295	615.063	4.656.880	NAVARRA	13634W	420320	19	25	1	18	13,9	4,9	9,4				7	12	0	0	0	0	0
9302C	2017	3	TUDELA (AYUNTAMIENTO)	295	615.063	4.656.880	NAVARRA	13634W	420320	26	10	2	1	18,2	6,2	12,2				6	10	0	0	0	1	0
9302C	2017	4	TUDELA (AYUNTAMIENTO)	295	615.063	4.656.880	NAVARRA	13634W	420320	27	13	3	29	20,6	7,9	14,2				12	12	0	0	0	7	0
9302C	2017	5	TUDELA (AYUNTAMIENTO)	295	615.063	4.656.880	NAVARRA	13634W	420320	34	25	2	1	25,9	13	19,4				16,5	18	0	0	0	18	8
9302C	2017	6	TUDELA (AYUNTAMIENTO)	295	615.063	4.656.880	NAVARRA	13634W	420320	37	14	11	30	30,5	17,1	23,8				15	21	0	0	8	25	20
9302C	2017	7	TUDELA (AYUNTAMIENTO)	295	615.063	4.656.880	NAVARRA	13634W	420320	37,5	29	12	2	31,4	17,7	24,6				18	22	0	0	5	29	23
9302C	2017	8	TUDELA (AYUNTAMIENTO)	295	615.063	4.656.880	NAVARRA	13634W	420320	38	3	12	11	30,5	17,4	23,9				21	22	0	0	8	27	19
9302C	2017	9	TUDELA (AYUNTAMIENTO)	295	615.063	4.656.880	NAVARRA	13634W	420320	31	5	7	17	24,2	12,8	18,5				18	18	0	0	0	14	2
9302C	2017	10	TUDELA (AYUNTAMIENTO)	295	615.063	4.656.880	NAVARRA	13634W	420320	27	2	4	31	22,9	11,4	17,1				16	17	0	0	0	12	0
9302C	2017	11	TUDELA (AYUNTAMIENTO)	295	615.063	4.656.880	NAVARRA	13634W	420320	20	3	-3	28	14,3	5	9,6		15	30	8	12	7	0	0	0	0
9302C	2017	12	TUDELA (AYUNTAMIENTO)	295	615.063	4.656.880	NAVARRA	13634W	420320	17	10	-4	6	10,6	2,9	6,8		2	25	3	8	6	0	0	0	0
9302C	2018	1	TUDELA (AYUNTAMIENTO)	295	615.063	4.656.880	NAVARRA	13634W	420320	18	3	-3	9	11,9	3,2	7,6		1	31	5	11	8	0	0	0	0
9302C	2018	2	TUDELA (AYUNTAMIENTO)	295	615.063	4.656.880	NAVARRA	13634W	420320	17	16	-2	9	9,7	2,7	6,2		9	28	4	10	6	0	0	0	0
9302C	2018	3	TUDELA (AYUNTAMIENTO)	295	615.063	4.656.880	NAVARRA	13634W	420320	20	28	1	18	14,3	5,5	9,9				8	12	0	0	0	0	0
9302C	2018	4	TUDELA (AYUNTAMIENTO)	295	615.063	4.656.880	NAVARRA	13634W	420320	25	18	2	1	18,4	7,8	13,1				8	12	0	0	0	2	0
9302C	2018	5	TUDELA (AYUNTAMIENTO)	295	615.063	4.656.880	NAVARRA	13634W	420320	27	24	5	2	22,4	11,5	17				14	16	0	0	0	14	0
9302C	2018	6	TUDELA (AYUNTAMIENTO)	295	615.063	4.656.880	NAVARRA	13634W	420320	35	21	13	6	27,5	16	21,7				20	21	0	0	2	19	11
9302C	2018	7	TUDELA (AYUNTAMIENTO)	295	615.063	4.656.880	NAVARRA	13634W	420320	37	26	15,5	6	32,2	18,5	25,4				25	22	0	0	8	31	25
9302C	2018	8	TUDELA (AYUNTAMIENTO)	295	615.063	4.656.880	NAVARRA	13634W	420320	37,5	3	15	18	31,4	18,7	25				24	23,5	0	0	11	30	20
9302C	2018	9	TUDELA (AYUNTAMIENTO)	295	615.063	4.656.880	NAVARRA	13634W	420320	34	23	12	25	28,4	16,3	22,3				23	20	0	0	1	28	11
9302C	2018	10	TUDELA (AYUNTAMIENTO)	295	615.063	4.656.880	NAVARRA	13634W	420320	29	3	1	30	20,3	10,8	15,5				8	17	0	0	0	6	0
9302C	2018	11	TUDELA (AYUNTAMIENTO)	295	615.063	4.656.880	NAVARRA	13634W	420320	20	11	1	4	14,8	7,8	11,3				9	13	0	0	0	0	0
9302C	2018	12	TUDELA (AYUNTAMIENTO)	295	615.063	4.656.880	NAVARRA	13634W	420320	16,5	16	-3	31	12,2	3,9	8		24	31	4	9	3	0	0	0	0
9302C	2019	1	TUDELA (AYUNTAMIENTO)	295	615.063	4.656.880	NAVARRA	13634W	420320	15	5	-6	5	10,4	2,6	6,5		1	19	4	8	8	2	0	0	0
9302C	2019	2	TUDELA (AYUNTAMIENTO)	295	615.063	4.656.880	NAVARRA	13634W	420320	22,5	23	-1	16	15,1	2,9	9		3	17	6	10	5	0	0	0	0
9302C	2019	3	TUDELA (AYUNTAMIENTO)	295	615.063	4.656.880	NAVARRA	13634W	420320	25	24	1	16	18,2	5,7	12				13	12	0	0	0	1	0
9302C	2019	4	TUDELA (AYUNTAMIENTO)	295	615.063	4.656.880	NAVARRA	13634W	420320	25	14	0	4	18	8	13		4	4	11	11	1	0	0	1	0
9302C	2019	5	TUDELA (AYUNTAMIENTO)	295	615.063	4.656.880	NAVARRA	13634W	420320	31	31	5	6	22,3	10,5	16,4				16	16	0	0	0	11	1
9302C	2019	6	TUDELA (AYUNTAMIENTO)	295	615.063	4.656.880	NAVARRA	13634W	420320	41	28	8	12	30,1	15,5	22,8				19	22	0	0	5	23	17
9302C	2019	7	TUDELA (AYUNTAMIENTO)	295	615.063	4.656.880	NAVARRA	13634W	420320	39	6	15	16	32,9	19,6	26,3				23	25	0	0	15	30	24
9302C	2019	8	TUDELA (AYUNTAMIENTO)	295	615.063	4.656.880	NAVARRA	13634W	420320	38	9	13	14	31,4	17,8	24,6				23	23	0	0	10	29	22
9302C	2019	9	TUDELA (AYUNTAMIENTO)	295	615.063	4.656.880	NAVARRA	13634W	420320	30	3	9	9	26,7	15,3	21				20	20	0	0	1	26	4
9302C	2019	10	TUDELA (AYUNTAMIENTO)	295	615.063	4.656.880	NAVARRA	13634W	420320	28	8	7	15	22,1	12,3	17,2				12	17	0	0	0	9	0

Código	Año	Mes	Nombre	Altitud	X	Y	Provincia	Longitud	Latitud	T máx.absoluta(ºC)	1er día de T máx	T mín.absoluta(ºC)	1er día de T mín	T máx.media(ºC)	T mín.media(ºC)	T media (ºC)	T media horaria(ºC)	1er día de helada	Último día de helada	T menor de máximas (ºC)	T mayor de mínimas (ºC)	Nº días T<=0º	Nº días T<=-5º	Nº días T>=20º	Nº días T>=25º	Nº días T>=30º
9302C	2019	11	TUDELA (AYUNTAMIENTO)	295	615.063	4.656.880	NAVARRA	13634W	420320	22	1	0	16	13,7	6,4	10,1		16	16	7	14	1	0	0	0	0
9302C	2019	12	TUDELA (AYUNTAMIENTO)	295	615.063	4.656.880	NAVARRA	13634W	420320	21	21	-2	28	12,3	4,5	8,4		7	30	1	12	5	0	0	0	0
9302C	2020	1	TUDELA (AYUNTAMIENTO)	295	615.063	4.656.880	NAVARRA	13634W	420320	18	31	-3	13	8,9	2,3	5,6		1	16	0	10	12	0	0	0	0
9302C	2020	2	TUDELA (AYUNTAMIENTO)	295	615.063	4.656.880	NAVARRA	13634W	420320	21	22	0	6	16,2	4,9	10,5		6	20	9	10	3	0	0	0	0
9302C	2020	3	TUDELA (AYUNTAMIENTO)	295	615.063	4.656.880	NAVARRA	13634W	420320	25	11	0	31	15,9	6,3	11,1		31	31	8	14	1	0	0	1	0
9302C	2020	4	TUDELA (AYUNTAMIENTO)	295	615.063	4.656.880	NAVARRA	13634W	420320	23	25	2,5	4	18,7	9,8	14,3				10	14	0	0	0	0	0
9302C	2020	5	TUDELA (AYUNTAMIENTO)	295	615.063	4.656.880	NAVARRA	13634W	420320	32	22	10	17	25,5	13,8	19,7				16	17	0	0	0	23	6
9302C	2020	6	TUDELA (AYUNTAMIENTO)	295	615.063	4.656.880	NAVARRA	13634W	420320	34	24	10	9	26	14,9	20,4				17	20	0	0	1	16	9
9302C	2020	8	TUDELA (AYUNTAMIENTO)	295	615.063	4.656.880	NAVARRA	13634W	420320	38	19	13	31	31,1	18,4	24,8				21	22	0	0	10	29	21
9302C	2020	9	TUDELA (AYUNTAMIENTO)	295	615.063	4.656.880	NAVARRA	13634W	420320	33	16	8	29	26,9	15,2	21				17	22	0	0	3	23	11
9302C	2020	10	TUDELA (AYUNTAMIENTO)	295	615.063	4.656.880	NAVARRA	13634W	420320	25	9	3	17	19,2	9,6	14,4				15	15	0	0	0	1	0
9302C	2020	11	TUDELA (AYUNTAMIENTO)	295	615.063	4.656.880	NAVARRA	13634W	420320	23	1	-1	22	14,8	6,9	10,9		22	30	10	13	4	0	0	0	0
9302C	2020	12	TUDELA (AYUNTAMIENTO)	295	615.063	4.656.880	NAVARRA	13634W	420320	15	13	-1	5	10,3	4,1	7,2		5	31	6	9	2	0	0	0	0
9302C	2021	1	TUDELA (AYUNTAMIENTO)	295	615.063	4.656.880	NAVARRA	13634W	420320	19	27	-4	8	10	2,8	6,4		3	19	0	9	10	0	0	0	0
9302C	2021	2	TUDELA (AYUNTAMIENTO)	295	615.063	4.656.880	NAVARRA	13634W	420320	20	2	3	14	14,8	6,6	10,7				10	10	0	0	0	0	0
9302C	2021	3	TUDELA (AYUNTAMIENTO)	295	615.063	4.656.880	NAVARRA	13634W	420320	24	31	0	10	15,9	6,1	11		10	10	9	11	1	0	0	0	0
9302C	2021	4	TUDELA (AYUNTAMIENTO)	295	615.063	4.656.880	NAVARRA	13634W	420320	24	2	3	5	17,8	8,2	13				11	12	0	0	0	0	0
9302C	2021	5	TUDELA (AYUNTAMIENTO)	295	615.063	4.656.880	NAVARRA	13634W	420320	31	29	5	2	23	11,3	17,2				16	19	0	0	0	12	2
9302C	2021	6	TUDELA (AYUNTAMIENTO)	295	615.063	4.656.880	NAVARRA	13634W	420320	35,5	14	12	5	28,1	15,9	22				19	21	0	0	2	26	13
9302C	2021	7	TUDELA (AYUNTAMIENTO)	295	615.063	4.656.880	NAVARRA	13634W	420320	38,5	22	14	8	30,9	18,1	24,5				21	22	0	0	10	27	20
9302C	2021	8	TUDELA (AYUNTAMIENTO)	295	615.063	4.656.880	NAVARRA	13634W	420320	40	14	13	1	30,8	17,5	24,1				25	22	0	0	6	31	19
9302C	2021	9	TUDELA (AYUNTAMIENTO)	295	615.063	4.656.880	NAVARRA	13634W	420320	31,5	5	10	19	25,5	15,7	20,6				20	21	0	0	1	18	4
9302C	2021	10	TUDELA (AYUNTAMIENTO)	295	615.063	4.656.880	NAVARRA	13634W	420320	25	2	3,5	24	20,9	10,1	15,5				15	18	0	0	0	2	0
9302C	2021	11	TUDELA (AYUNTAMIENTO)	295	615.063	4.656.880	NAVARRA	13634W	420320	18	12	1	19	12,6	6,4	9,5				6	12	0	0	0	0	0
9302C	2021	12	TUDELA (AYUNTAMIENTO)	295	615.063	4.656.880	NAVARRA	13634W	420320	17	28	0	21	9,7	4,7	7,2		21	21	2	10	1	0	0	0	0
9302C	2022	1	TUDELA (AYUNTAMIENTO)	295	615.063	4.656.880	NAVARRA	13634W	420320	18	4	-4	23	11	1,1	6		13	30	5	10	15	0	0	0	0
9302C	2022	2	TUDELA (AYUNTAMIENTO)	295	615.063	4.656.880	NAVARRA	13634W	420320	20	2	0	3	14,9	4,2	9,5		3	26	11	9	3	0	0	0	0
9302C	2022	3	TUDELA (AYUNTAMIENTO)	295	615.063	4.656.880	NAVARRA	13634W	420320	18	1	0	9	13,5	7,1	10,3		9	9	8	10	1	0	0	0	0
9302C	2022	4	TUDELA (AYUNTAMIENTO)	295	615.063	4.656.880	NAVARRA	13634W	420320	25	15	0	5	18	7,7	12,9		5	5	8,5	13	1	0	0	3	0
9302C	2022	5	TUDELA (AYUNTAMIENTO)	295	615.063	4.656.880	NAVARRA	13634W	420320	34	18	9	3	26,6	13,9	20,3				17	21	0	0	1	21	13
9302C	2022	6	TUDELA (AYUNTAMIENTO)	295	615.063	4.656.880	NAVARRA	13634W	420320	40	18	13	28	32,8	18,8	25,8				23	24	0	0	11	28	23
9302C	2022	7	TUDELA (AYUNTAMIENTO)	295	615.063	4.656.880	NAVARRA	13634W	420320	41	16	12	1	33,9	19,5	26,7				23	24	0	0	14	30	27
9302C	2022	8	TUDELA (AYUNTAMIENTO)	295	615.063	4.656.880	NAVARRA	13634W	420320	40	12	16	19	33,2	19,8	26,5				24	23	0	0	19	30	26
9304E	1981	2	CABANILLAS	257	621.630	4.654.213	NAVARRA	13150W	420150	18	8	-4	15	9,5	-0,3	4,6		1	27	2	7	18	0	0	0	0
9304E	1981	3	CABANILLAS	257	621.630	4.654.213	NAVARRA	13150W	420150	30	26	-4	19	18,1	4,3	11,2		2	19	10	11	7	0	0	2	1
9304E	1981	4	CABANILLAS	257	621.630	4.654.213	NAVARRA	13150W	420150	24	6	0	27	17,6	7,3	12,5		27	27	11	14	1	0	0	0	0
9304E	1981	5	CABANILLAS	257	621.630	4.654.213	NAVARRA	13150W	420150	30	24	2	3	20,9	8,4	14,7				13	15	0	0	0	9	1
9304E	1981	6	CABANILLAS	257	621.630	4.654.213	NAVARRA	13150W	420150	38	9	5	29	28,5	13,1	20,8				15	19	0	0	0	23	11
9304E	1981	7	CABANILLAS	257	621.630	4.654.213	NAVARRA	13150W	420150	38	31	9	25	29,3	14,9	22,1				22	22	0	0	3	26	16
9304E	1981	8	CABANILLAS	257	621.630	4.654.213	NAVARRA	13150W	420150	39	18	12	29	32,7	17,3	25				26	26	0	0	8	31	24
9304E	1981	9	CABANILLAS	257	621.630	4.654.213	NAVARRA	13150W	420150	33	16	4	29	28,3	13,5	20,9				17	20	0	0	1	25	15
9304E	1981	10	CABANILLAS	257	621.630	4.654.213	NAVARRA	13150W	420150	29	12	1	29	22,2	7,9	15				13	15	0	0	0	16	0
9304E	1981	11	CABANILLAS	257	621.630	4.654.213	NAVARRA	13150W	420150	24	2	-5	10	16,3	2,3	9,3		8	27	7	8	9	1	0	0	0
9304E	1981	12	CABANILLAS	257	621.630	4.654.213	NAVARRA	13150W	420150	22	13	-5	19	12,7	2,8	7,8		7	26	5	12	9	1	0	0	0
9304E	1982	2	CABANILLAS	257	621.630	4.654.213	NAVARRA	13150W	420150	18	27	-2	2	11,1	2,1	6,6		1	24	5	8	10	0	0	0	0
9304E	1982	3	CABANILLAS	257	621.630	4.654.213	NAVARRA	13150W	420150	21	2	-3	9	15,4	2,8	9,1		3	27	10	13	12	0	0	0	0

Código	Año	Mes	Nombre	Altitud	X	Y	Provincia	Longitud	Latitud	T máx.absoluta(ºC)	1er día de T máx	T mín.absoluta(ºC)	1er día de T mín	T máx.media(ºC)	T mín.media(ºC)	T media (ºC)	T media horaria(ºC)	1er día de helada	Último día de helada	T menor de máximas (ºC)	T mayor de mínimas (ºC)	Nº días T<=0º	Nº días T<=-5º	Nº días T>=20º	Nº días T>=25º	Nº días T>=30º
9304E	1982	4	CABANILLAS	257	621.630	4.654.213	NAVARRA	13150W	420150	25	8	1	16	18,8	5,5	12,1				10	10	0	0	0	5	0
9304E	1982	5	CABANILLAS	257	621.630	4.654.213	NAVARRA	13150W	420150	30	22	2	7	23,3	9,1	16,2				15	14	0	0	0	15	1
9304E	1982	6	CABANILLAS	257	621.630	4.654.213	NAVARRA	13150W	420150	39	18	10	14	30,2	14,3	22,3				24	20	0	0	2	29	16
9304E	1982	7	CABANILLAS	257	621.630	4.654.213	NAVARRA	13150W	420150	44	7	10	31	32,5	17,1	24,8				20	22	0	0	10	29	24
9304E	1982	8	CABANILLAS	257	621.630	4.654.213	NAVARRA	13150W	420150	36	12	10	22	28,7	14,2	21,4				18	19	0	0	0	28	13
9304E	1982	9	CABANILLAS	257	621.630	4.654.213	NAVARRA	13150W	420150	30	12	7	28	26,7	12,7	19,7				18	17	0	0	0	25	6
9304E	1982	10	CABANILLAS	257	621.630	4.654.213	NAVARRA	13150W	420150	26	14	3	8	19,3	6,6	13				12	12	0	0	0	2	0
9304E	1982	11	CABANILLAS	257	621.630	4.654.213	NAVARRA	13150W	420150	21	2	0	18	13,3	4,2	8,8		18	30	6	12	4	0	0	0	0
9304E	1982	12	CABANILLAS	257	621.630	4.654.213	NAVARRA	13150W	420150	18	11	-5	4	10	0,9	5,5		2	31	1	5	16	1	0	0	0
9304E	1983	1	CABANILLAS	257	621.630	4.654.213	NAVARRA	13150W	420150	16	16	-8	19	8,6	-2,7	2,9		1	27	-2	3	26	6	0	0	0
9304E	1983	2	CABANILLAS	257	621.630	4.654.213	NAVARRA	13150W	420150	15	6	-10	14	9,5	-1,2	4,1		1	22	1	12	19	10	0	0	0
9304E	1983	3	CABANILLAS	257	621.630	4.654.213	NAVARRA	13150W	420150	25	20	-3	8	16,6	3,6	10,1		3	30	9	10	7	0	0	2	0
9304E	1983	4	CABANILLAS	257	621.630	4.654.213	NAVARRA	13150W	420150	28	11	2	4	18,1	6,6	12,4				12	11	0	0	0	3	0
9304E	1983	5	CABANILLAS	257	621.630	4.654.213	NAVARRA	13150W	420150	30	31	4	21	21,7	10	15,8				14	15	0	0	0	8	1
9304E	1983	6	CABANILLAS	257	621.630	4.654.213	NAVARRA	13150W	420150	38	7	6	20	28,8	14,5	21,7				16	20	0	0	1	25	13
9304E	1983	7	CABANILLAS	257	621.630	4.654.213	NAVARRA	13150W	420150	40	13	14	4	34	19,6	26,8				24	24	0	0	21	30	28
9304E	1983	8	CABANILLAS	257	621.630	4.654.213	NAVARRA	13150W	420150	37	1	14	3	29,9	18,4	24,2				24	24	0	0	13	30	15
9304E	1983	9	CABANILLAS	257	621.630	4.654.213	NAVARRA	13150W	420150	37	26	8	13	28,6	13,8	21,2				18	25	0	0	1	25	16
9304E	1983	10	CABANILLAS	257	621.630	4.654.213	NAVARRA	13150W	420150	30	4	0	26	23,1	7,5	15,3		26	27	10	14	2	0	0	14	1
9304E	1983	11	CABANILLAS	257	621.630	4.654.213	NAVARRA	13150W	420150	21	28	0	20	15,5	8,1	11,8		20	20	9	13	1	0	0	0	0
9304E	1983	12	CABANILLAS	257	621.630	4.654.213	NAVARRA	13150W	420150	18	2	-6	14	12,1	0,9	6,5		3	30	3	8	14	2	0	0	0
9304E	1984	1	CABANILLAS	257	621.630	4.654.213	NAVARRA	13150W	420150	16	24	-4	17	10,6	0,3	5,4		1	31	2	5	18	0	0	0	0
9304E	1984	2	CABANILLAS	257	621.630	4.654.213	NAVARRA	13150W	420150	15	9	-5	17	10,6	0,6	5,6		14	28	6	7	12	3	0	0	0
9304E	1984	3	CABANILLAS	257	621.630	4.654.213	NAVARRA	13150W	420150	19	8	-3	6	12,3	1,8	7,1		1	18	5	8	12	0	0	0	0
9304E	1984	4	CABANILLAS	257	621.630	4.654.213	NAVARRA	13150W	420150	29	26	2	3	20,4	5,9	13,1				10	11	0	0	0	10	0
9304E	1984	5	CABANILLAS	257	621.630	4.654.213	NAVARRA	13150W	420150	22	5	2	17	16,1	6,5	11,3				9	10	0	0	0	0	0
9304E	1984	6	CABANILLAS	257	621.630	4.654.213	NAVARRA	13150W	420150	36	16	7	6	26,9	12,6	19,8				18	19	0	0	0	22	12
9304E	1984	7	CABANILLAS	257	621.630	4.654.213	NAVARRA	13150W	420150	41	11	13	5	33,7	16,1	24,9				25	20	0	0	5	31	26
9304E	1984	8	CABANILLAS	257	621.630	4.654.213	NAVARRA	13150W	420150	36	3	12	16	29,3	14,3	21,8				24	17	0	0	0	29	15
9304E	1984	9	CABANILLAS	257	621.630	4.654.213	NAVARRA	13150W	420150	38	3	4	27	26	11	18,5				15	19	0	0	0	18	6
9304E	1984	10	CABANILLAS	257	621.630	4.654.213	NAVARRA	13150W	420150	25	14	3	3	20,5	6,7	13,6				15	10	0	0	0	3	0
9304E	1984	11	CABANILLAS	257	621.630	4.654.213	NAVARRA	13150W	420150	22	1	-2	28	14,3	5,3	9,8		28	28	7	10	1	0	0	0	0
9304E	1984	12	CABANILLAS	257	621.630	4.654.213	NAVARRA	13150W	420150	15	22	-3	14	8,5	1	4,7		2	30	4	6	13	0	0	0	0
9304E	1985	1	CABANILLAS	257	621.630	4.654.213	NAVARRA	13150W	420150	16	31	-10	16	6,3	-2,1	2,1		2	25	-3	5	19	10	0	0	0
9304E	1985	2	CABANILLAS	257	621.630	4.654.213	NAVARRA	13150W	420150	20	10	-3	4	13,6	1,9	7,8		1	27	7	9	14	0	0	0	0
9304E	1985	3	CABANILLAS	257	621.630	4.654.213	NAVARRA	13150W	420150	22	31	-3	16	13,1	2,3	7,7		5	29	8	6	7	0	0	0	0
9304E	1985	4	CABANILLAS	257	621.630	4.654.213	NAVARRA	13150W	420150	29	4	2	10	20,5	6,3	13,4				14	11	0	0	0	6	0
9304E	1985	5	CABANILLAS	257	621.630	4.654.213	NAVARRA	13150W	420150	31	31	2	6	20,5	8,3	14,4				10	16	0	0	0	11	1
9304E	1985	6	CABANILLAS	257	621.630	4.654.213	NAVARRA	13150W	420150	36	14	8	9	28,6	13,6	21,1				22	17	0	0	0	27	11
9304E	1985	7	CABANILLAS	257	621.630	4.654.213	NAVARRA	13150W	420150	40	26	11	31	33,5	17	25,3				25	23	0	0	5	31	28
9304E	1985	8	CABANILLAS	257	621.630	4.654.213	NAVARRA	13150W	420150	38	19	9	27	31,9	14,8	23,3				22	20	0	0	1	29	23
9304E	1985	9	CABANILLAS	257	621.630	4.654.213	NAVARRA	13150W	420150	35	9	8	17	30,5	13,3	21,9				24	17	0	0	0	29	21
9304E	1985	10	CABANILLAS	257	621.630	4.654.213	NAVARRA	13150W	420150	32	4	1	31	23,9	8,5	16,2				15	17	0	0	0	15	4
9304E	1985	11	CABANILLAS	257	621.630	4.654.213	NAVARRA	13150W	420150	25	10	-5	29	11,9	2,5	7,2		14	30	1	14	14	2	0	1	0
9304E	1985	12	CABANILLAS	257	621.630	4.654.213	NAVARRA	13150W	420150	16	14	-8	18	9,9	-0,5	4,7		1	31	-1	7	19	7	0	0	0
9304E	1986	1	CABANILLAS	257	621.630	4.654.213	NAVARRA	13150W	420150	15	2	-6	1	10,8	1,4	6,1		1	31	5	6	14	1	0	0	0

Código	Año	Mes	Nombre	Altitud	X	Y	Provincia	Longitud	Latitud	T máx.absoluta(ºC)	1er día de T máx	T mín.absoluta(ºC)	1er día de T mín	T máx.media(ºC)	T mín.media(ºC)	T media (ºC)	T media horaria(ºC)	1er día de helada	Último día de helada	T menor de máximas (ºC)	T mayor de mínimas (ºC)	Nº días T<=0º	Nº días T<=-5º	Nº días T>=20º	Nº días T>=25º	Nº días T>=30º
9304E	1986	2	CABANILLAS	257	621.630	4.654.213	NAVARRA	13150W	420150	19	17	-7	11	10	0,6	5,3		4	21	4	8	14	4	0	0	0
9304E	1986	3	CABANILLAS	257	621.630	4.654.213	NAVARRA	13150W	420150	24	28	-2	9	15,1	2,9	9		9	27	7	7	4	0	0	0	0
9304E	1986	4	CABANILLAS	257	621.630	4.654.213	NAVARRA	13150W	420150	24	2	-2	14	14,5	3,2	8,9		4	26	2	12	9	0	0	0	0
9304E	1986	5	CABANILLAS	257	621.630	4.654.213	NAVARRA	13150W	420150	35	13	3	1	26,1	11,1	18,6				15	18	0	0	0	20	9
9304E	1986	6	CABANILLAS	257	621.630	4.654.213	NAVARRA	13150W	420150	40	28	7	8	29	13,3	21,2				19	20	0	0	2	23	14
9304E	1986	7	CABANILLAS	257	621.630	4.654.213	NAVARRA	13150W	420150	40	30	12	8	31,5	15,2	23,4				23	18	0	0	0	29	21
9304E	1986	8	CABANILLAS	257	621.630	4.654.213	NAVARRA	13150W	420150	42	18	7	29	33	15,2	24,1				20	20	0	0	3	28	25
9304E	1986	9	CABANILLAS	257	621.630	4.654.213	NAVARRA	13150W	420150	35	4	8	30	27,4	14,2	20,8				15	20	0	0	2	21	16
9304E	1986	10	CABANILLAS	257	621.630	4.654.213	NAVARRA	13150W	420150	29	9	3	24	22,4	10,1	16,2				15	15	0	0	0	10	0
9304E	1986	11	CABANILLAS	257	621.630	4.654.213	NAVARRA	13150W	420150	19	1	-4	27	14,3	2,7	8,5		6	30	8	9	9	0	0	0	0
9304E	1986	12	CABANILLAS	257	621.630	4.654.213	NAVARRA	13150W	420150	17	31	-5	30	8,9	0,4	4,6		1	31	1	6	16	1	0	0	0
9304E	1987	1	CABANILLAS	257	621.630	4.654.213	NAVARRA	13150W	420150	16	2	-6	8	6,9	-0,6	3,1		4	27	0	6	23	4	0	0	0
9304E	1987	2	CABANILLAS	257	621.630	4.654.213	NAVARRA	13150W	420150	20	9	-5	21	11	1,1	6,1		1	26	3	6	15	1	0	0	0
9304E	1987	3	CABANILLAS	257	621.630	4.654.213	NAVARRA	13150W	420150	23	2	-3	21	15,6	3,2	9,4		15	31	6	8	9	0	0	0	0
9304E	1987	4	CABANILLAS	257	621.630	4.654.213	NAVARRA	13150W	420150	29	28	2	1	20,4	7,7	14,1				10	14	0	0	0	9	0
9304E	1987	5	CABANILLAS	257	621.630	4.654.213	NAVARRA	13150W	420150	32	31	4	18	21,8	8,3	15,1				11	12	0	0	0	9	2
9304E	1987	6	CABANILLAS	257	621.630	4.654.213	NAVARRA	13150W	420150	38	29	5	9	28,7	12,4	20,5				20	20	0	0	1	23	15
9304E	1987	7	CABANILLAS	257	621.630	4.654.213	NAVARRA	13150W	420150	38	12	12	19	31,1	16,6	23,9				25	20	0	0	3	31	18
9304E	1987	8	CABANILLAS	257	621.630	4.654.213	NAVARRA	13150W	420150	40	16	10	26	33,2	16,9	25,1				25	24	0	0	10	31	26
9304E	1987	9	CABANILLAS	257	621.630	4.654.213	NAVARRA	13150W	420150	38	13	10	29	31,5	15,3	23,4				24	20	0	0	1	29	20
9304E	1987	10	CABANILLAS	257	621.630	4.654.213	NAVARRA	13150W	420150	27	2	4	11	19,9	9,5	14,7				13	17	0	0	0	3	0
9304E	1987	11	CABANILLAS	257	621.630	4.654.213	NAVARRA	13150W	420150	20	1	-1	19	13,1	4,3	8,7		18	19	7	10	2	0	0	0	0
9304E	1987	12	CABANILLAS	257	621.630	4.654.213	NAVARRA	13150W	420150	19	17	-6	2	9,5	2,3	5,9		1	31	-1	7	10	1	0	0	0
9304E	1988	1	CABANILLAS	257	621.630	4.654.213	NAVARRA	13150W	420150	17	27	-3	1	11,4	2,8	7,1		1	15	5	9	8	0	0	0	0
9304E	1988	2	CABANILLAS	257	621.630	4.654.213	NAVARRA	13150W	420150	17	5	-3	13	11,4	1,1	6,2		2	28	4	6	13	0	0	0	0
9304E	1988	3	CABANILLAS	257	621.630	4.654.213	NAVARRA	13150W	420150	24	21	-5	3	16	3,2	9,6		1	28	6	10	8	1	0	0	0
9304E	1988	4	CABANILLAS	257	621.630	4.654.213	NAVARRA	13150W	420150	23	14	1	2	16,8	6,7	11,8				10	12	0	0	0	0	0
9304E	1988	5	CABANILLAS	257	621.630	4.654.213	NAVARRA	13150W	420150	28	24	5	1	22,2	10,3	16,2				15	13	0	0	0	5	0
9304E	1988	6	CABANILLAS	257	621.630	4.654.213	NAVARRA	13150W	420150	33	3	8	6	24,4	12,5	18,5				17	16	0	0	0	14	6
9304E	1988	7	CABANILLAS	257	621.630	4.654.213	NAVARRA	13150W	420150	38	19	12	2	30,1	15,4	22,8				17	21	0	0	1	26	17
9304E	1988	8	CABANILLAS	257	621.630	4.654.213	NAVARRA	13150W	420150	39	1	10	26	31,9	15,7	23,8				25	25	0	0	2	31	23
9304E	1988	9	CABANILLAS	257	621.630	4.654.213	NAVARRA	13150W	420150	38	6	8	19	27,3	12,2	19,7				18	17	0	0	0	21	10
9304E	1988	10	CABANILLAS	257	621.630	4.654.213	NAVARRA	13150W	420150	28	10	4	21	21,3	8	14,6				15	13	0	0	0	6	0
9304E	1988	11	CABANILLAS	257	621.630	4.654.213	NAVARRA	13150W	420150	21	9	-7	23	13,6	4,4	9		17	29	4	13	9	6	0	0	0
9304E	1988	12	CABANILLAS	257	621.630	4.654.213	NAVARRA	13150W	420150	14	4	-4	23	8,7	1,4	5,1		18	31	0	6	11	0	0	0	0
9304E	1989	1	CABANILLAS	257	621.630	4.654.213	NAVARRA	13150W	420150	13	22	-6	26	6,6	-1,4	2,6		1	31	-3	3	22	7	0	0	0
9304E	1989	2	CABANILLAS	257	621.630	4.654.213	NAVARRA	13150W	420150	20	19	-5	5	13,3	0,9	7,1		1	28	6	5	12	1	0	0	0
9304E	1989	3	CABANILLAS	257	621.630	4.654.213	NAVARRA	13150W	420150	27	26	0	20	19	5,1	12,1		20	20	12	12	1	0	0	4	0
9304E	1989	4	CABANILLAS	257	621.630	4.654.213	NAVARRA	13150W	420150	23	19	0	5	16	4,8	10,4		5	5	8	10	1	0	0	0	0
9304E	1989	5	CABANILLAS	257	621.630	4.654.213	NAVARRA	13150W	420150	33	6	5	2	26,5	11,3	18,9				18	15	0	0	0	23	7
9304E	1989	6	CABANILLAS	257	621.630	4.654.213	NAVARRA	13150W	420150	38	25	6	4	30,9	14,6	22,8				17	19	0	0	0	24	20
9304E	1989	7	CABANILLAS	257	621.630	4.654.213	NAVARRA	13150W	420150	42	20	14	3	33,9	17,2	25,5				29	22	0	0	2	31	30
9304E	1989	8	CABANILLAS	257	621.630	4.654.213	NAVARRA	13150W	420150	38	9	13	29	33,5	17,4	25,4				26	22	0	0	4	31	29
9304E	1989	9	CABANILLAS	257	621.630	4.654.213	NAVARRA	13150W	420150	33	15	8	30	26,4	12,6	19,5				20	18	0	0	0	23	3
9304E	1989	10	CABANILLAS	257	621.630	4.654.213	NAVARRA	13150W	420150	29	2	4	12	22,3	8,8	15,6				18	13	0	0	0	7	0
9304E	1989	11	CABANILLAS	257	621.630	4.654.213	NAVARRA	13150W	420150	25	1	1	9	15,3	7,3	11,3				11	12	0	0	0	1	0

Código	Año	Mes	Nombre	Altitud	X	Y	Provincia	Longitud	Latitud	T máx.absoluta(ºC)	1er día de T máx	T mín.absoluta(ºC)	1er día de T mín	T máx.media(ºC)	T mín.media(ºC)	T media (ºC)	T media horaria(ºC)	1er día de helada	Último día de helada	T menor de máximas (ºC)	T mayor de mínimas (ºC)	Nº días T<=0º	Nº días T<=-5º	Nº días T>=20º	Nº días T>=25º	Nº días T>=30º
9304E	1989	12	CABANILLAS	257	621.630	4.654.213	NAVARRA	13150W	420150	20	15	-2	24	12,4	5,5	9		3	25	5	15	5	0	0	0	0
9304E	1990	1	CABANILLAS	257	621.630	4.654.213	NAVARRA	13150W	420150	18	25	-5,5	23	8,7	0,2	4,5		5	31	3	5	19	4	0	0	0
9304E	1990	2	CABANILLAS	257	621.630	4.654.213	NAVARRA	13150W	420150	21	19	0	1	17,6	4,1	10,8		1	4	12	9	2	0	0	0	0
9304E	1990	3	CABANILLAS	257	621.630	4.654.213	NAVARRA	13150W	420150	28	22	-6	4	17,8	3,2	10,5		3	7	11	10	5	2	0	2	0
9304E	1990	4	CABANILLAS	257	621.630	4.654.213	NAVARRA	13150W	420150	26	28	0	4	17,2	5,2	11,2		4	4	10	8	1	0	0	2	0
9304E	1990	5	CABANILLAS	257	621.630	4.654.213	NAVARRA	13150W	420150	33	15	6	4	27,2	10,9	19,1				23	15	0	0	0	28	4
9304E	1990	6	CABANILLAS	257	621.630	4.654.213	NAVARRA	13150W	420150	38	25	9	10	29,8	13,9	21,9				18	20	0	0	2	26	17
9304E	1990	7	CABANILLAS	257	621.630	4.654.213	NAVARRA	13150W	420150	40	19	11	8	34,6	16,8	25,7				25	24	0	0	7	31	26
9304E	1990	8	CABANILLAS	257	621.630	4.654.213	NAVARRA	13150W	420150	41	4	8	31	33,5	16,1	24,8				25	20	0	0	6	31	28
9304E	1990	9	CABANILLAS	257	621.630	4.654.213	NAVARRA	13150W	420150	39	11	10	1	31,6	11,6	21,6				23	15	0	0	0	29	25
9304E	1990	10	CABANILLAS	257	621.630	4.654.213	NAVARRA	13150W	420150	28	13	2	27	23,4	7,6	15,5				17	15	0	0	0	17	0
9304E	1990	11	CABANILLAS	257	621.630	4.654.213	NAVARRA	13150W	420150	23	18	-4	23	16,6	2,1	9,4		3	30	11	10	12	0	0	0	0
9304E	1990	12	CABANILLAS	257	621.630	4.654.213	NAVARRA	13150W	420150	13	29	-6	20	7,3	-0,8	3,2		1	28	0	6	21	6	0	0	0
9304E	1991	1	CABANILLAS	257	621.630	4.654.213	NAVARRA	13150W	420150	15	7	-6	16	10,1	0,5	5,3		2	30	4	6	17	3	0	0	0
9304E	1991	2	CABANILLAS	257	621.630	4.654.213	NAVARRA	13150W	420150	19	24	-2	1	11,9	2,3	7,1		1	18	5	5	7	0	0	0	0
9304E	1991	3	CABANILLAS	257	621.630	4.654.213	NAVARRA	13150W	420150	25	20	4	1	17,3	6,9	12,1				12	11	0	0	0	1	0
9304E	1991	5	CABANILLAS	257	621.630	4.654.213	NAVARRA	13150W	420150	33	27	5	2	21,4	9,3	15,3				13	14	0	0	0	10	7
9304E	1991	6	CABANILLAS	257	621.630	4.654.213	NAVARRA	13150W	420150	40	25	8	18	29,6	13,9	21,8				21	19	0	0	0	25	15
9304E	1991	7	CABANILLAS	257	621.630	4.654.213	NAVARRA	13150W	420150	40	10	13	27	34,2	16,8	25,5				24	21	0	0	6	30	27
9304E	1991	8	CABANILLAS	257	621.630	4.654.213	NAVARRA	13150W	420150	41	26	15	23	35,3	18,7	27				25	23	0	0	11	31	28
9304E	1991	9	CABANILLAS	257	621.630	4.654.213	NAVARRA	13150W	420150	36	18	4	28	29,4	15,3	22,4				18	20	0	0	1	25	19
9304E	1991	10	CABANILLAS	257	621.630	4.654.213	NAVARRA	13150W	420150	23	3	0	23	18,4	7,5	13		23	24	12	12	2	0	0	0	0
9304E	1991	11	CABANILLAS	257	621.630	4.654.213	NAVARRA	13150W	420150	24	3	-3	24	13,8	4,8	9,3		11	27	8	12	5	0	0	0	0
9304E	1991	12	CABANILLAS	257	621.630	4.654.213	NAVARRA	13150W	420150	17	23	-4	26	11	4,1	7,6		26	31	3	10	4	0	0	0	0
9304E	1992	1	CABANILLAS	257	621.630	4.654.213	NAVARRA	13150W	420150	14	31	-5	29	7,2	-0,5	3,4		1	31	2	5	23	1	0	0	0
9304E	1992	2	CABANILLAS	257	621.630	4.654.213	NAVARRA	13150W	420150	17	4	-5	2	13,1	0,8	7		1	28	8	5	10	2	0	0	0
9304E	1992	3	CABANILLAS	257	621.630	4.654.213	NAVARRA	13150W	420150	28	20	1	27	16,6	4,9	10,7				8	10	0	0	0	1	0
9304E	1992	4	CABANILLAS	257	621.630	4.654.213	NAVARRA	13150W	420150	33	24	2	1	21	7,5	14,2				12	14	0	0	0	9	3
9304E	1992	5	CABANILLAS	257	621.630	4.654.213	NAVARRA	13150W	420150	36	17	6	3	26,6	12,4	19,5				13	17	0	0	0	20	13
9304E	1992	6	CABANILLAS	257	621.630	4.654.213	NAVARRA	13150W	420150	33	27	8	5	24,1	11,9	18				16	19	0	0	0	14	2
9304E	1992	7	CABANILLAS	257	621.630	4.654.213	NAVARRA	13150W	420150	40	29	11	11	32,7	16,5	24,6				23	21	0	0	5	27	20
9304E	1992	8	CABANILLAS	257	621.630	4.654.213	NAVARRA	13150W	420150	38	6	14	9	34,5	17	25,8				25	22	0	0	5	31	29
9304E	1992	9	CABANILLAS	257	621.630	4.654.213	NAVARRA	13150W	420150	32	16	9	1	26,8	13,3	20,1				17	18	0	0	0	22	9
9304E	1992	10	CABANILLAS	257	621.630	4.654.213	NAVARRA	13150W	420150	26	1	2	22	17,4	9,6	13,5				10	15	0	0	0	2	0
9304E	1992	11	CABANILLAS	257	621.630	4.654.213	NAVARRA	13150W	420150	20	5	-1	23	15,3	6,7	11		23	24	10	12	2	0	0	0	0
9304E	1992	12	CABANILLAS	257	621.630	4.654.213	NAVARRA	13150W	420150	17	3	-5	31	10,9	4,5	7,7		7	31	3	11	4	1	0	0	0
9304E	1993	1	CABANILLAS	257	621.630	4.654.213	NAVARRA	13150W	420150	18	13	-3	4	9,4	1	5,2		2	30	3	6	13	0	0	0	0
9304E	1993	2	CABANILLAS	257	621.630	4.654.213	NAVARRA	13150W	420150	16	15	-3	25	10,6	1,8	6,2		3	28	5	5	8	0	0	0	0
9304E	1993	3	CABANILLAS	257	621.630	4.654.213	NAVARRA	13150W	420150	25	31	-1	1	16	4,6	10,3		1	10	4	12	4	0	0	1	0
9304E	1993	4	CABANILLAS	257	621.630	4.654.213	NAVARRA	13150W	420150	29	8	2	17	18,9	6,2	12,6				8	12	0	0	0	4	0
9304E	1993	5	CABANILLAS	257	621.630	4.654.213	NAVARRA	13150W	420150	29	29	4	21	21,7	9,9	15,8				15	15	0	0	0	6	0
9304E	1993	6	CABANILLAS	257	621.630	4.654.213	NAVARRA	13150W	420150	34	28	8	2	26,8	13,7	20,3				21	19	0	0	0	22	9
9304E	1993	7	CABANILLAS	257	621.630	4.654.213	NAVARRA	13150W	420150	37	16	7	1	28,7	14,5	21,6				22	20	0	0	3	23	14
9304E	1993	8	CABANILLAS	257	621.630	4.654.213	NAVARRA	13150W	420150	37	19	10	31	30,3	16	23,2				20	23	0	0	3	28	18
9304E	1993	9	CABANILLAS	257	621.630	4.654.213	NAVARRA	13150W	420150	30	1	5	28	23,4	11,6	17,5				11	16	0	0	0	15	3
9304E	1993	10	CABANILLAS	257	621.630	4.654.213	NAVARRA	13150W	420150	23	4	2	25	16,6	7,7	12,1				10	13	0	0	0	0	0

Código	Año	Mes	Nombre	Altitud	X	Y	Provincia	Longitud	Latitud	T máx.absoluta(ºC)	1er día de T máx	T mín.absoluta(ºC)	1er día de T mín	T máx.media(ºC)	T mín.media(ºC)	T media (ºC)	T media horaria(ºC)	1er día de helada	Último día de helada	T menor de máximas (ºC)	T mayor de mínimas (ºC)	Nº días T<=0º	Nº días T<=-5º	Nº días T>=20º	Nº días T>=25º	Nº días T>=30º
9304E	1993	11	CABANILLAS	257	621.630	4.654.213	NAVARRA	13150W	420150	19	2	-4	17	12,4	2,4	7,4		10	30	5	11	15	0	0	0	0
9304E	1993	12	CABANILLAS	257	621.630	4.654.213	NAVARRA	13150W	420150	16	29	-4	15	12	1,1	6,5		4	24	5	6	12	0	0	0	0
9304E	1994	1	CABANILLAS	257	621.630	4.654.213	NAVARRA	13150W	420150	17	3	-7	19	11,5	1	6,3		7	31	4	7	13	2	0	0	0
9304E	1994	2	CABANILLAS	257	621.630	4.654.213	NAVARRA	13150W	420150	18	11	-4	1	13,3	1,1	7,2		1	22	9	8	13	0	0	0	0
9304E	1994	3	CABANILLAS	257	621.630	4.654.213	NAVARRA	13150W	420150	26	25	0	2	19,2	3,9	11,6		2	2	13	8	1	0	0	2	0
9304E	1994	4	CABANILLAS	257	621.630	4.654.213	NAVARRA	13150W	420150	30	29	1	12	16,7	4,9	10,8				10	11	0	0	0	4	2
9304E	1994	5	CABANILLAS	257	621.630	4.654.213	NAVARRA	13150W	420150	36	31	6	12	23,6	10,2	16,9				17	17	0	0	0	13	6
9304E	1994	6	CABANILLAS	257	621.630	4.654.213	NAVARRA	13150W	420150	38	30	10	5	28,6	13,3	20,9				20	19	0	0	0	24	14
9304E	1994	7	CABANILLAS	257	621.630	4.654.213	NAVARRA	13150W	420150	39	2	14	7	33,5	17,6	25,6				26	20	0	0	2	31	27
9304E	1994	8	CABANILLAS	257	621.630	4.654.213	NAVARRA	13150W	420150	38	21	13	19	31,4	17,4	24,4				26	21	0	0	6	31	21
9304E	1994	9	CABANILLAS	257	621.630	4.654.213	NAVARRA	13150W	420150	33	11	7	18	23,1	10,9	17				13	16	0	0	0	12	6
9304E	1994	10	CABANILLAS	257	621.630	4.654.213	NAVARRA	13150W	420150	25	14	3	30	18,8	9	13,9				11	15	0	0	0	1	0
9304E	1994	11	CABANILLAS	257	621.630	4.654.213	NAVARRA	13150W	420150	21	9	0	26	14,8	5,5	10,1		26	26	7	11	1	0	0	0	0
9304E	1994	12	CABANILLAS	257	621.630	4.654.213	NAVARRA	13150W	420150	18	10	-4	27	10,5	2	6,2		23	30	6	7	8	0	0	0	0
9304E	1995	1	CABANILLAS	257	621.630	4.654.213	NAVARRA	13150W	420150	19	25	-5	16	11,5	2,2	6,9		2	31	7	9	11	1	0	0	0
9304E	1995	2	CABANILLAS	257	621.630	4.654.213	NAVARRA	13150W	420150	19	15	-3	11	13,8	1,2	7,5		1	28	7	8	15	0	0	0	0
9304E	1995	3	CABANILLAS	257	621.630	4.654.213	NAVARRA	13150W	420150	22,5	24	-3	1	15,7	2,7	9,3		1	31	10	6,5	9	0	0	0	0
9304E	1995	4	CABANILLAS	257	621.630	4.654.213	NAVARRA	13150W	420150	26	2	-1,5	23	19,7	5	12,4		23	24	10	9	2	0	0	7	0
9304E	1995	5	CABANILLAS	257	621.630	4.654.213	NAVARRA	13150W	420150	34	28	3	14	23,8	10,7	17,3				15	15	0	0	0	14	2
9304E	1995	6	CABANILLAS	257	621.630	4.654.213	NAVARRA	13150W	420150	35	19	10	3	27,3	13,8	20,6				19	19,5	0	0	0	23	10
9304E	1995	7	CABANILLAS	257	621.630	4.654.213	NAVARRA	13150W	420150	38	19	12	5	32,2	17	24,6				24	22,5	0	0	3	30	25
9304E	1995	8	CABANILLAS	257	621.630	4.654.213	NAVARRA	13150W	420150	36	17	11,5	29	29,6	16,6	23,1				22	21	0	0	2	30	16
9304E	1995	9	CABANILLAS	257	621.630	4.654.213	NAVARRA	13150W	420150	30	2	5	27	23,3	11,3	17,3				17	18	0	0	0	12	1
9304E	1995	10	CABANILLAS	257	621.630	4.654.213	NAVARRA	13150W	420150	29	1	5	22	23,5	10,2	16,8				19	16	0	0	0	12	0
9304E	1995	11	CABANILLAS	257	621.630	4.654.213	NAVARRA	13150W	420150	22	2	-1,5	6	15,8	4,1	10		5	29	11	12	8	0	0	0	0
9304E	1995	12	CABANILLAS	257	621.630	4.654.213	NAVARRA	13150W	420150	18,5	24	-3,5	15	9,2	2,3	5,8		6	29	1	12	12	0	0	0	0
9304E	1996	1	CABANILLAS	257	621.630	4.654.213	NAVARRA	13150W	420150	18	1	-0,5	26	11,5	3,9	7,7		6	27	8	7	3	0	0	0	0
9304E	1996	2	CABANILLAS	257	621.630	4.654.213	NAVARRA	13150W	420150	15	25	-3	21	10	0,6	5,3		5	29	3	5	18	0	0	0	0
9304E	1996	3	CABANILLAS	257	621.630	4.654.213	NAVARRA	13150W	420150	23	25	-4	12	14,9	3,1	9		6	18	7	10	6	0	0	0	0
9304E	1996	4	CABANILLAS	257	621.630	4.654.213	NAVARRA	13150W	420150	24	13	-0,5	4	18,6	6,5	12,6		4	5	10	14	2	0	0	0	0
9304E	1996	5	CABANILLAS	257	621.630	4.654.213	NAVARRA	13150W	420150	33	30	4	3	22,7	9,5	16,1				14	16	0	0	0	12	4
9304E	1996	6	CABANILLAS	257	621.630	4.654.213	NAVARRA	13150W	420150	34	11	9,5	4	28,3	14,2	21,3				19	19	0	0	0	22	18
9304E	1996	7	CABANILLAS	257	621.630	4.654.213	NAVARRA	13150W	420150	37	18	10	9	30,1	15,5	22,8				21	20	0	0	1	26	18
9304E	1996	8	CABANILLAS	257	621.630	4.654.213	NAVARRA	13150W	420150	35	17	10,5	31	29,1	15,1	22,1				22	19	0	0	0	26	15
9304E	1996	9	CABANILLAS	257	621.630	4.654.213	NAVARRA	13150W	420150	29,5	6	7,5	4	23,8	10,9	17,4				18	14	0	0	0	13	0
9304E	1996	10	CABANILLAS	257	621.630	4.654.213	NAVARRA	13150W	420150	26	21	0	31	19,9	7,2	13,6		31	31	15	12	1	0	0	3	0
9304E	1996	11	CABANILLAS	257	621.630	4.654.213	NAVARRA	13150W	420150	22	2	-5	16	14,8	3,8	9,3		16	19	8	10	2	1	0	0	0
9304E	1996	12	CABANILLAS	257	621.630	4.654.213	NAVARRA	13150W	420150	15	1	-5	29	9,6	3,2	6,4		6	31	0,5	10	9	1	0	0	0
9304E	1997	1	CABANILLAS	257	621.630	4.654.213	NAVARRA	13150W	420150	14	11	-2,5	5	9,8	2	5,9		1	19	5	7	10	0	0	0	0
9304E	1997	2	CABANILLAS	257	621.630	4.654.213	NAVARRA	13150W	420150	19	20	-4,5	9	15,4	2,1	8,8		4	28	11	11	10	0	0	0	0
9304E	1997	3	CABANILLAS	257	621.630	4.654.213	NAVARRA	13150W	420150	26	17	-1	11	20,7	3,6	12,2		11	11	16	8	1	0	0	2	0
9304E	1997	4	CABANILLAS	257	621.630	4.654.213	NAVARRA	13150W	420150	26	15	3	1	20,5	7	13,7				11	13	0	0	0	5	0
9304E	1997	5	CABANILLAS	257	621.630	4.654.213	NAVARRA	13150W	420150	31	28	4	8	22,8	11,3	17				14	17	0	0	0	12	2
9304E	1997	6	CABANILLAS	257	621.630	4.654.213	NAVARRA	13150W	420150	30	9	9	24	24,9	13,7	19,3				16	20	0	0	1	16	5
9304E	1997	7	CABANILLAS	257	621.630	4.654.213	NAVARRA	13150W	420150	33	13	10	3	26,5	14,7	20,6				18	19,5	0	0	0	20	12
9304E	1997	8	CABANILLAS	257	621.630	4.654.213	NAVARRA	13150W	420150	34	3	10	29	29,6	16,6	23,1				23	20	0	0	2	29	18

Código	Año	Mes	Nombre	Altitud	X	Y	Provincia	Longitud	Latitud	T máx.absoluta(ºC)	1er día de T máx	T mín.absoluta(ºC)	1er día de T mín	T máx.media(ºC)	T mín.media(ºC)	T media (ºC)	T media horaria(ºC)	1er día de helada	Último día de helada	T menor de máximas (ºC)	T mayor de mínimas (ºC)	Nº días T<=0º	Nº días T<=-5º	Nº días T>=20º	Nº días T>=25º	Nº días T>=30º
9304E	1997	9	CABANILLAS	257	621.630	4.654.213	NAVARRA	13150W	420150	34	10	10	4	27,2	13,1	20,2				22	17	0	0	0	27	5
9304E	1997	10	CABANILLAS	257	621.630	4.654.213	NAVARRA	13150W	420150	30	1	2	30	22,8	10,1	16,4				15	16	0	0	0	11	3
9304E	1997	11	CABANILLAS	257	621.630	4.654.213	NAVARRA	13150W	420150	19	4	0	13	14,5	4,5	9,5		13	13	9	11	1	0	0	0	0
9304E	1997	12	CABANILLAS	257	621.630	4.654.213	NAVARRA	13150W	420150	15	1	-5	14	11	2	6,5		5	21	2	8	9	1	0	0	0
9304E	1998	1	CABANILLAS	257	621.630	4.654.213	NAVARRA	13150W	420150	18	3	-5	26	10,6	1,6	6,1		6	27	3	8	11	1	0	0	0
9304E	1998	2	CABANILLAS	257	621.630	4.654.213	NAVARRA	13150W	420150	19	17	-3	6	12,6	1,3	7		6	27	6	7	9	0	0	0	0
9304E	1998	3	CABANILLAS	257	621.630	4.654.213	NAVARRA	13150W	420150	23	19	0	2	17,7	4,1	10,9		2	3	10	9	2	0	0	0	0
9304E	1998	4	CABANILLAS	257	621.630	4.654.213	NAVARRA	13150W	420150	29	25	-2	11	17,3	4,7	11		11	14	10	13	3	0	0	2	0
9304E	1998	5	CABANILLAS	257	621.630	4.654.213	NAVARRA	13150W	420150	28	18	5	1	21,9	9,6	15,8				14	14	0	0	0	9	0
9304E	1998	6	CABANILLAS	257	621.630	4.654.213	NAVARRA	13150W	420150	36,5	20	8	13	28	13,6	20,8				18,5	16,5	0	0	0	23	12
9304E	1998	7	CABANILLAS	257	621.630	4.654.213	NAVARRA	13150W	420150	37	19	12	9	29,8	15,1	22,4				22	21	0	0	1	27	17
9304E	1998	8	CABANILLAS	257	621.630	4.654.213	NAVARRA	13150W	420150	38	10	9	29	30,3	15,2	22,8				23	19	0	0	0	28	17
9304E	1998	9	CABANILLAS	257	621.630	4.654.213	NAVARRA	13150W	420150	34	9	11	6	25,2	13,3	19,3				18	21	0	0	1	16	5
9304E	1998	10	CABANILLAS	257	621.630	4.654.213	NAVARRA	13150W	420150	23	14	2	21	18,8	6,6	12,7				14	11	0	0	0	0	0
9304E	1998	11	CABANILLAS	257	621.630	4.654.213	NAVARRA	13150W	420150	19	1	-8	22	13,6	2,7	8,1		7	24	8,5	9	9	1	0	0	0
9304E	1998	12	CABANILLAS	257	621.630	4.654.213	NAVARRA	13150W	420150	16	13	-6	23	9	-0,6	4,2		1	30	1,5	5	20	1	0	0	0
9304E	1999	1	CABANILLAS	257	621.630	4.654.213	NAVARRA	13150W	420150	15	28	-4	19	9,6	0	4,8		3	24	3,5	8	19	0	0	0	0
9304E	1999	2	CABANILLAS	257	621.630	4.654.213	NAVARRA	13150W	420150	18	21	-3	14	11,1	2,3	6,7		1	14	4,5	11	7	0	0	0	0
9304E	1999	3	CABANILLAS	257	621.630	4.654.213	NAVARRA	13150W	420150	22	30	-3	7	15,9	3,8	9,8		4	7	11	9	4	0	0	0	0
9304E	1999	4	CABANILLAS	257	621.630	4.654.213	NAVARRA	13150W	420150	27	5	-1,5	16	18,8	5,6	12,2		16	17	10	12	2	0	0	2	0
9304E	1999	5	CABANILLAS	257	621.630	4.654.213	NAVARRA	13150W	420150	30,5	12	8,5	24	24,3	12,1	18,2				18	16,5	0	0	0	14	6
9304E	1999	6	CABANILLAS	257	621.630	4.654.213	NAVARRA	13150W	420150	34	25	10	8	27,3	13,4	20,4				19	18,5	0	0	0	26	7
9304E	1999	7	CABANILLAS	257	621.630	4.654.213	NAVARRA	13150W	420150	40	2	13	24	30,4	16,5	23,5				25	20,5	0	0	1	31	19
9304E	1999	8	CABANILLAS	257	621.630	4.654.213	NAVARRA	13150W	420150	34	22	13	11	30,4	16,5	23,4				25	21	0	0	1	31	21
9304E	1999	9	CABANILLAS	257	621.630	4.654.213	NAVARRA	13150W	420150	34	2	9	16	25,7	13,5	19,6				18	21	0	0	1	18	5
9304E	1999	10	CABANILLAS	257	621.630	4.654.213	NAVARRA	13150W	420150	24	1	4	6	20	7,7	13,9				15	13	0	0	0	0	0
9304E	1999	11	CABANILLAS	257	621.630	4.654.213	NAVARRA	13150W	420150	22	1	-2	25	10,7	2,7	6,7		4	27	3	10	8	0	0	0	0
9304E	1999	12	CABANILLAS	257	621.630	4.654.213	NAVARRA	13150W	420150	19	25	-5	7	9,6	0	4,8		1	30	3	14	18	3	0	0	0
9304E	2000	1	CABANILLAS	257	621.630	4.654.213	NAVARRA	13150W	420150	14,5	31	-7	12	7,8	-1,9	3		3	31	1	3	25	3	0	0	0
9304E	2000	2	CABANILLAS	257	621.630	4.654.213	NAVARRA	13150W	420150	19,5	27	-2,5	5	15,2	1,8	8,5		1	22	11	8	11	0	0	0	0
9304E	2000	3	CABANILLAS	257	621.630	4.654.213	NAVARRA	13150W	420150	25,5	9	-1,5	3	17	3	10		3	30	10	9	7	0	0	2	0
9304E	2000	4	CABANILLAS	257	621.630	4.654.213	NAVARRA	13150W	420150	26,5	25	-1,5	7	17,2	6,2	11,7		7	8	10,5	14	2	0	0	2	0
9304E	2000	5	CABANILLAS	257	621.630	4.654.213	NAVARRA	13150W	420150	30,5	30	7	20	23,8	11	17,5				18	15	0	0	0	13	2
9304E	2000	6	CABANILLAS	257	621.630	4.654.213	NAVARRA	13150W	420150	36,5	17	9	11	27,9	14,5	21,2				11	19	0	0	0	22	16
9304E	2000	7	CABANILLAS	257	621.630	4.654.213	NAVARRA	13150W	420150	36	22	10,5	13	29	15,4	22,2				20	19,5	0	0	0	27	18
9304E	2000	8	CABANILLAS	257	621.630	4.654.213	NAVARRA	13150W	420150	36,5	19	12	28	30,4	15,7	23,1				23	20,5	0	0	2	28	19
9304E	2000	9	CABANILLAS	257	621.630	4.654.213	NAVARRA	13150W	420150	34	16	7	30	26,8	12,8	19,8				19	17	0	0	0	23	8
9304E	2000	10	CABANILLAS	257	621.630	4.654.213	NAVARRA	13150W	420150	26,5	4	4	18	19,2	8,5	13,9				11,5	13	0	0	0	3	0
9304E	2000	11	CABANILLAS	257	621.630	4.654.213	NAVARRA	13150W	420150	19	27	-1,5	16	13,7	3,3	8,5		10	16	9,5	11,5	5	0	0	0	0
9304E	2000	12	CABANILLAS	257	621.630	4.654.213	NAVARRA	13150W	420150	18,5	7	-2,5	17	11,7	3,4	7,6		3	31	8	10	5	0	0	0	0
9304E	2001	1	CABANILLAS	257	621.630	4.654.213	NAVARRA	13150W	420150	18	23	-1,5	15	11,1	2,7	6,9		9	26	7	11	8	0	0	0	0
9304E	2001	2	CABANILLAS	257	621.630	4.654.213	NAVARRA	13150W	420150	18,5	22	-2	19	13,1	1,6	7,4		3	28	8	8	11	0	0	0	0
9304E	2001	3	CABANILLAS	257	621.630	4.654.213	NAVARRA	13150W	420150	25,5	22	-3	1	18,5	6,8	12,7		1	2	10	15	2	0	0	2	0
9304E	2001	4	CABANILLAS	257	621.630	4.654.213	NAVARRA	13150W	420150	26	6	1,5	15	18,7	5,9	12,3				12	13	0	0	0	4	0
9304E	2001	5	CABANILLAS	257	621.630	4.654.213	NAVARRA	13150W	420150	36,5	28	0	1	24,2	9,8	17		1	1	13	17,5	1	0	0	18	6
9304E	2001	6	CABANILLAS	257	621.630	4.654.213	NAVARRA	13150W	420150	40,5	25	8,5	11	29,9	13,8	21,8				18	20	0	0	2	26	17

Código	Año	Mes	Nombre	Altitud	X	Y	Provincia	Longitud	Latitud	T máx.absoluta(ºC)	1er día de T máx	T mín.absoluta(ºC)	1er día de T mín	T máx.media(ºC)	T mín.media(ºC)	T media (ºC)	T media horaria(ºC)	1er día de helada	Último día de helada	T menor de máximas (ºC)	T mayor de mínimas (ºC)	Nº días T<=0º	Nº días T<=-5º	Nº días T>=20º	Nº días T>=25º	Nº días T>=30º
9304E	2001	7	CABANILLAS	257	621.630	4.654.213	NAVARRA	13150W	420150	37	2	10	7	31	14,7	22,9				22	20	0	0	1	28	23
9304E	2001	8	CABANILLAS	257	621.630	4.654.213	NAVARRA	13150W	420150	38	24	13	11	31,8	17,7	24,8				25	24	0	0	6	31	22
9304E	2001	9	CABANILLAS	257	621.630	4.654.213	NAVARRA	13150W	420150	29	8	5	19	24,1	11,1	17,6				18	15,5	0	0	0	15	0
9304E	2001	10	CABANILLAS	257	621.630	4.654.213	NAVARRA	13150W	420150	29	1	5	25	22,5	9,9	16,2				18,5	16	0	0	0	5	0
9304E	2001	11	CABANILLAS	257	621.630	4.654.213	NAVARRA	13150W	420150	21	1	-2,5	22	12,3	3,1	7,7		9	28	6	7	5	0	0	0	0
9304E	2001	12	CABANILLAS	257	621.630	4.654.213	NAVARRA	13150W	420150	16	6	-9	15	8,3	-1,1	3,7		3	30	1	7	19	9	0	0	0
9304E	2002	1	CABANILLAS	257	621.630	4.654.213	NAVARRA	13150W	420150	17	28	-3,5	21	10,7	3,8	7,3		11	21	5	7	4	0	0	0	0
9304E	2002	2	CABANILLAS	257	621.630	4.654.213	NAVARRA	13150W	420150	19	11	0	1	13,4	4,4	8,9		1	4	7	8,5	2	0	0	0	0
9304E	2002	3	CABANILLAS	257	621.630	4.654.213	NAVARRA	13150W	420150	27	21	3	3	17	8,1	12,6				7,5	12	0	0	0	1	0
9304E	2002	4	CABANILLAS	257	621.630	4.654.213	NAVARRA	13150W	420150	27	23	3	5	18,7	8,3	13,5				8	12	0	0	0	6	0
9304E	2002	5	CABANILLAS	257	621.630	4.654.213	NAVARRA	13150W	420150	30	31	7	3	20,9	11,1	16				11	17	0	0	0	11	1
9304E	2002	6	CABANILLAS	257	621.630	4.654.213	NAVARRA	13150W	420150	35,5	18	9	8	27,7	16,1	21,9				15	20	0	0	8	19	16
9304E	2002	7	CABANILLAS	257	621.630	4.654.213	NAVARRA	13150W	420150	35	19	11	1	28,2	17	22,6				22	30	0	0	7	24	13
9304E	2002	8	CABANILLAS	257	621.630	4.654.213	NAVARRA	13150W	420150	36	15	13	10	27,3	16,3	21,8				22	20	0	0	2	20	12
9304E	2002	9	CABANILLAS	257	621.630	4.654.213	NAVARRA	13150W	420150	29	19	6	25	23,9	14	19				17	20	0	0	1	11	0
9304E	2002	10	CABANILLAS	257	621.630	4.654.213	NAVARRA	13150W	420150	24	7	5	18	19,4	10,7	15,1				11	15	0	0	0	0	0
9304E	2002	11	CABANILLAS	257	621.630	4.654.213	NAVARRA	13150W	420150	19,5	10	3	27	14,9	8	11,4				11	14	0	0	0	0	0
9304E	2002	12	CABANILLAS	257	621.630	4.654.213	NAVARRA	13150W	420150	17	27	-1,5	13	11	5,9	8,5		13	17	7	11,5	5	0	0	0	0
9304E	2003	1	CABANILLAS	257	621.630	4.654.213	NAVARRA	13150W	420150	18	2	-3,5	15	10	4,1	7		12	31	3	11	8	0	0	0	0
9304E	2003	2	CABANILLAS	257	621.630	4.654.213	NAVARRA	13150W	420150	14	28	-5	18	9,5	3,3	6,4		1	19	3	8,5	7	1	0	0	0
9304E	2003	3	CABANILLAS	257	621.630	4.654.213	NAVARRA	13150W	420150	20	4	-1	18	16,8	6,3	11,6		18	18	11	10,5	1	0	0	0	0
9304E	2003	4	CABANILLAS	257	621.630	4.654.213	NAVARRA	13150W	420150	27,5	28	3,5	8	18,1	9,3	13,7				10	16	0	0	0	1	0
9304E	2003	5	CABANILLAS	257	621.630	4.654.213	NAVARRA	13150W	420150	32	30	7,5	6	22,3	11,7	17				11	20	0	0	1	10	3
9304E	2003	6	CABANILLAS	257	621.630	4.654.213	NAVARRA	13150W	420150	38	22	12	9	31,3	18,7	25				23	23	0	0	16	28	21
9304E	2003	7	CABANILLAS	257	621.630	4.654.213	NAVARRA	13150W	420150	37,5	13	15	3	31,8	18,9	25,3				23	21	0	0	19	30	25
9304E	2003	8	CABANILLAS	257	621.630	4.654.213	NAVARRA	13150W	420150	40	13	16	30	33,7	19,5	26,6				26	21	0	0	22	31	25
9304E	2003	9	CABANILLAS	257	621.630	4.654.213	NAVARRA	13150W	420150	28	17	10	18	23,6	14,4	19				16	20	0	0	2	13	0
9304E	2003	10	CABANILLAS	257	621.630	4.654.213	NAVARRA	13150W	420150	24	3	3	25	17,2	10,1	13,7				9	15	0	0	0	0	0
9304E	2003	11	CABANILLAS	257	621.630	4.654.213	NAVARRA	13150W	420150	16	2	2	19	13,5	6,1	9,8				11	12	0	0	0	0	0
9304E	2003	12	CABANILLAS	257	621.630	4.654.213	NAVARRA	13150W	420150	15	13	1	10	10,2	4,4	7,3				4	8	0	0	0	0	0
9304E	2004	1	CABANILLAS	257	621.630	4.654.213	NAVARRA	13150W	420150	16	9	-1	6	10,5	3,8	7,1		6	30	6	10	7	0	0	0	0
9304E	2004	2	CABANILLAS	257	621.630	4.654.213	NAVARRA	13150W	420150	15	11	-1	27	8,6	3,1	5,8		10	27	3	7	3	0	0	0	0
9304E	2004	3	CABANILLAS	257	621.630	4.654.213	NAVARRA	13150W	420150	21	20	-1	1	12,6	4,1	8,3		1	11	4	9	4	0	0	0	0
9304E	2004	4	CABANILLAS	257	621.630	4.654.213	NAVARRA	13150W	420150	25	25	3	9	16,2	6,6	11,4				10	10	0	0	0	1	0
9304E	2004	5	CABANILLAS	257	621.630	4.654.213	NAVARRA	13150W	420150	27	18	5	2	20,8	11	15,9				11	16,5	0	0	0	10	0
9304E	2004	6	CABANILLAS	257	621.630	4.654.213	NAVARRA	13150W	420150	37	27	12	21	29,5	17,6	23,5				20	21	0	0	13	26	17
9304E	2004	7	CABANILLAS	257	621.630	4.654.213	NAVARRA	13150W	420150	35	22	12	9	29	17,5	23,3				23	22	0	0	13	27	16
9304E	2004	8	CABANILLAS	257	621.630	4.654.213	NAVARRA	13150W	420150	35	1	12	27	29,2	17,8	23,5				23	24	0	0	10	30	14
9304E	2004	9	CABANILLAS	257	621.630	4.654.213	NAVARRA	13150W	420150	33	5	10	17	25,7	15,3	20,5				19	20	0	0	3	20	4
9304E	2004	10	CABANILLAS	257	621.630	4.654.213	NAVARRA	13150W	420150	27	3	7	16	21,3	12	16,6				11	19	0	0	0	11	0
9304E	2004	11	CABANILLAS	257	621.630	4.654.213	NAVARRA	13150W	420150	17	4	-1	30	10,9	5,3	8,1		18	30	3	11	3	0	0	0	0
9304E	2004	12	CABANILLAS	257	621.630	4.654.213	NAVARRA	13150W	420150	13	19	1	25	9,8	5	7,4				2	10	0	0	0	0	0
9304E	2005	1	CABANILLAS	257	621.630	4.654.213	NAVARRA	13150W	420150	15	6	-2	26	6,5	1,8	4,2		4	28	0	7	11	0	0	0	0
9304E	2005	2	CABANILLAS	257	621.630	4.654.213	NAVARRA	13150W	420150	14	10	-4	23	8,2	1,4	4,9		4	28	-0,5	7	12	0	0	0	0
9304E	2005	3	CABANILLAS	257	621.630	4.654.213	NAVARRA	13150W	420150	22	19	-5	1	15,5	4,8	10,2		1	14	5,5	12	8	2	0	0	0
9304E	2005	4	CABANILLAS	257	621.630	4.654.213	NAVARRA	13150W	420150	30	30	3	19	18	8,4	13,2				7	12	0	0	0	4	1

Código	Año	Mes	Nombre	Altitud	X	Y	Provincia	Longitud	Latitud	T máx.absoluta(ºC)	1er día de T máx	T mín.absoluta(ºC)	1er día de T mín	T máx.media(ºC)	T mín.media(ºC)	T media (ºC)	T media horaria(ºC)	1er día de helada	Último día de helada	T menor de máximas (ºC)	T mayor de mínimas (ºC)	Nº días T<=0º	Nº días T<=-5º	Nº días T>=20º	Nº días T>=25º	Nº días T>=30º
9304E	2005	5	CABANILLAS	257	621.630	4.654.213	NAVARRA	13150W	420150	30,5	26	11	16	22,7	13,5	18,1				14,5	20	0	0	1	12	3
9304E	2005	6	CABANILLAS	257	621.630	4.654.213	NAVARRA	13150W	420150	34	18	12	10	29,8	17,6	23,7				25	23	0	0	10	30	14
9304E	2005	7	CABANILLAS	257	621.630	4.654.213	NAVARRA	13150W	420150	38	15	15,5	6	30,5	18,5	24,5				23	24	0	0	13	28	19
9304E	2005	8	CABANILLAS	257	621.630	4.654.213	NAVARRA	13150W	420150	35,5	7	13	21	28,7	17,5	23,1				22	21,5	0	0	8	26	16
9304E	2005	9	CABANILLAS	257	621.630	4.654.213	NAVARRA	13150W	420150	34,5	3	8	22	25,3	14,3	19,8				18	20	0	0	3	16	4
9304E	2005	10	CABANILLAS	257	621.630	4.654.213	NAVARRA	13150W	420150	24	1	8	14	19,6	11,8	15,7				13	16	0	0	0	0	0
9304E	2005	11	CABANILLAS	257	621.630	4.654.213	NAVARRA	13150W	420150	19,5	2	0	27	11,9	5,7	8,8		27	30	7	13	3	0	0	0	0
9304E	2005	12	CABANILLAS	257	621.630	4.654.213	NAVARRA	13150W	420150	13	3	-5	22	7	1,4	4,2		19	29	-3	9	11	1	0	0	0
9304E	2006	1	CABANILLAS	257	621.630	4.654.213	NAVARRA	13150W	420150	13	19	-5	29	7,9	2,1	5		12	31	3	7	8	1	0	0	0
9304E	2006	2	CABANILLAS	257	621.630	4.654.213	NAVARRA	13150W	420150	19	13	-3	8	10,7	2,4	6,5		2	15	6	7	8	0	0	0	0
9304E	2006	3	CABANILLAS	257	621.630	4.654.213	NAVARRA	13150W	420150	25	31	0	2	16,2	6,7	11,5		2	2	7	12	1	0	0	1	0
9304E	2006	4	CABANILLAS	257	621.630	4.654.213	NAVARRA	13150W	420150	23,5	25	4	11	19,1	8,8	14				11	12	0	0	0	0	0
9304E	2006	5	CABANILLAS	257	621.630	4.654.213	NAVARRA	13150W	420150	31	27	7	1	24,2	12,5	18,4				18	19	0	0	0	13	4
9304E	2006	6	CABANILLAS	257	621.630	4.654.213	NAVARRA	13150W	420150	33,5	19	8,5	1	29	15,6	22,3				22,5	19	0	0	0	27	15
9304E	2006	7	CABANILLAS	257	621.630	4.654.213	NAVARRA	13150W	420150	39	10	16	6	33	20,3	26,7				26	24	0	0	26	31	29
9304E	2006	8	CABANILLAS	257	621.630	4.654.213	NAVARRA	13150W	420150	31	22	12	31	27	17,3	22,1				23	20	0	0	6	30	4
9304E	2006	9	CABANILLAS	257	621.630	4.654.213	NAVARRA	13150W	420150	34	4	11,5	25	26	15,7	20,9				18,5	20,5	0	0	5	14	10
9304E	2006	10	CABANILLAS	257	621.630	4.654.213	NAVARRA	13150W	420150	26,5	2	8	13	21,4	12,7	17,1				16	16	0	0	0	3	0
9304E	2006	11	CABANILLAS	257	621.630	4.654.213	NAVARRA	13150W	420150	19	18	2	30	14,8	9,1	12				10	14	0	0	0	0	0
9304E	2006	12	CABANILLAS	257	621.630	4.654.213	NAVARRA	13150W	420150	15,5	4	-4	28	8,1	1	4,6		11	31	-2	7	16	0	0	0	0
9304E	2007	1	CABANILLAS	257	621.630	4.654.213	NAVARRA	13150W	420150	15	4	-5	29	9,5	2,4	6		26	30	3	7	5	1	0	0	0
9304E	2007	2	CABANILLAS	257	621.630	4.654.213	NAVARRA	13150W	420150	19	11	-1,5	2	13,2	5,3	9,3		2	15	8	10	4	0	0	0	0
9304E	2007	3	CABANILLAS	257	621.630	4.654.213	NAVARRA	13150W	420150	23	4	2	20	14	5,4	9,7				4	10	0	0	0	0	0
9304E	2007	4	CABANILLAS	257	621.630	4.654.213	NAVARRA	13150W	420150	26,5	24	3,5	3	19,1	9,8	14,5				7	15	0	0	0	5	0
9304E	2007	5	CABANILLAS	257	621.630	4.654.213	NAVARRA	13150W	420150	30,5	10	4	2	22	11,6	16,8				10	18	0	0	0	11	1
9304E	2007	6	CABANILLAS	257	621.630	4.654.213	NAVARRA	13150W	420150	35	30	10	22	26,5	15,3	20,9				19	20	0	0	2	22	7
9304E	2007	7	CABANILLAS	257	621.630	4.654.213	NAVARRA	13150W	420150	35	7	12	5	29,5	16,3	22,9				22	20	0	0	6	27	18
9304E	2007	8	CABANILLAS	257	621.630	4.654.213	NAVARRA	13150W	420150	36	28	12	11	28,1	16	22,1				21	21,5	0	0	3	21	11
9304E	2007	9	CABANILLAS	257	621.630	4.654.213	NAVARRA	13150W	420150	30	9	8	28	24,6	13,5	19				15	17	0	0	0	17	1
9304E	2007	10	CABANILLAS	257	621.630	4.654.213	NAVARRA	13150W	420150	27	1	3,5	28	19,2	10,2	14,7				11	17	0	0	0	1	0
9304E	2007	11	CABANILLAS	257	621.630	4.654.213	NAVARRA	13150W	420150	19	11	-4	18	13,6	4,9	9,3		17	22	9	9	4	0	0	0	0
9304E	2007	12	CABANILLAS	257	621.630	4.654.213	NAVARRA	13150W	420150	17	4	-6	14	9,8	0,8	5,3		1	31	0	5	15	4	0	0	0
9304E	2008	1	CABANILLAS	257	621.630	4.654.213	NAVARRA	13150W	420150	16	6	-3	1	11,5	2,5	7		1	30	2,5	10	9	0	0	0	0
9304E	2008	2	CABANILLAS	257	621.630	4.654.213	NAVARRA	13150W	420150	19	23	0	5	13,2	3,7	8,5		5	10	7	10	4	0	0	0	0
9304E	2008	3	CABANILLAS	257	621.630	4.654.213	NAVARRA	13150W	420150	23	15	1	9	14,8	5,8	10,3				7	9	0	0	0	0	0
9304E	2008	4	CABANILLAS	257	621.630	4.654.213	NAVARRA	13150W	420150	28	26	3	12	18,9	8,1	13,5				11	14	0	0	0	2	0
9304E	2008	5	CABANILLAS	257	621.630	4.654.213	NAVARRA	13150W	420150	26	2	8	1	20,3	12,1	16,2				12	15	0	0	0	5	0
9304E	2008	6	CABANILLAS	257	621.630	4.654.213	NAVARRA	13150W	420150	34	21	11	4	25,1	15	20,1				19	20	0	0	4	13	9
9304E	2008	7	CABANILLAS	257	621.630	4.654.213	NAVARRA	13150W	420150	35	10	11	3	28,9	16,1	22,5				18	20,5	0	0	5	25	18
9304E	2008	8	CABANILLAS	257	621.630	4.654.213	NAVARRA	13150W	420150	35	3	12	24	29	16,9	22,9				23	20	0	0	8	27	14
9304E	2008	9	CABANILLAS	257	621.630	4.654.213	NAVARRA	13150W	420150	31	2	8	27	24	13,1	18,6				19	18	0	0	0	15	2
9304E	2008	10	CABANILLAS	257	621.630	4.654.213	NAVARRA	13150W	420150	23	6	3	24	18,4	9,3	13,8				10	14	0	0	0	0	0
9304E	2008	11	CABANILLAS	257	621.630	4.654.213	NAVARRA	13150W	420150	15	1	-3	29	11,6	6	8,8		27	29	7	11	3	0	0	0	0
9304E	2008	12	CABANILLAS	257	621.630	4.654.213	NAVARRA	13150W	420150	13	5	-2	23	7,9	2,6	5,2		1	26	-1	7	10	0	0	0	0
9304E	2009	1	CABANILLAS	257	621.630	4.654.213	NAVARRA	13150W	420150	15	19	-2,5	16	7,9	1,8	4,9		4	21	1	8	14	0	0	0	0
9304E	2009	2	CABANILLAS	257	621.630	4.654.213	NAVARRA	13150W	420150	16	27	-2	16	11,4	2,8	7,1		15	28	6	9	6	0	0	0	0

Código	Año	Mes	Nombre	Altitud	X	Y	Provincia	Longitud	Latitud	T máx.absoluta(ºC)	1er día de T máx	T mín.absoluta(ºC)	1er día de T mín	T máx.media(ºC)	T mín.media(ºC)	T media (ºC)	T media horaria(ºC)	1er día de helada	Último día de helada	T menor de máximas (ºC)	T mayor de mínimas (ºC)	Nº días T<=0º	Nº días T<=-5º	Nº días T>=20º	Nº días T>=25º	Nº días T>=30º
9304E	2009	3	CABANILLAS	257	621.630	4.654.213	NAVARRA	13150W	420150	23	20	1	5	16	4,8	10,4				6	9	0	0	0	0	0
9304E	2009	4	CABANILLAS	257	621.630	4.654.213	NAVARRA	13150W	420150	24	23	4	9	16,6	7,6	12,1				9,5	11	0	0	0	0	0
9304E	2009	5	CABANILLAS	257	621.630	4.654.213	NAVARRA	13150W	420150	31	29	8	3	24	13,1	18,6				14	17	0	0	0	17	2
9304E	2009	6	CABANILLAS	257	621.630	4.654.213	NAVARRA	13150W	420150	38,5	13	12	7	28,6	17	22,8				22	21,5	0	0	7	22	12
9304E	2009	7	CABANILLAS	257	621.630	4.654.213	NAVARRA	13150W	420150	37,5	22	14	19	31,4	18,4	24,9				23	24	0	0	14	30	22
9304E	2009	8	CABANILLAS	257	621.630	4.654.213	NAVARRA	13150W	420150	35	5	15	30	31,1	18,4	24,8				23	21	0	0	11	30	24
9304E	2009	9	CABANILLAS	257	621.630	4.654.213	NAVARRA	13150W	420150	33	1	11	17	24,9	14,4	19,7				15	19	0	0	0	15	5
9304E	2009	10	CABANILLAS	257	621.630	4.654.213	NAVARRA	13150W	420150	30	5	3	19	21,2	11,2	16,2				15	18	0	0	0	4	1
9304E	2009	11	CABANILLAS	257	621.630	4.654.213	NAVARRA	13150W	420150	21	16	0	30	13,7	7,3	10,5		30	30	7	13	1	0	0	0	0
9304E	2009	12	CABANILLAS	257	621.630	4.654.213	NAVARRA	13150W	420150	15	7	-5	18	8,5	2,8	5,7		12	21	2	8	6	1	0	0	0
9304E	2010	1	CABANILLAS	257	621.630	4.654.213	NAVARRA	13150W	420150	11	15	-2	8	7,8	2,6	5,2		8	28	3	7	10	0	0	0	0
9304E	2010	2	CABANILLAS	257	621.630	4.654.213	NAVARRA	13150W	420150	18	27	-3	3	9,3	2,8	6		2	21	2	11	11	0	0	0	0
9304E	2010	3	CABANILLAS	257	621.630	4.654.213	NAVARRA	13150W	420150	19	17	-1	8	13,6	4,9	9,3		8	17	6	13	4	0	0	0	0
9304E	2010	4	CABANILLAS	257	621.630	4.654.213	NAVARRA	13150W	420150	27	25	3	2	19,1	8,9	14				13	15	0	0	0	5	0
9304E	2010	5	CABANILLAS	257	621.630	4.654.213	NAVARRA	13150W	420150	30	22	3	7	20,2	10,6	15,4				9	17	0	0	0	10	2
9304E	2010	6	CABANILLAS	257	621.630	4.654.213	NAVARRA	13150W	420150	31	4	10	15	25,5	15,5	20,5				15	21	0	0	4	16	12
9304E	2010	7	CABANILLAS	257	621.630	4.654.213	NAVARRA	13150W	420150	35	1	15	28	31	19,4	25,2				25	24	0	0	16	31	22
9304E	2010	8	CABANILLAS	257	621.630	4.654.213	NAVARRA	13150W	420150	39	26	12	16	28,9	17,7	23,3				23	22	0	0	11	25	14
9304E	2010	9	CABANILLAS	257	621.630	4.654.213	NAVARRA	13150W	420150	32	6	7	27	24,6	14	19,3				17	19	0	0	0	15	5
9304E	2010	10	CABANILLAS	257	621.630	4.654.213	NAVARRA	13150W	420150	26	1	3	21	18,7	9,4	14				10	19	0	0	0	4	0
9304E	2010	11	CABANILLAS	257	621.630	4.654.213	NAVARRA	13150W	420150	20	4	-5	29	12,1	5	8,6		25	30	3	12	5	1	0	0	0
9304E	2010	12	CABANILLAS	257	621.630	4.654.213	NAVARRA	13150W	420150	18	8	-5	27	8,4	1,4	4,9		3	29	2	12	15	1	0	0	0
9304E	2011	1	CABANILLAS	257	621.630	4.654.213	NAVARRA	13150W	420150	15	8	-5	24	8,8	2,4	5,6		4	28	3	8	9	2	0	0	0
9304E	2011	2	CABANILLAS	257	621.630	4.654.213	NAVARRA	13150W	420150	19	5	-2	10	12,6	3,9	8,2		6	12	6	11	7	0	0	0	0
9304E	2011	3	CABANILLAS	257	621.630	4.654.213	NAVARRA	13150W	420150	22	31	0	7	13,1	6,5	9,8		7	7	7	12	1	0	0	0	0
9304E	2011	4	CABANILLAS	257	621.630	4.654.213	NAVARRA	13150W	420150	30,5	9	7	14	21,2	10,8	16				15	16	0	0	0	5	1
9304E	2011	5	CABANILLAS	257	621.630	4.654.213	NAVARRA	13150W	420150	33	25	8	4	23,7	13,3	18,5				15	17	0	0	0	13	2
9304E	2011	6	CABANILLAS	257	621.630	4.654.213	NAVARRA	13150W	420150	35	26	12	8	26,3	15,6	20,9				17	21	0	0	3	18	11
9304E	2011	7	CABANILLAS	257	621.630	4.654.213	NAVARRA	13150W	420150	35	2	12	18	28,1	16,5	22,3				22	21	0	0	4	23	13
9304E	2011	8	CABANILLAS	257	621.630	4.654.213	NAVARRA	13150W	420150	38	20	12	28	30,8	17,8	24,3				23	22	0	0	12	28	21
9304E	2011	9	CABANILLAS	257	621.630	4.654.213	NAVARRA	13150W	420150	35	10	12	6	27,7	15,1	21,4				18	19	0	0	0	27	9
9304E	2011	10	CABANILLAS	257	621.630	4.654.213	NAVARRA	13150W	420150	31	11	4	21	21,3	10,1	15,7				15	14	0	0	0	10	1
9304E	2011	11	CABANILLAS	257	621.630	4.654.213	NAVARRA	13150W	420150	19	1	4	27	13,8	9,1	11,5				5	16	0	0	0	0	0
9304E	2011	12	CABANILLAS	257	621.630	4.654.213	NAVARRA	13150W	420150	18	16	-3	27	10,7	3,7	7,2		26	29	5	10	4	0	0	0	0
9304E	2012	1	CABANILLAS	257	621.630	4.654.213	NAVARRA	13150W	420150	15	19	-3	26	9,7	2,2	6		10	27	-1	9	11	0	0	0	0
9304E	2012	2	CABANILLAS	257	621.630	4.654.213	NAVARRA	13150W	420150	19	24	-4	8	9,7	1,2	5,5		1	23	1	8	14	0	0	0	0
9304E	2012	3	CABANILLAS	257	621.630	4.654.213	NAVARRA	13150W	420150	23	13	2	2	17	5,1	11				7	8	0	0	0	0	0
9304E	2012	4	CABANILLAS	257	621.630	4.654.213	NAVARRA	13150W	420150	23	1	3,5	7	16,4	7,5	11,9				11	13	0	0	0	0	0
9304E	2012	5	CABANILLAS	257	621.630	4.654.213	NAVARRA	13150W	420150	31	11	7	2	24,1	13	18,6				14	19	0	0	0	14	8
9304E	2012	6	CABANILLAS	257	621.630	4.654.213	NAVARRA	13150W	420150	38	26	11	9	29,7	15,9	22,8				19	22	0	0	2	24	18
9304E	2012	7	CABANILLAS	257	621.630	4.654.213	NAVARRA	13150W	420150	38	18	12	2	29,9	16,6	23,3				22	20	0	0	2	30	17
9304E	2012	8	CABANILLAS	257	621.630	4.654.213	NAVARRA	13150W	420150	39	10	13	6	32,3	18,5	25,4				23	25	0	0	13	29	23
9304E	2012	9	CABANILLAS	257	621.630	4.654.213	NAVARRA	13150W	420150	31	6	8	27	25,4	14,8	20,1				18	19	0	0	0	17	7
9304E	2012	10	CABANILLAS	257	621.630	4.654.213	NAVARRA	13150W	420150	28	10	3	28	19,8	10,7	15,2				8	16	0	0	0	5	0
9304E	2012	11	CABANILLAS	257	621.630	4.654.213	NAVARRA	13150W	420150	19	1	2	22	12,5	6,4	9,4				7	13	0	0	0	0	0
9304E	2012	12	CABANILLAS	257	621.630	4.654.213	NAVARRA	13150W	420150	15	16	-3	12	11,4	3,3	7,4		12	31	5	8,5	5	0	0	0	0

Código	Año	Mes	Nombre	Altitud	X	Y	Provincia	Longitud	Latitud	T máx.absoluta(ºC)	1er día de T máx	T mín.absoluta(ºC)	1er día de T mín	T máx.media(ºC)	T mín.media(ºC)	T media (ºC)	T media horaria(ºC)	1er día de helada	Último día de helada	T menor de máximas (ºC)	T mayor de mínimas (ºC)	Nº días T<=0º	Nº días T<=-5º	Nº días T>=20º	Nº días T>=25º	Nº días T>=30º
9304E	2013	1	CABANILLAS	257	621.630	4.654.213	NAVARRA	13150W	420150	18	5	-3	9	11,2	2,5	6,9		4	23	7	7	10	0	0	0	0
9304E	2013	2	CABANILLAS	257	621.630	4.654.213	NAVARRA	13150W	420150	15	1	-1,5	24	9	3,3	6,2		17	28	3	8	5	0	0	0	0
9304E	2013	3	CABANILLAS	257	621.630	4.654.213	NAVARRA	13150W	420150	19	22	1	3	13,9	6,2	10,1				6	11	0	0	0	0	0
9304E	2013	4	CABANILLAS	257	621.630	4.654.213	NAVARRA	13150W	420150	27	17	4	3	17	7,7	12,3				7	12	0	0	0	2	0
9304E	2013	5	CABANILLAS	257	621.630	4.654.213	NAVARRA	13150W	420150	23	6	4	26	16,6	8,7	12,6				11	16	0	0	0	0	0
9304E	2013	6	CABANILLAS	257	621.630	4.654.213	NAVARRA	13150W	420150	32	14	8	4	23,9	13,5	18,7				15	20	0	0	1	14	4
9304E	2013	7	CABANILLAS	257	621.630	4.654.213	NAVARRA	13150W	420150	36	25	16	1	31,9	18,7	25,3				27	22	0	0	14	31	28
9304E	2013	8	CABANILLAS	257	621.630	4.654.213	NAVARRA	13150W	420150	35	1	15	27	29,3	17,8	23,5				23	22	0	0	9	30	15
9304E	2013	9	CABANILLAS	257	621.630	4.654.213	NAVARRA	13150W	420150	31	26	10	9	26,1	14,2	20,2				19	19	0	0	0	21	3
9304E	2013	10	CABANILLAS	257	621.630	4.654.213	NAVARRA	13150W	420150	30,5	1	5	12	21,4	12	16,7				15	17	0	0	0	6	1
9304E	2013	11	CABANILLAS	257	621.630	4.654.213	NAVARRA	13150W	420150	23	2	-5	28	12,7	6,5	9,6		28	29	7	13	2	1	0	0	0
9304E	2013	12	CABANILLAS	257	621.630	4.654.213	NAVARRA	13150W	420150	15	27	-3	8	8,5	1,1	4,8		3	31	2	8	14	0	0	0	0
9304E	2014	1	CABANILLAS	257	621.630	4.654.213	NAVARRA	13150W	420150	15	2	1	17	10,9	5	8				5	12	0	0	0	0	0
9304E	2014	2	CABANILLAS	257	621.630	4.654.213	NAVARRA	13150W	420150	19	13	-2	2	12,2	3,3	7,7		2	23	7	10	7	0	0	0	0
9304E	2014	3	CABANILLAS	257	621.630	4.654.213	NAVARRA	13150W	420150	23	17	-1	24	15,8	5,4	10,6		10	24	7	11	2	0	0	0	0
9304E	2014	4	CABANILLAS	257	621.630	4.654.213	NAVARRA	13150W	420150	27	6	7	21	21,2	10,4	15,8				11	13	0	0	0	7	0
9304E	2014	5	CABANILLAS	257	621.630	4.654.213	NAVARRA	13150W	420150	28	8	7	5	21,5	11	16,3				18	16	0	0	0	5	0
9304E	2014	6	CABANILLAS	257	621.630	4.654.213	NAVARRA	13150W	420150	32	22	12	2	27,5	15,4	21,5				19	18	0	0	0	22	12
9304E	2014	7	CABANILLAS	257	621.630	4.654.213	NAVARRA	13150W	420150	36	17	14	3	27,3	17	22,1				20	20	0	0	6	23	11
9304E	2014	8	CABANILLAS	257	621.630	4.654.213	NAVARRA	13150W	420150	35	10	10	17	27,8	16,2	22				19	20	0	0	5	24	12
9304E	2014	9	CABANILLAS	257	621.630	4.654.213	NAVARRA	13150W	420150	31	1	8	27	26,4	15,8	21,1				19	19	0	0	0	21	9
9304E	2014	10	CABANILLAS	257	621.630	4.654.213	NAVARRA	13150W	420150	28	19	8	23	22,3	12,3	17,3				16	16	0	0	0	9	0
9304E	2014	11	CABANILLAS	257	621.630	4.654.213	NAVARRA	13150W	420150	19	3	2	10	14,4	8,3	11,3				9	13	0	0	0	0	0
9304E	2014	12	CABANILLAS	257	621.630	4.654.213	NAVARRA	13150W	420150	16	21	-1	31	10,3	5,1	7,7		31	31	3	11	1	0	0	0	0
9304E	2015	1	CABANILLAS	257	621.630	4.654.213	NAVARRA	13150W	420150	15	10	-3	2	9,6	1,4	5,5		1	22	3	7	16	0	0	0	0
9304E	2015	2	CABANILLAS	257	621.630	4.654.213	NAVARRA	13150W	420150	19	23	-5	10	9,6	2,5	6,1		6	20	2	9	8	1	0	0	0
9304E	2015	3	CABANILLAS	257	621.630	4.654.213	NAVARRA	13150W	420150	25	11	2	6	15,7	5,9	10,8				8	11	0	0	0	1	0
9304E	2015	4	CABANILLAS	257	621.630	4.654.213	NAVARRA	13150W	420150	25	14	6	6	19,6	8,3	14				15	12	0	0	0	1	0
9304E	2015	5	CABANILLAS	257	621.630	4.654.213	NAVARRA	13150W	420150	34	13	9	18	23,9	12,6	18,3				15	18	0	0	0	16	4
9304E	2015	6	CABANILLAS	257	621.630	4.654.213	NAVARRA	13150W	420150	38	30	12	1	28,6	15,6	22,1				19	18	0	0	0	22	15
9304E	2015	7	CABANILLAS	257	621.630	4.654.213	NAVARRA	13150W	420150	38,5	7	16	9	32,5	19,7	26,1				19	25	0	0	19	30	25
9304E	2015	8	CABANILLAS	257	621.630	4.654.213	NAVARRA	13150W	420150	35	12	11	25	29,6	17,1	23,3				21	22	0	0	8	27	20
9304E	2015	9	CABANILLAS	257	621.630	4.654.213	NAVARRA	13150W	420150	30	25	8	18	24,4	12,8	18,6				19	20	0	0	1	13	1
9304E	2015	10	CABANILLAS	257	621.630	4.654.213	NAVARRA	13150W	420150	28	1	3	16	21,2	10,3	15,8				17	20	0	0	1	4	0
9304E	2015	11	CABANILLAS	257	621.630	4.654.213	NAVARRA	13150W	420150	22	6	-1	30	15,8	7,2	11,5		30	30	10	13	1	0	0	0	0
9304E	2015	12	CABANILLAS	257	621.630	4.654.213	NAVARRA	13150W	420150	16	4	-3	1	10,8	2,7	6,8		1	30	6	7	5	0	0	0	0
9304E	2016	1	CABANILLAS	257	621.630	4.654.213	NAVARRA	13150W	420150	20	8	-3	22	12,6	3,5	8		6	23	9	15	9	0	0	0	0
9304E	2016	2	CABANILLAS	257	621.630	4.654.213	NAVARRA	13150W	420150	20	13	-3	5	13,4	3,1	8,2		5	21	7	7	6	0	0	0	0
9304E	2016	3	CABANILLAS	257	621.630	4.654.213	NAVARRA	13150W	420150	23	30	1	4	14,1	4,8	9,5				8	12	0	0	0	0	0
9304E	2016	4	CABANILLAS	257	621.630	4.654.213	NAVARRA	13150W	420150	25	15	-1	2	17,6	6,8	12,2		2	2	13	10	1	0	0	1	0
9304E	2016	5	CABANILLAS	257	621.630	4.654.213	NAVARRA	13150W	420150	29	21	6	1	22,1	10,6	16,3				15	16	0	0	0	9	0
9304E	2016	6	CABANILLAS	257	621.630	4.654.213	NAVARRA	13150W	420150	36	23	8	16	28,7	14,2	21,5				21	19	0	0	0	23	14
9304E	2016	7	CABANILLAS	257	621.630	4.654.213	NAVARRA	13150W	420150	40	30	12	15	31,3	17,3	24,3				23	23	0	0	3	29	20
9304E	2016	8	CABANILLAS	257	621.630	4.654.213	NAVARRA	13150W	420150	37	3	13	11	31,1	17,1	24,1				26	20	0	0	1	31	22
9304E	2016	9	CABANILLAS	257	621.630	4.654.213	NAVARRA	13150W	420150	37	6	10	21	28	15,2	21,6				19	20	0	0	3	22	11
9304E	2016	10	CABANILLAS	257	621.630	4.654.213	NAVARRA	13150W	420150	28	4	4	30	20,6	10,4	15,5				15	15	0	0	0	3	0

Código	Año	Mes	Nombre	Altitud	X	Y	Provincia	Longitud	Latitud	T máx.absoluta(ºC)	1er día de T máx	T mín.absoluta(ºC)	1er día de T mín	T máx.media(ºC)	T mín.media(ºC)	T media (ºC)	T media horaria(ºC)	1er día de helada	Último día de helada	T menor de máximas (ºC)	T mayor de mínimas (ºC)	Nº días T<=0º	Nº días T<=-5º	Nº días T>=20º	Nº días T>=25º	Nº días T>=30º
9304E	2016	11	CABANILLAS	257	621.630	4.654.213	NAVARRA	13150W	420150	19	17	-1	25	13,5	5,2	9,4		25	29	6	11	3	0	0	0	0
9304E	2016	12	CABANILLAS	257	621.630	4.654.213	NAVARRA	13150W	420150	16	23	-1	19	8,8	3,2	6		19	31	2	8	6	0	0	0	0
9304E	2017	1	CABANILLAS	257	621.630	4.654.213	NAVARRA	13150W	420150	16	11	-6	19	9,7	1,3	5,5		1	29	2	7	12	3	0	0	0
9304E	2017	2	CABANILLAS	257	621.630	4.654.213	NAVARRA	13150W	420150	19	27	-1	18	13,9	3,7	8,8		18	19	8	10	2	0	0	0	0
9304E	2017	3	CABANILLAS	257	621.630	4.654.213	NAVARRA	13150W	420150	27	10	1	1	18,1	5,4	11,7				8	8	0	0	0	1	0
9304E	2017	4	CABANILLAS	257	621.630	4.654.213	NAVARRA	13150W	420150	27	13	2	29	20,5	6,6	13,6				13	10	0	0	0	6	0
9304E	2017	5	CABANILLAS	257	621.630	4.654.213	NAVARRA	13150W	420150	34	26	1	1	25,7	12,3	19				15	18	0	0	0	17	8
9304E	2017	6	CABANILLAS	257	621.630	4.654.213	NAVARRA	13150W	420150	37	14	10	30	30,6	17,1	23,9				17	22	0	0	4	25	21
9304E	2017	7	CABANILLAS	257	621.630	4.654.213	NAVARRA	13150W	420150	37	29	12	1	31,5	17,9	24,7				19	22	0	0	5	29	23
9304E	2017	8	CABANILLAS	257	621.630	4.654.213	NAVARRA	13150W	420150	38	3	13	9	30,6	17,4	24				23	22	0	0	5	27	20
9304E	2017	9	CABANILLAS	257	621.630	4.654.213	NAVARRA	13150W	420150	31	5	7	17	24,3	11,9	18,1				19	16	0	0	0	13	2
9304E	2017	10	CABANILLAS	257	621.630	4.654.213	NAVARRA	13150W	420150	28	5	4	31	22,8	10,6	16,7				17	16	0	0	0	9	0
9304E	2017	11	CABANILLAS	257	621.630	4.654.213	NAVARRA	13150W	420150	21	3	-3	28	14,7	4,3	9,5		15	28	10	12	8	0	0	0	0
9304E	2017	12	CABANILLAS	257	621.630	4.654.213	NAVARRA	13150W	420150	17	10	-5	6	10,9	2,5	6,7		5	25	3	9	8	2	0	0	0
9304E	2018	1	CABANILLAS	257	621.630	4.654.213	NAVARRA	13150W	420150	19	3	-3	9	12	2,5	7,3		8	31	5,5	9	9	0	0	0	0
9304E	2018	2	CABANILLAS	257	621.630	4.654.213	NAVARRA	13150W	420150	17	16	-4	24	9,8	2	5,9		8	28	5	10	7	0	0	0	0
9304E	2018	3	CABANILLAS	257	621.630	4.654.213	NAVARRA	13150W	420150	20	28	0	1	14,3	4,7	9,5		1	1	8	12	1	0	0	0	0
9304E	2018	4	CABANILLAS	257	621.630	4.654.213	NAVARRA	13150W	420150	25	24	1	1	18,9	7,6	13,3				9	11	0	0	0	1	0
9304E	2018	5	CABANILLAS	257	621.630	4.654.213	NAVARRA	13150W	420150	26	6	2	2	22	10,8	16,4				14	16	0	0	0	10	0
9304E	2018	6	CABANILLAS	257	621.630	4.654.213	NAVARRA	13150W	420150	34	21	12	6	27	15,2	21,1				21	20	0	0	1	21	9
9304E	2018	7	CABANILLAS	257	621.630	4.654.213	NAVARRA	13150W	420150	36	26	15	6	32,2	18,4	25,3				26	23	0	0	7	31	25
9304E	2018	8	CABANILLAS	257	621.630	4.654.213	NAVARRA	13150W	420150	38	3	14	18	31,8	18	24,9				26	23	0	0	9	31	22
9304E	2018	9	CABANILLAS	257	621.630	4.654.213	NAVARRA	13150W	420150	33	2	10	30	28,1	15,5	21,8				23	18	0	0	0	28	7
9304E	2018	10	CABANILLAS	257	621.630	4.654.213	NAVARRA	13150W	420150	28	3	1	30	20,3	9,8	15				8	17	0	0	0	5	0
9304E	2018	11	CABANILLAS	257	621.630	4.654.213	NAVARRA	13150W	420150	21	11	1	4	14,2	7,1	10,7				9	13	0	0	0	0	0
9304E	2018	12	CABANILLAS	257	621.630	4.654.213	NAVARRA	13150W	420150	17	4	-3	31	12,3	2,5	7,4		11	31	6	8	5	0	0	0	0
9304E	2019	1	CABANILLAS	257	621.630	4.654.213	NAVARRA	13150W	420150	17	1	-6	5	10,9	2	6,5		1	19	4	8	8	2	0	0	0
9304E	2019	2	CABANILLAS	257	621.630	4.654.213	NAVARRA	13150W	420150	23	23	-2	13	15,1	1,5	8,3		8	27	7	7	10	0	0	0	0
9304E	2019	3	CABANILLAS	257	621.630	4.654.213	NAVARRA	13150W	420150	24	24	0	12	18,1	4,5	11,3		12	22	13	11	2	0	0	0	0
9304E	2019	4	CABANILLAS	257	621.630	4.654.213	NAVARRA	13150W	420150	25	14	-2	4	18,4	7,2	12,8		4	4	10	11	1	0	0	1	0
9304E	2019	5	CABANILLAS	257	621.630	4.654.213	NAVARRA	13150W	420150	29	15	4	6	22,4	9,7	16,1				15	14	0	0	0	11	0
9304E	2019	6	CABANILLAS	257	621.630	4.654.213	NAVARRA	13150W	420150	42	29	6	12	30	14,8	22,4				19	22	0	0	4	24	17
9304E	2019	7	CABANILLAS	257	621.630	4.654.213	NAVARRA	13150W	420150	39	23	12	29	33	19	26				23	23	0	0	15	30	23
9304E	2019	8	CABANILLAS	257	621.630	4.654.213	NAVARRA	13150W	420150	37	4	12	14	31,6	17,5	24,6				24	22	0	0	7	29	23
9304E	2019	9	CABANILLAS	257	621.630	4.654.213	NAVARRA	13150W	420150	29	3	9	9	26,1	14,3	20,2				20	19	0	0	0	22	0
9304E	2019	10	CABANILLAS	257	621.630	4.654.213	NAVARRA	13150W	420150	28	1	7	22	22,2	10,9	16,6				11	17	0	0	0	9	0
9304E	2019	11	CABANILLAS	257	621.630	4.654.213	NAVARRA	13150W	420150	22	1	0	27	14,2	5,5	9,9		27	27	8	15	1	0	0	0	0
9304E	2019	12	CABANILLAS	257	621.630	4.654.213	NAVARRA	13150W	420150	19	21	-3	29	12,3	3,6	7,9		7	31	2	9	6	0	0	0	0
9304E	2020	1	CABANILLAS	257	621.630	4.654.213	NAVARRA	13150W	420150	19	31	-3	12	9,3	1,5	5,4		1	16	1	8	12	0	0	0	0
9304E	2020	2	CABANILLAS	257	621.630	4.654.213	NAVARRA	13150W	420150	21	22	-2	20	16,4	3,4	9,9		6	24	10	9	5	0	0	0	0
9304E	2020	3	CABANILLAS	257	621.630	4.654.213	NAVARRA	13150W	420150	23	11	0	31	15,8	4,9	10,4		31	31	7	10	1	0	0	0	0
9304E	2020	4	CABANILLAS	257	621.630	4.654.213	NAVARRA	13150W	420150	23	24	1	4	19,1	9,6	14,4				10	13	0	0	0	0	0
9304E	2020	5	CABANILLAS	257	621.630	4.654.213	NAVARRA	13150W	420150	32	22	10	6	25,3	13,1	19,2				17	18	0	0	0	21	3
9304E	2020	6	CABANILLAS	257	621.630	4.654.213	NAVARRA	13150W	420150	34	24	9	12	26,3	14,8	20,6				17,5	19,5	0	0	0	18	10
9304E	2020	7	CABANILLAS	257	621.630	4.654.213	NAVARRA	13150W	420150	40	31	13,5	4	32	17,6	24,8				25	21	0	0	5	31	22
9304E	2020	8	CABANILLAS	257	621.630	4.654.213	NAVARRA	13150W	420150	38	7	11	31	31,4	18	24,8				21,5	22,5	0	0	11	29	21

Código	Año	Mes	Nombre	Altitud	X	Y	Provincia	Longitud	Latitud	T máx.absoluta(ºC)	1er día de T máx	T mín.absoluta(ºC)	1er día de T mín	T máx.media(ºC)	T mín.media(ºC)	T media (ºC)	T media horaria(ºC)	1er día de helada	Último día de helada	T menor de máximas (ºC)	T mayor de mínimas (ºC)	Nº días T<=0º	Nº días T<=-5º	Nº días T>=20º	Nº días T>=25º	Nº días T>=30º
9304E	2020	9	CABANILLAS	257	621.630	4.654.213	NAVARRA	13150W	420150	33	13	6	30	26,7	13,8	20,3				17	21	0	0	1	21	11
9304E	2020	10	CABANILLAS	257	621.630	4.654.213	NAVARRA	13150W	420150	25	9	1	17	19,3	8,8	14				15	14,5	0	0	0	1	0
9304E	2020	11	CABANILLAS	257	621.630	4.654.213	NAVARRA	13150W	420150	22	1	-3	24	14,8	5,9	10,4		22	25	10	12	4	0	0	0	0
9304E	2020	12	CABANILLAS	257	621.630	4.654.213	NAVARRA	13150W	420150	15	15	-3	31	10,7	3	6,8		5	31	7	8	4	0	0	0	0
9304E	2021	1	CABANILLAS	257	621.630	4.654.213	NAVARRA	13150W	420150	19	27	-4	6	10,4	1,9	6,1		1	12	1	12	11	0	0	0	0
9304E	2021	2	CABANILLAS	257	621.630	4.654.213	NAVARRA	13150W	420150	19	3	1,5	14	14,6	5,8	10,2				7	9	0	0	0	0	0
9304E	2021	4	CABANILLAS	257	621.630	4.654.213	NAVARRA	13150W	420150	24	2	1,5	13	17,5	7,6	12,5				10	11,5	0	0	0	0	0
9304E	2021	5	CABANILLAS	257	621.630	4.654.213	NAVARRA	13150W	420150	32	29	6,5	24	23,3	10,9	17,1				16	18	0	0	0	12	3
9304E	2021	6	CABANILLAS	257	621.630	4.654.213	NAVARRA	13150W	420150	35	14	11	24	27,9	15,2	21,6				19	21	0	0	1	24	13
9304E	2021	7	CABANILLAS	257	621.630	4.654.213	NAVARRA	13150W	420150	39	22	12	8	31	17,2	24,1				23	21,5	0	0	3	26	21
9304E	2021	8	CABANILLAS	257	621.630	4.654.213	NAVARRA	13150W	420150	39	14	12	2	30,7	17,3	24				25	22	0	0	5	31	15
9304E	2021	9	CABANILLAS	257	621.630	4.654.213	NAVARRA	13150W	420150	31	5	11	19	25,6	15,2	20,4				21	21	0	0	1	17	6
9304E	2021	10	CABANILLAS	257	621.630	4.654.213	NAVARRA	13150W	420150	25	2	2	24	20,8	8,5	14,6				16	19	0	0	0	1	0
9304E	2021	11	CABANILLAS	257	621.630	4.654.213	NAVARRA	13150W	420150	17	2	-1	19	13	5,5	9,2		19	19	7	12	1	0	0	0	0
9304E	2021	12	CABANILLAS	257	621.630	4.654.213	NAVARRA	13150W	420150	17	28	0,5	7	9,7	3,1	6,4				2	7	0	0	0	0	0
9304E	2022	1	CABANILLAS	257	621.630	4.654.213	NAVARRA	13150W	420150	18	4	-4	15	11	-0,1	5,4		13	31	7	10	18	0	0	0	0
9304E	2022	2	CABANILLAS	257	621.630	4.654.213	NAVARRA	13150W	420150	20	2	-1	3	14,8	2,5	8,7		3	26	11	7	5	0	0	0	0
9304E	2022	3	CABANILLAS	257	621.630	4.654.213	NAVARRA	13150W	420150	18	1	0	9	14,1	6,1	10,1		9	9	10	9	1	0	0	0	0
9304E	2022	4	CABANILLAS	257	621.630	4.654.213	NAVARRA	13150W	420150	25	15	-2	5	18,3	6,8	12,6		4	5	9	12	2	0	0	3	0
9304E	2022	5	CABANILLAS	257	621.630	4.654.213	NAVARRA	13150W	420150	33	17	9	2	26,7	13	19,9				17	19	0	0	0	21	13
9304E	2022	6	CABANILLAS	257	621.630	4.654.213	NAVARRA	13150W	420150	41	18	12	28	32,1	17,9	25				22	23	0	0	6	28	24
9304E	2022	7	CABANILLAS	257	621.630	4.654.213	NAVARRA	13150W	420150	41	16	11	1	33,9	18,9	26,4				22	23	0	0	12	30	28
9304E	2022	8	CABANILLAS	257	621.630	4.654.213	NAVARRA	13150W	420150	39	12	15	17	33,1	19,3	26,2				25	22	0	0	15	31	28
9304E	2022	9	CABANILLAS	257	621.630	4.654.213	NAVARRA	13150W	420150	33	4	9	18	27,2	14,6	20,9				19	22	0	0	3	24	9
9305	1964	10	BUÑUEL	242	628.638	4.648.351	NAVARRA	12650W	415836	26,5	7	1,5	21	18,9	8,8	13,9				11	15,5	0	0	0	4	0
9305	1964	11	BUÑUEL	242	628.638	4.648.351	NAVARRA	12650W	415836	19	19	-1,5	24	13,5	2,7	8,1		18	24	7	6	3	0	0	0	0
9305	1964	12	BUÑUEL	242	628.638	4.648.351	NAVARRA	12650W	415836	12	2	-4	31	8,7	1,6	5,1		19	31	5	5	6	0	0	0	0
9305	1965	1	BUÑUEL	242	628.638	4.648.351	NAVARRA	12650W	415836	13,5	17	-4	11	9,3	0,6	5		1	28	4,6	6	16	0	0	0	0
9305	1965	2	BUÑUEL	242	628.638	4.648.351	NAVARRA	12650W	415836	13,5	1	-5	21	8,9	-0,3	4,3		5	27	4,5	7	16	1	0	0	0
9305	1965	3	BUÑUEL	242	628.638	4.648.351	NAVARRA	12650W	415836	25	27	-3	9	14,6	3,9	9,3		7	12	5	9,5	6	0	0	1	0
9305	1965	4	BUÑUEL	242	628.638	4.648.351	NAVARRA	12650W	415836	23	30	3	21	17,8	7,6	12,7				10,5	12	0	0	0	0	0
9305	1965	5	BUÑUEL	242	628.638	4.648.351	NAVARRA	12650W	415836	35	15	6,5	6	25,1	11	18,1				15	15,5	0	0	0	16	8
9305	1965	6	BUÑUEL	242	628.638	4.648.351	NAVARRA	12650W	415836	40	20	7,5	8	29,9	14,2	22				18	20	0	0	1	22	18
9305	1965	7	BUÑUEL	242	628.638	4.648.351	NAVARRA	12650W	415836	36	24	10,5	6	30,2	14,9	22,6				20,5	18,5	0	0	0	27	18
9305	1965	8	BUÑUEL	242	628.638	4.648.351	NAVARRA	12650W	415836	38	5	10	23	29,8	15,3	22,6				18,8	21	0	0	2	26	17
9305	1965	9	BUÑUEL	242	628.638	4.648.351	NAVARRA	12650W	415836	31	8	8	26	23,9	15,5	19,7				18	20,5	0	0	3	14	3
9305	1965	10	BUÑUEL	242	628.638	4.648.351	NAVARRA	12650W	415836	29	3	7,5	17	20,4	10,8	15,6				14,5	14	0	0	0	1	0
9305	1965	11	BUÑUEL	242	628.638	4.648.351	NAVARRA	12650W	415836	19,5	1	-4	25	13,7	5,3	9,5		24	27	4	10	4	0	0	0	0
9305	1965	12	BUÑUEL	242	628.638	4.648.351	NAVARRA	12650W	415836	18	5	-0,5	22	10,9	3,6	7,3		22	23	6,2	7	2	0	0	0	0
9305	1966	1	BUÑUEL	242	628.638	4.648.351	NAVARRA	12650W	415836	19	22	-1,5	9	11,5	2,4	7		3	17	4	6,5	4	0	0	0	0
9305	1966	2	BUÑUEL	242	628.638	4.648.351	NAVARRA	12650W	415836	18	8	0,5	17	14,7	5,1	9,9				10	11	0	0	0	0	0
9305	1966	3	BUÑUEL	242	628.638	4.648.351	NAVARRA	12650W	415836	20	27	-2	8	13,4	3,2	8,4		7	26	10	9	4	0	0	0	0
9305	1966	4	BUÑUEL	242	628.638	4.648.351	NAVARRA	12650W	415836	25,5	30	5	2	19,6	8,1	13,8				14,5	12	0	0	0	1	0
9305	1966	5	BUÑUEL	242	628.638	4.648.351	NAVARRA	12650W	415836	32	28	3,5	11	23,6	10	16,9				15,2	15	0	0	0	16	4
9305	1966	6	BUÑUEL	242	628.638	4.648.351	NAVARRA	12650W	415836	33,5	16	10,5	19	27,8	13,8	20,8				20	18	0	0	0	26	6
9305	1966	7	BUÑUEL	242	628.638	4.648.351	NAVARRA	12650W	415836	36,5	13	10	20	28,3	14,4	21,4				21	19,5	0	0	0	26	12

Código	Año	Mes	Nombre	Altitud	X	Y	Provincia	Longitud	Latitud	T máx.absoluta(ºC)	1er día de T máx	T mín.absoluta(ºC)	1er día de T mín	T máx.media(ºC)	T mín.media(ºC)	T media (ºC)	T media horaria(ºC)	1er día de helada	Último día de helada	T menor de máximas (ºC)	T mayor de mínimas (ºC)	Nº días T<=0º	Nº días T<=-5º	Nº días T>=20º	Nº días T>=25º	Nº días T>=30º
9305	1966	8	BUÑUEL	242	628.638	4.648.351	NAVARRA	12650W	415836	39	13	11,5	9	30	15,5	22,8				25	21	0	0	2	31	15
9305	1966	9	BUÑUEL	242	628.638	4.648.351	NAVARRA	12650W	415836	38	10	6	18	28,9	14	21,5				22	19	0	0	0	24	11
9305	1966	10	BUÑUEL	242	628.638	4.648.351	NAVARRA	12650W	415836	28	4	2	28	19,7	9,8	14,8				11	15,5	0	0	0	3	0
9305	1966	11	BUÑUEL	242	628.638	4.648.351	NAVARRA	12650W	415836	21,6	8	-1	25	12,8	4,3	8,6		22	25	9,5	11,5	2	0	0	0	0
9305	1966	12	BUÑUEL	242	628.638	4.648.351	NAVARRA	12650W	415836	18	1	-2,5	26	11,2	2,7	7		16	27	6	7	8	0	0	0	0
9305	1967	1	BUÑUEL	242	628.638	4.648.351	NAVARRA	12650W	415836	14,5	26	-6	3	8,7	-0,1	4,3		1	28	-2	5	18	1	0	0	0
9305	1967	2	BUÑUEL	242	628.638	4.648.351	NAVARRA	12650W	415836	20	20	-2,5	10	12,2	2,3	7,3		1	17	5,5	12	8	0	0	0	0
9305	1967	3	BUÑUEL	242	628.638	4.648.351	NAVARRA	12650W	415836	23	24	-0,5	30	17,8	5,2	11,5		30	31	12	10,5	2	0	0	0	0
9305	1967	4	BUÑUEL	242	628.638	4.648.351	NAVARRA	12650W	415836	25,2	20	-0,5	2	18	6,4	12,2		2	3	12	11	2	0	0	1	0
9305	1967	5	BUÑUEL	242	628.638	4.648.351	NAVARRA	12650W	415836	32	27	3,5	3	22,8	9,8	16,3				16	15,5	0	0	0	10	1
9305	1967	6	BUÑUEL	242	628.638	4.648.351	NAVARRA	12650W	415836	34,5	23	7	1	26	12,2	19,1				20	17,5	0	0	0	16	7
9305	1967	7	BUÑUEL	242	628.638	4.648.351	NAVARRA	12650W	415836	36	1	12	3	33,7	17	25,4				29,5	22	0	0	4	31	30
9305	1967	8	BUÑUEL	242	628.638	4.648.351	NAVARRA	12650W	415836	37,5	1	10	14	31,2	16,1	23,7				23,5	20,5	0	0	3	29	20
9305	1967	9	BUÑUEL	242	628.638	4.648.351	NAVARRA	12650W	415836	35	1	6,5	15	27,4	11,4	19,4				21	17,5	0	0	0	21	9
9305	1967	10	BUÑUEL	242	628.638	4.648.351	NAVARRA	12650W	415836	29,5	9	1	30	23,7	9,3	16,6				16	14,5	0	0	0	14	0
9305	1967	11	BUÑUEL	242	628.638	4.648.351	NAVARRA	12650W	415836	18,5	18	-2	7	13,4	3	8,3		6	7	8	6,5	2	0	0	0	0
9305	1967	12	BUÑUEL	242	628.638	4.648.351	NAVARRA	12650W	415836	16,8	6	-5	12	11,4	1,7	6,6		2	16	2	8	12	1	0	0	0
9305	1968	1	BUÑUEL	242	628.638	4.648.351	NAVARRA	12650W	415836	16,5	3	0,5	11	13	5,8	9,4				7,5	10	0	0	0	0	0
9305	1968	2	BUÑUEL	242	628.638	4.648.351	NAVARRA	12650W	415836	19	14	3,5	1	13,8	7,7	10,7				8	11,5	0	0	0	0	0
9305	1968	3	BUÑUEL	242	628.638	4.648.351	NAVARRA	12650W	415836	24,8	25	5	1	15,5	9,6	12,6				7	15,5	0	0	0	0	0
9305	1968	4	BUÑUEL	242	628.638	4.648.351	NAVARRA	12650W	415836	26	26	5,5	29	19,8	12,5	16,2				14	18,5	0	0	0	2	0
9305	1968	5	BUÑUEL	242	628.638	4.648.351	NAVARRA	12650W	415836	32	18	6,5	7	22,3	11,6	17				15	17	0	0	0	9	1
9305	1968	6	BUÑUEL	242	628.638	4.648.351	NAVARRA	12650W	415836	40	30	12	3	28,4	15,4	21,9				19,8	22	0	0	4	23	8
9305	1968	7	BUÑUEL	242	628.638	4.648.351	NAVARRA	12650W	415836	39	1	12	15	30,8	17,3	24,1				24,5	22	0	0	9	30	18
9305	1968	8	BUÑUEL	242	628.638	4.648.351	NAVARRA	12650W	415836	35,5	23	13,5	31	28,7	16,7	22,8				23,5	20,5	0	0	2	26	12
9305	1968	9	BUÑUEL	242	628.638	4.648.351	NAVARRA	12650W	415836	31	9	10	19	26,4	15,3	20,8				19	21,5	0	0	1	21	5
9305	1968	10	BUÑUEL	242	628.638	4.648.351	NAVARRA	12650W	415836	29	4	6,5	17	25,2	12	18,6				20	17	0	0	0	18	0
9305	1968	11	BUÑUEL	242	628.638	4.648.351	NAVARRA	12650W	415836	21	1	6	10	14,5	9,6	12,1				9	14	0	0	0	0	0
9305	1969	1	BUÑUEL	242	628.638	4.648.351	NAVARRA	12650W	415836	19	19	-2	7	10,7	4,4	7,6		1	8	7	10	7	0	0	0	0
9305	1969	2	BUÑUEL	242	628.638	4.648.351	NAVARRA	12650W	415836	16,5	20	-2,5	9	11	1,7	6,4		1	17	4,4	9	13	0	0	0	0
9305	1969	3	BUÑUEL	242	628.638	4.648.351	NAVARRA	12650W	415836	21,5	12	0	26	14,9	5,1	10		26	29	6,8	12	2	0	0	0	0
9305	1969	4	BUÑUEL	242	628.638	4.648.351	NAVARRA	12650W	415836	26	24	4	7	16,5	7,3	11,9				8,5	12	0	0	0	1	0
9305	1969	5	BUÑUEL	242	628.638	4.648.351	NAVARRA	12650W	415836	31	11	6	6	22,5	11,8	17,2				16,5	18	0	0	0	8	2
9305	1969	6	BUÑUEL	242	628.638	4.648.351	NAVARRA	12650W	415836	34,1	30	10	24	24,7	14,2	19,4				18	21	0	0	1	11	4
9305	1969	7	BUÑUEL	242	628.638	4.648.351	NAVARRA	12650W	415836	38	19	10,8	9	32	17,9	25				23	22	0	0	8	27	24
9305	1969	8	BUÑUEL	242	628.638	4.648.351	NAVARRA	12650W	415836	37	8	10,5	31	30,1	15,9	23				23	20,5	0	0	5	28	16
9305	1969	9	BUÑUEL	242	628.638	4.648.351	NAVARRA	12650W	415836	31	11	7,5	4	23,9	10,5	17,2				16,5	13	0	0	0	13	1
9305	1969	10	BUÑUEL	242	628.638	4.648.351	NAVARRA	12650W	415836	26,2	12	2	29	21,9	9,2	15,6				15	13	0	0	0	5	0
9305	1969	11	BUÑUEL	242	628.638	4.648.351	NAVARRA	12650W	415836	20,5	6	-4,5	20	14,5	3,3	9		16	30	6,5	12	8	0	0	0	0
9305	1969	12	BUÑUEL	242	628.638	4.648.351	NAVARRA	12650W	415836	18	21	-5	14	9,8	2,7	6,3		1	31	0,5	10	11	1	0	0	0
9305	1970	1	BUÑUEL	242	628.638	4.648.351	NAVARRA	12650W	415836	15	30	-2,9	7	11,4	4,3	7,8		1	7	6,5	10	4	0	0	0	0
9305	1970	2	BUÑUEL	242	628.638	4.648.351	NAVARRA	12650W	415836	17,5	23	1	15	13,1	6,8	10				5,1	12,5	0	0	0	0	0
9305	1970	3	BUÑUEL	242	628.638	4.648.351	NAVARRA	12650W	415836	24	21	-2	9	14,1	4,4	9,3		9	14	7,8	13	5	0	0	0	0
9305	1970	4	BUÑUEL	242	628.638	4.648.351	NAVARRA	12650W	415836	30,5	17	0	3	18,9	6,9	12,9		3	10	11,1	13	3	0	0	6	1
9305	1970	5	BUÑUEL	242	628.638	4.648.351	NAVARRA	12650W	415836	31,5	24	2	8	23,1	10	16,6				12,5	16	0	0	0	12	3
9305	1970	6	BUÑUEL	242	628.638	4.648.351	NAVARRA	12650W	415836	34,1	2	13	14	28,5	15,6	22,1				22	19	0	0	0	27	12

Código	Año	Mes	Nombre	Altitud	X	Y	Provincia	Longitud	Latitud	T máx.absoluta(ºC)	1er día de T máx	T mín.absoluta(ºC)	1er día de T mín	T máx.media(ºC)	T mín.media(ºC)	T media (ºC)	T media horaria(ºC)	1er día de helada	Último día de helada	T menor de máximas (ºC)	T mayor de mínimas (ºC)	Nº días T<=0º	Nº días T<=-5º	Nº días T>=20º	Nº días T>=25º	Nº días T>=30º
9305	1970	7	BUÑUEL	242	628.638	4.648.351	NAVARRA	12650W	415836	37	6	12	3	31,5	16	23,8				23,5	22	0	0	2	28	22
9305	1970	8	BUÑUEL	242	628.638	4.648.351	NAVARRA	12650W	415836	37	13	9	22	30,5	14,6	22,6				24	18	0	0	0	29	19
9305	1970	9	BUÑUEL	242	628.638	4.648.351	NAVARRA	12650W	415836	34,5	7	7,5	12	30,1	12,4	21,3				24	15	0	0	0	28	17
9305	1970	10	BUÑUEL	242	628.638	4.648.351	NAVARRA	12650W	415836	29	6	1,5	26	19,9	7,2	13,6				12	14	0	0	0	4	0
9305	1970	11	BUÑUEL	242	628.638	4.648.351	NAVARRA	12650W	415836	23	4	4,5	3	17	7,7	12,4				12,5	12,5	0	0	0	0	0
9305	1970	12	BUÑUEL	242	628.638	4.648.351	NAVARRA	12650W	415836	15	1	-3	19	9,3	1,6	5,4		17	30	0	8,5	13	0	0	0	0
9305	1971	1	BUÑUEL	242	628.638	4.648.351	NAVARRA	12650W	415836	16	16	-5	4	10,3	3,3	6,8		1	7	5	11	6	1	0	0	0
9305	1971	2	BUÑUEL	242	628.638	4.648.351	NAVARRA	12650W	415836	20	26	-2	15	13,4	4,2	8,8		12	27	8,5	10	4	0	0	0	0
9305	1971	3	BUÑUEL	242	628.638	4.648.351	NAVARRA	12650W	415836	18	18	-5,5	6	11,7	1,9	6,8		5	30	4,5	7	11	1	0	0	0
9305	1971	4	BUÑUEL	242	628.638	4.648.351	NAVARRA	12650W	415836	24	15	3	4	18,7	8,1	13,4				11	13	0	0	0	0	0
9305	1971	5	BUÑUEL	242	628.638	4.648.351	NAVARRA	12650W	415836	29	11	4	4	19,8	10,7	15,3				12	15	0	0	0	3	0
9305	1971	6	BUÑUEL	242	628.638	4.648.351	NAVARRA	12650W	415836	35	21	6	11	25,3	13,3	19,3				18	19	0	0	0	12	7
9305	1971	7	BUÑUEL	242	628.638	4.648.351	NAVARRA	12650W	415836	38	30	14	20	30,9	17,7	24,3				23	20	0	0	6	30	21
9305	1971	8	BUÑUEL	242	628.638	4.648.351	NAVARRA	12650W	415836	38	17	13	7	30,5	17,1	23,8				25	22	0	0	6	31	20
9305	1971	9	BUÑUEL	242	628.638	4.648.351	NAVARRA	12650W	415836	32	6	7	17	25,5	14,1	19,8				19	19	0	0	0	16	5
9305	1971	10	BUÑUEL	242	628.638	4.648.351	NAVARRA	12650W	415836	26	3	4	31	21,3	10,1	15,7				17	15	0	0	0	3	0
9305	1971	11	BUÑUEL	242	628.638	4.648.351	NAVARRA	12650W	415836	17	1	-2	26	11,2	2,7	7		11	29	4	8	5	0	0	0	0
9305	1971	12	BUÑUEL	242	628.638	4.648.351	NAVARRA	12650W	415836	17	21	-6	13	7,9	2,8	5,4		12	16	0	7	5	1	0	0	0
9305	1972	1	BUÑUEL	242	628.638	4.648.351	NAVARRA	12650W	415836	13	26	-4	5	7,2	0,4	3,8		1	31	-1	6	15	0	0	0	0
9305	1972	2	BUÑUEL	242	628.638	4.648.351	NAVARRA	12650W	415836	16	11	-3	1	11,2	1,2	6,2		1	29	6	6	11	0	0	0	0
9305	1972	3	BUÑUEL	242	628.638	4.648.351	NAVARRA	12650W	415836	21	25	-1	3	15	3,6	9,3		3	9	6	10	3	0	0	0	0
9305	1972	4	BUÑUEL	242	628.638	4.648.351	NAVARRA	12650W	415836	26	4	3	21	17	6,7	11,8				10	10	0	0	0	2	0
9305	1972	5	BUÑUEL	242	628.638	4.648.351	NAVARRA	12650W	415836	32	26	3	5	20,9	8,8	14,8				11	16	0	0	0	9	3
9305	1972	6	BUÑUEL	242	628.638	4.648.351	NAVARRA	12650W	415836	33	25	7	6	25,8	12,4	19,1				19	18	0	0	0	21	4
9305	1972	7	BUÑUEL	242	628.638	4.648.351	NAVARRA	12650W	415836	35	14	12	2	30,3	16,3	23,3				22	20	0	0	5	29	22
9305	1972	8	BUÑUEL	242	628.638	4.648.351	NAVARRA	12650W	415836	34	8	10	4	28	15,4	21,7				23	21	0	0	4	26	10
9305	1972	9	BUÑUEL	242	628.638	4.648.351	NAVARRA	12650W	415836	28	2	6	17	21,5	11,3	16,4				13	17	0	0	0	5	0
9305	1972	10	BUÑUEL	242	628.638	4.648.351	NAVARRA	12650W	415836	24	9	1	24	18,1	8,1	13,1				13	15	0	0	0	0	0
9305	1972	11	BUÑUEL	242	628.638	4.648.351	NAVARRA	12650W	415836	19	4	-3	27	13,4	4,9	9,2		26	28	5	9	3	0	0	0	0
9305	1972	12	BUÑUEL	242	628.638	4.648.351	NAVARRA	12650W	415836	14	19	-2	5	7,6	1	4,3		2	25	1	5	14	0	0	0	0
9305	1973	1	BUÑUEL	242	628.638	4.648.351	NAVARRA	12650W	415836	15	29	-3	5	8,1	1,5	4,8		2	20	0	9	14	0	0	0	0
9305	1973	2	BUÑUEL	242	628.638	4.648.351	NAVARRA	12650W	415836	16	24	-5	8	10,1	1,7	5,9		4	19	4	10	11	1	0	0	0
9305	1973	3	BUÑUEL	242	628.638	4.648.351	NAVARRA	12650W	415836	19	4	-2	1	13,9	1,4	7,6		1	27	7	9	12	0	0	0	0
9305	1973	4	BUÑUEL	242	628.638	4.648.351	NAVARRA	12650W	415836	30	6	0	2	17,5	5,4	11,5		2	2	8	14	1	0	0	2	1
9305	1973	5	BUÑUEL	242	628.638	4.648.351	NAVARRA	12650W	415836	34	26	6	8	24	11,5	17,8				16	18	0	0	0	13	5
9305	1973	6	BUÑUEL	242	628.638	4.648.351	NAVARRA	12650W	415836	35	19	10	2	26,5	14,6	20,6				15	19	0	0	0	18	11
9305	1973	7	BUÑUEL	242	628.638	4.648.351	NAVARRA	12650W	415836	37	4	13	23	30,3	17	23,6				25	21	0	0	6	31	19
9305	1973	8	BUÑUEL	242	628.638	4.648.351	NAVARRA	12650W	415836	36	9	14	5	31	18,3	24,7				23	22	0	0	11	29	21
9305	1973	9	BUÑUEL	242	628.638	4.648.351	NAVARRA	12650W	415836	32	5	9	23	26,7	14,5	20,6				18	20	0	0	2	20	10
9305	1973	10	BUÑUEL	242	628.638	4.648.351	NAVARRA	12650W	415836	26	11	2	28	20,5	8,1	14,3				13	15	0	0	0	4	0
9305	1973	11	BUÑUEL	242	628.638	4.648.351	NAVARRA	12650W	415836	19	1	-3	10	11,5	4,1	7,8		9	29	5	14	9	0	0	0	0
9305	1973	12	BUÑUEL	242	628.638	4.648.351	NAVARRA	12650W	415836	15	1	-8	11	9,2	1,4	5,3		3	31	1	9	15	3	0	0	0
9305	1974	1	BUÑUEL	242	628.638	4.648.351	NAVARRA	12650W	415836	18	15	-3	2	11	1,4	6,2		2	30	3	9	12	0	0	0	0
9305	1974	2	BUÑUEL	242	628.638	4.648.351	NAVARRA	12650W	415836	16	10	-2	27	10,9	2,4	6,6		3	28	5	6	7	0	0	0	0
9305	1974	3	BUÑUEL	242	628.638	4.648.351	NAVARRA	12650W	415836	22	17	-4	7	13,4	4	8,7		1	8	5	11	7	0	0	0	0
9305	1974	4	BUÑUEL	242	628.638	4.648.351	NAVARRA	12650W	415836	21	21	3	1	17,1	5,9	11,5				10	11	0	0	0	0	0

Código	Año	Mes	Nombre	Altitud	X	Y	Provincia	Longitud	Latitud	T máx.absoluta(ºC)	1er día de T máx	T mín.absoluta(ºC)	1er día de T mín	T máx.media(ºC)	T mín.media(ºC)	T media (ºC)	T media horaria(ºC)	1er día de helada	Último día de helada	T menor de máximas (ºC)	T mayor de mínimas (ºC)	Nº días T<=0º	Nº días T<=-5º	Nº días T>=20º	Nº días T>=25º	Nº días T>=30º
9305	1974	5	BUÑUEL	242	628.638	4.648.351	NAVARRA	12650W	415836	32	21	3	2	23,1	10,5	16,8				11	18	0	0	0	13	7
9305	1974	6	BUÑUEL	242	628.638	4.648.351	NAVARRA	12650W	415836	34	5	10	11	28,1	14,6	21,4				19	19	0	0	0	25	12
9305	1974	7	BUÑUEL	242	628.638	4.648.351	NAVARRA	12650W	415836	38	11	12	18	30,4	17	23,7				20	26	0	0	4	27	18
9305	1974	8	BUÑUEL	242	628.638	4.648.351	NAVARRA	12650W	415836	36	3	12	28	29,2	16,6	22,9				16	23	0	0	6	27	16
9305	1974	9	BUÑUEL	242	628.638	4.648.351	NAVARRA	12650W	415836	31	12	4	30	24,5	13	18,7				16	20	0	0	2	14	5
9305	1974	10	BUÑUEL	242	628.638	4.648.351	NAVARRA	12650W	415836	20	1	1	23	15,6	6,6	11,1				9	13	0	0	0	0	0
9305	1974	11	BUÑUEL	242	628.638	4.648.351	NAVARRA	12650W	415836	17	14	-2	11	13,3	4,7	9		2	20	8	12	6	0	0	0	0
9305	1974	12	BUÑUEL	242	628.638	4.648.351	NAVARRA	12650W	415836	16	1	-3	31	10,1	2,8	6,5		9	31	2	10	10	0	0	0	0
9305	1975	1	BUÑUEL	242	628.638	4.648.351	NAVARRA	12650W	415836	17	29	-6	2	9,7	1,5	5,6		1	22	0	10	11	3	0	0	0
9305	1975	2	BUÑUEL	242	628.638	4.648.351	NAVARRA	12650W	415836	17	20	-1	18	11,6	3,2	7,4		3	25	7	8	6	0	0	0	0
9305	1975	3	BUÑUEL	242	628.638	4.648.351	NAVARRA	12650W	415836	18	27	-2	19	12,1	3,6	7,8		10	26	6	10	6	0	0	0	0
9305	1975	4	BUÑUEL	242	628.638	4.648.351	NAVARRA	12650W	415836	27	26	-2	6	17,3	6	11,6		6	9	8	13	3	0	0	3	0
9305	1975	5	BUÑUEL	242	628.638	4.648.351	NAVARRA	12650W	415836	26	2	2	6	20,3	9,1	14,7				13	14	0	0	0	5	0
9305	1975	6	BUÑUEL	242	628.638	4.648.351	NAVARRA	12650W	415836	34	28	6	3	26,7	13,7	20,2				16	21	0	0	1	22	9
9305	1975	7	BUÑUEL	242	628.638	4.648.351	NAVARRA	12650W	415836	39	14	13	2	32,5	17	24,7				26	22	0	0	5	31	25
9305	1975	8	BUÑUEL	242	628.638	4.648.351	NAVARRA	12650W	415836	38	6	13	28	29,8	17,2	23,5				22	23	0	0	8	25	17
9305	1975	9	BUÑUEL	242	628.638	4.648.351	NAVARRA	12650W	415836	29	4	6	18	24,8	13,6	19,2				13	20	0	0	1	18	0
9305	1975	10	BUÑUEL	242	628.638	4.648.351	NAVARRA	12650W	415836	28	2	1	27	20,1	8	14				11	13	0	0	0	3	0
9305	1975	11	BUÑUEL	242	628.638	4.648.351	NAVARRA	12650W	415836	23	15	-5	10	13,1	3,2	8,1		5	23	6	9	7	1	0	0	0
9305	1975	12	BUÑUEL	242	628.638	4.648.351	NAVARRA	12650W	415836	12	26	-5	22	6,9	0,9	3,9		7	31	-4	5	14	1	0	0	0
9305	1976	1	BUÑUEL	242	628.638	4.648.351	NAVARRA	12650W	415836	15	16	-5	2	10,3	-0,5	4,9		1	29	4	8	20	1	0	0	0
9305	1976	2	BUÑUEL	242	628.638	4.648.351	NAVARRA	12650W	415836	18	23	-4	17	11,4	2,6	7		2	29	6	8	8	0	0	0	0
9305	1976	3	BUÑUEL	242	628.638	4.648.351	NAVARRA	12650W	415836	23	29	-4	11	15,8	1,9	8,9		1	26	9	8	11	0	0	0	0
9305	1976	4	BUÑUEL	242	628.638	4.648.351	NAVARRA	12650W	415836	24	1	1	12	16,4	5,4	10,9				9	10	0	0	0	0	0
9305	1976	5	BUÑUEL	242	628.638	4.648.351	NAVARRA	12650W	415836	32	31	5	1	24	10,5	17,3				15	16	0	0	0	15	2
9305	1976	6	BUÑUEL	242	628.638	4.648.351	NAVARRA	12650W	415836	36	25	9	6	29,8	16,1	22,9				20	21	0	0	3	26	20
9305	1976	7	BUÑUEL	242	628.638	4.648.351	NAVARRA	12650W	415836	35	15	14	24	30,2	17,9	24				22	22	0	0	6	29	19
9305	1976	8	BUÑUEL	242	628.638	4.648.351	NAVARRA	12650W	415836	37	6	13	2	29	17,3	23,2				23	23	0	0	6	30	12
9305	1976	9	BUÑUEL	242	628.638	4.648.351	NAVARRA	12650W	415836	28	2	7	14	23,9	13,1	18,5				15	19	0	0	0	14	0
9305	1976	10	BUÑUEL	242	628.638	4.648.351	NAVARRA	12650W	415836	26	7	2	29	17,6	7,9	12,8				11	15	0	0	0	1	0
9305	1976	11	BUÑUEL	242	628.638	4.648.351	NAVARRA	12650W	415836	19	5	-5	26	12,5	3,6	8,1		11	30	8	10	7	2	0	0	0
9305	1976	12	BUÑUEL	242	628.638	4.648.351	NAVARRA	12650W	415836	18	1	-4	27	10,5	3,8	7,1		13	30	2	15	6	0	0	0	0
9305	1977	1	BUÑUEL	242	628.638	4.648.351	NAVARRA	12650W	415836	16	25	-4	10	10	2,4	6,2		5	18	4	7	11	0	0	0	0
9305	1977	2	BUÑUEL	242	628.638	4.648.351	NAVARRA	12650W	415836	20	9	-1	13	14,5	3,5	9		2	25	10	11	6	0	0	0	0
9305	1977	3	BUÑUEL	242	628.638	4.648.351	NAVARRA	12650W	415836	24	3	0	24	17,2	4,8	11		24	30	8	11	2	0	0	0	0
9305	1977	4	BUÑUEL	242	628.638	4.648.351	NAVARRA	12650W	415836	29	25	1	9	19,1	7,2	13,2				10	14	0	0	0	5	0
9305	1977	5	BUÑUEL	242	628.638	4.648.351	NAVARRA	12650W	415836	31	28	3	1	21	9,5	15,2				14	15	0	0	0	5	1
9305	1977	6	BUÑUEL	242	628.638	4.648.351	NAVARRA	12650W	415836	30	16	8	6	25	13,1	19				19	17	0	0	0	15	2
9305	1977	7	BUÑUEL	242	628.638	4.648.351	NAVARRA	12650W	415836	33	5	10	27	27,2	16,5	21,8				19	24	0	0	3	21	11
9305	1977	8	BUÑUEL	242	628.638	4.648.351	NAVARRA	12650W	415836	34	16	9	21	27,6	15,4	21,5				21	20	0	0	4	24	10
9305	1977	9	BUÑUEL	242	628.638	4.648.351	NAVARRA	12650W	415836	31	8	4	21	25,8	12,6	19,2				12	20	0	0	1	21	7
9305	1977	10	BUÑUEL	242	628.638	4.648.351	NAVARRA	12650W	415836	26	4	6	7	20,5	11,7	16,1				16	19	0	0	0	3	0
9305	1977	11	BUÑUEL	242	628.638	4.648.351	NAVARRA	12650W	415836	21	3	-2	28	14,3	4,6	9,5		19	29	2	13	5	0	0	0	0
9305	1977	12	BUÑUEL	242	628.638	4.648.351	NAVARRA	12650W	415836	18	25	-1	2	11,1	4,7	7,9		1	30	7	10	6	0	0	0	0
9305	1978	1	BUÑUEL	242	628.638	4.648.351	NAVARRA	12650W	415836	15	24	-2	1	8,7	1,9	5,3		1	31	4	11	8	0	0	0	0
9305	1978	2	BUÑUEL	242	628.638	4.648.351	NAVARRA	12650W	415836	22	18	-4	12	13,8	6,1	9,9		12	14	5	14	3	0	0	0	0

Código	Año	Mes	Nombre	Altitud	X	Y	Provincia	Longitud	Latitud	T máx.absoluta(ºC)	1er día de T máx	T mín.absoluta(ºC)	1er día de T mín	T máx.media(ºC)	T mín.media(ºC)	T media (ºC)	T media horaria(ºC)	1er día de helada	Último día de helada	T menor de máximas (ºC)	T mayor de mínimas (ºC)	Nº días T<=0º	Nº días T<=-5º	Nº días T>=20º	Nº días T>=25º	Nº días T>=30º
9305	1978	3	BUÑUEL	242	628.638	4.648.351	NAVARRA	12650W	415836	24	10	-1	19	16,7	4,9	10,8		17	19	11	11	2	0	0	0	0
9305	1978	4	BUÑUEL	242	628.638	4.648.351	NAVARRA	12650W	415836	22	17	0	12	17	5,7	11,4		12	12	12	11	1	0	0	0	0
9305	1978	5	BUÑUEL	242	628.638	4.648.351	NAVARRA	12650W	415836	27	16	3	2	21,2	10,3	15,7				15	17	0	0	0	9	0
9305	1978	6	BUÑUEL	242	628.638	4.648.351	NAVARRA	12650W	415836	31	9	6	17	25,1	13,8	19,5				17	19	0	0	0	18	2
9305	1978	7	BUÑUEL	242	628.638	4.648.351	NAVARRA	12650W	415836	40	16	9	5	30,9	16,5	23,7				22	25	0	0	8	25	21
9305	1978	8	BUÑUEL	242	628.638	4.648.351	NAVARRA	12650W	415836	35	22	10	1	30,9	15,5	23,2				25	22	0	0	6	31	24
9305	1978	9	BUÑUEL	242	628.638	4.648.351	NAVARRA	12650W	415836	32	9	8	24	27,5	13,1	20,3				20	19	0	0	0	25	9
9305	1978	10	BUÑUEL	242	628.638	4.648.351	NAVARRA	12650W	415836	25	8	1	31	20,5	9,3	14,9				15	16	0	0	0	4	0
9305	1978	11	BUÑUEL	242	628.638	4.648.351	NAVARRA	12650W	415836	19	3	-3	15	13,4	2,9	8,1		4	30	5	11	7	0	0	0	0
9305	1978	12	BUÑUEL	242	628.638	4.648.351	NAVARRA	12650W	415836	21	9	-7	21	13,2	4,4	8,8		1	26	0	15	10	4	0	0	0
9305	1979	1	BUÑUEL	242	628.638	4.648.351	NAVARRA	12650W	415836	17	27	-2	3	11,4	3	7,2		3	29	5	9	9	0	0	0	0
9305	1979	2	BUÑUEL	242	628.638	4.648.351	NAVARRA	12650W	415836	19	9	-4	27	12,5	3,8	8,2		16	28	4	11	8	0	0	0	0
9305	1979	3	BUÑUEL	242	628.638	4.648.351	NAVARRA	12650W	415836	23	13	-2	1	16	5,2	10,6		1	30	10	14	3	0	0	0	0
9305	1979	4	BUÑUEL	242	628.638	4.648.351	NAVARRA	12650W	415836	22	23	0	4	16,5	6,8	11,7		4	7	10	12	2	0	0	0	0
9305	1979	5	BUÑUEL	242	628.638	4.648.351	NAVARRA	12650W	415836	31	12	2	4	23,7	10,7	17,2				15	18	0	0	0	12	5
9305	1979	6	BUÑUEL	242	628.638	4.648.351	NAVARRA	12650W	415836	33	19	10	6	27,5	15,3	21,4				19	20	0	0	2	24	10
9305	1979	7	BUÑUEL	242	628.638	4.648.351	NAVARRA	12650W	415836	38	9	12	3	30,8	17,5	24,2				23	22	0	0	8	29	20
9305	1979	8	BUÑUEL	242	628.638	4.648.351	NAVARRA	12650W	415836	37	14	9	24	29,1	16,7	22,9				22	22	0	0	5	26	14
9305	1979	9	BUÑUEL	242	628.638	4.648.351	NAVARRA	12650W	415836	31	5	6	27	25,7	14,5	20,1				15	20	0	0	1	22	3
9305	1979	10	BUÑUEL	242	628.638	4.648.351	NAVARRA	12650W	415836	29	3	4	19	20,6	11,5	16				11	18	0	0	0	6	0
9305	1979	11	BUÑUEL	242	628.638	4.648.351	NAVARRA	12650W	415836	23	4	-6	23	12,8	2	7,4		11	30	1	11	12	4	0	0	0
9305	1979	12	BUÑUEL	242	628.638	4.648.351	NAVARRA	12650W	415836	17	11	-5	1	9,8	1,1	5,4		1	29	1	9	17	3	0	0	0
9305	1980	1	BUÑUEL	242	628.638	4.648.351	NAVARRA	12650W	415836	19	9	-4	8	11,3	1,6	6,4		3	21	2	10	14	0	0	0	0
9305	1980	2	BUÑUEL	242	628.638	4.648.351	NAVARRA	12650W	415836	20	4	-3	12	14,7	2,8	8,7		8	29	6	8	6	0	0	0	0
9305	1980	3	BUÑUEL	242	628.638	4.648.351	NAVARRA	12650W	415836	27	31	-3	1	15,3	4,5	9,9		1	24	5	12	5	0	0	1	0
9305	1980	4	BUÑUEL	242	628.638	4.648.351	NAVARRA	12650W	415836	27	1	0	10	16,6	5,7	11,2		10	10	12	11	1	0	0	1	0
9305	1980	5	BUÑUEL	242	628.638	4.648.351	NAVARRA	12650W	415836	26	11	5	7	20	9,2	14,6				14	16	0	0	0	2	0
9305	1980	6	BUÑUEL	242	628.638	4.648.351	NAVARRA	12650W	415836	34	4	10	28	25,5	13,7	19,6				16	17	0	0	0	19	3
9305	1980	7	BUÑUEL	242	628.638	4.648.351	NAVARRA	12650W	415836	36	19	10	21	29,7	15,2	22,4				20	24	0	0	3	27	19
9305	1980	8	BUÑUEL	242	628.638	4.648.351	NAVARRA	12650W	415836	37	4	13	9	31,2	18,1	24,7				26	23	0	0	11	31	21
9305	1980	9	BUÑUEL	242	628.638	4.648.351	NAVARRA	12650W	415836	32	12	10	16	28,1	14,8	21,4				23	20	0	0	1	28	9
9305	1980	10	BUÑUEL	242	628.638	4.648.351	NAVARRA	12650W	415836	31	1	0	20	19,5	7,7	13,6		20	20	13	14	1	0	0	5	1
9305	1980	11	BUÑUEL	242	628.638	4.648.351	NAVARRA	12650W	415836	19	1	-6	6	12,4	3	7,7		6	30	4	10	8	2	0	0	0
9305	1980	12	BUÑUEL	242	628.638	4.648.351	NAVARRA	12650W	415836	15	20	-7	9	9,3	0,9	5,1		1	31	3	10	15	5	0	0	0
9305	1981	1	BUÑUEL	242	628.638	4.648.351	NAVARRA	12650W	415836	16	16	-7	25	10,8	1,7	6,3		9	31	3	9	15	4	0	0	0
9305	1981	2	BUÑUEL	242	628.638	4.648.351	NAVARRA	12650W	415836	17	3	-8	1	10,8	-0,8	5		1	26	5	7	19	6	0	0	0
9305	1981	3	BUÑUEL	242	628.638	4.648.351	NAVARRA	12650W	415836	29	25	-2	5	18,5	6,4	12,5		5	19	12	17	3	0	0	3	0
9305	1981	4	BUÑUEL	242	628.638	4.648.351	NAVARRA	12650W	415836	24	6	0	27	18,2	7	12,6		27	27	12	12	1	0	0	0	0
9305	1981	5	BUÑUEL	242	628.638	4.648.351	NAVARRA	12650W	415836	28	23	5	4	20,9	10,8	15,9				12	15	0	0	0	8	0
9305	1981	6	BUÑUEL	242	628.638	4.648.351	NAVARRA	12650W	415836	37	8	10	29	28,4	16,6	22,5				14	22	0	0	9	24	12
9305	1981	7	BUÑUEL	242	628.638	4.648.351	NAVARRA	12650W	415836	37	28	13	11	29,2	17,2	23,2				22	22	0	0	7	27	15
9305	1981	8	BUÑUEL	242	628.638	4.648.351	NAVARRA	12650W	415836	34	16	14	12	29,8	17	23,4				25	22	0	0	1	31	17
9305	1981	9	BUÑUEL	242	628.638	4.648.351	NAVARRA	12650W	415836	31	8	7	29	26,7	13,8	20,3				18	19	0	0	0	23	11
9305	1981	10	BUÑUEL	242	628.638	4.648.351	NAVARRA	12650W	415836	28	12	2	29	21,8	10,5	16,2				13	19	0	0	0	13	0
9305	1981	11	BUÑUEL	242	628.638	4.648.351	NAVARRA	12650W	415836	22	1	-5	11	16,4	3	9,7		5	27	10	10	10	1	0	0	0
9305	1981	12	BUÑUEL	242	628.638	4.648.351	NAVARRA	12650W	415836	21	13	-6	21	13,2	4,5	8,8		8	26	4	16	7	1	0	0	0

Código	Año	Mes	Nombre	Altitud	X	Y	Provincia	Longitud	Latitud	T máx.absoluta(ºC)	1er día de T máx	T mín.absoluta(ºC)	1er día de T mín	T máx.media(ºC)	T mín.media(ºC)	T media (ºC)	T media horaria(ºC)	1er día de helada	Último día de helada	T menor de máximas (ºC)	T mayor de mínimas (ºC)	Nº días T<=0º	Nº días T<=-5º	Nº días T>=20º	Nº días T>=25º	Nº días T>=30º
9305	1982	1	BUÑUEL	242	628.638	4.648.351	NAVARRA	12650W	415836	18	7	-1	8	12,3	3,5	7,9		2	12	7	8	4	0	0	0	0
9305	1982	2	BUÑUEL	242	628.638	4.648.351	NAVARRA	12650W	415836	18	27	-3	1	11,7	2,9	7,3		1	10	6	9	4	0	0	0	0
9305	1982	3	BUÑUEL	242	628.638	4.648.351	NAVARRA	12650W	415836	21	1	-1	8	15,3	3,4	9,3		3	25	11	11	7	0	0	0	0
9305	1982	4	BUÑUEL	242	628.638	4.648.351	NAVARRA	12650W	415836	27	9	2	1	19,8	6,1	13				13	10	0	0	0	3	0
9305	1982	5	BUÑUEL	242	628.638	4.648.351	NAVARRA	12650W	415836	31	21	3	7	23,3	10	16,7				17	15	0	0	0	12	1
9305	1982	6	BUÑUEL	242	628.638	4.648.351	NAVARRA	12650W	415836	38	17	11	14	29,2	15,1	22,2				22	21	0	0	2	27	14
9305	1982	7	BUÑUEL	242	628.638	4.648.351	NAVARRA	12650W	415836	42	7	11	31	32,2	17	24,6				20	23	0	0	6	29	25
9305	1982	8	BUÑUEL	242	628.638	4.648.351	NAVARRA	12650W	415836	38	13	11	22	28,6	14,6	21,6				18	18	0	0	0	28	12
9305	1982	9	BUÑUEL	242	628.638	4.648.351	NAVARRA	12650W	415836	30	11	7	27	26,2	13,3	19,7				19	16	0	0	0	20	3
9305	1982	10	BUÑUEL	242	628.638	4.648.351	NAVARRA	12650W	415836	26	2	3	30	19,8	7,4	13,6				14	14	0	0	0	2	0
9305	1982	11	BUÑUEL	242	628.638	4.648.351	NAVARRA	12650W	415836	21	1	1	25	13,6	5	9,3				7	15	0	0	0	0	0
9305	1982	12	BUÑUEL	242	628.638	4.648.351	NAVARRA	12650W	415836	20	10	-3	4	11,3	1,9	6,6		2	30	3	11	13	0	0	0	0
9305	1983	1	BUÑUEL	242	628.638	4.648.351	NAVARRA	12650W	415836	17	27	-7	21	9,9	-1,5	4,2		1	28	0	7	23	6	0	0	0
9305	1983	2	BUÑUEL	242	628.638	4.648.351	NAVARRA	12650W	415836	17	26	-8	14	10,7	-0,6	5		1	21	3	14	18	8	0	0	0
9305	1983	3	BUÑUEL	242	628.638	4.648.351	NAVARRA	12650W	415836	24	19	-1	7	17,1	3,4	10,2		3	9	10	9	5	0	0	0	0
9305	1983	4	BUÑUEL	242	628.638	4.648.351	NAVARRA	12650W	415836	29	10	1	15	19,4	5,9	12,7				12	11	0	0	0	3	0
9305	1983	5	BUÑUEL	242	628.638	4.648.351	NAVARRA	12650W	415836	32	30	4	23	22,5	9,3	15,9				14	15	0	0	0	8	1
9305	1983	6	BUÑUEL	242	628.638	4.648.351	NAVARRA	12650W	415836	37	11	6	20	28,8	14,2	21,5				18	20	0	0	1	24	12
9305	1983	7	BUÑUEL	242	628.638	4.648.351	NAVARRA	12650W	415836	38	13	13	1	33,4	17,8	25,6				23	20	0	0	7	30	28
9305	1983	8	BUÑUEL	242	628.638	4.648.351	NAVARRA	12650W	415836	36	15	13	3	28,7	16	22,4				22	20	0	0	1	29	12
9305	1983	9	BUÑUEL	242	628.638	4.648.351	NAVARRA	12650W	415836	37	25	7	13	28,3	12,6	20,5				23	18	0	0	0	23	15
9305	1983	10	BUÑUEL	242	628.638	4.648.351	NAVARRA	12650W	415836	29	2	0	26	22,7	7,6	15,2		26	27	12	14	2	0	0	14	0
9305	1983	11	BUÑUEL	242	628.638	4.648.351	NAVARRA	12650W	415836	22	27	0	20	16,2	7,9	12,1		20	20	10	13	1	0	0	0	0
9305	1983	12	BUÑUEL	242	628.638	4.648.351	NAVARRA	12650W	415836	19	1	-5	14	12,2	0,8	6,5		4	31	5	8	17	1	0	0	0
9305	1984	1	BUÑUEL	242	628.638	4.648.351	NAVARRA	12650W	415836	17	23	-4	28	11,3	0,9	6,1		1	31	4	6	16	0	0	0	0
9305	1984	2	BUÑUEL	242	628.638	4.648.351	NAVARRA	12650W	415836	19	8	-4	15	11,5	0,8	6,1		7	28	3	8	15	0	0	0	0
9305	1984	3	BUÑUEL	242	628.638	4.648.351	NAVARRA	12650W	415836	19	7	-2	6	13,7	2,3	8		5	19	7	9	10	0	0	0	0
9305	1984	4	BUÑUEL	242	628.638	4.648.351	NAVARRA	12650W	415836	27	24	2	3	20,1	6,2	13,2				12	11	0	0	0	6	0
9305	1984	5	BUÑUEL	242	628.638	4.648.351	NAVARRA	12650W	415836	26	31	3	2	17,7	7,1	12,4				10	12	0	0	0	1	0
9305	1984	6	BUÑUEL	242	628.638	4.648.351	NAVARRA	12650W	415836	35	15	7	6	27,1	12,7	19,9				19	19	0	0	0	22	12
9305	1984	7	BUÑUEL	242	628.638	4.648.351	NAVARRA	12650W	415836	39	9	14	2	32,8	16,3	24,6				26	20	0	0	2	31	26
9305	1984	8	BUÑUEL	242	628.638	4.648.351	NAVARRA	12650W	415836	36	2	12	1	29,3	14,2	21,8				24	17	0	0	0	30	15
9305	1984	9	BUÑUEL	242	628.638	4.648.351	NAVARRA	12650W	415836	38	2	4	26	25,4	10,6	18				17	17	0	0	0	15	4
9305	1984	10	BUÑUEL	242	628.638	4.648.351	NAVARRA	12650W	415836	25	16	4	2	20,7	7,5	14,1				15	12	0	0	0	1	0
9305	1984	11	BUÑUEL	242	628.638	4.648.351	NAVARRA	12650W	415836	22	1	-3	28	14,9	5,3	10,1		28	29	7	10	2	0	0	0	0
9305	1984	12	BUÑUEL	242	628.638	4.648.351	NAVARRA	12650W	415836	17	21	-3	27	9,5	1,2	5,4		5	28	6	6	12	0	0	0	0
9305	1985	1	BUÑUEL	242	628.638	4.648.351	NAVARRA	12650W	415836	17	22	-9	16	7,9	-1,8	3		3	26	-1	6	20	12	0	0	0
9305	1985	2	BUÑUEL	242	628.638	4.648.351	NAVARRA	12650W	415836	20	9	-2	4	14,4	2,4	8,4		2	25	7	9	10	0	0	0	0
9305	1985	3	BUÑUEL	242	628.638	4.648.351	NAVARRA	12650W	415836	24	31	-2	16	13,7	2,4	8		9	29	6	7	4	0	0	0	0
9305	1985	4	BUÑUEL	242	628.638	4.648.351	NAVARRA	12650W	415836	28	3	2	10	20,9	7	14				14	13	0	0	0	7	0
9305	1985	5	BUÑUEL	242	628.638	4.648.351	NAVARRA	12650W	415836	29	30	3	6	21	8,8	14,9				12	16	0	0	0	10	0
9305	1985	6	BUÑUEL	242	628.638	4.648.351	NAVARRA	12650W	415836	35	14	9	9	28,6	13,8	21,2				21	18	0	0	0	27	13
9305	1985	7	BUÑUEL	242	628.638	4.648.351	NAVARRA	12650W	415836	37	23	12	31	32,3	17,1	24,7				26	20	0	0	3	31	25
9305	1985	8	BUÑUEL	242	628.638	4.648.351	NAVARRA	12650W	415836	35	4	8	27	31	14,4	22,7				22	20	0	0	1	30	24
9305	1985	9	BUÑUEL	242	628.638	4.648.351	NAVARRA	12650W	415836	34	8	8	17	29,9	13,2	21,6				24	16	0	0	0	29	19
9305	1985	10	BUÑUEL	242	628.638	4.648.351	NAVARRA	12650W	415836	31	3	1	30	23,1	8,7	15,9				15	16	0	0	0	13	2

Código	Año	Mes	Nombre	Altitud	X	Y	Provincia	Longitud	Latitud	T máx.absoluta(ºC)	1er día de T máx	T mín.absoluta(ºC)	1er día de T mín	T máx.media(ºC)	T mín.media(ºC)	T media (ºC)	T media horaria(ºC)	1er día de helada	Último día de helada	T menor de máximas (ºC)	T mayor de mínimas (ºC)	Nº días T<=0º	Nº días T<=-5º	Nº días T>=20º	Nº días T>=25º	Nº días T>=30º
9305	1985	11	BUÑUEL	242	628.638	4.648.351	NAVARRA	12650W	415836	25	9	-5	29	12,3	2,7	7,5		14	30	3	15	12	1	0	1	0
9305	1985	12	BUÑUEL	242	628.638	4.648.351	NAVARRA	12650W	415836	16	13	-7	18	10,4	-0,4	5		1	31	0	7	20	6	0	0	0
9305	1986	1	BUÑUEL	242	628.638	4.648.351	NAVARRA	12650W	415836	16	1	-5	1	11,9	1,6	6,8		1	31	6	6	13	1	0	0	0
9305	1986	2	BUÑUEL	242	628.638	4.648.351	NAVARRA	12650W	415836	20	16	-6	11	11,3	1,4	6,3		4	21	6	8	12	1	0	0	0
9305	1986	3	BUÑUEL	242	628.638	4.648.351	NAVARRA	12650W	415836	24	31	-1	9	16,3	3,4	9,8		9	29	7	9	6	0	0	0	0
9305	1986	4	BUÑUEL	242	628.638	4.648.351	NAVARRA	12650W	415836	23	1	-2	14	15,2	3,7	9,5		7	15	4	8	5	0	0	0	0
9305	1986	5	BUÑUEL	242	628.638	4.648.351	NAVARRA	12650W	415836	33	17	3	1	26,2	12,1	19,1				18	18	0	0	0	20	7
9305	1986	6	BUÑUEL	242	628.638	4.648.351	NAVARRA	12650W	415836	38	27	9	7	28,8	14,1	21,5				20	20	0	0	2	26	13
9305	1986	7	BUÑUEL	242	628.638	4.648.351	NAVARRA	12650W	415836	37	29	14	2	31,1	16,2	23,6				24	20	0	0	2	30	22
9305	1986	8	BUÑUEL	242	628.638	4.648.351	NAVARRA	12650W	415836	37	15	8	30	30,7	16,2	23,5				21	21	0	0	4	26	20
9305	1986	9	BUÑUEL	242	628.638	4.648.351	NAVARRA	12650W	415836	34	3	11	19	27,1	14,7	20,9				17	18	0	0	0	20	12
9305	1986	10	BUÑUEL	242	628.638	4.648.351	NAVARRA	12650W	415836	28	8	3	24	22	10,5	16,2				15	16	0	0	0	9	0
9305	1986	11	BUÑUEL	242	628.638	4.648.351	NAVARRA	12650W	415836	19	1	-3	28	15	3,7	9,3		7	30	8	9	6	0	0	0	0
9305	1986	12	BUÑUEL	242	628.638	4.648.351	NAVARRA	12650W	415836	16	12	-5	11	9,9	1	5,5		4	31	3	7	12	1	0	0	0
9305	1987	1	BUÑUEL	242	628.638	4.648.351	NAVARRA	12650W	415836	16	1	-5	5	8,5	-0,3	4,1		1	25	1	7	20	5	0	0	0
9305	1987	2	BUÑUEL	242	628.638	4.648.351	NAVARRA	12650W	415836	21	8	-4	21	12,3	2,1	7,2		1	24	5	7	12	0	0	0	0
9305	1987	3	BUÑUEL	242	628.638	4.648.351	NAVARRA	12650W	415836	23	1	-2	21	15,8	4,2	10		15	30	8	10	7	0	0	0	0
9305	1987	4	BUÑUEL	242	628.638	4.648.351	NAVARRA	12650W	415836	27	19	3	1	20,8	8,4	14,6				12	13	0	0	0	8	0
9305	1987	5	BUÑUEL	242	628.638	4.648.351	NAVARRA	12650W	415836	31	30	6	4	22,4	9,3	15,8				13	13	0	0	0	12	1
9305	1987	6	BUÑUEL	242	628.638	4.648.351	NAVARRA	12650W	415836	36	28	6	9	28,2	13,2	20,7				20	21	0	0	2	22	13
9305	1987	7	BUÑUEL	242	628.638	4.648.351	NAVARRA	12650W	415836	36	4	12	19	29,5	16,7	23,1				23	20	0	0	4	30	13
9305	1987	8	BUÑUEL	242	628.638	4.648.351	NAVARRA	12650W	415836	39	15	11	25	31,9	16,6	24,3				23	22	0	0	6	30	19
9305	1987	9	BUÑUEL	242	628.638	4.648.351	NAVARRA	12650W	415836	35	13	12	28	29,8	15,6	22,7				23	19	0	0	0	27	15
9305	1987	10	BUÑUEL	242	628.638	4.648.351	NAVARRA	12650W	415836	26	1	5	11	20,2	9,8	15				15	17	0	0	0	1	0
9305	1987	11	BUÑUEL	242	628.638	4.648.351	NAVARRA	12650W	415836	21	1	1	18	14,5	4,9	9,7				8	10	0	0	0	0	0
9305	1987	12	BUÑUEL	242	628.638	4.648.351	NAVARRA	12650W	415836	20	16	-4	2	11	3,5	7,2		2	31	1	8	4	0	0	0	0
9305	1988	1	BUÑUEL	242	628.638	4.648.351	NAVARRA	12650W	415836	17	27	-2	1	13	3	8		1	15	8	9	4	0	0	0	0
9305	1988	2	BUÑUEL	242	628.638	4.648.351	NAVARRA	12650W	415836	18	5	-2	13	12,6	1,3	6,9		3	29	6	6	14	0	0	0	0
9305	1988	3	BUÑUEL	242	628.638	4.648.351	NAVARRA	12650W	415836	24	19	-4	3	17,2	3,5	10,3		2	13	8	9	5	0	0	0	0
9305	1988	4	BUÑUEL	242	628.638	4.648.351	NAVARRA	12650W	415836	23	15	1	2	17,7	7,3	12,5				11	12	0	0	0	0	0
9305	1988	5	BUÑUEL	242	628.638	4.648.351	NAVARRA	12650W	415836	27	31	7	1	23,3	10,7	17				16	14	0	0	0	13	0
9305	1988	6	BUÑUEL	242	628.638	4.648.351	NAVARRA	12650W	415836	32	21	9	7	24,4	13	18,7				18	18	0	0	0	13	6
9305	1988	7	BUÑUEL	242	628.638	4.648.351	NAVARRA	12650W	415836	36	26	12	6	30	15,6	22,8				22	20	0	0	1	28	16
9305	1988	8	BUÑUEL	242	628.638	4.648.351	NAVARRA	12650W	415836	35	1	11	31	30,8	16,3	23,5				25	21	0	0	3	31	21
9305	1988	9	BUÑUEL	242	628.638	4.648.351	NAVARRA	12650W	415836	37	7	8	20	27,3	12,5	19,9				19	17	0	0	0	22	10
9305	1988	10	BUÑUEL	242	628.638	4.648.351	NAVARRA	12650W	415836	28	10	3	22	21,6	8,5	15				15	15	0	0	0	5	0
9305	1988	11	BUÑUEL	242	628.638	4.648.351	NAVARRA	12650W	415836	22	9	-7	25	15	4,5	9,8		22	30	7	14	9	6	0	0	0
9305	1988	12	BUÑUEL	242	628.638	4.648.351	NAVARRA	12650W	415836	16	4	-3	24	10,4	1,8	6,1		22	31	2	7	10	0	0	0	0
9305	1989	1	BUÑUEL	242	628.638	4.648.351	NAVARRA	12650W	415836	13	7	-4	2	7,6	-0,5	3,5		1	31	-2	4	18	0	0	0	0
9305	1989	2	BUÑUEL	242	628.638	4.648.351	NAVARRA	12650W	415836	20	18	-4	1	14	0,5	7,3		1	20	8	6	15	0	0	0	0
9305	1989	3	BUÑUEL	242	628.638	4.648.351	NAVARRA	12650W	415836	26	11	1	20	19,4	5,4	12,4				12	12	0	0	0	3	0
9305	1989	4	BUÑUEL	242	628.638	4.648.351	NAVARRA	12650W	415836	22	11	0	5	16,7	5,1	10,9		5	5	10	11	1	0	0	0	0
9305	1989	5	BUÑUEL	242	628.638	4.648.351	NAVARRA	12650W	415836	32	6	6	2	25,4	11,6	18,5				18	15	0	0	0	21	2
9305	1989	6	BUÑUEL	242	628.638	4.648.351	NAVARRA	12650W	415836	37	14	8	4	30,2	14,6	22,4				19	19	0	0	0	23	19
9305	1989	7	BUÑUEL	242	628.638	4.648.351	NAVARRA	12650W	415836	39	19	14	3	32,2	17	24,6				23	20	0	0	1	30	25
9305	1989	8	BUÑUEL	242	628.638	4.648.351	NAVARRA	12650W	415836	37	15	12	29	31,9	17	24,5				25	20	0	0	3	31	25

Código	Año	Mes	Nombre	Altitud	X	Y	Provincia	Longitud	Latitud	T máx.absoluta(ºC)	1er día de T máx	T mín.absoluta(ºC)	1er día de T mín	T máx.media(ºC)	T mín.media(ºC)	T media (ºC)	T media horaria(ºC)	1er día de helada	Último día de helada	T menor de máximas (ºC)	T mayor de mínimas (ºC)	Nº días T<=0º	Nº días T<=-5º	Nº días T>=20º	Nº días T>=25º	Nº días T>=30º
9305	1989	9	BUÑUEL	242	628.638	4.648.351	NAVARRA	12650W	415836	32	15	9	24	26,4	12,9	19,6				20	17	0	0	0	21	4
9305	1989	10	BUÑUEL	242	628.638	4.648.351	NAVARRA	12650W	415836	29	2	4	12	22,6	8,4	15,5				19	13	0	0	0	8	0
9305	1989	11	BUÑUEL	242	628.638	4.648.351	NAVARRA	12650W	415836	25	1	1	10	16,6	7,4	12				12	12	0	0	0	1	0
9305	1989	12	BUÑUEL	242	628.638	4.648.351	NAVARRA	12650W	415836	21	16	-2	24	13,8	5,8	9,8		3	26	6	15	7	0	0	0	0
9305	1990	1	BUÑUEL	242	628.638	4.648.351	NAVARRA	12650W	415836	20	25	-4	21	10,5	0,7	5,6		6	30	4	8	14	0	0	0	0
9305	1990	2	BUÑUEL	242	628.638	4.648.351	NAVARRA	12650W	415836	23	23	0	4	18,4	3,9	11,1		4	18	13	10	3	0	0	0	0
9305	1990	3	BUÑUEL	242	628.638	4.648.351	NAVARRA	12650W	415836	28	22	-5	4	18,6	3,3	11		4	8	13	11	5	1	0	3	0
9305	1990	4	BUÑUEL	242	628.638	4.648.351	NAVARRA	12650W	415836	26	28	1	21	18	5,8	11,9				12	9	0	0	0	2	0
9305	1990	5	BUÑUEL	242	628.638	4.648.351	NAVARRA	12650W	415836	33	15	6	3	27,2	11,4	19,3				22	15	0	0	0	28	5
9305	1990	6	BUÑUEL	242	628.638	4.648.351	NAVARRA	12650W	415836	36	25	11	6	29,1	14,4	21,8				19	19	0	0	0	26	13
9305	1990	7	BUÑUEL	242	628.638	4.648.351	NAVARRA	12650W	415836	40	22	11	2	33,7	16	24,9				24	22	0	0	3	30	26
9305	1990	8	BUÑUEL	242	628.638	4.648.351	NAVARRA	12650W	415836	39	4	12	9	32,5	16,6	24,5				21	20	0	0	1	30	26
9305	1990	9	BUÑUEL	242	628.638	4.648.351	NAVARRA	12650W	415836	34	3	11	1	28,7	14,7	21,7				21	19	0	0	0	28	11
9305	1990	10	BUÑUEL	242	628.638	4.648.351	NAVARRA	12650W	415836	28	2	5	27	21,9	10,2	16				14	18	0	0	0	9	0
9305	1990	11	BUÑUEL	242	628.638	4.648.351	NAVARRA	12650W	415836	22	16	-1	23	14,6	4,7	9,6		5	25	8	12	5	0	0	0	0
9305	1990	12	BUÑUEL	242	628.638	4.648.351	NAVARRA	12650W	415836	16	29	-6	21	8,3	-1	3,6		2	29	0	7	22	8	0	0	0
9305	1991	1	BUÑUEL	242	628.638	4.648.351	NAVARRA	12650W	415836	17	11	-5	15	10,8	-0,2	5,3		2	31	5	6	18	3	0	0	0
9305	1991	2	BUÑUEL	242	628.638	4.648.351	NAVARRA	12650W	415836	19	24	-3	11	12	0,4	6,2		1	19	6	3	12	0	0	0	0
9305	1991	3	BUÑUEL	242	628.638	4.648.351	NAVARRA	12650W	415836	25	20	3	3	16,9	6,4	11,6				12	10	0	0	0	1	0
9305	1991	4	BUÑUEL	242	628.638	4.648.351	NAVARRA	12650W	415836	25	11	0	4	17,6	3,8	10,7		4	22	10	10	4	0	0	2	0
9305	1991	5	BUÑUEL	242	628.638	4.648.351	NAVARRA	12650W	415836	32	27	4	6	21,6	8,8	15,2				14	14	0	0	0	10	7
9305	1991	6	BUÑUEL	242	628.638	4.648.351	NAVARRA	12650W	415836	41	25	8	18	29,5	13,1	21,3				21	19	0	0	0	25	14
9305	1991	7	BUÑUEL	242	628.638	4.648.351	NAVARRA	12650W	415836	40	10	12	27	32,8	16,4	24,6				24	20	0	0	2	30	22
9305	1991	8	BUÑUEL	242	628.638	4.648.351	NAVARRA	12650W	415836	42	26	15	9	35,1	17,7	26,4				25	21	0	0	6	31	28
9305	1991	9	BUÑUEL	242	628.638	4.648.351	NAVARRA	12650W	415836	35	18	8	28	28,6	14,9	21,8				17	19	0	0	0	25	15
9305	1991	10	BUÑUEL	242	628.638	4.648.351	NAVARRA	12650W	415836	24	3	1	23	18,8	7,1	12,9				13	12	0	0	0	0	0
9305	1991	11	BUÑUEL	242	628.638	4.648.351	NAVARRA	12650W	415836	23	3	-3	24	14,4	3,7	9,1		11	28	9	12	9	0	0	0	0
9305	1991	12	BUÑUEL	242	628.638	4.648.351	NAVARRA	12650W	415836	17	23	-4	26	11,4	3,3	7,4		25	31	4	8	6	0	0	0	0
9305	1992	1	BUÑUEL	242	628.638	4.648.351	NAVARRA	12650W	415836	15	8	-5	29	7,4	-1,3	3,1		1	31	0	3	25	3	0	0	0
9305	1992	2	BUÑUEL	242	628.638	4.648.351	NAVARRA	12650W	415836	18	12	-5	2	13,3	-0,3	6,5		1	29	8	5	18	3	0	0	0
9305	1992	3	BUÑUEL	242	628.638	4.648.351	NAVARRA	12650W	415836	26	20	0	27	16,5	4	10,3		27	27	8	9	1	0	0	1	0
9305	1992	4	BUÑUEL	242	628.638	4.648.351	NAVARRA	12650W	415836	32	24	2	1	21	6,4	13,7				12	13	0	0	0	8	3
9305	1992	5	BUÑUEL	242	628.638	4.648.351	NAVARRA	12650W	415836	35	17	6	3	26	11,7	18,8				13	17	0	0	0	19	10
9305	1992	6	BUÑUEL	242	628.638	4.648.351	NAVARRA	12650W	415836	33	28	7	5	23,9	11,7	17,8				17	19	0	0	0	13	4
9305	1992	7	BUÑUEL	242	628.638	4.648.351	NAVARRA	12650W	415836	39	15	12	2	32,3	16,2	24,3				23	21	0	0	3	28	23
9305	1992	8	BUÑUEL	242	628.638	4.648.351	NAVARRA	12650W	415836	37	2	13	10	32,7	17,2	25				23	22	0	0	8	29	26
9305	1992	9	BUÑUEL	242	628.638	4.648.351	NAVARRA	12650W	415836	32	16	8	2	26,8	12,5	19,7				16	18	0	0	0	22	8
9305	1992	10	BUÑUEL	242	628.638	4.648.351	NAVARRA	12650W	415836	26	1	2	22	17,8	8,8	13,3				10	15	0	0	0	2	0
9305	1992	11	BUÑUEL	242	628.638	4.648.351	NAVARRA	12650W	415836	22	25	-1	23	15,6	5,6	10,6		23	24	8	11	2	0	0	0	0
9305	1992	12	BUÑUEL	242	628.638	4.648.351	NAVARRA	12650W	415836	19	2	-6	31	11,6	4	7,8		28	31	4	8	4	1	0	0	0
9305	1993	1	BUÑUEL	242	628.638	4.648.351	NAVARRA	12650W	415836	18	13	-5	1	9,5	0,1	4,8		1	30	3	5	18	1	0	0	0
9305	1993	2	BUÑUEL	242	628.638	4.648.351	NAVARRA	12650W	415836	16	15	-5	25	10,9	1,6	6,3		3	28	6	7	8	1	0	0	0
9305	1993	3	BUÑUEL	242	628.638	4.648.351	NAVARRA	12650W	415836	25	31	-2	2	16,5	3,6	10,1		1	10	5	10	6	0	0	1	0
9305	1993	4	BUÑUEL	242	628.638	4.648.351	NAVARRA	12650W	415836	29	8	2	1	19,7	5,8	12,7				10	9	0	0	0	5	0
9305	1993	5	BUÑUEL	242	628.638	4.648.351	NAVARRA	12650W	415836	31	29	5	21	23,8	10,3	17				17	16	0	0	0	13	2
9305	1993	6	BUÑUEL	242	628.638	4.648.351	NAVARRA	12650W	415836	36	28	12	3	29,2	14,5	21,9				22	18	0	0	0	26	15

Código	Año	Mes	Nombre	Altitud	X	Y	Provincia	Longitud	Latitud	T máx.absoluta(ºC)	1er día de T máx	T mín.absoluta(ºC)	1er día de T mín	T máx.media(ºC)	T mín.media(ºC)	T media (ºC)	T media horaria(ºC)	1er día de helada	Último día de helada	T menor de máximas (ºC)	T mayor de mínimas (ºC)	Nº días T<=0º	Nº días T<=-5º	Nº días T>=20º	Nº días T>=25º	Nº días T>=30º
9305	1993	7	BUÑUEL	242	628.638	4.648.351	NAVARRA	12650W	415836	40	16	10	11	30,7	14,9	22,8				23	20	0	0	1	28	15
9305	1993	8	BUÑUEL	242	628.638	4.648.351	NAVARRA	12650W	415836	38	5	9	30	31,9	15,8	23,8				21	20	0	0	2	29	21
9305	1993	9	BUÑUEL	242	628.638	4.648.351	NAVARRA	12650W	415836	31	1	5	28	25	12,1	18,6				16	18	0	0	0	17	5
9305	1993	10	BUÑUEL	242	628.638	4.648.351	NAVARRA	12650W	415836	25	4	2	25	17,5	8,3	12,9				10	12	0	0	0	1	0
9305	1993	11	BUÑUEL	242	628.638	4.648.351	NAVARRA	12650W	415836	20	2	-4	17	13,2	2,8	8		16	28	7	12	10	0	0	0	0
9305	1993	12	BUÑUEL	242	628.638	4.648.351	NAVARRA	12650W	415836	17	30	-3	13	12,7	1,5	7,1		10	24	6	7	11	0	0	0	0
9305	1994	1	BUÑUEL	242	628.638	4.648.351	NAVARRA	12650W	415836	19	3	-6	19	12,8	1,3	7		7	31	5	8	16	2	0	0	0
9305	1994	2	BUÑUEL	242	628.638	4.648.351	NAVARRA	12650W	415836	20	26	-2	1	14,6	2	8,3		1	22	7	9	12	0	0	0	0
9305	1994	3	BUÑUEL	242	628.638	4.648.351	NAVARRA	12650W	415836	27	25	0	2	20,4	4,8	12,6		2	3	15	9	2	0	0	5	0
9305	1994	4	BUÑUEL	242	628.638	4.648.351	NAVARRA	12650W	415836	32	29	1	12	18,6	5,9	12,3				12	12	0	0	0	6	2
9305	1994	5	BUÑUEL	242	628.638	4.648.351	NAVARRA	12650W	415836	37	31	6	12	25,5	10,8	18,2				19	18	0	0	0	16	8
9305	1994	6	BUÑUEL	242	628.638	4.648.351	NAVARRA	12650W	415836	40	30	10	13	29,9	13,6	21,8				20	19	0	0	0	23	17
9305	1994	7	BUÑUEL	242	628.638	4.648.351	NAVARRA	12650W	415836	41	1	14	7	35,2	18,2	26,7				28	21	0	0	7	31	30
9305	1994	8	BUÑUEL	242	628.638	4.648.351	NAVARRA	12650W	415836	39	7	14	18	33	17,5	25,3				25	22	0	0	6	31	24
9305	1994	9	BUÑUEL	242	628.638	4.648.351	NAVARRA	12650W	415836	33	6	8	23	24,7	12,1	18,4				15	18	0	0	0	15	6
9305	1994	10	BUÑUEL	242	628.638	4.648.351	NAVARRA	12650W	415836	24	2	4	27	19,8	9,7	14,8				12	15	0	0	0	0	0
9305	1994	11	BUÑUEL	242	628.638	4.648.351	NAVARRA	12650W	415836	22	9	0	26	15,7	6,3	11		26	26	9	11	1	0	0	0	0
9305	1994	12	BUÑUEL	242	628.638	4.648.351	NAVARRA	12650W	415836	20	31	-4	29	11,9	2,9	7,4		18	29	6	10	8	0	0	0	0
9305	1995	1	BUÑUEL	242	628.638	4.648.351	NAVARRA	12650W	415836	20	25	-3	16	12,3	3,3	7,8		16	22	8	10	4	0	0	0	0
9305	1995	2	BUÑUEL	242	628.638	4.648.351	NAVARRA	12650W	415836	21	15	-2	11	15,1	2,2	8,6		1	28	9	9	14	0	0	0	0
9305	1995	3	BUÑUEL	242	628.638	4.648.351	NAVARRA	12650W	415836	22	19	-2	9	16,8	2,8	9,8		1	31	11	7	9	0	0	0	0
9305	1995	4	BUÑUEL	242	628.638	4.648.351	NAVARRA	12650W	415836	27	11	0	23	21,3	5,7	13,5		23	23	12	9	1	0	0	12	0
9305	1995	5	BUÑUEL	242	628.638	4.648.351	NAVARRA	12650W	415836	33	28	5	14	25,4	10,9	18,2				16	15	0	0	0	18	5
9305	1995	6	BUÑUEL	242	628.638	4.648.351	NAVARRA	12650W	415836	35	19	10	13	29	14	21,5				22	19	0	0	0	26	13
9305	1995	7	BUÑUEL	242	628.638	4.648.351	NAVARRA	12650W	415836	40	20	12	5	33,7	17,5	25,6				25	21	0	0	5	31	28
9305	1995	8	BUÑUEL	242	628.638	4.648.351	NAVARRA	12650W	415836	38	3	12	29	30,7	16,9	23,8				25	20	0	0	3	31	17
9305	1995	9	BUÑUEL	242	628.638	4.648.351	NAVARRA	12650W	415836	29	1	6	27	24,2	11,6	17,9				18	17	0	0	0	15	0
9305	1995	10	BUÑUEL	242	628.638	4.648.351	NAVARRA	12650W	415836	29	1	5	22	24,2	10,9	17,6				20	16	0	0	0	14	0
9305	1995	11	BUÑUEL	242	628.638	4.648.351	NAVARRA	12650W	415836	22	2	-1	7	16,6	4,7	10,7		6	29	12	11	5	0	0	0	0
9305	1995	12	BUÑUEL	242	628.638	4.648.351	NAVARRA	12650W	415836	19	24	-2	15	10,1	3	6,6		8	29	1	12	9	0	0	0	0
9305	1996	1	BUÑUEL	242	628.638	4.648.351	NAVARRA	12650W	415836	18	1	0	26	12,3	4,5	8,4		26	27	8	8	2	0	0	0	0
9305	1996	2	BUÑUEL	242	628.638	4.648.351	NAVARRA	12650W	415836	15	13	-1	12	11,3	1,2	6,3		12	29	5	5	13	0	0	0	0
9305	1996	3	BUÑUEL	242	628.638	4.648.351	NAVARRA	12650W	415836	23	23	-3	12	16,1	3,7	9,9		6	13	8	9	3	0	0	0	0
9305	1996	4	BUÑUEL	242	628.638	4.648.351	NAVARRA	12650W	415836	26	13	-1	4	20,3	6,7	13,5		4	5	11	13	2	0	0	4	0
9305	1996	5	BUÑUEL	242	628.638	4.648.351	NAVARRA	12650W	415836	34	29	5	3	24,3	10,1	17,2				15	16	0	0	0	13	5
9305	1996	6	BUÑUEL	242	628.638	4.648.351	NAVARRA	12650W	415836	37	11	10	3	30,1	15	22,6				19	19	0	0	0	24	20
9305	1996	7	BUÑUEL	242	628.638	4.648.351	NAVARRA	12650W	415836	37	17	11	9	31,2	16,2	23,7				23	20	0	0	3	27	20
9305	1996	8	BUÑUEL	242	628.638	4.648.351	NAVARRA	12650W	415836	36	1	11	28	29,9	15,6	22,7				23	19	0	0	0	30	18
9305	1996	9	BUÑUEL	242	628.638	4.648.351	NAVARRA	12650W	415836	30	5	8	23	25,2	11,4	18,3				19	15	0	0	0	18	4
9305	1996	10	BUÑUEL	242	628.638	4.648.351	NAVARRA	12650W	415836	27	21	0	31	20,6	7,5	14,1		31	31	15	12	1	0	0	4	0
9305	1996	11	BUÑUEL	242	628.638	4.648.351	NAVARRA	12650W	415836	23	2	-4	16	15,5	3,7	9,6		16	19	6	9	3	0	0	0	0
9305	1996	12	BUÑUEL	242	628.638	4.648.351	NAVARRA	12650W	415836	16	1	-4	27	11	3,4	7,2		16	31	1	10	7	0	0	0	0
9305	1997	1	BUÑUEL	242	628.638	4.648.351	NAVARRA	12650W	415836	16	11	-2	5	10,8	3,1	7		1	18	5	9	7	0	0	0	0
9305	1997	2	BUÑUEL	242	628.638	4.648.351	NAVARRA	12650W	415836	21	25	-5	9	16,6	2,3	9,5		1	28	12	9	11	1	0	0	0
9305	1997	3	BUÑUEL	242	628.638	4.648.351	NAVARRA	12650W	415836	27	17	0	11	21,4	4,3	12,8		11	11	17	9	1	0	0	2	0
9305	1997	4	BUÑUEL	242	628.638	4.648.351	NAVARRA	12650W	415836	27	16	3	11	21,8	7,6	14,7				12	14	0	0	0	9	0

Código	Año	Mes	Nombre	Altitud	X	Y	Provincia	Longitud	Latitud	T máx.absoluta(ºC)	1er día de T máx	T mín.absoluta(ºC)	1er día de T mín	T máx.media(ºC)	T mín.media(ºC)	T media (ºC)	T media horaria(ºC)	1er día de helada	Último día de helada	T menor de máximas (ºC)	T mayor de mínimas (ºC)	Nº días T<=0º	Nº días T<=-5º	Nº días T>=20º	Nº días T>=25º	Nº días T>=30º
9305	1997	5	BUÑUEL	242	628.638	4.648.351	NAVARRA	12650W	415836	32	28	4	8	24,2	11	17,6				15	16	0	0	0	16	3
9305	1997	6	BUÑUEL	242	628.638	4.648.351	NAVARRA	12650W	415836	32	12	10	24	26	13,9	19,9				15	19	0	0	0	21	8
9305	1997	7	BUÑUEL	242	628.638	4.648.351	NAVARRA	12650W	415836	35	29	10	3	28,2	15,3	21,7				19	20	0	0	1	25	13
9305	1997	8	BUÑUEL	242	628.638	4.648.351	NAVARRA	12650W	415836	36	3	11	29	31,6	17,4	24,5				24	20	0	0	6	30	23
9305	1997	9	BUÑUEL	242	628.638	4.648.351	NAVARRA	12650W	415836	34	10	10	3	28,1	14,1	21,1				22	19	0	0	0	27	10
9305	1997	10	BUÑUEL	242	628.638	4.648.351	NAVARRA	12650W	415836	31	1	3	31	24,2	11,3	17,7				17	18	0	0	0	15	6
9305	1997	11	BUÑUEL	242	628.638	4.648.351	NAVARRA	12650W	415836	21	4	1	13	16	5,1	10,6				10	12	0	0	0	0	0
9305	1997	12	BUÑUEL	242	628.638	4.648.351	NAVARRA	12650W	415836	18	18	-5	7	12,3	1,8	7		5	22	3	7	11	1	0	0	0
9305	1998	1	BUÑUEL	242	628.638	4.648.351	NAVARRA	12650W	415836	19	3	-5	23	12,1	2,2	7,2		6	27	3	9	10	1	0	0	0
9305	1998	2	BUÑUEL	242	628.638	4.648.351	NAVARRA	12650W	415836	21	27	-2	6	13,8	2,1	8		6	27	7	8	8	0	0	0	0
9305	1998	3	BUÑUEL	242	628.638	4.648.351	NAVARRA	12650W	415836	24	6	1	2	18,9	4,9	11,9				11	11	0	0	0	0	0
9305	1998	4	BUÑUEL	242	628.638	4.648.351	NAVARRA	12650W	415836	29	25	-1	11	18,4	5,2	11,8		11	14	12	10	3	0	0	2	0
9305	1998	5	BUÑUEL	242	628.638	4.648.351	NAVARRA	12650W	415836	29	18	5	1	22,9	10,2	16,5				15	14	0	0	0	10	0
9305	1998	6	BUÑUEL	242	628.638	4.648.351	NAVARRA	12650W	415836	37	19	9	12	29,1	14,1	21,6				19	17	0	0	0	25	14
9305	1998	7	BUÑUEL	242	628.638	4.648.351	NAVARRA	12650W	415836	37	19	13	9	30,9	15,9	23,4				24	19	0	0	0	29	17
9305	1998	8	BUÑUEL	242	628.638	4.648.351	NAVARRA	12650W	415836	39	10	10	30	31,3	15,7	23,5				24	20	0	0	1	29	21
9305	1998	9	BUÑUEL	242	628.638	4.648.351	NAVARRA	12650W	415836	35	2	11	6	26,7	14,3	20,5				18	20	0	0	1	19	8
9305	1998	10	BUÑUEL	242	628.638	4.648.351	NAVARRA	12650W	415836	25	14	2	22	20,3	7,7	14				16	12	0	0	0	3	0
9305	1998	11	BUÑUEL	242	628.638	4.648.351	NAVARRA	12650W	415836	22	3	-5	22	15,1	3,3	9,2		7	24	10	10	9	2	0	0	0
9305	1998	12	BUÑUEL	242	628.638	4.648.351	NAVARRA	12650W	415836	20	12	-5	23	10,5	0,3	5,4		2	30	2	6	17	2	0	0	0
9305	1999	1	BUÑUEL	242	628.638	4.648.351	NAVARRA	12650W	415836	16	28	-3	19	11,2	0,7	6		3	31	5	10	18	0	0	0	0
9305	1999	2	BUÑUEL	242	628.638	4.648.351	NAVARRA	12650W	415836	19	21	-2	14	12,5	3,1	7,8		1	14	6	10	7	0	0	0	0
9305	1999	3	BUÑUEL	242	628.638	4.648.351	NAVARRA	12650W	415836	25	31	-2	6	17,2	4,5	10,9		4	8	12	10	4	0	0	1	0
9305	1999	4	BUÑUEL	242	628.638	4.648.351	NAVARRA	12650W	415836	29	5	-1	16	20,1	6,3	13,2		16	16	12	13	1	0	0	3	0
9305	1999	5	BUÑUEL	242	628.638	4.648.351	NAVARRA	12650W	415836	34	12	10	1	25,5	12,3	18,9				18	18	0	0	0	18	10
9305	1999	6	BUÑUEL	242	628.638	4.648.351	NAVARRA	12650W	415836	35	29	10	22	28	14	21				20	18	0	0	0	25	9
9305	1999	7	BUÑUEL	242	628.638	4.648.351	NAVARRA	12650W	415836	40	2	14	23	31,4	17,2	24,3				26	20	0	0	1	31	21
9305	1999	8	BUÑUEL	242	628.638	4.648.351	NAVARRA	12650W	415836	35	5	14	13	31,9	17,3	24,6				26	22	0	0	3	31	26
9305	1999	9	BUÑUEL	242	628.638	4.648.351	NAVARRA	12650W	415836	35	2	10	16	27,3	14,2	20,7				19	20	0	0	1	20	12
9305	1999	10	BUÑUEL	242	628.638	4.648.351	NAVARRA	12650W	415836	28	2	5	11	21,5	8,8	15,2				16	13	0	0	0	5	0
9305	1999	11	BUÑUEL	242	628.638	4.648.351	NAVARRA	12650W	415836	24	1	-1	25	12,2	3,8	8		21	27	5	12	6	0	0	0	0
9305	1999	12	BUÑUEL	242	628.638	4.648.351	NAVARRA	12650W	415836	20	27	-4	8	11,7	1,2	6,5		3	23	5	16	14	0	0	0	0
9305	2000	1	BUÑUEL	242	628.638	4.648.351	NAVARRA	12650W	415836	17	30	-5	12	9,4	-1	4,2		4	30	2	3	24	3	0	0	0
9305	2000	2	BUÑUEL	242	628.638	4.648.351	NAVARRA	12650W	415836	22	25	-1	6	17,3	2,8	10,1		4	11	13	8	6	0	0	0	0
9305	2000	3	BUÑUEL	242	628.638	4.648.351	NAVARRA	12650W	415836	26	9	-1	3	18,8	4	11,4		3	29	11	8	4	0	0	5	0
9305	2000	4	BUÑUEL	242	628.638	4.648.351	NAVARRA	12650W	415836	28	25	0	7	19,1	6,9	13		7	7	12	14	1	0	0	3	0
9305	2000	5	BUÑUEL	242	628.638	4.648.351	NAVARRA	12650W	415836	35	30	8	20	26,5	11,6	19				19	16	0	0	0	20	8
9305	2000	6	BUÑUEL	242	628.638	4.648.351	NAVARRA	12650W	415836	39	16	10	6	30,3	14,8	22,6				18	19	0	0	0	24	19
9305	2000	7	BUÑUEL	242	628.638	4.648.351	NAVARRA	12650W	415836	37	1	12	9	31,3	16,3	23,8				22	20	0	0	1	29	20
9305	2000	8	BUÑUEL	242	628.638	4.648.351	NAVARRA	12650W	415836	39	9	14	4	32,5	16,5	24,5				25	20	0	0	3	31	22
9305	2000	9	BUÑUEL	242	628.638	4.648.351	NAVARRA	12650W	415836	37	15	6	21	28,8	13,3	21,1				22	17	0	0	0	27	12
9305	2000	10	BUÑUEL	242	628.638	4.648.351	NAVARRA	12650W	415836	29	4	5	18	20,9	9,5	15,2				13	15	0	0	0	5	0
9305	2000	11	BUÑUEL	242	628.638	4.648.351	NAVARRA	12650W	415836	21	27	0	10	15,1	4,1	9,6		10	16	9	9	2	0	0	0	0
9305	2000	12	BUÑUEL	242	628.638	4.648.351	NAVARRA	12650W	415836	20	7	-2	17	13,5	3,9	8,7		17	31	9	9	3	0	0	0	0
9305	2001	1	BUÑUEL	242	628.638	4.648.351	NAVARRA	12650W	415836	19	23	-1	21	12,6	3,5	8,1		1	21	8	9	3	0	0	0	0
9305	2001	2	BUÑUEL	242	628.638	4.648.351	NAVARRA	12650W	415836	20	11	-2	28	14,8	2,4	8,6		3	28	10	9	11	0	0	0	0

Código	Año	Mes	Nombre	Altitud	X	Y	Provincia	Longitud	Latitud	T máx.absoluta(ºC)	1er día de T máx	T mín.absoluta(ºC)	1er día de T mín	T máx.media(ºC)	T mín.media(ºC)	T media (ºC)	T media horaria(ºC)	1er día de helada	Último día de helada	T menor de máximas (ºC)	T mayor de mínimas (ºC)	Nº días T<=0º	Nº días T<=-5º	Nº días T>=20º	Nº días T>=25º	Nº días T>=30º
9305	2001	3	BUÑUEL	242	628.638	4.648.351	NAVARRA	12650W	415836	29	23	-1	1	20,6	7,5	14,1		1	2	11	16	2	0	0	4	0
9305	2001	4	BUÑUEL	242	628.638	4.648.351	NAVARRA	12650W	415836	27	1	3	15	20,2	6,9	13,6				12	11	0	0	0	6	0
9305	2001	5	BUÑUEL	242	628.638	4.648.351	NAVARRA	12650W	415836	38	28	2	1	26,1	11,1	18,6				14	19	0	0	0	20	10
9305	2001	6	BUÑUEL	242	628.638	4.648.351	NAVARRA	12650W	415836	42	25	10	11	32,2	14,7	23,5				20	21	0	0	2	29	19
9305	2001	7	BUÑUEL	242	628.638	4.648.351	NAVARRA	12650W	415836	38	3	10	21	32,2	15,8	24				22	20	0	0	3	28	22
9305	2001	8	BUÑUEL	242	628.638	4.648.351	NAVARRA	12650W	415836	38	23	14	11	32,9	17,5	25,2				25	22	0	0	5	31	28
9305	2001	9	BUÑUEL	242	628.638	4.648.351	NAVARRA	12650W	415836	30	8	7	19	25,5	11,9	18,7				19	15	0	0	0	19	2
9305	2001	10	BUÑUEL	242	628.638	4.648.351	NAVARRA	12650W	415836	30	1	6	25	24,2	10,5	17,3				20	15	0	0	0	13	1
9305	2001	11	BUÑUEL	242	628.638	4.648.351	NAVARRA	12650W	415836	19	3	-1	21	13,9	4,2	9,1		21	23	7	9	3	0	0	0	0
9305	2001	12	BUÑUEL	242	628.638	4.648.351	NAVARRA	12650W	415836	16	5	-9	25	7,8	-2,1	2,9		2	30	0	4	21	11	0	0	0
9305	2002	1	BUÑUEL	242	628.638	4.648.351	NAVARRA	12650W	415836	16	26	-2	21	10	2,7	6,3		20	29	4	7	5	0	0	0	0
9305	2002	2	BUÑUEL	242	628.638	4.648.351	NAVARRA	12650W	415836	20	13	-1	1	14,1	3,5	8,8		1	2	6	9	2	0	0	0	0
9305	2002	3	BUÑUEL	242	628.638	4.648.351	NAVARRA	12650W	415836	28	20	0	3	16,8	7,3	12,1		3	3	9	12	1	0	0	2	0
9305	2002	4	BUÑUEL	242	628.638	4.648.351	NAVARRA	12650W	415836	28	24	1	5	19	7,9	13,4				8	13	0	0	0	4	0
9305	2002	5	BUÑUEL	242	628.638	4.648.351	NAVARRA	12650W	415836	28	13	7	2	21,3	10,7	16				10	16	0	0	0	9	0
9305	2002	6	BUÑUEL	242	628.638	4.648.351	NAVARRA	12650W	415836	36	15	9	6	28,5	15,5	22				16	20	0	0	1	19	18
9305	2002	7	BUÑUEL	242	628.638	4.648.351	NAVARRA	12650W	415836	36	19	12	1	28,2	15,8	22				19	20	0	0	2	23	11
9305	2002	8	BUÑUEL	242	628.638	4.648.351	NAVARRA	12650W	415836	36	15	12	1	27,4	16	21,7				20	18	0	0	0	18	11
9305	2002	9	BUÑUEL	242	628.638	4.648.351	NAVARRA	12650W	415836	31	19	7	25	25	13,2	19,1				16	17	0	0	0	13	2
9305	2002	10	BUÑUEL	242	628.638	4.648.351	NAVARRA	12650W	415836	28	15	4	19	20,3	9,9	15,1				12	15	0	0	0	1	0
9305	2002	11	BUÑUEL	242	628.638	4.648.351	NAVARRA	12650W	415836	20	1	4	15	15,2	7,3	11,3				10	12	0	0	0	0	0
9305	2002	12	BUÑUEL	242	628.638	4.648.351	NAVARRA	12650W	415836	16	25	-1	13	11,7	5,2	8,5		13	17	7	12	4	0	0	0	0
9305	2003	1	BUÑUEL	242	628.638	4.648.351	NAVARRA	12650W	415836	15	1	-4	15	9,9	3,1	6,5		12	31	3	11	8	0	0	0	0
9305	2003	2	BUÑUEL	242	628.638	4.648.351	NAVARRA	12650W	415836	12	2	-4	18	9,3	2,4	5,8		1	22	3	8	11	0	0	0	0
9305	2003	3	BUÑUEL	242	628.638	4.648.351	NAVARRA	12650W	415836	22	13	-1	18	17,1	5,6	11,4		18	18	11	10	1	0	0	0	0
9305	2003	4	BUÑUEL	242	628.638	4.648.351	NAVARRA	12650W	415836	28	28	4	8	18,4	8,2	13,3				9	14	0	0	0	1	0
9305	2003	5	BUÑUEL	242	628.638	4.648.351	NAVARRA	12650W	415836	34	30	8	7	23,5	11,4	17,4				11	16	0	0	0	11	5
9305	2003	6	BUÑUEL	242	628.638	4.648.351	NAVARRA	12650W	415836	40	21	15	6	32,5	18,5	25,5				24	21	0	0	13	28	22
9305	2003	7	BUÑUEL	242	628.638	4.648.351	NAVARRA	12650W	415836	40	19	14	4	33,1	18,5	25,8				25	22	0	0	10	31	25
9305	2003	8	BUÑUEL	242	628.638	4.648.351	NAVARRA	12650W	415836	41	6	16	18	33,5	19,1	26,3				24	22	0	0	15	30	23
9305	2003	9	BUÑUEL	242	628.638	4.648.351	NAVARRA	12650W	415836	31	17	11	25	24,4	14,3	19,3				16	17	0	0	0	12	1
9305	2003	10	BUÑUEL	242	628.638	4.648.351	NAVARRA	12650W	415836	24	1	3	25	18	9,5	13,8				10	15	0	0	0	0	0
9305	2003	11	BUÑUEL	242	628.638	4.648.351	NAVARRA	12650W	415836	20	9	1	19	14,2	5,4	9,8				10	12	0	0	0	0	0
9305	2003	12	BUÑUEL	242	628.638	4.648.351	NAVARRA	12650W	415836	16	14	0	16	10	3,8	6,9		16	17	3	8	2	0	0	0	0
9305	2004	1	BUÑUEL	242	628.638	4.648.351	NAVARRA	12650W	415836	18	9	-2	6	10,8	3,1	7		6	31	4	12	7	0	0	0	0
9305	2004	2	BUÑUEL	242	628.638	4.648.351	NAVARRA	12650W	415836	16	11	-2	10	8,8	2,4	5,6		8	27	3	6	5	0	0	0	0
9305	2004	3	BUÑUEL	242	628.638	4.648.351	NAVARRA	12650W	415836	24	20	-3	3	12,6	3,9	8,2		1	28	3	9	6	0	0	0	0
9305	2004	4	BUÑUEL	242	628.638	4.648.351	NAVARRA	12650W	415836	26	25	4	3	16,5	6,9	11,7				11	10	0	0	0	1	0
9305	2004	5	BUÑUEL	242	628.638	4.648.351	NAVARRA	12650W	415836	29	18	4	2	22	10,3	16,1				12	15	0	0	0	11	0
9305	2004	6	BUÑUEL	242	628.638	4.648.351	NAVARRA	12650W	415836	39	27	12	3	30,3	16,9	23,6				20	21	0	0	8	25	17
9305	2004	7	BUÑUEL	242	628.638	4.648.351	NAVARRA	12650W	415836	37	22	11	9	29,9	16,9	23,4				23	21	0	0	9	27	18
9305	2004	8	BUÑUEL	242	628.638	4.648.351	NAVARRA	12650W	415836	37	15	13	27	30,2	17,5	23,9				25	22	0	0	7	31	16
9305	2004	9	BUÑUEL	242	628.638	4.648.351	NAVARRA	12650W	415836	32	1	10	18	26,7	14,6	20,7				20	19	0	0	0	22	5
9305	2004	10	BUÑUEL	242	628.638	4.648.351	NAVARRA	12650W	415836	29	2	6	30	21,7	11,1	16,4				11	18	0	0	0	9	0
9305	2004	11	BUÑUEL	242	628.638	4.648.351	NAVARRA	12650W	415836	17	2	-2	18	11,1	4,7	7,9		18	30	3	10	5	0	0	0	0
9305	2004	12	BUÑUEL	242	628.638	4.648.351	NAVARRA	12650W	415836	15	24	-1	27	9,8	3,8	6,8		3	28	3	8	5	0	0	0	0

Código	Año	Mes	Nombre	Altitud	X	Y	Provincia	Longitud	Latitud	T máx.absoluta(ºC)	1er día de T máx	T mín.absoluta(ºC)	1er día de T mín	T máx.media(ºC)	T mín.media(ºC)	T media (ºC)	T media horaria(ºC)	1er día de helada	Último día de helada	T menor de máximas (ºC)	T mayor de mínimas (ºC)	Nº días T<=0º	Nº días T<=-5º	Nº días T>=20º	Nº días T>=25º	Nº días T>=30º
9305	2005	1	BUÑUEL	242	628.638	4.648.351	NAVARRA	12650W	415836	16	20	-3	5	6,5	1,2	3,8		4	31	0	9	16	0	0	0	0
9305	2005	2	BUÑUEL	242	628.638	4.648.351	NAVARRA	12650W	415836	16	11	-4	23	8,6	0,7	4,7		4	28	0	7	14	0	0	0	0
9305	2005	3	BUÑUEL	242	628.638	4.648.351	NAVARRA	12650W	415836	24	19	-6	1	15,9	3,9	9,9		1	13	4	12	8	3	0	0	0
9305	2005	4	BUÑUEL	242	628.638	4.648.351	NAVARRA	12650W	415836	32	28	3	17	18,6	7,6	13,1				6	13	0	0	0	5	2
9305	2005	5	BUÑUEL	242	628.638	4.648.351	NAVARRA	12650W	415836	32	26	9	24	23,5	12,6	18,1				15	17	0	0	0	13	3
9305	2005	6	BUÑUEL	242	628.638	4.648.351	NAVARRA	12650W	415836	36	18	12	5	30,4	16,2	23,3				23	20	0	0	3	27	18
9305	2005	7	BUÑUEL	242	628.638	4.648.351	NAVARRA	12650W	415836	40	16	14	5	31,7	16,9	24,3				23	21	0	0	7	28	21
9305	2005	8	BUÑUEL	242	628.638	4.648.351	NAVARRA	12650W	415836	36	7	12	24	29,3	15,9	22,6				20	20	0	0	1	26	16
9305	2005	9	BUÑUEL	242	628.638	4.648.351	NAVARRA	12650W	415836	36	4	7	22	26,2	14	20,1				18	20	0	0	3	17	5
9305	2005	10	BUÑUEL	242	628.638	4.648.351	NAVARRA	12650W	415836	24	1	7	14	20,2	11	15,6				13	15	0	0	0	0	0
9305	2005	11	BUÑUEL	242	628.638	4.648.351	NAVARRA	12650W	415836	21	2	-1	27	12,9	4,8	8,9		26	29	8	11	4	0	0	0	0
9305	2005	12	BUÑUEL	242	628.638	4.648.351	NAVARRA	12650W	415836	16	4	-6	23	7,4	0	3,7		6	29	-4	5	14	5	0	0	0
9305	2006	1	BUÑUEL	242	628.638	4.648.351	NAVARRA	12650W	415836	15	19	-4	29	8,4	2,4	5,4		24	31	4	6	7	0	0	0	0
9305	2006	2	BUÑUEL	242	628.638	4.648.351	NAVARRA	12650W	415836	20	13	-3	8	11	1,6	6,3		1	12	6	9	8	0	0	0	0
9305	2006	3	BUÑUEL	242	628.638	4.648.351	NAVARRA	12650W	415836	27	31	-1	2	16,8	6,8	11,8		2	3	6	14	2	0	0	1	0
9305	2006	4	BUÑUEL	242	628.638	4.648.351	NAVARRA	12650W	415836	24	1	4	11	19,5	8,7	14,1				11	13	0	0	0	0	0
9305	2006	5	BUÑUEL	242	628.638	4.648.351	NAVARRA	12650W	415836	36	27	6	1	25,1	12,8	18,9				19	20	0	0	1	12	6
9305	2006	6	BUÑUEL	242	628.638	4.648.351	NAVARRA	12650W	415836	35	19	9	1	29,2	15,9	22,6				21	20	0	0	1	27	14
9305	2006	7	BUÑUEL	242	628.638	4.648.351	NAVARRA	12650W	415836	38	1	16	6	33,6	19,5	26,5				27	22	0	0	17	31	26
9305	2006	8	BUÑUEL	242	628.638	4.648.351	NAVARRA	12650W	415836	33	22	13	13	27,7	15,9	21,8				20	21	0	0	2	25	8
9305	2006	9	BUÑUEL	242	628.638	4.648.351	NAVARRA	12650W	415836	36	5	12	15	26,8	14,8	20,8				17	19	0	0	0	16	10
9305	2006	10	BUÑUEL	242	628.638	4.648.351	NAVARRA	12650W	415836	28	1	9	6	22,1	12,5	17,3				16	17	0	0	0	7	0
9305	2006	11	BUÑUEL	242	628.638	4.648.351	NAVARRA	12650W	415836	20	1	0	30	16,1	8,6	12,4		30	30	12	14	1	0	0	0	0
9305	2006	12	BUÑUEL	242	628.638	4.648.351	NAVARRA	12650W	415836	19	4	-4	26	8,1	0,4	4,2		1	31	-4	8	20	0	0	0	0
9305	2007	1	BUÑUEL	242	628.638	4.648.351	NAVARRA	12650W	415836	19	12	-4	28	10,5	1,6	6,1		1	30	4	5	8	0	0	0	0
9305	2007	2	BUÑUEL	242	628.638	4.648.351	NAVARRA	12650W	415836	20	11	-2	2	13,8	4,4	9,1		2	15	6	9	4	0	0	0	0
9305	2007	3	BUÑUEL	242	628.638	4.648.351	NAVARRA	12650W	415836	24	4	1	20	14,5	5,1	9,8				5	9	0	0	0	0	0
9305	2007	4	BUÑUEL	242	628.638	4.648.351	NAVARRA	12650W	415836	28	19	4	3	20	9,3	14,7				8	13	0	0	0	9	0
9305	2007	5	BUÑUEL	242	628.638	4.648.351	NAVARRA	12650W	415836	31	10	4	2	22,6	11,8	17,2				9	17	0	0	0	12	2
9305	2007	6	BUÑUEL	242	628.638	4.648.351	NAVARRA	12650W	415836	36	30	11	6	28	15,1	21,5				20	20	0	0	1	24	11
9305	2007	7	BUÑUEL	242	628.638	4.648.351	NAVARRA	12650W	415836	36	7	13	5	30,2	16,1	23,2				23	19	0	0	0	27	18
9305	2007	8	BUÑUEL	242	628.638	4.648.351	NAVARRA	12650W	415836	37	4	12	17	28,8	15,7	22,2				21	21	0	0	2	21	13
9305	2007	9	BUÑUEL	242	628.638	4.648.351	NAVARRA	12650W	415836	32	9	6	28	25,5	13	19,3				16	17	0	0	0	18	4
9305	2007	10	BUÑUEL	242	628.638	4.648.351	NAVARRA	12650W	415836	28	1	3	28	20,3	9,7	15				12	16	0	0	0	1	0
9305	2007	11	BUÑUEL	242	628.638	4.648.351	NAVARRA	12650W	415836	20	8	-4	18	14,1	4,2	9,1		17	23	8	9	6	0	0	0	0
9305	2007	12	BUÑUEL	242	628.638	4.648.351	NAVARRA	12650W	415836	16	3	-6	17	10,3	0,6	5,5		1	30	2	6	18	6	0	0	0
9305	2008	1	BUÑUEL	242	628.638	4.648.351	NAVARRA	12650W	415836	19	6	-3	1	12,1	1,4	6,7		1	31	2	8	15	0	0	0	0
9305	2008	2	BUÑUEL	242	628.638	4.648.351	NAVARRA	12650W	415836	20	22	-1	8	14,3	3,3	8,8		5	16	8	9	6	0	0	0	0
9305	2008	3	BUÑUEL	242	628.638	4.648.351	NAVARRA	12650W	415836	24	15	1	5	14,8	5,2	10				6	9	0	0	0	0	0
9305	2008	4	BUÑUEL	242	628.638	4.648.351	NAVARRA	12650W	415836	29	26	4	12	19,4	8	13,7				12	14	0	0	0	2	0
9305	2008	5	BUÑUEL	242	628.638	4.648.351	NAVARRA	12650W	415836	29	3	8	1	21,5	11,7	16,6				14	15	0	0	0	6	0
9305	2008	6	BUÑUEL	242	628.638	4.648.351	NAVARRA	12650W	415836	36	20	12	3	26,3	15	20,7				19	19	0	0	0	14	12
9305	2008	7	BUÑUEL	242	628.638	4.648.351	NAVARRA	12650W	415836	40	31	12	4	30,5	15,9	23,2				18	19	0	0	0	27	20
9305	2008	8	BUÑUEL	242	628.638	4.648.351	NAVARRA	12650W	415836	37	3	12	24	30,7	16,1	23,4				24	20	0	0	3	30	18
9305	2008	9	BUÑUEL	242	628.638	4.648.351	NAVARRA	12650W	415836	32	1	8	27	25,1	13,4	19,3				19	20	0	0	1	15	4
9305	2008	10	BUÑUEL	242	628.638	4.648.351	NAVARRA	12650W	415836	24	6	2	24	19,1	8,9	14				10	14	0	0	0	0	0

Código	Año	Mes	Nombre	Altitud	X	Y	Provincia	Longitud	Latitud	T máx.absoluta(ºC)	1er día de T máx	T mín.absoluta(ºC)	1er día de T mín	T máx.media(ºC)	T mín.media(ºC)	T media (ºC)	T media horaria(ºC)	1er día de helada	Último día de helada	T menor de máximas (ºC)	T mayor de mínimas (ºC)	Nº días T<=0º	Nº días T<=-5º	Nº días T>=20º	Nº días T>=25º	Nº días T>=30º
9305	2008	11	BUÑUEL	242	628.638	4.648.351	NAVARRA	12650W	415836	16	1	-3	27	12,1	5,5	8,8		27	29	6	10	3	0	0	0	0
9305	2008	12	BUÑUEL	242	628.638	4.648.351	NAVARRA	12650W	415836	15	7	-3	22	8,2	2,3	5,3		13	26	-1	7	8	0	0	0	0
9305	2009	1	BUÑUEL	242	628.638	4.648.351	NAVARRA	12650W	415836	16	28	-3	9	8,2	0,7	4,5		4	22	1	6	18	0	0	0	0
9305	2009	2	BUÑUEL	242	628.638	4.648.351	NAVARRA	12650W	415836	15	19	-1	16	11,2	2,7	7		15	18	5	7	4	0	0	0	0
9305	2009	3	BUÑUEL	242	628.638	4.648.351	NAVARRA	12650W	415836	24	20	0	10	16,8	4,5	10,6		10	10	6	8	1	0	0	0	0
9305	2009	4	BUÑUEL	242	628.638	4.648.351	NAVARRA	12650W	415836	28	23	4	9	17,6	6,7	12,2				8	10	0	0	0	2	0
9305	2009	5	BUÑUEL	242	628.638	4.648.351	NAVARRA	12650W	415836	32	21	8	1	25,3	12,6	18,9				16	18	0	0	0	19	4
9305	2009	6	BUÑUEL	242	628.638	4.648.351	NAVARRA	12650W	415836	39	13	12	7	29,8	16,7	23,3				21	22	0	0	4	24	16
9305	2009	7	BUÑUEL	242	628.638	4.648.351	NAVARRA	12650W	415836	39	12	15	18	32,5	18,2	25,3				21	23	0	0	11	30	22
9305	2009	8	BUÑUEL	242	628.638	4.648.351	NAVARRA	12650W	415836	36	5	13	30	31,9	17,7	24,8				22	20	0	0	6	30	24
9305	2009	9	BUÑUEL	242	628.638	4.648.351	NAVARRA	12650W	415836	32	1	9	16	26,3	14,3	20,3				16	19	0	0	0	16	9
9305	2009	10	BUÑUEL	242	628.638	4.648.351	NAVARRA	12650W	415836	30	5	1	19	21,8	10,3	16				15	17	0	0	0	5	2
9305	2009	11	BUÑUEL	242	628.638	4.648.351	NAVARRA	12650W	415836	21	15	1	30	14,9	6,4	10,7				8	11	0	0	0	0	0
9305	2009	12	BUÑUEL	242	628.638	4.648.351	NAVARRA	12650W	415836	16	7	-4	18	9	2,3	5,7		16	22	2	8	7	0	0	0	0
9305	2010	1	BUÑUEL	242	628.638	4.648.351	NAVARRA	12650W	415836	12	13	-2	12	8,2	1,9	5		8	28	1	7	11	0	0	0	0
9305	2010	2	BUÑUEL	242	628.638	4.648.351	NAVARRA	12650W	415836	19	27	-4	3	10	2,5	6,2		1	21	3	9	12	0	0	0	0
9305	2010	3	BUÑUEL	242	628.638	4.648.351	NAVARRA	12650W	415836	20	17	-1	16	13,4	5,1	9,3		8	17	3	13	5	0	0	0	0
9305	2010	4	BUÑUEL	242	628.638	4.648.351	NAVARRA	12650W	415836	28	25	2	5	20,2	8	14,1				12	13	0	0	0	5	0
9305	2010	5	BUÑUEL	242	628.638	4.648.351	NAVARRA	12650W	415836	32	22	5	7	20,8	10	15,4				8	16	0	0	0	10	3
9305	2010	6	BUÑUEL	242	628.638	4.648.351	NAVARRA	12650W	415836	35	5	10	15	26,5	15	20,7				16	19	0	0	0	16	13
9305	2010	7	BUÑUEL	242	628.638	4.648.351	NAVARRA	12650W	415836	36	1	15	24	32,1	18,5	25,3				24	22	0	0	11	29	22
9305	2010	8	BUÑUEL	242	628.638	4.648.351	NAVARRA	12650W	415836	40	26	11	16	30,3	16,8	23,5				24	21	0	0	4	28	15
9305	2010	9	BUÑUEL	242	628.638	4.648.351	NAVARRA	12650W	415836	33	4	7	27	25,9	13	19,5				15	18	0	0	0	17	6
9305	2010	10	BUÑUEL	242	628.638	4.648.351	NAVARRA	12650W	415836	28	1	1	27	19,4	8,6	14				12	16	0	0	0	4	0
9305	2010	11	BUÑUEL	242	628.638	4.648.351	NAVARRA	12650W	415836	25	4	-5	29	13,3	3,8	8,6		18	30	1	11	8	2	0	1	0
9305	2010	12	BUÑUEL	242	628.638	4.648.351	NAVARRA	12650W	415836	18	8	-5	27	8,7	0,7	4,7		2	30	1	11	18	2	0	0	0
9305	2011	1	BUÑUEL	242	628.638	4.648.351	NAVARRA	12650W	415836	16	6	-5	25	9,6	1,4	5,5		4	28	3	8	13	3	0	0	0
9305	2011	2	BUÑUEL	242	628.638	4.648.351	NAVARRA	12650W	415836	20	5	-3	9	13,6	3	8,3		6	13	7	9	8	0	0	0	0
9305	2011	3	BUÑUEL	242	628.638	4.648.351	NAVARRA	12650W	415836	24	31	0	6	13,7	5,4	9,6		6	7	7	9	2	0	0	0	0
9305	2011	4	BUÑUEL	242	628.638	4.648.351	NAVARRA	12650W	415836	31	9	6	16	22	9,9	15,9				15	13	0	0	0	5	2
9305	2011	5	BUÑUEL	242	628.638	4.648.351	NAVARRA	12650W	415836	32	23	9	16	24,6	13,2	18,9				16	17	0	0	0	15	2
9305	2011	6	BUÑUEL	242	628.638	4.648.351	NAVARRA	12650W	415836	37	26	10	19	27,3	15	21,2				17	22	0	0	2	17	12
9305	2011	7	BUÑUEL	242	628.638	4.648.351	NAVARRA	12650W	415836	36	9	12	18	29,2	15,8	22,5				23	19	0	0	0	25	15
9305	2011	8	BUÑUEL	242	628.638	4.648.351	NAVARRA	12650W	415836	39	20	13	28	32,3	17,5	24,9				24	21	0	0	5	29	26
9305	2011	9	BUÑUEL	242	628.638	4.648.351	NAVARRA	12650W	415836	36	10	11	21	28,9	15	22				20	19	0	0	0	27	12
9305	2011	10	BUÑUEL	242	628.638	4.648.351	NAVARRA	12650W	415836	31	11	3	21	22,2	9,3	15,7				15	14	0	0	0	10	2
9305	2011	11	BUÑUEL	242	628.638	4.648.351	NAVARRA	12650W	415836	20	1	4	25	14,9	8,5	11,7				6	14	0	0	0	0	0
9305	2011	12	BUÑUEL	242	628.638	4.648.351	NAVARRA	12650W	415836	16	16	-3	26	10,9	3	7		26	29	5	10	4	0	0	0	0
9305	2012	1	BUÑUEL	242	628.638	4.648.351	NAVARRA	12650W	415836	16	4	-3	10	10,7	1,3	6		3	31	2	8	17	0	0	0	0
9305	2012	2	BUÑUEL	242	628.638	4.648.351	NAVARRA	12650W	415836	21	29	-3	3	9,9	0,6	5,2		1	24	-1	7	18	0	0	0	0
9305	2012	3	BUÑUEL	242	628.638	4.648.351	NAVARRA	12650W	415836	25	14	1	10	17,5	4,7	11,1				8	9	0	0	0	2	0
9305	2012	4	BUÑUEL	242	628.638	4.648.351	NAVARRA	12650W	415836	25	25	2	7	17,3	6,6	11,9				10	10	0	0	0	3	0
9305	2012	5	BUÑUEL	242	628.638	4.648.351	NAVARRA	12650W	415836	34	11	7	1	26,3	12,3	19,3				16	17	0	0	0	22	11
9305	2012	6	BUÑUEL	242	628.638	4.648.351	NAVARRA	12650W	415836	40	26	11	9	31,9	16	24				20	20	0	0	3	28	22
9305	2012	7	BUÑUEL	242	628.638	4.648.351	NAVARRA	12650W	415836	39	18	11	2	31,7	16	23,9				23	19	0	0	0	30	24
9305	2012	8	BUÑUEL	242	628.638	4.648.351	NAVARRA	12650W	415836	42	10	14	6	34,7	18,1	26,4				24	22	0	0	9	30	28

Código	Año	Mes	Nombre	Altitud	X	Y	Provincia	Longitud	Latitud	T máx.absoluta(ºC)	1er día de T máx	T mín.absoluta(ºC)	1er día de T mín	T máx.media(ºC)	T mín.media(ºC)	T media (ºC)	T media horaria(ºC)	1er día de helada	Último día de helada	T menor de máximas (ºC)	T mayor de mínimas (ºC)	Nº días T<=0º	Nº días T<=-5º	Nº días T>=20º	Nº días T>=25º	Nº días T>=30º
9305	2012	9	BUÑUEL	242	628.638	4.648.351	NAVARRA	12650W	415836	34	7	8	27	27,5	14,2	20,8				19	18	0	0	0	23	12
9305	2012	10	BUÑUEL	242	628.638	4.648.351	NAVARRA	12650W	415836	31	7	1	30	22,2	10	16,1				11	17	0	0	0	10	3
9305	2012	11	BUÑUEL	242	628.638	4.648.351	NAVARRA	12650W	415836	22	2	2	7	14,7	5,6	10,2				9	12	0	0	0	0	0
9305	2012	12	BUÑUEL	242	628.638	4.648.351	NAVARRA	12650W	415836	18	16	-3	12	13,5	2,3	7,9		7	31	7	7	10	0	0	0	0
9305	2013	1	BUÑUEL	242	628.638	4.648.351	NAVARRA	12650W	415836	19	5	-3	9	13,4	1,6	7,5		1	22	9	5	11	0	0	0	0
9305	2013	2	BUÑUEL	242	628.638	4.648.351	NAVARRA	12650W	415836	19	1	-1	23	11,5	3	7,2		10	27	4	8	5	0	0	0	0
9305	2013	3	BUÑUEL	242	628.638	4.648.351	NAVARRA	12650W	415836	20	6	1	3	15,9	5,6	10,8				6	10	0	0	0	0	0
9305	2013	4	BUÑUEL	242	628.638	4.648.351	NAVARRA	12650W	415836	30	17	4	3	19,3	7,3	13,3				10	11	0	0	0	7	1
9305	2013	5	BUÑUEL	242	628.638	4.648.351	NAVARRA	12650W	415836	27	6	4	26	19,7	8,8	14,3				13	16	0	0	0	6	0
9305	2013	6	BUÑUEL	242	628.638	4.648.351	NAVARRA	12650W	415836	34	12	7	4	26,1	13,8	20				16	18	0	0	0	17	9
9305	2013	7	BUÑUEL	242	628.638	4.648.351	NAVARRA	12650W	415836	37	6	15	29	34,1	19	26,6				31	21	0	0	14	31	31
9305	2013	8	BUÑUEL	242	628.638	4.648.351	NAVARRA	12650W	415836	37	2	14	15	31,4	17,8	24,6				25	21	0	0	9	31	22
9305	2013	9	BUÑUEL	242	628.638	4.648.351	NAVARRA	12650W	415836	31	3	11	9	28	14,8	21,4				20	19	0	0	0	26	11
9305	2013	10	BUÑUEL	242	628.638	4.648.351	NAVARRA	12650W	415836	31	2	4	12	23,6	11,5	17,5				16	20	0	0	1	13	1
9305	2013	11	BUÑUEL	242	628.638	4.648.351	NAVARRA	12650W	415836	26	6	-4	28	14,9	6,6	10,7		28	29	7	13	2	0	0	3	0
9305	2013	12	BUÑUEL	242	628.638	4.648.351	NAVARRA	12650W	415836	16	14	-4	8	10,8	1	5,9		3	31	4	8	15	0	0	0	0
9305	2014	1	BUÑUEL	242	628.638	4.648.351	NAVARRA	12650W	415836	17	25	1	1	12,3	4,6	8,5				5	10	0	0	0	0	0
9305	2014	2	BUÑUEL	242	628.638	4.648.351	NAVARRA	12650W	415836	21	14	-3	17	14,1	2,7	8,4		2	23	7	7	8	0	0	0	0
9305	2014	3	BUÑUEL	242	628.638	4.648.351	NAVARRA	12650W	415836	26	17	0	24	17,7	4,9	11,3		24	24	10	10	1	0	0	1	0
9305	2014	4	BUÑUEL	242	628.638	4.648.351	NAVARRA	12650W	415836	30	7	7	27	23,3	9,6	16,5				13	13	0	0	0	13	2
9305	2014	5	BUÑUEL	242	628.638	4.648.351	NAVARRA	12650W	415836	31	10	7	5	23,7	10,8	17,2				19	16	0	0	0	12	1
9305	2014	6	BUÑUEL	242	628.638	4.648.351	NAVARRA	12650W	415836	34	7	10	5	29,7	15,1	22,4				22	19	0	0	0	27	18
9305	2014	7	BUÑUEL	242	628.638	4.648.351	NAVARRA	12650W	415836	37	16	13	11	30,6	16,7	23,7				23	20	0	0	4	28	18
9305	2014	8	BUÑUEL	242	628.638	4.648.351	NAVARRA	12650W	415836	38	10	11	17	31,2	16,6	23,9				22	20	0	0	2	30	21
9305	2014	9	BUÑUEL	242	628.638	4.648.351	NAVARRA	12650W	415836	34	1	9	26	29	15,9	22,4				19	19	0	0	0	24	18
9305	2014	10	BUÑUEL	242	628.638	4.648.351	NAVARRA	12650W	415836	30	8	8	29	25,5	12,1	18,8				17	18	0	0	0	17	4
9305	2014	11	BUÑUEL	242	628.638	4.648.351	NAVARRA	12650W	415836	22	3	2	18	16,6	7,8	12,2				10	12	0	0	0	0	0
9305	2014	12	BUÑUEL	242	628.638	4.648.351	NAVARRA	12650W	415836	17	17	0	12	12,4	5	8,7		12	31	4	12	3	0	0	0	0
9305	2015	1	BUÑUEL	242	628.638	4.648.351	NAVARRA	12650W	415836	18	10	-3	2	11,9	1,2	6,5		2	23	6	6	15	0	0	0	0
9305	2015	2	BUÑUEL	242	628.638	4.648.351	NAVARRA	12650W	415836	19	23	-4	10	11,6	2,2	6,9		4	20	4	9	11	0	0	0	0
9305	2015	3	BUÑUEL	242	628.638	4.648.351	NAVARRA	12650W	415836	27	11	1	7	18	5,5	11,8				10	10	0	0	0	4	0
9305	2015	4	BUÑUEL	242	628.638	4.648.351	NAVARRA	12650W	415836	28	14	5	6	22,1	8,2	15,1				16	14	0	0	0	8	0
9305	2015	5	BUÑUEL	242	628.638	4.648.351	NAVARRA	12650W	415836	35	13	9	21	26,1	12,7	19,4				16	18	0	0	0	20	9
9305	2015	6	BUÑUEL	242	628.638	4.648.351	NAVARRA	12650W	415836	40	28	12	15	31,4	16,1	23,8				22	21	0	0	1	28	20
9305	2015	7	BUÑUEL	242	628.638	4.648.351	NAVARRA	12650W	415836	43	7	15	26	34,8	19,2	27				20	23	0	0	14	30	27
9305	2015	8	BUÑUEL	242	628.638	4.648.351	NAVARRA	12650W	415836	35	12	14	16	30,5	18,4	24,4				23	22	0	0	13	29	22
9305	2015	9	BUÑUEL	242	628.638	4.648.351	NAVARRA	12650W	415836	29	25	10	18	23,5	13,4	18,5				19	19	0	0	0	8	0
9305	2015	10	BUÑUEL	242	628.638	4.648.351	NAVARRA	12650W	415836	27	6	4	16	19,7	11	15,4				15	19	0	0	0	3	0
9305	2015	11	BUÑUEL	242	628.638	4.648.351	NAVARRA	12650W	415836	22	6	1	23	14,2	8,2	11,2				8	12	0	0	0	0	0
9305	2015	12	BUÑUEL	242	628.638	4.648.351	NAVARRA	12650W	415836	15	9	-1	1	9,1	3,8	6,5		1	2	4,5	9	2	0	0	0	0
9305	2016	1	BUÑUEL	242	628.638	4.648.351	NAVARRA	12650W	415836	19	8	-2	21	11,1	4,7	7,9		19	22	7	15	4	0	0	0	0
9305	2016	2	BUÑUEL	242	628.638	4.648.351	NAVARRA	12650W	415836	19	13	-2	5	12,3	4,2	8,2		5	21	7	11	6	0	0	0	0
9305	2016	3	BUÑUEL	242	628.638	4.648.351	NAVARRA	12650W	415836	23	30	1	17	12,7	5,8	9,2				7	11	0	0	0	0	0
9305	2016	4	BUÑUEL	242	628.638	4.648.351	NAVARRA	12650W	415836	24	15	2	2	16,7	7,9	12,3				10	14	0	0	0	0	0
9305	2016	5	BUÑUEL	242	628.638	4.648.351	NAVARRA	12650W	415836	29	20	6	4	21	11,3	16,1				14	15	0	0	0	5	0
9305	2016	6	BUÑUEL	242	628.638	4.648.351	NAVARRA	12650W	415836	34	8	10	1	27,8	15,1	21,5				19	20	0	0	1	23	13

Código	Año	Mes	Nombre	Altitud	X	Y	Provincia	Longitud	Latitud	T máx.absoluta(ºC)	1er día de T máx	T mín.absoluta(ºC)	1er día de T mín	T máx.media(ºC)	T mín.media(ºC)	T media (ºC)	T media horaria(ºC)	1er día de helada	Último día de helada	T menor de máximas (ºC)	T mayor de mínimas (ºC)	Nº días T<=0º	Nº días T<=-5º	Nº días T>=20º	Nº días T>=25º	Nº días T>=30º
9305	2016	7	BUÑUEL	242	628.638	4.648.351	NAVARRA	12650W	415836	38	10	12	15	30	17,8	23,9				22	21	0	0	8	27	19
9305	2016	8	BUÑUEL	242	628.638	4.648.351	NAVARRA	12650W	415836	36	3	13	12	29,9	17,4	23,6				23	21	0	0	3	27	20
9305	2016	9	BUÑUEL	242	628.638	4.648.351	NAVARRA	12650W	415836	35	4	10	21	26,8	15,2	21				18	20	0	0	2	21	11
9305	2016	10	BUÑUEL	242	628.638	4.648.351	NAVARRA	12650W	415836	27	3	6	28	19,9	10,8	15,3				14	15	0	0	0	3	0
9305	2016	11	BUÑUEL	242	628.638	4.648.351	NAVARRA	12650W	415836	19	2	2	16	12,7	6,2	9,5				7	11	0	0	0	0	0
9305	2016	12	BUÑUEL	242	628.638	4.648.351	NAVARRA	12650W	415836	15	23	0	30	8	4,1	6,1		30	30	1	10	1	0	0	0	0
9305	2017	1	BUÑUEL	242	628.638	4.648.351	NAVARRA	12650W	415836	15	11	-5	26	8,8	1,9	5,3		3	26	2	7	10	1	0	0	0
9305	2017	2	BUÑUEL	242	628.638	4.648.351	NAVARRA	12650W	415836	18	25	0	10	13,1	4,6	8,9		10	25	7	11	3	0	0	0	0
9305	2017	3	BUÑUEL	242	628.638	4.648.351	NAVARRA	12650W	415836	26	10	2	1	17,5	6,5	12				9	10	0	0	0	1	0
9305	2017	4	BUÑUEL	242	628.638	4.648.351	NAVARRA	12650W	415836	26	10	3	29	19,9	7,7	13,8				11	11	0	0	0	6	0
9305	2017	5	BUÑUEL	242	628.638	4.648.351	NAVARRA	12650W	415836	34	25	3	1	25,2	13,2	19,2				16	19	0	0	0	15	8
9305	2017	6	BUÑUEL	242	628.638	4.648.351	NAVARRA	12650W	415836	38	14	13	5	30,4	18,1	24,3				16	22	0	0	10	24	21
9305	2017	7	BUÑUEL	242	628.638	4.648.351	NAVARRA	12650W	415836	37	29	13	1	30,7	18,1	24,4				19	23	0	0	7	29	24
9305	2017	8	BUÑUEL	242	628.638	4.648.351	NAVARRA	12650W	415836	39	3	13	12	29,8	17,7	23,8				22	21	0	0	6	26	20
9305	2017	9	BUÑUEL	242	628.638	4.648.351	NAVARRA	12650W	415836	30	5	4	17	23,9	12	17,9				18	19	0	0	0	13	3
9305	2017	10	BUÑUEL	242	628.638	4.648.351	NAVARRA	12650W	415836	26	2	5	8	22,4	10,8	16,6				15	16	0	0	0	9	0
9305	2017	11	BUÑUEL	242	628.638	4.648.351	NAVARRA	12650W	415836	19	1	-2	22	14	5,3	9,7		16	28	7	12	5	0	0	0	0
9305	2017	12	BUÑUEL	242	628.638	4.648.351	NAVARRA	12650W	415836	15	29	-3	7	9,6	3,4	6,5		5	25	2	10	7	0	0	0	0
9305	2018	1	BUÑUEL	242	628.638	4.648.351	NAVARRA	12650W	415836	19	3	-3	9	11,5	3,1	7,3		9	31	5	10	6	0	0	0	0
9305	2018	2	BUÑUEL	242	628.638	4.648.351	NAVARRA	12650W	415836	17	16	-3	9	9,2	2,6	5,9		1	28	4,5	10	7	0	0	0	0
9305	2018	3	BUÑUEL	242	628.638	4.648.351	NAVARRA	12650W	415836	19	27	1	1	13,4	6,1	9,7				7	12	0	0	0	0	0
9305	2018	4	BUÑUEL	242	628.638	4.648.351	NAVARRA	12650W	415836	25	25	2	1	18,2	8,6	13,4				8	13	0	0	0	1	0
9305	2018	5	BUÑUEL	242	628.638	4.648.351	NAVARRA	12650W	415836	26	6	3	2	21,2	11,9	16,6				14	15	0	0	0	7	0
9305	2018	6	BUÑUEL	242	628.638	4.648.351	NAVARRA	12650W	415836	34	21	13	6	26,4	15,8	21,1				20	19	0	0	0	18	11
9305	2018	7	BUÑUEL	242	628.638	4.648.351	NAVARRA	12650W	415836	37	26	16	5	31,5	18,9	25,2				25	22	0	0	11	31	26
9305	2018	8	BUÑUEL	242	628.638	4.648.351	NAVARRA	12650W	415836	38	6	15	18	30,9	18,6	24,8				25	22	0	0	11	31	22
9305	2018	9	BUÑUEL	242	628.638	4.648.351	NAVARRA	12650W	415836	33	23	9	25	27,6	16,2	21,9				22	20	0	0	1	28	9
9305	2018	10	BUÑUEL	242	628.638	4.648.351	NAVARRA	12650W	415836	26	3	2	30	20	10,3	15,2				7	15	0	0	0	7	0
9305	2018	11	BUÑUEL	242	628.638	4.648.351	NAVARRA	12650W	415836	19	11	2	4	14,1	8,1	11,1				8,5	14	0	0	0	0	0
9305	2018	12	BUÑUEL	242	628.638	4.648.351	NAVARRA	12650W	415836	16	4	-2	31	11,6	3,7	7,7		11	31	4	9	3	0	0	0	0
9305	2019	1	BUÑUEL	242	628.638	4.648.351	NAVARRA	12650W	415836	15	26	-4	4	9,6	3,1	6,3		1	19	2	9	7	0	0	0	0
9305	2019	2	BUÑUEL	242	628.638	4.648.351	NAVARRA	12650W	415836	23	27	-2	13	14,6	2,1	8,4		8	22	7	7	9	0	0	0	0
9305	2019	3	BUÑUEL	242	628.638	4.648.351	NAVARRA	12650W	415836	23	24	0	22	17,2	5	11,1		22	22	11	10	1	0	0	0	0
9305	2019	4	BUÑUEL	242	628.638	4.648.351	NAVARRA	12650W	415836	23	14	0	4	17,2	8,3	12,7		4	4	10	11	1	0	0	0	0
9305	2019	5	BUÑUEL	242	628.638	4.648.351	NAVARRA	12650W	415836	30	31	6	6	21,3	11	16,2				14	14	0	0	0	9	1
9305	2019	6	BUÑUEL	242	628.638	4.648.351	NAVARRA	12650W	415836	40	28	10	6	29,4	15,3	22,3				18	21	0	0	3	24	17
9305	2019	7	BUÑUEL	242	628.638	4.648.351	NAVARRA	12650W	415836	38	5	14	29	32,3	19,4	25,8				23	24	0	0	16	29	25
9305	2019	8	BUÑUEL	242	628.638	4.648.351	NAVARRA	12650W	415836	38	9	14	16	30,8	18,1	24,4				22	22	0	0	8	29	23
9305	2019	9	BUÑUEL	242	628.638	4.648.351	NAVARRA	12650W	415836	30	3	8	9	25,3	14,3	19,8				18	20	0	0	1	19	2
9305	2019	10	BUÑUEL	242	628.638	4.648.351	NAVARRA	12650W	415836	26	1	6	27	21,5	11,5	16,5				11	18	0	0	0	9	0
9305	2019	11	BUÑUEL	242	628.638	4.648.351	NAVARRA	12650W	415836	21	2	0	20	13,1	6,9	10		20	20	7	16	1	0	0	0	0
9305	2019	12	BUÑUEL	242	628.638	4.648.351	NAVARRA	12650W	415836	17	19	-1	28	11,4	4,9	8,1		28	29	3	12	2	0	0	0	0
9305	2020	1	BUÑUEL	242	628.638	4.648.351	NAVARRA	12650W	415836	19	31	-1	12	8,6	2,7	5,7		2	12	1	10	2	0	0	0	0
9305	2020	2	BUÑUEL	242	628.638	4.648.351	NAVARRA	12650W	415836	20	24	-2	20	15,4	4,2	9,8		20	21	9	9	2	0	0	0	0
9305	2020	3	BUÑUEL	242	628.638	4.648.351	NAVARRA	12650W	415836	0		2	3	0	5,3	0				0	11	0	0	0		
9305	2020	5	BUÑUEL	242	628.638	4.648.351	NAVARRA	12650W	415836	30	20	11	13	24,5	13,3	18,9				15	16	0	0	0	19	5

Código	Año	Mes	Nombre	Altitud	X	Y	Provincia	Longitud	Latitud	T máx.absoluta(ºC)	1er día de T máx	T mín.absoluta(ºC)	1er día de T mín	T máx.media(ºC)	T mín.media(ºC)	T media (ºC)	T media horaria(ºC)	1er día de helada	Último día de helada	T menor de máximas (ºC)	T mayor de mínimas (ºC)	Nº días T<=0º	Nº días T<=-5º	Nº días T>=20º	Nº días T>=25º	Nº días T>=30º
9305	2020	6	BUÑUEL	242	628.638	4.648.351	NAVARRA	12650W	415836	34	23	10	8	25,8	15	20,4				17	20	0	0	2	18	10
9305	2020	7	BUÑUEL	242	628.638	4.648.351	NAVARRA	12650W	415836	38	27	14	4	30,9	18,1	24,6				22	21	0	0	8	30	21
9305	2020	8	BUÑUEL	242	628.638	4.648.351	NAVARRA	12650W	415836	40	7	10	31	30,6	18	24,3				19	22	0	0	9	29	20
9305	2020	9	BUÑUEL	242	628.638	4.648.351	NAVARRA	12650W	415836	32	13	6	29	25,8	14	19,9				15	20	0	0	1	19	9
9305	2020	10	BUÑUEL	242	628.638	4.648.351	NAVARRA	12650W	415836	23	1	4	17	18,6	9	13,8				14	16	0	0	0	0	0
9305	2020	11	BUÑUEL	242	628.638	4.648.351	NAVARRA	12650W	415836	23	2	-2	23	13,9	6,6	10,3		22	25	10	13	4	0	0	0	0
9305	2020	12	BUÑUEL	242	628.638	4.648.351	NAVARRA	12650W	415836	14	10	0	27	9,8	4,4	7,1		27	31	6	8	2	0	0	0	0
9305	2021	1	BUÑUEL	242	628.638	4.648.351	NAVARRA	12650W	415836	19	27	-5	11	9,5	2,8	6,1		4	19	0	11	9	1	0	0	0
9305	2021	2	BUÑUEL	242	628.638	4.648.351	NAVARRA	12650W	415836	19	2	2	11	13,9	6,1	10				7	10	0	0	0	0	0
9305	2021	3	BUÑUEL	242	628.638	4.648.351	NAVARRA	12650W	415836	23	30	1	10	15,5	5,8	10,7				9	10	0	0	0	0	0
9305	2021	4	BUÑUEL	242	628.638	4.648.351	NAVARRA	12650W	415836	23	2	2	13	16,9	7,8	12,3				11	12	0	0	0	0	0
9305	2021	5	BUÑUEL	242	628.638	4.648.351	NAVARRA	12650W	415836	30	28	6	2	22,2	11,4	16,8				15	18	0	0	0	11	2
9305	2021	6	BUÑUEL	242	628.638	4.648.351	NAVARRA	12650W	415836	34	14	10	5	27,2	15,3	21,3				18	20	0	0	1	24	12
9305	2021	7	BUÑUEL	242	628.638	4.648.351	NAVARRA	12650W	415836	37	22	14	7	29,9	17,5	23,7				22	21	0	0	4	27	20
9305	2021	8	BUÑUEL	242	628.638	4.648.351	NAVARRA	12650W	415836	39	14	13	29	30,1	17,3	23,7				23	22	0	0	6	30	17
9305	2021	9	BUÑUEL	242	628.638	4.648.351	NAVARRA	12650W	415836	31	6	10	19	25,2	15,6	20,4				19	22	0	0	1	16	5
9305	2021	10	BUÑUEL	242	628.638	4.648.351	NAVARRA	12650W	415836	26,5	2	0,9	24	22,6	8,3	15,5				16	15	0	0	0	7	0
9305	2021	11	BUÑUEL	242	628.638	4.648.351	NAVARRA	12650W	415836	19	12	-1,6	19	13,9	5,4	9,7		19	19	7,4	12,6	1	0	0	0	0
9305	2021	12	BUÑUEL	242	628.638	4.648.351	NAVARRA	12650W	415836	18,5	28	-0,2	1	10,3	3,5	6,9		1	1	2,2	9,6	1	0	0	0	0
9305	2022	1	BUÑUEL	242	628.638	4.648.351	NAVARRA	12650W	415836	17,9	4	-5,6	23	11,6	-0,1	5,8		13	30	5,9	9,5	16	1	0	0	0
9305	2022	2	BUÑUEL	242	628.638	4.648.351	NAVARRA	12650W	415836	20,5	2	-2,5	3	15,6	2,8	9,2		3	26	11,9	8,2	5	0	0	0	0
9305	2022	3	BUÑUEL	242	628.638	4.648.351	NAVARRA	12650W	415836	18,9	1	-0,5	9	14,5	6,1	10,3		9	9	9,8	10	1	0	0	0	0
9305	2022	4	BUÑUEL	242	628.638	4.648.351	NAVARRA	12650W	415836	24,9	15	-0,9	4	18,8	6,8	12,9		4	6	8,7	13,2	3	0	0	0	0
9305	2022	5	BUÑUEL	242	628.638	4.648.351	NAVARRA	12650W	415836	34,4	21	8,7	10	27,5	12,7	20,1				17,9	18,8	0	0	0	21	14
9305	2022	6	BUÑUEL	242	628.638	4.648.351	NAVARRA	12650W	415836	40,9	15	11,8	28	33,2	17,3	25,3				24	22,3	0	0	4	28	25
9305	2022	7	BUÑUEL	242	628.638	4.648.351	NAVARRA	12650W	415836	41,3	16	11	1	34,7	18,2	26,5				22,8	21,9	0	0	8	30	28
9305	2022	8	BUÑUEL	242	628.638	4.648.351	NAVARRA	12650W	415836	39,6	12	15,2	17	34,2	18,5	26,4				25,1	21,8	0	0	10	31	28
9305	2022	9	BUÑUEL	242	628.638	4.648.351	NAVARRA	12650W	415836	34,3	11	9,3	26	28,2	14,3	21,3				20,7	20,9	0	0	2	24	11
9311C	1983	3	BORJA (AYUNTAMIENTO)	440	621.917	4.632.128	ZARAGOZA	13154W	414954	22	19	0,9	7	15,8	5,4	10,7				9	10	0	0	0	0	0
9311C	1983	4	BORJA (AYUNTAMIENTO)	440	621.917	4.632.128	ZARAGOZA	13154W	414954	27	10	2,7	1	18,3	7,3	12,8				10	12,3	0	0	0	2	0
9311C	1983	5	BORJA (AYUNTAMIENTO)	440	621.917	4.632.128	ZARAGOZA	13154W	414954	29,5	30	4,5	23	21,6	9,4	15,5				13	14	0	0	0	9	0
9311C	1983	6	BORJA (AYUNTAMIENTO)	440	621.917	4.632.128	ZARAGOZA	13154W	414954	35,5	6	6	20	28,9	14,8	21,8				21,5	20,5	0	0	1	25	12
9311C	1983	7	BORJA (AYUNTAMIENTO)	440	621.917	4.632.128	ZARAGOZA	13154W	414954	39,5	30	9,5	6	32,6	18,4	25,5				20,5	23,5	0	0	10	30	25
9311C	1983	8	BORJA (AYUNTAMIENTO)	440	621.917	4.632.128	ZARAGOZA	13154W	414954	32	15	11	29	27,5	16,7	22,2				20	19,5	0	0	0	26	11
9311C	1983	9	BORJA (AYUNTAMIENTO)	440	621.917	4.632.128	ZARAGOZA	13154W	414954	35	25	9	13	27,5	14,5	21				20,5	24	0	0	1	22	11
9311C	1983	10	BORJA (AYUNTAMIENTO)	440	621.917	4.632.128	ZARAGOZA	13154W	414954	27,5	2	4,5	26	21,8	10,2	16				12	15,5	0	0	0	9	0
9311C	1983	11	BORJA (AYUNTAMIENTO)	440	621.917	4.632.128	ZARAGOZA	13154W	414954	20,5	27	2	19	15	8,5	11,8				9	12	0	0	0	0	0
9311C	1983	12	BORJA (AYUNTAMIENTO)	440	621.917	4.632.128	ZARAGOZA	13154W	414954	18,5	2	-3,5	14	12	3,5	7,8		4	14	7	11	5	0	0	0	0
9311C	1984	1	BORJA (AYUNTAMIENTO)	440	621.917	4.632.128	ZARAGOZA	13154W	414954	15,5	23	-1,5	2	10,3	2,7	6,5		2	28	1	8,5	7	0	0	0	0
9311C	1984	2	BORJA (AYUNTAMIENTO)	440	621.917	4.632.128	ZARAGOZA	13154W	414954	18	8	-3	15	10,6	2,4	6,5		15	27	3	6	3	0	0	0	0
9311C	1984	3	BORJA (AYUNTAMIENTO)	440	621.917	4.632.128	ZARAGOZA	13154W	414954	19	27	-1,5	10	12,6	3,4	8,1		5	13	5	12	6	0	0	0	0
9311C	1984	4	BORJA (AYUNTAMIENTO)	440	621.917	4.632.128	ZARAGOZA	13154W	414954	28	25	3	3	19,2	7,8	13,5				9	12	0	0	0	5	0
9311C	1984	5	BORJA (AYUNTAMIENTO)	440	621.917	4.632.128	ZARAGOZA	13154W	414954	24,5	31	1	16	16	6,9	11,5				5	13	0	0	0	0	0
9311C	1984	6	BORJA (AYUNTAMIENTO)	440	621.917	4.632.128	ZARAGOZA	13154W	414954	34	15	6	6	26,3	13,2	19,7				17	19	0	0	0	20	8
9311C	1984	7	BORJA (AYUNTAMIENTO)	440	621.917	4.632.128	ZARAGOZA	13154W	414954	38	9	14	12	31,9	17	24,5				24	21	0	0	3	30	23
9311C	1984	8	BORJA (AYUNTAMIENTO)	440	621.917	4.632.128	ZARAGOZA	13154W	414954	34,5	2	13	1	28,1	15,4	21,8				22	19	0	0	0	25	11

Código	Año	Mes	Nombre	Altitud	X	Y	Provincia	Longitud	Latitud	T máx.absoluta(ºC)	1er día de T máx	T mín.absoluta(ºC)	1er día de T mín	T máx.media(ºC)	T mín.media(ºC)	T media (ºC)	T media horaria(ºC)	1er día de helada	Último día de helada	T menor de máximas (ºC)	T mayor de mínimas (ºC)	Nº días T<=0º	Nº días T<=-5º	Nº días T>=20º	Nº días T>=25º	Nº días T>=30º
9311C	1984	9	BORJA (AYUNTAMIENTO)	440	621.917	4.632.128	ZARAGOZA	13154W	414954	36,5	2	6	26	24,5	12,9	18,7				16,5	18,5	0	0	0	14	3
9311C	1984	10	BORJA (AYUNTAMIENTO)	440	621.917	4.632.128	ZARAGOZA	13154W	414954	24	16	4,5	8	19,6	8,2	13,9				15	14	0	0	0	0	0
9311C	1984	11	BORJA (AYUNTAMIENTO)	440	621.917	4.632.128	ZARAGOZA	13154W	414954	20	1	0,5	28	14,4	7,3	10,8				9	15	0	0	0	0	0
9311C	1984	12	BORJA (AYUNTAMIENTO)	440	621.917	4.632.128	ZARAGOZA	13154W	414954	15	21	0,5	27	9,5	3,2	6,4				5	6,5	0	0	0	0	0
9311C	1985	1	BORJA (AYUNTAMIENTO)	440	621.917	4.632.128	ZARAGOZA	13154W	414954	16	31	-7,2	17	7,3	-0,3	3,5		4	18	-2	8,3	14	8	0	0	0
9311C	1985	2	BORJA (AYUNTAMIENTO)	440	621.917	4.632.128	ZARAGOZA	13154W	414954	20	14	0	21	14,4	5,1	9,8		21	24	6,5	13	3	0	0	0	0
9311C	1985	3	BORJA (AYUNTAMIENTO)	440	621.917	4.632.128	ZARAGOZA	13154W	414954	22,5	31	-1	29	13	3,6	8,4		13	29	6	7	2	0	0	0	0
9311C	1985	4	BORJA (AYUNTAMIENTO)	440	621.917	4.632.128	ZARAGOZA	13154W	414954	28	3	2,5	11	20,3	7,9	14,1				15	14	0	0	0	5	0
9311C	1985	5	BORJA (AYUNTAMIENTO)	440	621.917	4.632.128	ZARAGOZA	13154W	414954	28,5	30	4	6	20	9,8	14,9				10,5	18	0	0	0	8	0
9311C	1985	6	BORJA (AYUNTAMIENTO)	440	621.917	4.632.128	ZARAGOZA	13154W	414954	34	13	9	9	27	14,3	20,7				19,5	18	0	0	0	24	7
9311C	1985	7	BORJA (AYUNTAMIENTO)	440	621.917	4.632.128	ZARAGOZA	13154W	414954	37,5	25	11	5	31,8	17,6	24,7				24,5	21	0	0	7	30	22
9311C	1985	8	BORJA (AYUNTAMIENTO)	440	621.917	4.632.128	ZARAGOZA	13154W	414954	35,5	21	11	27	30,2	15,7	23				21	20	0	0	1	29	21
9311C	1985	9	BORJA (AYUNTAMIENTO)	440	621.917	4.632.128	ZARAGOZA	13154W	414954	33	8	9,5	17	29,2	15,1	22,2				22	20	0	0	1	29	14
9311C	1985	10	BORJA (AYUNTAMIENTO)	440	621.917	4.632.128	ZARAGOZA	13154W	414954	32	3	4	30	22,2	10,8	16,5				15	17	0	0	0	10	1
9311C	1985	11	BORJA (AYUNTAMIENTO)	440	621.917	4.632.128	ZARAGOZA	13154W	414954	28,5	9	-2,5	20	12	4,4	8,3		14	30	3	14	8	0	0	1	0
9311C	1985	12	BORJA (AYUNTAMIENTO)	440	621.917	4.632.128	ZARAGOZA	13154W	414954	17	25	-5	31	10,7	3,1	7		20	31	0,5	9,5	5	1	0	0	0
9311C	1986	1	BORJA (AYUNTAMIENTO)	440	621.917	4.632.128	ZARAGOZA	13154W	414954	15,5	11	-0,5	29	11,1	3,9	7,5		7	30	6	8	4	0	0	0	0
9311C	1986	2	BORJA (AYUNTAMIENTO)	440	621.917	4.632.128	ZARAGOZA	13154W	414954	19	16	-2,5	10	10,7	3,2	7		4	20	4,5	11	6	0	0	0	0
9311C	1986	3	BORJA (AYUNTAMIENTO)	440	621.917	4.632.128	ZARAGOZA	13154W	414954	23	31	0,5	9	15,3	5,4	10,4				11	10	0	0	0	0	0
9311C	1986	4	BORJA (AYUNTAMIENTO)	440	621.917	4.632.128	ZARAGOZA	13154W	414954	22	1	0	14	13,9	4,6	9,3		14	14	6,5	9,5	1	0	0	0	0
9311C	1986	5	BORJA (AYUNTAMIENTO)	440	621.917	4.632.128	ZARAGOZA	13154W	414954	32	17	3,5	1	24,9	11,6	18,3				16,5	18,5	0	0	0	17	5
9311C	1986	6	BORJA (AYUNTAMIENTO)	440	621.917	4.632.128	ZARAGOZA	13154W	414954	37,5	27	9	6	27,3	14,1	20,7				17,5	19,5	0	0	0	22	8
9311C	1986	7	BORJA (AYUNTAMIENTO)	440	621.917	4.632.128	ZARAGOZA	13154W	414954	36,5	29	13,5	7	29,8	16,2	23				22	19,2	0	0	0	26	17
9311C	1986	8	BORJA (AYUNTAMIENTO)	440	621.917	4.632.128	ZARAGOZA	13154W	414954	36	2	8	29	29,5	16,1	22,8				19,5	21,5	0	0	3	25	18
9311C	1986	9	BORJA (AYUNTAMIENTO)	440	621.917	4.632.128	ZARAGOZA	13154W	414954	32	3	10,5	29	26,6	14,8	20,7				18	18	0	0	0	20	9
9311C	1986	10	BORJA (AYUNTAMIENTO)	440	621.917	4.632.128	ZARAGOZA	13154W	414954	26	5	4,5	24	21,1	11,4	16,3				16	16,5	0	0	0	8	0
9311C	1986	11	BORJA (AYUNTAMIENTO)	440	621.917	4.632.128	ZARAGOZA	13154W	414954	18,5	1	-2	30	14	5,4	9,7		28	30	9,5	11,5	3	0	0	0	0
9311C	1986	12	BORJA (AYUNTAMIENTO)	440	621.917	4.632.128	ZARAGOZA	13154W	414954	15,5	18	-2	1	9,3	2,2	5,8		1	23	3	9	8	0	0	0	0
9311C	1987	1	BORJA (AYUNTAMIENTO)	440	621.917	4.632.128	ZARAGOZA	13154W	414954	15	1	-4,5	14	7,7	1,6	4,7		9	25	1,5	7,5	12	0	0	0	0
9311C	1987	2	BORJA (AYUNTAMIENTO)	440	621.917	4.632.128	ZARAGOZA	13154W	414954	20	8	-3,5	21	11,4	3,8	7,6		18	21	3	11	4	0	0	0	0
9311C	1987	3	BORJA (AYUNTAMIENTO)	440	621.917	4.632.128	ZARAGOZA	13154W	414954	21,5	1	0	30	14,8	5,7	10,3		30	30	7,5	10	1	0	0	0	0
9311C	1987	4	BORJA (AYUNTAMIENTO)	440	621.917	4.632.128	ZARAGOZA	13154W	414954	27,3	27	4	11	20,1	9	14,6				11,5	15	0	0	0	7	0
9311C	1987	5	BORJA (AYUNTAMIENTO)	440	621.917	4.632.128	ZARAGOZA	13154W	414954	30	30	5	5	21,1	9,6	15,4				11,5	14	0	0	0	8	1
9311C	1987	6	BORJA (AYUNTAMIENTO)	440	621.917	4.632.128	ZARAGOZA	13154W	414954	36	28	6	9	27,1	13,2	20,2				19,5	23	0	0	2	20	10
9311C	1987	7	BORJA (AYUNTAMIENTO)	440	621.917	4.632.128	ZARAGOZA	13154W	414954	35	2	13	19	29,3	17,3	23,3				20,5	21	0	0	5	25	15
9311C	1987	8	BORJA (AYUNTAMIENTO)	440	621.917	4.632.128	ZARAGOZA	13154W	414954	40,5	15	11,5	25	32	17,9	24,9				22	25	0	0	9	30	19
9311C	1987	9	BORJA (AYUNTAMIENTO)	440	621.917	4.632.128	ZARAGOZA	13154W	414954	36,5	13	11,5	29	29,9	16,9	23,4				22	20	0	0	1	26	15
9311C	1987	10	BORJA (AYUNTAMIENTO)	440	621.917	4.632.128	ZARAGOZA	13154W	414954	25,5	1	4	11	19,7	10,4	15				14	16	0	0	0	1	0
9311C	1987	11	BORJA (AYUNTAMIENTO)	440	621.917	4.632.128	ZARAGOZA	13154W	414954	20	1	1,5	25	13,5	6,3	9,9				8	11,5	0	0	0	0	0
9311C	1987	12	BORJA (AYUNTAMIENTO)	440	621.917	4.632.128	ZARAGOZA	13154W	414954	19	16	-4,5	2	10,6	4,1	7,4		2	31	2,5	11	6	0	0	0	0
9311C	1988	1	BORJA (AYUNTAMIENTO)	440	621.917	4.632.128	ZARAGOZA	13154W	414954	16,5	22	1	14	12,4	6,2	9,3				8	11	0	0	0	0	0
9311C	1988	2	BORJA (AYUNTAMIENTO)	440	621.917	4.632.128	ZARAGOZA	13154W	414954	18,5	5	-1,5	28	11,4	3,5	7,5		13	28	4	10,5	5	0	0	0	0
9311C	1988	3	BORJA (AYUNTAMIENTO)	440	621.917	4.632.128	ZARAGOZA	13154W	414954	24	19	-2,5	3	15,9	5,3	10,6		1	3	6,5	12	2	0	0	0	0
9311C	1988	4	BORJA (AYUNTAMIENTO)	440	621.917	4.632.128	ZARAGOZA	13154W	414954	24	21	3	2	18,1	8	13,1				10	13	0	0	0	0	0
9311C	1988	5	BORJA (AYUNTAMIENTO)	440	621.917	4.632.128	ZARAGOZA	13154W	414954	26,5	21	7,5	12	22,7	10,8	16,7				17,5	14	0	0	0	7	0
9311C	1988	6	BORJA (AYUNTAMIENTO)	440	621.917	4.632.128	ZARAGOZA	13154W	414954	31,5	22	9	7	23,9	12,8	18,4				17,5	17,8	0	0	0	12	4

Código	Año	Mes	Nombre	Altitud	X	Y	Provincia	Longitud	Latitud	T máx.absoluta(ºC)	1er día de T máx	T mín.absoluta(ºC)	1er día de T mín	T máx.media(ºC)	T mín.media(ºC)	T media (ºC)	T media horaria(ºC)	1er día de helada	Último día de helada	T menor de máximas (ºC)	T mayor de mínimas (ºC)	Nº días T<=0º	Nº días T<=-5º	Nº días T>=20º	Nº días T>=25º	Nº días T>=30º
9311C	1988	7	BORJA (AYUNTAMIENTO)	440	621.917	4.632.128	ZARAGOZA	13154W	414954	37,5	26	11,5	6	29,7	15,6	22,7				20,5	20	0	0	1	27	16
9311C	1988	8	BORJA (AYUNTAMIENTO)	440	621.917	4.632.128	ZARAGOZA	13154W	414954	37	1	11	30	30,5	16,9	23,7				24	21	0	0	3	28	19
9311C	1988	9	BORJA (AYUNTAMIENTO)	440	621.917	4.632.128	ZARAGOZA	13154W	414954	38,5	7	8	20	26,3	13,4	19,8				17,5	20,8	0	0	1	18	7
9311C	1988	10	BORJA (AYUNTAMIENTO)	440	621.917	4.632.128	ZARAGOZA	13154W	414954	27	10	4,5	22	20,9	9,8	15,4				15,5	15	0	0	0	4	0
9311C	1988	11	BORJA (AYUNTAMIENTO)	440	621.917	4.632.128	ZARAGOZA	13154W	414954	20,5	4	-3,5	24	14,2	5,9	10,1		22	28	5	13	7	0	0	0	0
9311C	1988	12	BORJA (AYUNTAMIENTO)	440	621.917	4.632.128	ZARAGOZA	13154W	414954	15,5	5	-3	31	10,1	2,9	6,5		22	31	1	7	9	0	0	0	0
9311C	1989	1	BORJA (AYUNTAMIENTO)	440	621.917	4.632.128	ZARAGOZA	13154W	414954	14	19	-6,5	1	7,5	0	3,8		1	31	-1	4	15	3	0	0	0
9311C	1989	2	BORJA (AYUNTAMIENTO)	440	621.917	4.632.128	ZARAGOZA	13154W	414954	20	19	-1	2	13,5	3,4	8,5		2	7	7	9	3	0	0	0	0
9311C	1989	3	BORJA (AYUNTAMIENTO)	440	621.917	4.632.128	ZARAGOZA	13154W	414954	23	12	4	18	18,1	7,1	12,6				11,5	12,5	0	0	0	0	0
9311C	1989	4	BORJA (AYUNTAMIENTO)	440	621.917	4.632.128	ZARAGOZA	13154W	414954	22	11	0	5	15,6	6,1	10,9		5	5	8,3	10,5	1	0	0	0	0
9311C	1989	5	BORJA (AYUNTAMIENTO)	440	621.917	4.632.128	ZARAGOZA	13154W	414954	32,5	7	7	2	24,7	11,8	18,3				16,5	15	0	0	0	17	4
9311C	1989	6	BORJA (AYUNTAMIENTO)	440	621.917	4.632.128	ZARAGOZA	13154W	414954	35,5	13	7	4	28,3	14,6	21,5				17	19,5	0	0	0	21	17
9311C	1989	7	BORJA (AYUNTAMIENTO)	440	621.917	4.632.128	ZARAGOZA	13154W	414954	38,5	20	14	3	31,6	17,2	24,4				25,5	21	0	0	3	31	22
9311C	1989	8	BORJA (AYUNTAMIENTO)	440	621.917	4.632.128	ZARAGOZA	13154W	414954	35	7	13,5	29	30,9	17,3	24,1				23	20	0	0	3	30	20
9311C	1989	9	BORJA (AYUNTAMIENTO)	440	621.917	4.632.128	ZARAGOZA	13154W	414954	31,5	17	9	30	24,8	13,4	19,2				19	16	0	0	0	13	2
9311C	1989	10	BORJA (AYUNTAMIENTO)	440	621.917	4.632.128	ZARAGOZA	13154W	414954	29,5	26	5,5	12	21,8	9,8	15,8				17,5	13	0	0	0	3	0
9311C	1989	11	BORJA (AYUNTAMIENTO)	440	621.917	4.632.128	ZARAGOZA	13154W	414954	23,5	1	3,5	10	15,1	8,2	11,7				10,3	11	0	0	0	0	0
9311C	1989	12	BORJA (AYUNTAMIENTO)	440	621.917	4.632.128	ZARAGOZA	13154W	414954	20,3	15	-1	25	12,4	6,3	9,4		25	26	6,5	14	2	0	0	0	0
9311C	1990	1	BORJA (AYUNTAMIENTO)	440	621.917	4.632.128	ZARAGOZA	13154W	414954	18	25	-2,5	11	9,9	1,7	5,8		6	29	4	8,5	15	0	0	0	0
9311C	1990	2	BORJA (AYUNTAMIENTO)	440	621.917	4.632.128	ZARAGOZA	13154W	414954	22	24	2,8	4	17,2	6,1	11,7				12,5	10	0	0	0	0	0
9311C	1990	3	BORJA (AYUNTAMIENTO)	440	621.917	4.632.128	ZARAGOZA	13154W	414954	27	22	-2,5	4	16,6	5,2	10,9		3	6	9	9,5	4	0	0	2	0
9311C	1990	4	BORJA (AYUNTAMIENTO)	440	621.917	4.632.128	ZARAGOZA	13154W	414954	24,5	28	2	4	16,4	6,2	11,3				10,5	9	0	0	0	0	0
9311C	1990	5	BORJA (AYUNTAMIENTO)	440	621.917	4.632.128	ZARAGOZA	13154W	414954	30	15	8	3	25,7	11,6	18,7				21,3	15	0	0	0	20	2
9311C	1990	6	BORJA (AYUNTAMIENTO)	440	621.917	4.632.128	ZARAGOZA	13154W	414954	35,5	25	10,3	9	27,9	14,4	21,2				17,5	18,5	0	0	0	23	11
9311C	1990	7	BORJA (AYUNTAMIENTO)	440	621.917	4.632.128	ZARAGOZA	13154W	414954	38	22	11,5	4	31,9	16,7	24,3				22	22,5	0	0	4	28	23
9311C	1990	8	BORJA (AYUNTAMIENTO)	440	621.917	4.632.128	ZARAGOZA	13154W	414954	37,5	4	12,5	31	31,1	17,3	24,2				21	23	0	0	3	29	20
9311C	1990	9	BORJA (AYUNTAMIENTO)	440	621.917	4.632.128	ZARAGOZA	13154W	414954	33	11	10	26	27,7	14,8	21,3				21	18,3	0	0	0	25	7
9311C	1990	10	BORJA (AYUNTAMIENTO)	440	621.917	4.632.128	ZARAGOZA	13154W	414954	28	3	5,8	27	20,9	11,1	16				13,5	16,5	0	0	0	5	0
9311C	1990	11	BORJA (AYUNTAMIENTO)	440	621.917	4.632.128	ZARAGOZA	13154W	414954	21,5	12	1	23	13,6	6,4	10				8,5	15	0	0	0	0	0
9311C	1990	12	BORJA (AYUNTAMIENTO)	440	621.917	4.632.128	ZARAGOZA	13154W	414954	16,5	29	-4,5	21	8,2	0,9	4,6		3	24	2	6,5	14	0	0	0	0
9311C	1991	1	BORJA (AYUNTAMIENTO)	440	621.917	4.632.128	ZARAGOZA	13154W	414954	16,5	11	-4	15	9,9	2,3	6,1		5	29	4,5	9,5	7	0	0	0	0
9311C	1991	2	BORJA (AYUNTAMIENTO)	440	621.917	4.632.128	ZARAGOZA	13154W	414954	18,5	24	-2	11	11,3	2,5	6,9		1	18	5	8,5	6	0	0	0	0
9311C	1991	3	BORJA (AYUNTAMIENTO)	440	621.917	4.632.128	ZARAGOZA	13154W	414954	24	20	3,5	1	16,3	7	11,6				9,8	15	0	0	0	0	0
9311C	1991	4	BORJA (AYUNTAMIENTO)	440	621.917	4.632.128	ZARAGOZA	13154W	414954	25	11	2	21	16,4	5,4	10,9				8,5	9,5	0	0	0	1	0
9311C	1991	5	BORJA (AYUNTAMIENTO)	440	621.917	4.632.128	ZARAGOZA	13154W	414954	31	29	4,5	6	20,1	9,6	14,9				12	17	0	0	0	9	3
9311C	1991	6	BORJA (AYUNTAMIENTO)	440	621.917	4.632.128	ZARAGOZA	13154W	414954	37,8	25	7	19	27,6	14	20,8				18,5	19,5	0	0	0	19	11
9311C	1991	7	BORJA (AYUNTAMIENTO)	440	621.917	4.632.128	ZARAGOZA	13154W	414954	38,2	10	12,3	3	31,6	16,8	24,2				22,5	20,8	0	0	3	28	21
9311C	1991	8	BORJA (AYUNTAMIENTO)	440	621.917	4.632.128	ZARAGOZA	13154W	414954	40	26	14,5	9	33,8	18,8	26,3				23	23	0	0	10	29	28
9311C	1991	9	BORJA (AYUNTAMIENTO)	440	621.917	4.632.128	ZARAGOZA	13154W	414954	33	18	8	29	27,4	15,4	21,4				17	19,5	0	0	0	25	9
9311C	1991	10	BORJA (AYUNTAMIENTO)	440	621.917	4.632.128	ZARAGOZA	13154W	414954	22,5	3	1,5	23	17,4	7,7	12,6				11,4	12	0	0	0	0	0
9311C	1991	11	BORJA (AYUNTAMIENTO)	440	621.917	4.632.128	ZARAGOZA	13154W	414954	22	3	-2,5	24	13,5	5,7	9,6		24	24	7	11,7	1	0	0	0	0
9311C	1991	12	BORJA (AYUNTAMIENTO)	440	621.917	4.632.128	ZARAGOZA	13154W	414954	18	23	-2	31	10,7	5	7,9		26	31	5	9	4	0	0	0	0
9311C	1992	1	BORJA (AYUNTAMIENTO)	440	621.917	4.632.128	ZARAGOZA	13154W	414954	13,8	8	-3,5	5	6,6	-0,1	3,3		1	30	-0,5	8,5	19	0	0	0	0
9311C	1992	2	BORJA (AYUNTAMIENTO)	440	621.917	4.632.128	ZARAGOZA	13154W	414954	17,5	12	-2,5	3	12,7	2,9	7,8		1	23	7,7	7,5	6	0	0	0	0
9311C	1992	3	BORJA (AYUNTAMIENTO)	440	621.917	4.632.128	ZARAGOZA	13154W	414954	25,3	20	1	27	15,4	6,2	10,8				7	13,5	0	0	0	1	0
9311C	1992	4	BORJA (AYUNTAMIENTO)	440	621.917	4.632.128	ZARAGOZA	13154W	414954	30,8	24	3,5	1	19,7	8,2	13,9				11	14	0	0	0	10	2

Código	Año	Mes	Nombre	Altitud	X	Y	Provincia	Longitud	Latitud	T máx.absoluta(ºC)	1er día de T máx	T mín.absoluta(ºC)	1er día de T mín	T máx.media(ºC)	T mín.media(ºC)	T media (ºC)	T media horaria(ºC)	1er día de helada	Último día de helada	T menor de máximas (ºC)	T mayor de mínimas (ºC)	Nº días T<=0º	Nº días T<=-5º	Nº días T>=20º	Nº días T>=25º	Nº días T>=30º
9311C	1992	5	BORJA (AYUNTAMIENTO)	440	621.917	4.632.128	ZARAGOZA	13154W	414954	33,5	17	5,5	4	26	12,4	19,2				15	17	0	0	0	19	9
9311C	1992	6	BORJA (AYUNTAMIENTO)	440	621.917	4.632.128	ZARAGOZA	13154W	414954	33	28	5,4	5	22,9	12,3	17,6				15,5	18,5	0	0	0	10	3
9311C	1992	7	BORJA (AYUNTAMIENTO)	440	621.917	4.632.128	ZARAGOZA	13154W	414954	38	20	12,3	11	30,9	17	24				22	21,5	0	0	4	25	18
9311C	1992	8	BORJA (AYUNTAMIENTO)	440	621.917	4.632.128	ZARAGOZA	13154W	414954	36,8	18	12	10	31,7	17,8	24,8				22	23	0	0	11	28	21
9311C	1992	9	BORJA (AYUNTAMIENTO)	440	621.917	4.632.128	ZARAGOZA	13154W	414954	31	16	9	29	25,6	14,2	20				15,7	18	0	0	0	18	2
9311C	1992	10	BORJA (AYUNTAMIENTO)	440	621.917	4.632.128	ZARAGOZA	13154W	414954	24	1	3	22	16,9	10	13,5				8,5	15,5	0	0	0	0	0
9311C	1992	11	BORJA (AYUNTAMIENTO)	440	621.917	4.632.128	ZARAGOZA	13154W	414954	21,3	25	3	30	15,3	7,9	11,6				8	11,5	0	0	0	0	0
9311C	1992	12	BORJA (AYUNTAMIENTO)	440	621.917	4.632.128	ZARAGOZA	13154W	414954	17	6	-2	30	10,9	5,1	8,1		30	31	4	10,5	2	0	0	0	0
9311C	1993	1	BORJA (AYUNTAMIENTO)	440	621.917	4.632.128	ZARAGOZA	13154W	414954	16,5	13	-4,5	2	8,9	1,6	5,3		1	24	2,5	7,5	11	0	0	0	0
9311C	1993	2	BORJA (AYUNTAMIENTO)	440	621.917	4.632.128	ZARAGOZA	13154W	414954	14,5	15	-4	25	10	3,1	6,6		24	26	4,6	7	3	0	0	0	0
9311C	1993	3	BORJA (AYUNTAMIENTO)	440	621.917	4.632.128	ZARAGOZA	13154W	414954	24,8	31	-1,5	1	15,5	5,3	10,5		1	6	3	10,3	3	0	0	0	0
9311C	1993	4	BORJA (AYUNTAMIENTO)	440	621.917	4.632.128	ZARAGOZA	13154W	414954	28	8	3	3	18,9	6,8	12,9				9	10,5	0	0	0	5	0
9311C	1993	5	BORJA (AYUNTAMIENTO)	440	621.917	4.632.128	ZARAGOZA	13154W	414954	28,5	17	6	21	23,3	10,8	17,1				15,2	15	0	0	0	10	0
9311C	1993	6	BORJA (AYUNTAMIENTO)	440	621.917	4.632.128	ZARAGOZA	13154W	414954	34,2	27	11,5	11	28,1	15,2	21,7				21,5	20	0	0	2	23	12
9311C	1993	7	BORJA (AYUNTAMIENTO)	440	621.917	4.632.128	ZARAGOZA	13154W	414954	37,5	28	11,2	11	29	15,8	22,4				21,5	20,7	0	0	3	24	12
9311C	1993	8	BORJA (AYUNTAMIENTO)	440	621.917	4.632.128	ZARAGOZA	13154W	414954	37,2	20	10	30	31,1	17,1	24,1				21,5	24	0	0	7	27	19
9311C	1993	9	BORJA (AYUNTAMIENTO)	440	621.917	4.632.128	ZARAGOZA	13154W	414954	29,5	1	6,5	28	24	13,2	18,6				14	18	0	0	0	15	0
9311C	1993	10	BORJA (AYUNTAMIENTO)	440	621.917	4.632.128	ZARAGOZA	13154W	414954	27,5	3	4	22	17,1	9,3	13,2				9,5	16	0	0	0	1	0
9311C	1993	11	BORJA (AYUNTAMIENTO)	440	621.917	4.632.128	ZARAGOZA	13154W	414954	20	2	-1	17	12,6	5	8,8		17	22	7	12	3	0	0	0	0
9311C	1993	12	BORJA (AYUNTAMIENTO)	440	621.917	4.632.128	ZARAGOZA	13154W	414954	16,5	20	-0,5	15	12,7	5,1	8,9		15	15	9,5	11	1	0	0	0	0
9311C	1994	1	BORJA (AYUNTAMIENTO)	440	621.917	4.632.128	ZARAGOZA	13154W	414954	16,5	12	-5	19	11,5	4,6	8,1		18	19	4,5	10,5	2	1	0	0	0
9311C	1994	2	BORJA (AYUNTAMIENTO)	440	621.917	4.632.128	ZARAGOZA	13154W	414954	19,5	26	0,5	1	14,1	4,9	9,5				7	11	0	0	0	0	0
9311C	1994	3	BORJA (AYUNTAMIENTO)	440	621.917	4.632.128	ZARAGOZA	13154W	414954	26	25	2	2	19,3	8,1	13,7				12,5	15,5	0	0	0	2	0
9311C	1994	4	BORJA (AYUNTAMIENTO)	440	621.917	4.632.128	ZARAGOZA	13154W	414954	29,5	30	1,7	12	17,4	6,8	12,1				10,5	16,5	0	0	0	4	0
9311C	1994	5	BORJA (AYUNTAMIENTO)	440	621.917	4.632.128	ZARAGOZA	13154W	414954	36,2	31	8	11	23,6	11,3	17,5				15,5	17	0	0	0	10	6
9311C	1994	6	BORJA (AYUNTAMIENTO)	440	621.917	4.632.128	ZARAGOZA	13154W	414954	38	30	11	9	28,3	15,1	21,7				20,3	24,8	0	0	2	22	11
9311C	1994	7	BORJA (AYUNTAMIENTO)	440	621.917	4.632.128	ZARAGOZA	13154W	414954	40	3	16	7	34,3	19,2	26,8				27,8	25	0	0	12	31	28
9311C	1994	8	BORJA (AYUNTAMIENTO)	440	621.917	4.632.128	ZARAGOZA	13154W	414954	39,5	21	14	25	32	18,4	25,2				24	23	0	0	11	30	23
9311C	1994	9	BORJA (AYUNTAMIENTO)	440	621.917	4.632.128	ZARAGOZA	13154W	414954	33,5	11	9	17	24,2	12,9	18,6				14,5	18	0	0	0	11	4
9311C	1994	10	BORJA (AYUNTAMIENTO)	440	621.917	4.632.128	ZARAGOZA	13154W	414954	23,5	1	5,5	29	19	10,5	14,8				12	15	0	0	0	0	0
9311C	1994	11	BORJA (AYUNTAMIENTO)	440	621.917	4.632.128	ZARAGOZA	13154W	414954	21	19	2	22	15,5	7,3	11,4				7,5	13,2	0	0	0	0	0
9311C	1994	12	BORJA (AYUNTAMIENTO)	440	621.917	4.632.128	ZARAGOZA	13154W	414954	19	30	-0,5	29	11,9	4,2	8,1		28	29	4,8	9,5	2	0	0	0	0
9311C	1995	1	BORJA (AYUNTAMIENTO)	440	621.917	4.632.128	ZARAGOZA	13154W	414954	20	25	-0,5	16	12,1	4,8	8,5		16	16	7	9,5	1	0	0	0	0
9311C	1995	2	BORJA (AYUNTAMIENTO)	440	621.917	4.632.128	ZARAGOZA	13154W	414954	20	15	0,2	23	15	5,3	10,2				8	13	0	0	0	0	0
9311C	1995	3	BORJA (AYUNTAMIENTO)	440	621.917	4.632.128	ZARAGOZA	13154W	414954	22,2	19	0,5	9	15,9	6	11				10	12,5	0	0	0	0	0
9311C	1995	4	BORJA (AYUNTAMIENTO)	440	621.917	4.632.128	ZARAGOZA	13154W	414954	26,3	2	1,5	22	20,2	7,9	14,1				10,5	13,5	0	0	0	6	0
9311C	1995	5	BORJA (AYUNTAMIENTO)	440	621.917	4.632.128	ZARAGOZA	13154W	414954	34,5	28	6	14	24,2	12	18,1				15	18	0	0	0	15	2
9311C	1995	6	BORJA (AYUNTAMIENTO)	440	621.917	4.632.128	ZARAGOZA	13154W	414954	35,5	19	9	13	27,4	14,6	21				20,6	20,3	0	0	2	21	10
9311C	1995	7	BORJA (AYUNTAMIENTO)	440	621.917	4.632.128	ZARAGOZA	13154W	414954	40,3	20	14	4	33	19	26				25,5	23	0	0	13	31	25
9311C	1995	8	BORJA (AYUNTAMIENTO)	440	621.917	4.632.128	ZARAGOZA	13154W	414954	36,2	3	13	29	30	18	24				24	23	0	0	5	29	13
9311C	1995	9	BORJA (AYUNTAMIENTO)	440	621.917	4.632.128	ZARAGOZA	13154W	414954	29,5	2	8	27	23,5	13,6	18,5				17,5	19	0	0	0	11	0
9311C	1995	10	BORJA (AYUNTAMIENTO)	440	621.917	4.632.128	ZARAGOZA	13154W	414954	28,7	2	7,5	22	23,7	12,1	18				18,8	16,5	0	0	0	12	0
9311C	1995	11	BORJA (AYUNTAMIENTO)	440	621.917	4.632.128	ZARAGOZA	13154W	414954	22,5	8	1,7	28	15,7	7,9	11,8				10,5	14,9	0	0	0	0	0
9311C	1995	12	BORJA (AYUNTAMIENTO)	440	621.917	4.632.128	ZARAGOZA	13154W	414954	19,5	24	-3	17	10,3	5,3	7,8		14	18	1,5	14	5	0	0	0	0
9311C	1996	1	BORJA (AYUNTAMIENTO)	440	621.917	4.632.128	ZARAGOZA	13154W	414954	17,5	1	2,3	25	11,7	6	8,9				7,4	8,5	0	0	0	0	0
9311C	1996	2	BORJA (AYUNTAMIENTO)	440	621.917	4.632.128	ZARAGOZA	13154W	414954	16,5	18	-3	22	10,8	3	6,9		20	25	4	8	5	0	0	0	0

Código	Año	Mes	Nombre	Altitud	X	Y	Provincia	Longitud	Latitud	T máx.absoluta(ºC)	1er día de T máx	T mín.absoluta(ºC)	1er día de T mín	T máx.media(ºC)	T mín.media(ºC)	T media (ºC)	T media horaria(ºC)	1er día de helada	Último día de helada	T menor de máximas (ºC)	T mayor de mínimas (ºC)	Nº días T<=0º	Nº días T<=-5º	Nº días T>=20º	Nº días T>=25º	Nº días T>=30º
9311C	1996	3	BORJA (AYUNTAMIENTO)	440	621.917	4.632.128	ZARAGOZA	13154W	414954	23,5	25	-1	12	15,2	5,2	10,2		12	12	7	10,5	1	0	0	0	0
9311C	1996	4	BORJA (AYUNTAMIENTO)	440	621.917	4.632.128	ZARAGOZA	13154W	414954	25	13	1,5	4	19,4	8,3	13,9				9	14	0	0	0	1	0
9311C	1996	5	BORJA (AYUNTAMIENTO)	440	621.917	4.632.128	ZARAGOZA	13154W	414954	33,5	30	6	14	23,4	10,7	17,1				15,5	16,5	0	0	0	12	5
9311C	1996	6	BORJA (AYUNTAMIENTO)	440	621.917	4.632.128	ZARAGOZA	13154W	414954	35	11	10	3	28,5	15,6	22,1				16	19,5	0	0	0	21	17
9311C	1996	7	BORJA (AYUNTAMIENTO)	440	621.917	4.632.128	ZARAGOZA	13154W	414954	36	22	11,5	12	30,2	16,1	23,2				21,5	21,5	0	0	5	28	18
9311C	1996	8	BORJA (AYUNTAMIENTO)	440	621.917	4.632.128	ZARAGOZA	13154W	414954	35	17	12,5	30	28,1	17	22,6				21	21,5	0	0	2	23	12
9311C	1996	9	BORJA (AYUNTAMIENTO)	440	621.917	4.632.128	ZARAGOZA	13154W	414954	28,5	6	9	23	24	12,8	18,4				17,5	18	0	0	0	12	0
9311C	1996	10	BORJA (AYUNTAMIENTO)	440	621.917	4.632.128	ZARAGOZA	13154W	414954	26,5	21	3	31	19,5	9,1	14,3				14	13	0	0	0	3	0
9311C	1996	11	BORJA (AYUNTAMIENTO)	440	621.917	4.632.128	ZARAGOZA	13154W	414954	22	2	-2,5	16	14,9	5,2	10,1		16	17	6	9	2	0	0	0	0
9311C	1996	12	BORJA (AYUNTAMIENTO)	440	621.917	4.632.128	ZARAGOZA	13154W	414954	15,5	2	-3,5	30	9,8	3,6	6,7		16	31	-0,5	11	6	0	0	0	0
9311C	1997	1	BORJA (AYUNTAMIENTO)	440	621.917	4.632.128	ZARAGOZA	13154W	414954	14,5	11	-1	6	9,8	3,3	6,6		1	9	4	8,5	4	0	0	0	0
9311C	1997	2	BORJA (AYUNTAMIENTO)	440	621.917	4.632.128	ZARAGOZA	13154W	414954	20	25	-1	9	16	4,1	10,1		9	16	10,5	9,5	4	0	0	0	0
9311C	1997	4	BORJA (AYUNTAMIENTO)	440	621.917	4.632.128	ZARAGOZA	13154W	414954	27	16	3,5	1	21,4	7,7	14,6				10,5	12	0	0	0	6	0
9311C	1997	5	BORJA (AYUNTAMIENTO)	440	621.917	4.632.128	ZARAGOZA	13154W	414954	33,5	29	4	8	24,5	10,1	17,3				11	16	0	0	0	14	5
9311C	1997	6	BORJA (AYUNTAMIENTO)	440	621.917	4.632.128	ZARAGOZA	13154W	414954	34,5	14	9,5	29	26,5	14,4	20,5				13	23	0	0	5	19	10
9311C	1997	7	BORJA (AYUNTAMIENTO)	440	621.917	4.632.128	ZARAGOZA	13154W	414954	35	29	10,5	3	28,5	14,9	21,7				19,5	20	0	0	1	23	13
9311C	1997	8	BORJA (AYUNTAMIENTO)	440	621.917	4.632.128	ZARAGOZA	13154W	414954	38	3	10,5	29	32,9	17,5	25,2				27	22	0	0	5	31	24
9311C	1997	9	BORJA (AYUNTAMIENTO)	440	621.917	4.632.128	ZARAGOZA	13154W	414954	34,5	11	10	3	29	14,4	21,7				22,5	17,5	0	0	0	27	12
9311C	1997	10	BORJA (AYUNTAMIENTO)	440	621.917	4.632.128	ZARAGOZA	13154W	414954	31	1	5	30	23,8	11,9	17,8				16	16,5	0	0	0	12	6
9311C	1997	11	BORJA (AYUNTAMIENTO)	440	621.917	4.632.128	ZARAGOZA	13154W	414954	21	4	2	23	14,7	6	10,4				9	10	0	0	0	0	0
9311C	1997	12	BORJA (AYUNTAMIENTO)	440	621.917	4.632.128	ZARAGOZA	13154W	414954	15,5	1	-1,5	7	11	3,2	7,1		5	17	3	9	7	0	0	0	0
9311C	1998	1	BORJA (AYUNTAMIENTO)	440	621.917	4.632.128	ZARAGOZA	13154W	414954	17,5	19	-2,5	26	11,3	3,1	7,2		23	27	4,2	9	5	0	0	0	0
9311C	1998	2	BORJA (AYUNTAMIENTO)	440	621.917	4.632.128	ZARAGOZA	13154W	414954	21	17	-0,5	7	13,6	3,3	8,5		6	8	8,5	6,5	3	0	0	0	0
9311C	1998	3	BORJA (AYUNTAMIENTO)	440	621.917	4.632.128	ZARAGOZA	13154W	414954	25	27	2	2	18,1	5,7	11,9				10	9,5	0	0	0	1	0
9311C	1998	4	BORJA (AYUNTAMIENTO)	440	621.917	4.632.128	ZARAGOZA	13154W	414954	30,5	25	0	11	18,2	5,6	11,9		11	11	11,5	12	1	0	0	2	1
9311C	1998	5	BORJA (AYUNTAMIENTO)	440	621.917	4.632.128	ZARAGOZA	13154W	414954	29,5	18	7	5	23,2	9,7	16,5				13,5	13,5	0	0	0	15	0
9311C	1998	6	BORJA (AYUNTAMIENTO)	440	621.917	4.632.128	ZARAGOZA	13154W	414954	38	20	8	1	29,3	14,3	21,8				19,5	23	0	0	1	23	14
9311C	1998	7	BORJA (AYUNTAMIENTO)	440	621.917	4.632.128	ZARAGOZA	13154W	414954	39	19	11,5	16	32,8	16,2	24,5				23,2	22	0	0	2	29	27
9311C	1998	8	BORJA (AYUNTAMIENTO)	440	621.917	4.632.128	ZARAGOZA	13154W	414954	41	10	12,5	30	32,2	16,1	24,2				23	19,5	0	0	0	28	23
9311C	1998	9	BORJA (AYUNTAMIENTO)	440	621.917	4.632.128	ZARAGOZA	13154W	414954	36,5	9	11	29	26,4	14,2	20,3				17	19,5	0	0	0	16	7
9311C	1998	10	BORJA (AYUNTAMIENTO)	440	621.917	4.632.128	ZARAGOZA	13154W	414954	24	16	4,5	21	19,9	8,7	14,3				14,5	12	0	0	0	0	0
9311C	1998	11	BORJA (AYUNTAMIENTO)	440	621.917	4.632.128	ZARAGOZA	13154W	414954	20	2	-1,6	22	14	4,3	9,2		17	23	9,5	10	4	0	0	0	0
9311C	1998	12	BORJA (AYUNTAMIENTO)	440	621.917	4.632.128	ZARAGOZA	13154W	414954	19	12	-4,5	18	10,4	1,2	5,9		2	29	3,5	9	15	0	0	0	0
9311C	1999	1	BORJA (AYUNTAMIENTO)	440	621.917	4.632.128	ZARAGOZA	13154W	414954	15	28	-2,5	16	10,4	1,5	6		10	27	4,5	9,5	11	0	0	0	0
9311C	1999	2	BORJA (AYUNTAMIENTO)	440	621.917	4.632.128	ZARAGOZA	13154W	414954	18	21	-7	14	11,6	2,2	6,9		1	15	5,5	9	9	3	0	0	0
9311C	1999	3	BORJA (AYUNTAMIENTO)	440	621.917	4.632.128	ZARAGOZA	13154W	414954	23	31	-0,5	7	16	5,5	10,8		7	7	10,5	9,5	1	0	0	0	0
9311C	1999	4	BORJA (AYUNTAMIENTO)	440	621.917	4.632.128	ZARAGOZA	13154W	414954	27,5	5	1	16	19	8,1	13,6				11	14,5	0	0	0	3	0
9311C	1999	5	BORJA (AYUNTAMIENTO)	440	621.917	4.632.128	ZARAGOZA	13154W	414954	33	12	9,5	23	25,5	13,3	19,4				17,5	18	0	0	0	18	9
9311C	1999	6	BORJA (AYUNTAMIENTO)	440	621.917	4.632.128	ZARAGOZA	13154W	414954	35	25	10,5	8	27,6	14	20,8				18,5	18	0	0	0	23	8
9311C	1999	7	BORJA (AYUNTAMIENTO)	440	621.917	4.632.128	ZARAGOZA	13154W	414954	39	2	13	24	31	17,3	24,2				25	21,5	0	0	3	31	19
9311C	1999	8	BORJA (AYUNTAMIENTO)	440	621.917	4.632.128	ZARAGOZA	13154W	414954	35	22	14,5	14	31,1	17,7	24,4				26	21	0	0	3	31	22
9311C	1999	9	BORJA (AYUNTAMIENTO)	440	621.917	4.632.128	ZARAGOZA	13154W	414954	34,5	2	10,5	16	26,6	14,7	20,7				17	20,5	0	0	1	19	9
9311C	1999	10	BORJA (AYUNTAMIENTO)	440	621.917	4.632.128	ZARAGOZA	13154W	414954	24	16	7	6	19,7	10,2	15				14	16	0	0	0	0	0
9311C	1999	11	BORJA (AYUNTAMIENTO)	440	621.917	4.632.128	ZARAGOZA	13154W	414954	23,5	1	-2	27	11,4	4	7,7		21	29	3	11,5	4	0	0	0	0
9311C	1999	12	BORJA (AYUNTAMIENTO)	440	621.917	4.632.128	ZARAGOZA	13154W	414954	18,5	26	-3	17	11,2	2,1	6,7		4	25	4	8	11	0	0	0	0
9311C	2000	1	BORJA (AYUNTAMIENTO)	440	621.917	4.632.128	ZARAGOZA	13154W	414954	18	29	-3,5	6	8,8	0,1	4,5		4	27	1	5	17	0	0	0	0

Código	Año	Mes	Nombre	Altitud	X	Y	Provincia	Longitud	Latitud	T máx.absoluta(ºC)	1er día de T máx	T mín.absoluta(ºC)	1er día de T mín	T máx.media(ºC)	T mín.media(ºC)	T media (ºC)	T media horaria(ºC)	1er día de helada	Último día de helada	T menor de máximas (ºC)	T mayor de mínimas (ºC)	Nº días T<=0º	Nº días T<=-5º	Nº días T>=20º	Nº días T>=25º	Nº días T>=30º
9311C	2000	2	BORJA (AYUNTAMIENTO)	440	621.917	4.632.128	ZARAGOZA	13154W	414954	21	14	1	13	16,3	4,8	10,6				11,5	9	0	0	0	0	0
9311C	2000	3	BORJA (AYUNTAMIENTO)	440	621.917	4.632.128	ZARAGOZA	13154W	414954	24,5	10	2	3	16,9	5,8	11,4				10	12	0	0	0	0	0
9311C	2000	4	BORJA (AYUNTAMIENTO)	440	621.917	4.632.128	ZARAGOZA	13154W	414954	27	25	1,5	7	17,8	7	12,4				12	10,5	0	0	0	2	0
9311C	2000	5	BORJA (AYUNTAMIENTO)	440	621.917	4.632.128	ZARAGOZA	13154W	414954	31	30	9	6	25,1	12,2	18,7				20	17,5	0	0	0	15	5
9311C	2000	6	BORJA (AYUNTAMIENTO)	440	621.917	4.632.128	ZARAGOZA	13154W	414954	36,5	17	9	11	29,1	15,1	22,1				16	19,5	0	0	0	22	19
9311C	2000	7	BORJA (AYUNTAMIENTO)	440	621.917	4.632.128	ZARAGOZA	13154W	414954	36,5	22	12	14	30	16,4	23,3				20	21	0	0	2	26	16
9311C	2000	8	BORJA (AYUNTAMIENTO)	440	621.917	4.632.128	ZARAGOZA	13154W	414954	36,5	10	13	22	31,7	17,1	24,4				23,5	21	0	0	3	30	19
9311C	2000	9	BORJA (AYUNTAMIENTO)	440	621.917	4.632.128	ZARAGOZA	13154W	414954	34	15	7,5	30	27,8	14,4	21,1				20	18,5	0	0	0	24	9
9311C	2000	10	BORJA (AYUNTAMIENTO)	440	621.917	4.632.128	ZARAGOZA	13154W	414954	27,5	4	6,5	31	19,3	10,3	14,8				12	15	0	0	0	3	0
9311C	2000	11	BORJA (AYUNTAMIENTO)	440	621.917	4.632.128	ZARAGOZA	13154W	414954	20	27	1	16	13,4	5,1	9,3				8	12	0	0	0	0	0
9311C	2000	12	BORJA (AYUNTAMIENTO)	440	621.917	4.632.128	ZARAGOZA	13154W	414954	19,5	7	0	18	12	5,1	8,6		18	18	7	10	1	0	0	0	0
9311C	2001	1	BORJA (AYUNTAMIENTO)	440	621.917	4.632.128	ZARAGOZA	13154W	414954	19,5	5	1	9	11,8	4	7,9				7	9	0	0	0	0	0
9311C	2001	2	BORJA (AYUNTAMIENTO)	440	621.917	4.632.128	ZARAGOZA	13154W	414954	19	22	0,5	21	13,1	3,8	8,5				7	8	0	0	0	0	0
9311C	2001	3	BORJA (AYUNTAMIENTO)	440	621.917	4.632.128	ZARAGOZA	13154W	414954	29	23	3,5	1	19,1	8,7	13,9				10	17	0	0	0	2	0
9311C	2001	4	BORJA (AYUNTAMIENTO)	440	621.917	4.632.128	ZARAGOZA	13154W	414954	26	1	3,5	20	18,7	7	12,9				10,5	14	0	0	0	2	0
9311C	2001	5	BORJA (AYUNTAMIENTO)	440	621.917	4.632.128	ZARAGOZA	13154W	414954	38	30	2	1	25,1	11,2	18,2				14	19	0	0	0	18	6
9311C	2001	6	BORJA (AYUNTAMIENTO)	440	621.917	4.632.128	ZARAGOZA	13154W	414954	40,5	25	10	11	31,2	15,1	23,2				20	22,5	0	0	3	27	20
9311C	2001	7	BORJA (AYUNTAMIENTO)	440	621.917	4.632.128	ZARAGOZA	13154W	414954	39	31	11	7	31,2	16	23,6				21	21	0	0	3	27	19
9311C	2001	8	BORJA (AYUNTAMIENTO)	440	621.917	4.632.128	ZARAGOZA	13154W	414954	38,5	25	14	31	32,7	18	25,3				25	22	0	0	9	31	23
9311C	2001	9	BORJA (AYUNTAMIENTO)	440	621.917	4.632.128	ZARAGOZA	13154W	414954	32	1	7	19	25,7	12,4	19,1				19	16	0	0	0	19	2
9311C	2001	10	BORJA (AYUNTAMIENTO)	440	621.917	4.632.128	ZARAGOZA	13154W	414954	30	1	6,5	27	23,6	11,2	17,4				19	16	0	0	0	12	1
9311C	2001	11	BORJA (AYUNTAMIENTO)	440	621.917	4.632.128	ZARAGOZA	13154W	414954	18	2	-1,5	11	12	4,6	8,3		11	22	5	10	3	0	0	0	0
9311C	2001	12	BORJA (AYUNTAMIENTO)	440	621.917	4.632.128	ZARAGOZA	13154W	414954	16,5	5	-7,5	25	8,5	-0,7	3,9		12	29	1	5	17	6	0	0	0
9311C	2002	1	BORJA (AYUNTAMIENTO)	440	621.917	4.632.128	ZARAGOZA	13154W	414954	17	26	-1,5	22	10,6	2,9	6,8		21	22	3,5	6	2	0	0	0	0
9311C	2002	2	BORJA (AYUNTAMIENTO)	440	621.917	4.632.128	ZARAGOZA	13154W	414954	18,5	8	2	1	14	4,6	9,4				7	9,5	0	0	0	0	0
9311C	2002	3	BORJA (AYUNTAMIENTO)	440	621.917	4.632.128	ZARAGOZA	13154W	414954	26,5	21	1,5	3	17,6	6,6	12,1				10	13	0	0	0	4	0
9311C	2002	4	BORJA (AYUNTAMIENTO)	440	621.917	4.632.128	ZARAGOZA	13154W	414954	33	25	1	11	20,7	7,4	14,1				7	14,5	0	0	0	10	1
9311C	2002	5	BORJA (AYUNTAMIENTO)	440	621.917	4.632.128	ZARAGOZA	13154W	414954	31,5	31	6	4	23	9,7	16,4				12,5	16,5	0	0	0	14	4
9311C	2002	6	BORJA (AYUNTAMIENTO)	440	621.917	4.632.128	ZARAGOZA	13154W	414954	38	22	8	7	30	15,4	22,7				16	19,5	0	0	0	22	18
9311C	2002	7	BORJA (AYUNTAMIENTO)	440	621.917	4.632.128	ZARAGOZA	13154W	414954	37	19	9	2	29,8	15,7	22,8				22	21	0	0	2	28	12
9311C	2002	8	BORJA (AYUNTAMIENTO)	440	621.917	4.632.128	ZARAGOZA	13154W	414954	36	17	13	1	28,7	16,2	22,4				23	21	0	0	1	26	13
9311C	2002	9	BORJA (AYUNTAMIENTO)	440	621.917	4.632.128	ZARAGOZA	13154W	414954	29	2	7,5	26	25,7	13,2	19,5				18	17	0	0	0	22	0
9311C	2002	10	BORJA (AYUNTAMIENTO)	440	621.917	4.632.128	ZARAGOZA	13154W	414954	25,5	15	6	18	20,8	10,5	15,7				12,5	14,5	0	0	0	2	0
9311C	2002	11	BORJA (AYUNTAMIENTO)	440	621.917	4.632.128	ZARAGOZA	13154W	414954	22	10	3	16	16,3	7,6	12				12	15,5	0	0	0	0	0
9311C	2002	12	BORJA (AYUNTAMIENTO)	440	621.917	4.632.128	ZARAGOZA	13154W	414954	18	25	0,5	9	12,7	5,6	9,2				7,5	12	0	0	0	0	0
9311C	2003	1	BORJA (AYUNTAMIENTO)	440	621.917	4.632.128	ZARAGOZA	13154W	414954	17,5	2	-3	15	10,6	3,5	7,1		11	31	2,5	11	7	0	0	0	0
9311C	2003	2	BORJA (AYUNTAMIENTO)	440	621.917	4.632.128	ZARAGOZA	13154W	414954	14	3	-4	18	10,4	2,3	6,4		1	20	2,5	6	7	0	0	0	0
9311C	2003	3	BORJA (AYUNTAMIENTO)	440	621.917	4.632.128	ZARAGOZA	13154W	414954	21	13	0	18	17,3	5,5	11,4		18	18	12	10	1	0	0	0	0
9311C	2003	4	BORJA (AYUNTAMIENTO)	440	621.917	4.632.128	ZARAGOZA	13154W	414954	27,5	28	3	8	19,5	7,7	13,6				11,5	12,5	0	0	0	4	0
9311C	2003	5	BORJA (AYUNTAMIENTO)	440	621.917	4.632.128	ZARAGOZA	13154W	414954	35	31	6	7	23,5	10,7	17,1				10	17,5	0	0	0	14	7
9311C	2003	6	BORJA (AYUNTAMIENTO)	440	621.917	4.632.128	ZARAGOZA	13154W	414954	38,5	21	15,5	2	33	18,5	25,8				26	22	0	0	9	30	22
9311C	2003	7	BORJA (AYUNTAMIENTO)	440	621.917	4.632.128	ZARAGOZA	13154W	414954	38	19	15	4	32,8	18,4	25,6				25,5	21,5	0	0	7	31	24
9311C	2003	8	BORJA (AYUNTAMIENTO)	440	621.917	4.632.128	ZARAGOZA	13154W	414954	39,5	13	16	18	34,2	19,2	26,7				26	22,5	0	0	14	31	26
9311C	2003	9	BORJA (AYUNTAMIENTO)	440	621.917	4.632.128	ZARAGOZA	13154W	414954	29,5	18	11	20	25,1	14	19,6				17	18	0	0	0	20	0
9311C	2003	10	BORJA (AYUNTAMIENTO)	440	621.917	4.632.128	ZARAGOZA	13154W	414954	26	3	4	25	17,8	9,8	13,8				8	15,5	0	0	0	1	0
9311C	2003	11	BORJA (AYUNTAMIENTO)	440	621.917	4.632.128	ZARAGOZA	13154W	414954	18,5	29	1	26	15	5,4	10,2				11	9,5	0	0	0	0	0

Código	Año	Mes	Nombre	Altitud	X	Y	Provincia	Longitud	Latitud	T máx.absoluta(ºC)	1er día de T máx	T mín.absoluta(ºC)	1er día de T mín	T máx.media(ºC)	T mín.media(ºC)	T media (ºC)	T media horaria(ºC)	1er día de helada	Último día de helada	T menor de máximas (ºC)	T mayor de mínimas (ºC)	Nº días T<=0º	Nº días T<=-5º	Nº días T>=20º	Nº días T>=25º	Nº días T>=30º
9311C	2003	12	BORJA (AYUNTAMIENTO)	440	621.917	4.632.128	ZARAGOZA	13154W	414954	15,5	14	-1,5	3	10,7	3,9	7,3		3	3	3,5	8,5	1	0	0	0	0
9311C	2004	1	BORJA (AYUNTAMIENTO)	440	621.917	4.632.128	ZARAGOZA	13154W	414954	18,5	9	-0,5	7	12,3	3,6	8		7	31	6	11	5	0	0	0	0
9311C	2004	2	BORJA (AYUNTAMIENTO)	440	621.917	4.632.128	ZARAGOZA	13154W	414954	17	14	-1,5	12	9,6	1,3	5,5		10	28	3	6	8	0	0	0	0
9311C	2004	3	BORJA (AYUNTAMIENTO)	440	621.917	4.632.128	ZARAGOZA	13154W	414954	21	19	-2	1	13,2	3,1	8,2		1	11	4,5	8,5	5	0	0	0	0
9311C	2004	4	BORJA (AYUNTAMIENTO)	440	621.917	4.632.128	ZARAGOZA	13154W	414954	25	21	3	12	16,7	6,3	11,5				10,5	11	0	0	0	3	0
9311C	2004	5	BORJA (AYUNTAMIENTO)	440	621.917	4.632.128	ZARAGOZA	13154W	414954	29	20	4,5	6	21,7	10,1	15,9				14	15	0	0	0	13	0
9311C	2004	6	BORJA (AYUNTAMIENTO)	440	621.917	4.632.128	ZARAGOZA	13154W	414954	37,5	27	11	21	30,1	15,8	23				21,5	20	0	0	1	26	18
9311C	2004	7	BORJA (AYUNTAMIENTO)	440	621.917	4.632.128	ZARAGOZA	13154W	414954	37	22	9,5	11	30	16	23				22,5	22	0	0	4	28	18
9311C	2004	8	BORJA (AYUNTAMIENTO)	440	621.917	4.632.128	ZARAGOZA	13154W	414954	37	1	12	28	30,1	17,2	23,7				25	20,5	0	0	5	31	15
9311C	2004	9	BORJA (AYUNTAMIENTO)	440	621.917	4.632.128	ZARAGOZA	13154W	414954	33	5	8	30	26,1	14,8	20,5				20,5	20,5	0	0	1	18	3
9311C	2004	10	BORJA (AYUNTAMIENTO)	440	621.917	4.632.128	ZARAGOZA	13154W	414954	29,5	4	6	30	21,5	11	16,3				11	19,5	0	0	0	10	0
9311C	2004	11	BORJA (AYUNTAMIENTO)	440	621.917	4.632.128	ZARAGOZA	13154W	414954	18	2	0	26	12	4,8	8,4		26	28	3	10	2	0	0	0	0
9311C	2004	12	BORJA (AYUNTAMIENTO)	440	621.917	4.632.128	ZARAGOZA	13154W	414954	17	19	0	26	10,2	4	7,1		26	27	2	8,5	2	0	0	0	0
9311C	2005	1	BORJA (AYUNTAMIENTO)	440	621.917	4.632.128	ZARAGOZA	13154W	414954	15,5	1	-5	12	7,1	0,3	3,7		4	30	0,5	9,5	21	1	0	0	0
9311C	2005	2	BORJA (AYUNTAMIENTO)	440	621.917	4.632.128	ZARAGOZA	13154W	414954	16	11	-5,5	28	8,7	0,6	4,7		5	28	0,5	8	13	1	0	0	0
9311C	2005	3	BORJA (AYUNTAMIENTO)	440	621.917	4.632.128	ZARAGOZA	13154W	414954	23,5	20	-6	1	16,4	4,4	10,4		1	13	5	12,5	7	2	0	0	0
9311C	2005	4	BORJA (AYUNTAMIENTO)	440	621.917	4.632.128	ZARAGOZA	13154W	414954	31	29	1,5	10	18,8	7,4	13,1				4,5	12	0	0	0	5	3
9311C	2005	5	BORJA (AYUNTAMIENTO)	440	621.917	4.632.128	ZARAGOZA	13154W	414954	32,5	27	8	20	24,5	11,9	18,2				16	17	0	0	0	14	5
9311C	2005	6	BORJA (AYUNTAMIENTO)	440	621.917	4.632.128	ZARAGOZA	13154W	414954	36,5	26	12,5	1	31,6	16,5	24,1				25	22,5	0	0	5	30	20
9311C	2005	7	BORJA (AYUNTAMIENTO)	440	621.917	4.632.128	ZARAGOZA	13154W	414954	39,5	16	13,5	5	31,8	17,5	24,6				24	21,5	0	0	5	29	20
9311C	2005	8	BORJA (AYUNTAMIENTO)	440	621.917	4.632.128	ZARAGOZA	13154W	414954	35	7	13	21	29,4	16,7	23				19	19,5	0	0	0	26	20
9311C	2005	9	BORJA (AYUNTAMIENTO)	440	621.917	4.632.128	ZARAGOZA	13154W	414954	36	3	9,5	18	25,9	13,8	19,9				18	19	0	0	0	19	5
9311C	2005	10	BORJA (AYUNTAMIENTO)	440	621.917	4.632.128	ZARAGOZA	13154W	414954	26	1	7	14	20,4	11,1	15,7				14	15	0	0	0	1	0
9311C	2005	11	BORJA (AYUNTAMIENTO)	440	621.917	4.632.128	ZARAGOZA	13154W	414954	20	2	-0,5	27	12,8	5,5	9,1		27	28	7,5	10,5	2	0	0	0	0
9311C	2005	12	BORJA (AYUNTAMIENTO)	440	621.917	4.632.128	ZARAGOZA	13154W	414954	15,5	4	-8,5	25	8	0,6	4,3		19	29	-3	7,5	11	5	0	0	0
9311C	2006	1	BORJA (AYUNTAMIENTO)	440	621.917	4.632.128	ZARAGOZA	13154W	414954	14	19	-4	29	7,9	1,8	4,9		12	30	2,5	6	10	0	0	0	0
9311C	2006	2	BORJA (AYUNTAMIENTO)	440	621.917	4.632.128	ZARAGOZA	13154W	414954	19,5	13	-3	3	11,4	1,9	6,7		1	28	5,5	8,5	8	0	0	0	0
9311C	2006	3	BORJA (AYUNTAMIENTO)	440	621.917	4.632.128	ZARAGOZA	13154W	414954	25,5	26	0	1	17,4	6,3	11,9		1	2	6,5	12,5	2	0	0	1	0
9311C	2006	4	BORJA (AYUNTAMIENTO)	440	621.917	4.632.128	ZARAGOZA	13154W	414954	24,5	24	3,5	11	19,7	9,2	14,5				11,5	13	0	0	0	0	0
9311C	2006	5	BORJA (AYUNTAMIENTO)	440	621.917	4.632.128	ZARAGOZA	13154W	414954	34,5	28	6	1	25,4	13	19,2				19	19,5	0	0	0	16	7
9311C	2006	6	BORJA (AYUNTAMIENTO)	440	621.917	4.632.128	ZARAGOZA	13154W	414954	34,5	19	9,5	2	30,1	15,7	22,9				22,5	19,5	0	0	0	27	20
9311C	2006	7	BORJA (AYUNTAMIENTO)	440	621.917	4.632.128	ZARAGOZA	13154W	414954	39	10	16	7	34,2	19,8	27				27	22	0	0	19	31	28
9311C	2006	8	BORJA (AYUNTAMIENTO)	440	621.917	4.632.128	ZARAGOZA	13154W	414954	32,5	22	12,5	18	28	16,5	22,3				22,5	20	0	0	1	30	6
9311C	2006	9	BORJA (AYUNTAMIENTO)	440	621.917	4.632.128	ZARAGOZA	13154W	414954	35,5	4	11,5	25	27,4	15,9	21,7				18,5	21	0	0	4	20	10
9311C	2006	10	BORJA (AYUNTAMIENTO)	440	621.917	4.632.128	ZARAGOZA	13154W	414954	28,5	2	9	6	23	13,2	18,1				18	18	0	0	0	7	0
9311C	2006	11	BORJA (AYUNTAMIENTO)	440	621.917	4.632.128	ZARAGOZA	13154W	414954	19,5	1	2	30	15,9	9	12,5				10,5	15	0	0	0	0	0
9311C	2006	12	BORJA (AYUNTAMIENTO)	440	621.917	4.632.128	ZARAGOZA	13154W	414954	18,5	4	-7,5	29	8,6	0,6	4,7		11	31	1	9	16	3	0	0	0
9311C	2007	1	BORJA (AYUNTAMIENTO)	440	621.917	4.632.128	ZARAGOZA	13154W	414954	18	19	-3	29	10,9	2,7	6,8		26	30	4	7	5	0	0	0	0
9311C	2007	2	BORJA (AYUNTAMIENTO)	440	621.917	4.632.128	ZARAGOZA	13154W	414954	19,5	11	0,5	2	13,7	5,4	9,6				7,5	12	0	0	0	0	0
9311C	2007	3	BORJA (AYUNTAMIENTO)	440	621.917	4.632.128	ZARAGOZA	13154W	414954	22,5	4	0,5	20	14,8	5,6	10,3				4	10,5	0	0	0	0	0
9311C	2007	4	BORJA (AYUNTAMIENTO)	440	621.917	4.632.128	ZARAGOZA	13154W	414954	29,5	24	2,5	3	20,1	9,2	14,7				7,5	14,5	0	0	0	8	0
9311C	2007	5	BORJA (AYUNTAMIENTO)	440	621.917	4.632.128	ZARAGOZA	13154W	414954	31,5	10	4,5	2	23	11,7	17,3				10,5	17,5	0	0	0	13	3
9311C	2007	6	BORJA (AYUNTAMIENTO)	440	621.917	4.632.128	ZARAGOZA	13154W	414954	37	30	11,5	22	27,9	14,9	21,4				20	19	0	0	0	23	11
9311C	2007	7	BORJA (AYUNTAMIENTO)	440	621.917	4.632.128	ZARAGOZA	13154W	414954	37,5	26	13,5	5	30,8	16,6	23,7				22,5	20,5	0	0	1	27	20
9311C	2007	8	BORJA (AYUNTAMIENTO)	440	621.917	4.632.128	ZARAGOZA	13154W	414954	39	28	13,5	11	29,5	16,4	23				20	22	0	0	3	25	13
9311C	2007	9	BORJA (AYUNTAMIENTO)	440	621.917	4.632.128	ZARAGOZA	13154W	414954	31,5	16	7	28	25,7	13,4	19,6				14,5	17	0	0	0	20	3

Código	Año	Mes	Nombre	Altitud	X	Y	Provincia	Longitud	Latitud	T máx.absoluta(ºC)	1er día de T máx	T mín.absoluta(ºC)	1er día de T mín	T máx.media(ºC)	T mín.media(ºC)	T media (ºC)	T media horaria(ºC)	1er día de helada	Último día de helada	T menor de máximas (ºC)	T mayor de mínimas (ºC)	Nº días T<=0º	Nº días T<=-5º	Nº días T>=20º	Nº días T>=25º	Nº días T>=30º
9311C	2007	10	BORJA (AYUNTAMIENTO)	440	621.917	4.632.128	ZARAGOZA	13154W	414954	27,5	1	5	28	20	10,4	15,3				13,5	17	0	0	0	2	0
9311C	2007	11	BORJA (AYUNTAMIENTO)	440	621.917	4.632.128	ZARAGOZA	13154W	414954	21	11	-3,5	17	14,2	4,9	9,6		17	19	8,5	8	3	0	0	0	0
9311C	2007	12	BORJA (AYUNTAMIENTO)	440	621.917	4.632.128	ZARAGOZA	13154W	414954	16	6	-4,5	17	10,1	1,9	6		13	30	1	7	9	0	0	0	0
9311C	2008	1	BORJA (AYUNTAMIENTO)	440	621.917	4.632.128	ZARAGOZA	13154W	414954	16	6	-4	2	11,7	2,4	7,1		1	30	1,5	8	9	0	0	0	0
9311C	2008	2	BORJA (AYUNTAMIENTO)	440	621.917	4.632.128	ZARAGOZA	13154W	414954	19,5	27	0,5	3	13,2	4,1	8,7				7,5	9	0	0	0	0	0
9311C	2008	3	BORJA (AYUNTAMIENTO)	440	621.917	4.632.128	ZARAGOZA	13154W	414954	22,5	14	1	5	15,3	5,5	10,4				6,5	11	0	0	0	0	0
9311C	2008	4	BORJA (AYUNTAMIENTO)	440	621.917	4.632.128	ZARAGOZA	13154W	414954	29,5	26	3	15	19,5	8,1	13,8				11,5	13,5	0	0	0	3	0
9311C	2008	5	BORJA (AYUNTAMIENTO)	440	621.917	4.632.128	ZARAGOZA	13154W	414954	30	4	6,5	1	22	11,1	16,6				13,5	15	0	0	0	7	1
9311C	2008	6	BORJA (AYUNTAMIENTO)	440	621.917	4.632.128	ZARAGOZA	13154W	414954	36,5	21	9	14	26,8	14,6	20,7				18,5	20	0	0	1	15	12
9311C	2008	7	BORJA (AYUNTAMIENTO)	440	621.917	4.632.128	ZARAGOZA	13154W	414954	38	31	12	8	30,6	16,7	23,7				18	21	0	0	2	28	18
9311C	2008	8	BORJA (AYUNTAMIENTO)	440	621.917	4.632.128	ZARAGOZA	13154W	414954	38,5	5	12,5	25	31	17	24				24	21	0	0	5	28	20
9311C	2008	9	BORJA (AYUNTAMIENTO)	440	621.917	4.632.128	ZARAGOZA	13154W	414954	33,5	2	8	28	25,5	13,9	19,7				18,5	18,5	0	0	0	16	7
9311C	2008	10	BORJA (AYUNTAMIENTO)	440	621.917	4.632.128	ZARAGOZA	13154W	414954	25	6	2,5	24	18,9	9,5	14,2				10	13,5	0	0	0	1	0
9311C	2008	11	BORJA (AYUNTAMIENTO)	440	621.917	4.632.128	ZARAGOZA	13154W	414954	16	2	-2	28	12,2	5,7	8,9		27	29	5,5	10,5	3	0	0	0	0
9311C	2008	12	BORJA (AYUNTAMIENTO)	440	621.917	4.632.128	ZARAGOZA	13154W	414954	15	21	-5	25	9	2,8	5,9		23	26	-1,5	8	4	1	0	0	0
9311C	2009	1	BORJA (AYUNTAMIENTO)	440	621.917	4.632.128	ZARAGOZA	13154W	414954	18	23	-5	12	8,8	0,9	4,9		5	22	0	8	15	1	0	0	0
9311C	2009	2	BORJA (AYUNTAMIENTO)	440	621.917	4.632.128	ZARAGOZA	13154W	414954	16	27	-0,5	16	11,6	3,8	7,7		16	17	6	7,5	2	0	0	0	0
9311C	2009	3	BORJA (AYUNTAMIENTO)	440	621.917	4.632.128	ZARAGOZA	13154W	414954	22,5	13	1,5	10	16,6	5,6	11,1				8	10,5	0	0	0	0	0
9311C	2009	4	BORJA (AYUNTAMIENTO)	440	621.917	4.632.128	ZARAGOZA	13154W	414954	28,5	24	4	4	17,4	6,9	12,2				8,5	11	0	0	0	2	0
9311C	2009	5	BORJA (AYUNTAMIENTO)	440	621.917	4.632.128	ZARAGOZA	13154W	414954	31,5	20	8	16	25,6	12,6	19,2				16,5	16,5	0	0	0	21	6
9311C	2009	6	BORJA (AYUNTAMIENTO)	440	621.917	4.632.128	ZARAGOZA	13154W	414954	38	13	12	8	29,9	16,8	23,4				23	22,5	0	0	4	25	16
9311C	2009	7	BORJA (AYUNTAMIENTO)	440	621.917	4.632.128	ZARAGOZA	13154W	414954	39,5	22	13,5	18	32,5	17,6	25				23	22	0	0	5	30	23
9311C	2009	8	BORJA (AYUNTAMIENTO)	440	621.917	4.632.128	ZARAGOZA	13154W	414954	38,5	18	15,5	29	32,4	18,3	25,4				23	21,5	0	0	7	30	23
9311C	2009	9	BORJA (AYUNTAMIENTO)	440	621.917	4.632.128	ZARAGOZA	13154W	414954	32,5	1	10	17	26,1	15	20,6				17	19	0	0	0	20	7
9311C	2009	10	BORJA (AYUNTAMIENTO)	440	621.917	4.632.128	ZARAGOZA	13154W	414954	30,5	5	2,5	19	22,2	11,3	16,8				16	17,5	0	0	0	7	1
9311C	2009	11	BORJA (AYUNTAMIENTO)	440	621.917	4.632.128	ZARAGOZA	13154W	414954	23,5	16	2	30	15,3	7,7	11,5				9	14	0	0	0	0	0
9311C	2009	12	BORJA (AYUNTAMIENTO)	440	621.917	4.632.128	ZARAGOZA	13154W	414954	18	24	-5,5	18	10,6	2,5	6,6		12	22	2,5	10	9	1	0	0	0
9311C	2010	1	BORJA (AYUNTAMIENTO)	440	621.917	4.632.128	ZARAGOZA	13154W	414954	12,5	15	-2	9	8,2	2,7	5,5		8	28	2	7,5	8	0	0	0	0
9311C	2010	2	BORJA (AYUNTAMIENTO)	440	621.917	4.632.128	ZARAGOZA	13154W	414954	18,5	27	-3	12	9,7	2,6	6,2		2	21	1,5	9,5	12	0	0	0	0
9311C	2010	3	BORJA (AYUNTAMIENTO)	440	621.917	4.632.128	ZARAGOZA	13154W	414954	22	20	-1,5	10	14,3	4,5	9,5		8	16	4	10,5	5	0	0	0	0
9311C	2010	4	BORJA (AYUNTAMIENTO)	440	621.917	4.632.128	ZARAGOZA	13154W	414954	29	27	3	5	19,4	8,8	14,1				9,5	13,5	0	0	0	6	0
9311C	2010	5	BORJA (AYUNTAMIENTO)	440	621.917	4.632.128	ZARAGOZA	13154W	414954	30,5	25	3	7	21,1	10	15,6				9	17	0	0	0	11	1
9311C	2010	6	BORJA (AYUNTAMIENTO)	440	621.917	4.632.128	ZARAGOZA	13154W	414954	34	5	10	15	26,4	14,9	20,7				17,5	21	0	0	1	17	12
9311C	2010	7	BORJA (AYUNTAMIENTO)	440	621.917	4.632.128	ZARAGOZA	13154W	414954	37,5	11	15	24	32,2	18,6	25,4				24	23	0	0	10	30	22
9311C	2010	9	BORJA (AYUNTAMIENTO)	440	621.917	4.632.128	ZARAGOZA	13154W	414954	34	5	7,5	27	26,1	14,5	20,3				18	18,5	0	0	0	18	7
9311C	2010	10	BORJA (AYUNTAMIENTO)	440	621.917	4.632.128	ZARAGOZA	13154W	414954	26,5	2	4	21	19,4	9,3	14,4				12,5	16,5	0	0	0	7	0
9311C	2010	11	BORJA (AYUNTAMIENTO)	440	621.917	4.632.128	ZARAGOZA	13154W	414954	22	4	-3	29	13,1	5,4	9,3		27	30	1,5	15	4	0	0	0	0
9311C	2010	12	BORJA (AYUNTAMIENTO)	440	621.917	4.632.128	ZARAGOZA	13154W	414954	19	7	-3,5	14	9,2	1,4	5,3		2	28	3	12	14	0	0	0	0
9311C	2011	1	BORJA (AYUNTAMIENTO)	440	621.917	4.632.128	ZARAGOZA	13154W	414954	17	13	-4	24	10	2,6	6,3		4	28	4	12	10	0	0	0	0
9311C	2011	2	BORJA (AYUNTAMIENTO)	440	621.917	4.632.128	ZARAGOZA	13154W	414954	20,5	25	0,5	9	13,7	5,1	9,4				7	11,5	0	0	0	0	0
9311C	2011	3	BORJA (AYUNTAMIENTO)	440	621.917	4.632.128	ZARAGOZA	13154W	414954	22,5	31	1,5	4	14,1	5,6	9,8				6,5	9,5	0	0	0	0	0
9311C	2011	4	BORJA (AYUNTAMIENTO)	440	621.917	4.632.128	ZARAGOZA	13154W	414954	31	9	7	16	21,9	10,5	16,2				15,5	15	0	0	0	7	1
9311C	2011	5	BORJA (AYUNTAMIENTO)	440	621.917	4.632.128	ZARAGOZA	13154W	414954	33	25	8	15	24,9	12,7	18,8				15	17	0	0	0	19	2
9311C	2011	6	BORJA (AYUNTAMIENTO)	440	621.917	4.632.128	ZARAGOZA	13154W	414954	37,5	26	10	1	27,5	15,3	21,4				17,5	25	0	0	5	19	11
9311C	2011	7	BORJA (AYUNTAMIENTO)	440	621.917	4.632.128	ZARAGOZA	13154W	414954	34,5	12	13	20	28,5	16,3	22,4				22	20	0	0	2	24	13
9311C	2011	8	BORJA (AYUNTAMIENTO)	440	621.917	4.632.128	ZARAGOZA	13154W	414954	39	20	12,5	28	32,2	18,4	25,3				24,5	26,5	0	0	8	30	27

Código	Año	Mes	Nombre	Altitud	X	Y	Provincia	Longitud	Latitud	T máx.absoluta(ºC)	1er día de T máx	T mín.absoluta(ºC)	1er día de T mín	T máx.media(ºC)	T mín.media(ºC)	T media (ºC)	T media horaria(ºC)	1er día de helada	Último día de helada	T menor de máximas (ºC)	T mayor de mínimas (ºC)	Nº días T<=0º	Nº días T<=-5º	Nº días T>=20º	Nº días T>=25º	Nº días T>=30º
9311C	2011	9	BORJA (AYUNTAMIENTO)	440	621.917	4.632.128	ZARAGOZA	13154W	414954	36,5	10	12	21	28,6	15,8	22,2				20,5	20	0	0	2	27	9
9311C	2011	10	BORJA (AYUNTAMIENTO)	440	621.917	4.632.128	ZARAGOZA	13154W	414954	30,5	11	4	21	22,5	11,8	17,2				16	17	0	0	0	11	2
9311C	2011	11	BORJA (AYUNTAMIENTO)	440	621.917	4.632.128	ZARAGOZA	13154W	414954	23	3	0,5	30	14,6	8,7	11,7				5	14	0	0	0	0	0
9311C	2011	12	BORJA (AYUNTAMIENTO)	440	621.917	4.632.128	ZARAGOZA	13154W	414954	19	16	-1,5	27	11,6	4	7,8		26	28	5	10,5	3	0	0	0	0
9311C	2012	1	BORJA (AYUNTAMIENTO)	440	621.917	4.632.128	ZARAGOZA	13154W	414954	15,5	19	-3	12	11	3,2	7,1		10	31	1,5	10	9	0	0	0	0
9311C	2012	2	BORJA (AYUNTAMIENTO)	440	621.917	4.632.128	ZARAGOZA	13154W	414954	20	25	-4,5	3	10,1	1,5	5,8		2	22	1	11	12	0	0	0	0
9311C	2012	3	BORJA (AYUNTAMIENTO)	440	621.917	4.632.128	ZARAGOZA	13154W	414954	25	14	2	22	17,8	5,5	11,6				8	9	0	0	0	2	0
9311C	2012	4	BORJA (AYUNTAMIENTO)	440	621.917	4.632.128	ZARAGOZA	13154W	414954	24	26	2,5	7	16,7	7	11,9				10,5	10,5	0	0	0	0	0
9311C	2012	5	BORJA (AYUNTAMIENTO)	440	621.917	4.632.128	ZARAGOZA	13154W	414954	33,5	11	7	1	25,2	13	19,1				14,5	18,5	0	0	0	17	7
9311C	2012	6	BORJA (AYUNTAMIENTO)	440	621.917	4.632.128	ZARAGOZA	13154W	414954	38,5	28	11	9	30,5	16,8	23,7				21	22	0	0	4	25	19
9311C	2012	7	BORJA (AYUNTAMIENTO)	440	621.917	4.632.128	ZARAGOZA	13154W	414954	37,5	18	11,5	2	31	16,8	23,9				21,5	21	0	0	2	30	20
9311C	2012	8	BORJA (AYUNTAMIENTO)	440	621.917	4.632.128	ZARAGOZA	13154W	414954	41	11	14,5	6	33,4	19,1	26,3				22,5	24,5	0	0	12	29	24
9311C	2012	10	BORJA (AYUNTAMIENTO)	440	621.917	4.632.128	ZARAGOZA	13154W	414954	29,5	8	2	30	20,1	11	15,6				9,5	17,5	0	0	0	7	0
9311C	2012	11	BORJA (AYUNTAMIENTO)	440	621.917	4.632.128	ZARAGOZA	13154W	414954	20	2	3	22	13,1	6,8	10				6	12	0	0	0	0	0
9311C	2012	12	BORJA (AYUNTAMIENTO)	440	621.917	4.632.128	ZARAGOZA	13154W	414954	17,5	24	-2	12	12,4	4,7	8,6		12	31	5	12	2	0	0	0	0
9311C	2013	1	BORJA (AYUNTAMIENTO)	440	621.917	4.632.128	ZARAGOZA	13154W	414954	18,5	5	-2	9	12,3	4,1	8,2		9	9	8	7	1	0	0	0	0
9311C	2013	2	BORJA (AYUNTAMIENTO)	440	621.917	4.632.128	ZARAGOZA	13154W	414954	16	1	-1	23	10	3,7	6,9		23	25	4	9	3	0	0	0	0
9311C	2013	3	BORJA (AYUNTAMIENTO)	440	621.917	4.632.128	ZARAGOZA	13154W	414954	18	6	1	13	14,3	5,7	10				5	11	0	0	0	0	0
9311C	2013	4	BORJA (AYUNTAMIENTO)	440	621.917	4.632.128	ZARAGOZA	13154W	414954	29	17	3	7	17,7	8,4	13,1				8	15,5	0	0	0	3	0
9311C	2013	5	BORJA (AYUNTAMIENTO)	440	621.917	4.632.128	ZARAGOZA	13154W	414954	26	6	4	26	18	8,7	13,3				10,5	17	0	0	0	2	0
9311C	2013	6	BORJA (AYUNTAMIENTO)	440	621.917	4.632.128	ZARAGOZA	13154W	414954	33,5	16	9	4	25,2	13,9	19,6				17	20	0	0	1	20	6
9311C	2013	7	BORJA (AYUNTAMIENTO)	440	621.917	4.632.128	ZARAGOZA	13154W	414954	36,5	25	15	29	32,5	18,6	25,6				28	22,5	0	0	8	31	28
9311C	2013	8	BORJA (AYUNTAMIENTO)	440	621.917	4.632.128	ZARAGOZA	13154W	414954	36,5	1	13,5	8	30	17,8	23,9				23,5	20,5	0	0	6	30	16
9311C	2013	9	BORJA (AYUNTAMIENTO)	440	621.917	4.632.128	ZARAGOZA	13154W	414954	31	3	10,5	9	26,4	15,2	20,8				20,5	18,5	0	0	0	21	5
9311C	2013	10	BORJA (AYUNTAMIENTO)	440	621.917	4.632.128	ZARAGOZA	13154W	414954	29	2	4	12	21,9	12,9	17,4				13,5	19	0	0	0	5	0
9311C	2013	11	BORJA (AYUNTAMIENTO)	440	621.917	4.632.128	ZARAGOZA	13154W	414954	23	5	-3	28	13,3	6,9	10,2		28	28	6,5	14,5	1	0	0	0	0
9311C	2013	12	BORJA (AYUNTAMIENTO)	440	621.917	4.632.128	ZARAGOZA	13154W	414954	16	25	-4	16	9,4	1,6	5,5		8	30	1,5	10,5	12	0	0	0	0
9311C	2014	2	BORJA (AYUNTAMIENTO)	440	621.917	4.632.128	ZARAGOZA	13154W	414954	19	14	-0,5	17	12,8	3,9	8,3		2	17	4,5	11,5	4	0	0	0	0
9311C	2014	3	BORJA (AYUNTAMIENTO)	440	621.917	4.632.128	ZARAGOZA	13154W	414954	23	17	0,5	24	16,3	5,9	11,1				10,5	11,5	0	0	0	0	0
9311C	2014	4	BORJA (AYUNTAMIENTO)	440	621.917	4.632.128	ZARAGOZA	13154W	414954	27,5	6	7	9	21,7	10,5	16,1				13	15	0	0	0	8	0
9311C	2014	5	BORJA (AYUNTAMIENTO)	440	621.917	4.632.128	ZARAGOZA	13154W	414954	28	10	7,5	5	22,1	11,4	16,8				17,5	15	0	0	0	5	0
9311C	2014	6	BORJA (AYUNTAMIENTO)	440	621.917	4.632.128	ZARAGOZA	13154W	414954	33	8	9	5	28,2	15,7	22				20	20	0	0	1	24	12
9311C	2014	7	BORJA (AYUNTAMIENTO)	440	621.917	4.632.128	ZARAGOZA	13154W	414954	37	17	11,5	8	28,6	16,9	22,8				22	21	0	0	6	24	12
9311C	2014	8	BORJA (AYUNTAMIENTO)	440	621.917	4.632.128	ZARAGOZA	13154W	414954	36	10	10,5	17	29,1	17,4	23,3				21,5	24	0	0	6	28	14
9311C	2014	9	BORJA (AYUNTAMIENTO)	440	621.917	4.632.128	ZARAGOZA	13154W	414954	33	1	9	28	27,9	16,4	22,2				21,5	20	0	0	1	21	12
9311C	2014	10	BORJA (AYUNTAMIENTO)	440	621.917	4.632.128	ZARAGOZA	13154W	414954	28,5	18	9	15	23,4	13,4	18,4				17	20	0	0	1	16	0
9311C	2014	11	BORJA (AYUNTAMIENTO)	440	621.917	4.632.128	ZARAGOZA	13154W	414954	18,5	2	2	10	15,2	7,6	11,4				12	12	0	0	0	0	0
9311C	2014	12	BORJA (AYUNTAMIENTO)	440	621.917	4.632.128	ZARAGOZA	13154W	414954	14,5	17	-2,5	24	10,8	4,6	7,7		22	29	2	10	4	0	0	0	0
9311C	2015	1	BORJA (AYUNTAMIENTO)	440	621.917	4.632.128	ZARAGOZA	13154W	414954	17	9	-2	6	10,8	2,5	6,7		6	22	6	7	8	0	0	0	0
9311C	2015	2	BORJA (AYUNTAMIENTO)	440	621.917	4.632.128	ZARAGOZA	13154W	414954	17	23	-3,5	10	9,9	2,4	6,2		4	20	1,5	9,5	9	0	0	0	0
9311C	2015	3	BORJA (AYUNTAMIENTO)	440	621.917	4.632.128	ZARAGOZA	13154W	414954	24	11	1,5	17	15,7	6,4	11,1				8,5	11,5	0	0	0	0	0
9311C	2015	4	BORJA (AYUNTAMIENTO)	440	621.917	4.632.128	ZARAGOZA	13154W	414954	26	14	3	8	20,1	8,1	14,1				13,5	13	0	0	0	2	0
9311C	2015	5	BORJA (AYUNTAMIENTO)	440	621.917	4.632.128	ZARAGOZA	13154W	414954	34	13	7,5	21	24,5	12,8	18,7				14,5	21,5	0	0	1	15	4
9311C	2015	6	BORJA (AYUNTAMIENTO)	440	621.917	4.632.128	ZARAGOZA	13154W	414954	38,5	30	11,5	15	30	15,7	22,9				19,5	21	0	0	1	24	17
9311C	2015	7	BORJA (AYUNTAMIENTO)	440	621.917	4.632.128	ZARAGOZA	13154W	414954	40	7	12,5	26	33,5	19	26,2				23	23,5	0	0	13	29	26
9311C	2015	8	BORJA (AYUNTAMIENTO)	440	621.917	4.632.128	ZARAGOZA	13154W	414954	36	12	11,5	25	30,4	17,4	23,9				20,5	21,5	0	0	6	28	19

Código	Año	Mes	Nombre	Altitud	X	Y	Provincia	Longitud	Latitud	T máx.absoluta(ºC)	1er día de T máx	T mín.absoluta(ºC)	1er día de T mín	T máx.media(ºC)	T mín.media(ºC)	T media (ºC)	T media horaria(ºC)	1er día de helada	Último día de helada	T menor de máximas (ºC)	T mayor de mínimas (ºC)	Nº días T<=0º	Nº días T<=-5º	Nº días T>=20º	Nº días T>=25º	Nº días T>=30º
9311C	2015	9	BORJA (AYUNTAMIENTO)	440	621.917	4.632.128	ZARAGOZA	13154W	414954	29	25	9	18	24,4	13,7	19,1				20,5	19,5	0	0	0	13	0
9311C	2015	10	BORJA (AYUNTAMIENTO)	440	621.917	4.632.128	ZARAGOZA	13154W	414954	25,5	6	4	16	20	10,6	15,3				15	18,5	0	0	0	1	0
9311C	2015	11	BORJA (AYUNTAMIENTO)	440	621.917	4.632.128	ZARAGOZA	13154W	414954	21	6	2	16	14,8	7,5	11,2				9	13	0	0	0	0	0
9311C	2015	12	BORJA (AYUNTAMIENTO)	440	621.917	4.632.128	ZARAGOZA	13154W	414954	15,5	4	-1	27	10,5	3,4	7		1	27	4,5	8	2	0	0	0	0
9311C	2016	1	BORJA (AYUNTAMIENTO)	440	621.917	4.632.128	ZARAGOZA	13154W	414954	19	8	0	13	11,8	5	8,4		13	20	7	13	2	0	0	0	0
9311C	2016	2	BORJA (AYUNTAMIENTO)	440	621.917	4.632.128	ZARAGOZA	13154W	414954	19	13	-3	17	12,9	4	8,5		5	20	7	10	4	0	0	0	0
9311C	2016	3	BORJA (AYUNTAMIENTO)	440	621.917	4.632.128	ZARAGOZA	13154W	414954	22	26	-0,5	15	13,6	4,6	9,1		15	15	8	11	1	0	0	0	0
9311C	2016	4	BORJA (AYUNTAMIENTO)	440	621.917	4.632.128	ZARAGOZA	13154W	414954	24,5	15	0	2	17,6	7,6	12,6		2	2	12,5	12	1	0	0	0	0
9311C	2016	5	BORJA (AYUNTAMIENTO)	440	621.917	4.632.128	ZARAGOZA	13154W	414954	31	27	5,5	1	22,1	10,8	16,5				14	15,5	0	0	0	7	1
9311C	2016	6	BORJA (AYUNTAMIENTO)	440	621.917	4.632.128	ZARAGOZA	13154W	414954	36,5	23	9	17	28,5	14,9	21,7				19	20	0	0	1	22	11
9311C	2016	7	BORJA (AYUNTAMIENTO)	440	621.917	4.632.128	ZARAGOZA	13154W	414954	39,5	30	13	15	31,6	17,7	24,7				23	21,5	0	0	5	29	21
9311C	2016	8	BORJA (AYUNTAMIENTO)	440	621.917	4.632.128	ZARAGOZA	13154W	414954	36,5	3	12	12	31,5	17,3	24,5				25	20,5	0	0	2	31	20
9311C	2016	9	BORJA (AYUNTAMIENTO)	440	621.917	4.632.128	ZARAGOZA	13154W	414954	36,5	6	9	17	28,4	15,8	22,1				21,5	22	0	0	3	23	9
9311C	2016	10	BORJA (AYUNTAMIENTO)	440	621.917	4.632.128	ZARAGOZA	13154W	414954	27	3	5	21	21	11,1	16,1				14	16,5	0	0	0	4	0
9311C	2016	11	BORJA (AYUNTAMIENTO)	440	621.917	4.632.128	ZARAGOZA	13154W	414954	20	2	0	25	13,9	5,5	9,7		25	25	6,5	10	1	0	0	0	0
9311C	2016	12	BORJA (AYUNTAMIENTO)	440	621.917	4.632.128	ZARAGOZA	13154W	414954	14	6	-4,5	30	8,4	2,6	5,5		11	31	0,5	8,5	6	0	0	0	0
9311C	2017	1	BORJA (AYUNTAMIENTO)	440	621.917	4.632.128	ZARAGOZA	13154W	414954	15	11	-4,5	26	9,4	2,3	5,8		1	26	1	7,5	8	0	0	0	0
9311C	2017	2	BORJA (AYUNTAMIENTO)	440	621.917	4.632.128	ZARAGOZA	13154W	414954	18,5	27	1,5	10	13,6	5	9,3				8	11	0	0	0	0	0
9311C	2017	3	BORJA (AYUNTAMIENTO)	440	621.917	4.632.128	ZARAGOZA	13154W	414954	27	10	2	24	18,3	6,8	12,6				10	11	0	0	0	1	0
9311C	2017	4	BORJA (AYUNTAMIENTO)	440	621.917	4.632.128	ZARAGOZA	13154W	414954	27,5	24	3,5	22	21	8,1	14,5				11,5	12,5	0	0	0	7	0
9311C	2017	5	BORJA (AYUNTAMIENTO)	440	621.917	4.632.128	ZARAGOZA	13154W	414954	34,5	25	3	1	25,9	13	19,5				15,5	18	0	0	0	18	7
9311C	2017	6	BORJA (AYUNTAMIENTO)	440	621.917	4.632.128	ZARAGOZA	13154W	414954	38,5	22	11	30	30,7	17,1	23,9				15	21,5	0	0	4	24	19
9311C	2017	7	BORJA (AYUNTAMIENTO)	440	621.917	4.632.128	ZARAGOZA	13154W	414954	37,5	29	11	1	31,1	17,7	24,4				21	23	0	0	5	29	21
9311C	2017	8	BORJA (AYUNTAMIENTO)	440	621.917	4.632.128	ZARAGOZA	13154W	414954	38	22	13,5	10	31	18	24,5				22	23	0	0	7	28	20
9311C	2017	9	BORJA (AYUNTAMIENTO)	440	621.917	4.632.128	ZARAGOZA	13154W	414954	30,5	5	7	17	24,4	13,5	19				19,5	17,5	0	0	0	14	2
9311C	2017	10	BORJA (AYUNTAMIENTO)	440	621.917	4.632.128	ZARAGOZA	13154W	414954	28	5	4,5	31	22,9	12	17,5				17	16,5	0	0	0	11	0
9311C	2017	11	BORJA (AYUNTAMIENTO)	440	621.917	4.632.128	ZARAGOZA	13154W	414954	21	3	-1	28	14,2	6	10,1		28	28	8	11,5	1	0	0	0	0
9311C	2018	1	BORJA (AYUNTAMIENTO)	440	621.917	4.632.128	ZARAGOZA	13154W	414954	19,5	3	-2	9	11,7	3,8	7,8		8	10	5	10	3	0	0	0	0
9311C	2018	2	BORJA (AYUNTAMIENTO)	440	621.917	4.632.128	ZARAGOZA	13154W	414954	17	16	-2,5	9	9,4	2,5	6		9	28	4	9,5	6	0	0	0	0
9311C	2018	3	BORJA (AYUNTAMIENTO)	440	621.917	4.632.128	ZARAGOZA	13154W	414954	20	28	0,5	20	13,7	5,4	9,6				7,5	12	0	0	0	0	0
9311C	2018	4	BORJA (AYUNTAMIENTO)	440	621.917	4.632.128	ZARAGOZA	13154W	414954	25,5	24	1,5	11	18,7	8,2	13,4				8,5	13	0	0	0	1	0
9311C	2018	5	BORJA (AYUNTAMIENTO)	440	621.917	4.632.128	ZARAGOZA	13154W	414954	27	7	4,5	2	22,3	11,4	16,9				14,5	15,5	0	0	0	9	0
9311C	2018	6	BORJA (AYUNTAMIENTO)	440	621.917	4.632.128	ZARAGOZA	13154W	414954	34,5	21	12	6	27,3	15,8	21,5				21	20	0	0	1	21	10
9311C	2018	7	BORJA (AYUNTAMIENTO)	440	621.917	4.632.128	ZARAGOZA	13154W	414954	36,5	30	16	22	32,4	18,8	25,6				25,5	22,5	0	0	9	31	25
9311C	2018	8	BORJA (AYUNTAMIENTO)	440	621.917	4.632.128	ZARAGOZA	13154W	414954	37,5	3	14	18	31,6	19,1	25,4				25	25	0	0	10	31	22
9311C	2018	9	BORJA (AYUNTAMIENTO)	440	621.917	4.632.128	ZARAGOZA	13154W	414954	32,5	20	11,5	25	28,4	16,6	22,5				23,5	19	0	0	0	29	9
9311C	2018	10	BORJA (AYUNTAMIENTO)	440	621.917	4.632.128	ZARAGOZA	13154W	414954	27	3	2	30	20,3	11,2	15,8				8,5	17	0	0	0	6	0
9311C	2018	11	BORJA (AYUNTAMIENTO)	440	621.917	4.632.128	ZARAGOZA	13154W	414954	21	11	2	4	14,1	7,4	10,8				8	12	0	0	0	0	0
9311C	2018	12	BORJA (AYUNTAMIENTO)	440	621.917	4.632.128	ZARAGOZA	13154W	414954	16,5	4	0,5	28	12,5	4,5	8,5				4,5	9	0	0	0	0	0
9311C	2019	1	BORJA (AYUNTAMIENTO)	440	621.917	4.632.128	ZARAGOZA	13154W	414954	16	31	-1,5	5	10,6	3,2	6,9		3	19	2,5	9	6	0	0	0	0
9311C	2019	2	BORJA (AYUNTAMIENTO)	440	621.917	4.632.128	ZARAGOZA	13154W	414954	23,5	27	0	3	14,9	3,2	9,1		3	17	5	10	3	0	0	0	0
9311C	2019	3	BORJA (AYUNTAMIENTO)	440	621.917	4.632.128	ZARAGOZA	13154W	414954	25	16	2	12	17,9	5,3	11,7				13	8,5	0	0	0	1	0
9311C	2019	4	BORJA (AYUNTAMIENTO)	440	621.917	4.632.128	ZARAGOZA	13154W	414954	24,5	14	0	4	18,1	7,9	13		4	4	9	11,5	1	0	0	0	0
9311C	2019	5	BORJA (AYUNTAMIENTO)	440	621.917	4.632.128	ZARAGOZA	13154W	414954	30	31	5,5	6	22	10,6	16,3				14,5	16	0	0	0	9	1
9311C	2019	6	BORJA (AYUNTAMIENTO)	440	621.917	4.632.128	ZARAGOZA	13154W	414954	43	29	7	12	30,5	15,1	22,9				17,5	22	0	0	6	24	17
9311C	2019	7	BORJA (AYUNTAMIENTO)	440	621.917	4.632.128	ZARAGOZA	13154W	414954	40,5	23	14,5	29	33,4	19,5	26,4				23	23,5	0	0	15	29	24

Código	Año	Mes	Nombre	Altitud	X	Y	Provincia	Longitud	Latitud	T máx.absoluta(ºC)	1er día de T máx	T mín.absoluta(ºC)	1er día de T mín	T máx.media(ºC)	T mín.media(ºC)	T media (ºC)	T media horaria(ºC)	1er día de helada	Último día de helada	T menor de máximas (ºC)	T mayor de mínimas (ºC)	Nº días T<=0º	Nº días T<=-5º	Nº días T>=20º	Nº días T>=25º	Nº días T>=30º
9311C	2019	8	BORJA (AYUNTAMIENTO)	440	621.917	4.632.128	ZARAGOZA	13154W	414954	38,5	9	14	14	32	18,4	25,2				24	24	0	0	9	30	23
9311C	2019	9	BORJA (AYUNTAMIENTO)	440	621.917	4.632.128	ZARAGOZA	13154W	414954	30	17	12	9	26,5	15,5	21				19,5	19,5	0	0	0	22	1
9311C	2019	10	BORJA (AYUNTAMIENTO)	440	621.917	4.632.128	ZARAGOZA	13154W	414954	28,5	8	7,5	21	22,1	12	17,1				11	17	0	0	0	9	0
9311C	2019	11	BORJA (AYUNTAMIENTO)	440	621.917	4.632.128	ZARAGOZA	13154W	414954	22	1	1	20	13,9	6,8	10,4				8	14	0	0	0	0	0
9311C	2019	12	BORJA (AYUNTAMIENTO)	440	621.917	4.632.128	ZARAGOZA	13154W	414954	20	21	-3	29	12,5	4,8	8,7		29	31	1,5	11	3	0	0	0	0
9311C	2020	1	BORJA (AYUNTAMIENTO)	440	621.917	4.632.128	ZARAGOZA	13154W	414954	18	31	-5	14	9,7	2,1	5,9		1	15	0	10	11	1	0	0	0
9311C	2020	2	BORJA (AYUNTAMIENTO)	440	621.917	4.632.128	ZARAGOZA	13154W	414954	21	22	2	6	16,3	5,6	11				10	9	0	0	0	0	0
9311C	2020	3	BORJA (AYUNTAMIENTO)	440	621.917	4.632.128	ZARAGOZA	13154W	414954	23,5	11	0,5	31	15,4	5,9	10,8				6,5	10	0	0	0	0	0
9311C	2020	4	BORJA (AYUNTAMIENTO)	440	621.917	4.632.128	ZARAGOZA	13154W	414954	24	24	1	1	18,7	9,8	14,3				9	14	0	0	0	0	0
9311C	2020	5	BORJA (AYUNTAMIENTO)	440	621.917	4.632.128	ZARAGOZA	13154W	414954	34	22	11	13	25,8	14,2	20				17	18	0	0	0	21	7
9311C	2020	6	BORJA (AYUNTAMIENTO)	440	621.917	4.632.128	ZARAGOZA	13154W	414954	35	23	10,5	8	26,9	14,8	20,9				17	19	0	0	0	18	11
9311C	2020	7	BORJA (AYUNTAMIENTO)	440	621.917	4.632.128	ZARAGOZA	13154W	414954	39	27	13,5	7	32,6	17,8	25,2				25,5	22,5	0	0	10	31	24
9311C	2020	8	BORJA (AYUNTAMIENTO)	440	621.917	4.632.128	ZARAGOZA	13154W	414954	39,5	9	12	31	31,9	18,5	25,2				21	23	0	0	11	29	21
9311C	2020	9	BORJA (AYUNTAMIENTO)	440	621.917	4.632.128	ZARAGOZA	13154W	414954	34	13	7,5	29	26,7	14,3	20,5				17,5	20	0	0	1	20	11
9311C	2020	10	BORJA (AYUNTAMIENTO)	440	621.917	4.632.128	ZARAGOZA	13154W	414954	25	9	3,5	17	19,1	8,9	14				14	15,5	0	0	0	1	0
9311C	2020	11	BORJA (AYUNTAMIENTO)	440	621.917	4.632.128	ZARAGOZA	13154W	414954	22,5	2	0	22	14,6	6,8	10,7		22	23	9,5	12,5	2	0	0	0	0
9311C	2020	12	BORJA (AYUNTAMIENTO)	440	621.917	4.632.128	ZARAGOZA	13154W	414954	14	1	-0,5	5	10,5	4,4	7,4		5	27	6	7,5	2	0	0	0	0
9311C	2021	1	BORJA (AYUNTAMIENTO)	440	621.917	4.632.128	ZARAGOZA	13154W	414954	20	29	-3	8	10,3	3,7	7		4	11	1	12	8	0	0	0	0
9311C	2021	2	BORJA (AYUNTAMIENTO)	440	621.917	4.632.128	ZARAGOZA	13154W	414954	21,5	18	4	14	15	7	11				10,5	10,5	0	0	0	0	0
9311C	2021	3	BORJA (AYUNTAMIENTO)	440	621.917	4.632.128	ZARAGOZA	13154W	414954	23,5	31	0	10	15,7	6,4	11,1		10	10	9	12	1	0	0	0	0
9311C	2021	4	BORJA (AYUNTAMIENTO)	440	621.917	4.632.128	ZARAGOZA	13154W	414954	24,5	2	3,5	7	17,5	8	12,8				11,5	13	0	0	0	0	0
9311C	2021	5	BORJA (AYUNTAMIENTO)	440	621.917	4.632.128	ZARAGOZA	13154W	414954	32	29	5,5	2	23,7	11,2	17,5				16	19	0	0	0	13	3
9311C	2021	6	BORJA (AYUNTAMIENTO)	440	621.917	4.632.128	ZARAGOZA	13154W	414954	35,5	14	11	3	28,6	15,5	22				19	21	0	0	2	25	13
9311C	2021	7	BORJA (AYUNTAMIENTO)	440	621.917	4.632.128	ZARAGOZA	13154W	414954	40	22	13	9	31,4	18,2	24,8				22	24	0	0	9	27	20
9311C	2021	8	BORJA (AYUNTAMIENTO)	440	621.917	4.632.128	ZARAGOZA	13154W	414954	40	12	13	1	31,6	18,2	24,9				25,5	22,5	0	0	10	31	19
9311C	2021	9	BORJA (AYUNTAMIENTO)	440	621.917	4.632.128	ZARAGOZA	13154W	414954	33	5	11,5	19	26,8	16	21,4				20	22	0	0	5	21	7
9311C	2021	10	BORJA (AYUNTAMIENTO)	440	621.917	4.632.128	ZARAGOZA	13154W	414954	27	2	4,5	24	21,2	10,6	15,9				17	15	0	0	0	3	0
9311C	2021	11	BORJA (AYUNTAMIENTO)	440	621.917	4.632.128	ZARAGOZA	13154W	414954	17	12	1,5	19	12,5	6,4	9,4				7,5	11,5	0	0	0	0	0
9311C	2021	12	BORJA (AYUNTAMIENTO)	440	621.917	4.632.128	ZARAGOZA	13154W	414954	20	28	-1,5	17	9,9	5	7,5		17	20	2	17	2	0	0	0	0
9311C	2022	1	BORJA (AYUNTAMIENTO)	440	621.917	4.632.128	ZARAGOZA	13154W	414954	19	4	-3	22	11,3	1,8	6,6		13	29	7	9,5	13	0	0	0	0
9311C	2022	2	BORJA (AYUNTAMIENTO)	440	621.917	4.632.128	ZARAGOZA	13154W	414954	21,5	2	0,5	26	15,4	5,3	10,4				11,5	9	0	0	0	0	0
9311C	2022	3	BORJA (AYUNTAMIENTO)	440	621.917	4.632.128	ZARAGOZA	13154W	414954	19	2	2	9	13,5	7	10,3				8,5	10,5	0	0	0	0	0
9311C	2022	4	BORJA (AYUNTAMIENTO)	440	621.917	4.632.128	ZARAGOZA	13154W	414954	25	15	1,5	2	18,3	8,4	13,4				8	14	0	0	0	2	0
9311C	2022	5	BORJA (AYUNTAMIENTO)	440	621.917	4.632.128	ZARAGOZA	13154W	414954	34,5	21	10	3	27,3	14,5	20,9				16	21,5	0	0	1	20	14
9311C	2022	6	BORJA (AYUNTAMIENTO)	440	621.917	4.632.128	ZARAGOZA	13154W	414954	41	18	13	28	32,7	18,6	25,7				23	24	0	0	11	28	23
9311C	2022	7	BORJA (AYUNTAMIENTO)	440	621.917	4.632.128	ZARAGOZA	13154W	414954	41,5	17	12,5	1	34,5	19,9	27,2				23	25	0	0	19	30	27
9311C	2022	8	BORJA (AYUNTAMIENTO)	440	621.917	4.632.128	ZARAGOZA	13154W	414954	40,5	12	13,5	16	33,9	20	26,9				25	25	0	0	17	30	26
9311C	2022	9	BORJA (AYUNTAMIENTO)	440	621.917	4.632.128	ZARAGOZA	13154W	414954	35	5	11,5	18	27,6	16,4	22				20	21,5	0	0	5	23	10
9337A	1990	12	PRADILLA DE EBRO	228	644.003	4.635.440	ZARAGOZA	11554W	415128	17	30	-5,5	21	8,6	-1,2	3,7		2	25	3	4	23	3	0	0	0
9337A	1991	1	PRADILLA DE EBRO	228	644.003	4.635.440	ZARAGOZA	11554W	415128	17	10	-5	15	10,8	1,1	6		2	31	7	12,5	14	1	0	0	0
9337A	1991	2	PRADILLA DE EBRO	228	644.003	4.635.440	ZARAGOZA	11554W	415128	19	24	-3,5	15	12	2,8	7,4		1	21	5,5	9	7	0	0	0	0
9337A	1991	3	PRADILLA DE EBRO	228	644.003	4.635.440	ZARAGOZA	11554W	415128	24,5	20	5,5	1	16,8	8,7	12,8				10	12	0	0	0	0	0
9337A	1991	4	PRADILLA DE EBRO	228	644.003	4.635.440	ZARAGOZA	11554W	415128	24	11	2	22	16,3	6	11,2				9,5	10	0	0	0	0	0
9337A	1991	5	PRADILLA DE EBRO	228	644.003	4.635.440	ZARAGOZA	11554W	415128	30	28	5,5	4	21	10,8	15,9				14	17	0	0	0	9	1
9337A	1991	6	PRADILLA DE EBRO	228	644.003	4.635.440	ZARAGOZA	11554W	415128	36,5	25	9,5	19	28,2	16,3	22,3				21	22	0	0	7	22	12
9337A	1991	8	PRADILLA DE EBRO	228	644.003	4.635.440	ZARAGOZA	11554W	415128	40	26	16	9	33,9	20,6	27,3				25	24	0	0	24	31	28

Código	Año	Mes	Nombre	Altitud	X	Y	Provincia	Longitud	Latitud	T máx.absoluta(ºC)	1er día de T máx	T mín.absoluta(ºC)	1er día de T mín	T máx.media(ºC)	T mín.media(ºC)	T media (ºC)	T media horaria(ºC)	1er día de helada	Último día de helada	T menor de máximas (ºC)	T mayor de mínimas (ºC)	Nº días T<=0º	Nº días T<=-5º	Nº días T>=20º	Nº días T>=25º	Nº días T>=30º
9337A	1991	11	PRADILLA DE EBRO	228	644.003	4.635.440	ZARAGOZA	11554W	415128	22	3	-1	12	14,7	6	10,3		12	27	9	12	4	0	0	0	0
9337A	1991	12	PRADILLA DE EBRO	228	644.003	4.635.440	ZARAGOZA	11554W	415128	17	23	-4	26	11,3	4,4	7,9		26	30	1	9,5	3	0	0	0	0
9337A	1992	1	PRADILLA DE EBRO	228	644.003	4.635.440	ZARAGOZA	11554W	415128	13	25	-5	28	7,3	-0,1	3,6		1	31	1	9	19	3	0	0	0
9337A	1992	2	PRADILLA DE EBRO	228	644.003	4.635.440	ZARAGOZA	11554W	415128	19	11	-6	3	13,6	0,9	7,2		1	28	9,5	5	12	1	0	0	0
9337A	1992	3	PRADILLA DE EBRO	228	644.003	4.635.440	ZARAGOZA	11554W	415128	25	20	1	10	16,9	5,9	11,4				10,5	10	0	0	0	1	0
9337A	1992	4	PRADILLA DE EBRO	228	644.003	4.635.440	ZARAGOZA	11554W	415128	30,5	26	2	14	20,5	8,6	14,5				10,5	14	0	0	0	8	1
9337A	1992	5	PRADILLA DE EBRO	228	644.003	4.635.440	ZARAGOZA	11554W	415128	33	17	8	1	25,1	13,1	19,1				14	17	0	0	0	18	4
9337A	1992	6	PRADILLA DE EBRO	228	644.003	4.635.440	ZARAGOZA	11554W	415128	31	28	7,5	10	23,8	13	18,4				16,5	20	0	0	2	13	3
9337A	1992	7	PRADILLA DE EBRO	228	644.003	4.635.440	ZARAGOZA	11554W	415128	37,5	30	12	7	30,3	17,3	23,6				22	22	0	0	9	20	13
9337A	1992	8	PRADILLA DE EBRO	228	644.003	4.635.440	ZARAGOZA	11554W	415128	35,5	6	12	10	32	18,2	25,1				25	23	0	0	11	31	27
9337A	1992	10	PRADILLA DE EBRO	228	644.003	4.635.440	ZARAGOZA	11554W	415128	25	1	1	22	17,8	10	13,8				10	16	0	0	0	1	0
9337A	1992	11	PRADILLA DE EBRO	228	644.003	4.635.440	ZARAGOZA	11554W	415128	21,5	25	0	22	15,4	6,8	11,1		22	23	8	12	2	0	0	0	0
9337A	1992	12	PRADILLA DE EBRO	228	644.003	4.635.440	ZARAGOZA	11554W	415128	17	2	-3	31	11,8	5,4	8,6		31	31	5	12	1	0	0	0	0
9337A	1993	1	PRADILLA DE EBRO	228	644.003	4.635.440	ZARAGOZA	11554W	415128	17	12	-2	4	9,2	4,3	6,8		2	24	3	10	3	0	0	0	0
9337A	1993	2	PRADILLA DE EBRO	228	644.003	4.635.440	ZARAGOZA	11554W	415128	16,5	15	-2	25	11,5	5,5	8,5		25	26	5	10	2	0	0	0	0
9337A	1993	3	PRADILLA DE EBRO	228	644.003	4.635.440	ZARAGOZA	11554W	415128	25	31	-2	6	16,6	6	11,3		1	6	5	10	2	0	0	1	0
9337A	1993	4	PRADILLA DE EBRO	228	644.003	4.635.440	ZARAGOZA	11554W	415128	28	9	4	3	19,1	8,1	13,6				10	13	0	0	0	4	0
9337A	1993	5	PRADILLA DE EBRO	228	644.003	4.635.440	ZARAGOZA	11554W	415128	29	29	8	21	23,6	12,7	18,2				18	18	0	0	0	10	0
9337A	1993	6	PRADILLA DE EBRO	228	644.003	4.635.440	ZARAGOZA	11554W	415128	33,5	19	12	14	28,2	16	22,1				22	20	0	0	2	25	11
9337A	1993	7	PRADILLA DE EBRO	228	644.003	4.635.440	ZARAGOZA	11554W	415128	37,5	28	13	1	29,8	16,3	22,9				24	20	0	0	6	22	11
9337A	1993	8	PRADILLA DE EBRO	228	644.003	4.635.440	ZARAGOZA	11554W	415128	38,5	7	10	30	30,8	17,9	24,4				20	22	0	0	13	29	18
9337A	1993	9	PRADILLA DE EBRO	228	644.003	4.635.440	ZARAGOZA	11554W	415128	30,5	12	12	1	26,1	15,1	0				19	20	0	0	1	14	4
9337A	1993	10	PRADILLA DE EBRO	228	644.003	4.635.440	ZARAGOZA	11554W	415128	25	11	4,5	25	18,5	10,9	14,7				14	17	0	0	0	1	0
9337A	1993	11	PRADILLA DE EBRO	228	644.003	4.635.440	ZARAGOZA	11554W	415128	20	2	-2	17	13,3	5,1	9,2		16	22	8	14	4	0	0	0	0
9337A	1993	12	PRADILLA DE EBRO	228	644.003	4.635.440	ZARAGOZA	11554W	415128	17	20	-1	23	13	4,3	8,7		15	23	7	11	3	0	0	0	0
9337A	1994	1	PRADILLA DE EBRO	228	644.003	4.635.440	ZARAGOZA	11554W	415128	18	3	-4	19	13,1	4,1	8,6		18	31	5	11	6	0	0	0	0
9337A	1994	2	PRADILLA DE EBRO	228	644.003	4.635.440	ZARAGOZA	11554W	415128	21	27	-1	1	14,9	5,5	10,2		1	2	8	12	2	0	0	0	0
9337A	1994	3	PRADILLA DE EBRO	228	644.003	4.635.440	ZARAGOZA	11554W	415128	26	25	3	2	19,9	7,7	13,8				15,5	12	0	0	0	2	0
9337A	1994	4	PRADILLA DE EBRO	228	644.003	4.635.440	ZARAGOZA	11554W	415128	30	29	3	11	17,5	7,4	12,5				10	18	0	0	0	4	1
9337A	1994	5	PRADILLA DE EBRO	228	644.003	4.635.440	ZARAGOZA	11554W	415128	34	31	7	12	24,3	13,5	18,9				18	20	0	0	1	11	5
9337A	1994	6	PRADILLA DE EBRO	228	644.003	4.635.440	ZARAGOZA	11554W	415128	37	30	12	4	28,4	16,1	22,3				20	28	0	0	7	24	13
9337A	1994	7	PRADILLA DE EBRO	228	644.003	4.635.440	ZARAGOZA	11554W	415128	39	3	15	7	33,4	19,3	26,4				28	22	0	0	19	31	30
9337A	1994	8	PRADILLA DE EBRO	228	644.003	4.635.440	ZARAGOZA	11554W	415128	38	21	15	14	31,9	18,6	25,3				26	23	0	0	13	31	25
9337A	1994	9	PRADILLA DE EBRO	228	644.003	4.635.440	ZARAGOZA	11554W	415128	33	12	10	18	24,5	13,6	19,1				15	18	0	0	0	14	7
9337A	1994	10	PRADILLA DE EBRO	228	644.003	4.635.440	ZARAGOZA	11554W	415128	23	2	6	29	19,3	11,4	15,4				13,5	16	0	0	0	0	0
9337A	1994	11	PRADILLA DE EBRO	228	644.003	4.635.440	ZARAGOZA	11554W	415128	22	3	2	26	14,4	8,7	11,5				5	14	0	0	0	0	0
9337A	1994	12	PRADILLA DE EBRO	228	644.003	4.635.440	ZARAGOZA	11554W	415128	19	31	-3	28	10,9	4,9	7,9		16	29	3	11	5	0	0	0	0
9337A	1995	1	PRADILLA DE EBRO	228	644.003	4.635.440	ZARAGOZA	11554W	415128	19,5	25	-3	16	12,3	5,7	9		14	21	6	12	3	0	0	0	0
9337A	1995	2	PRADILLA DE EBRO	228	644.003	4.635.440	ZARAGOZA	11554W	415128	21,5	15	-1,5	28	15,5	4,3	9,9		1	28	10	13	5	0	0	0	0
9337A	1995	3	PRADILLA DE EBRO	228	644.003	4.635.440	ZARAGOZA	11554W	415128	23,5	19	-1	1	16,6	5,8	11,2		1	9	11	10	2	0	0	0	0
9337A	1995	4	PRADILLA DE EBRO	228	644.003	4.635.440	ZARAGOZA	11554W	415128	25,5	12	3	22	20,2	7,5	13,8				12	12	0	0	0	6	0
9337A	1995	5	PRADILLA DE EBRO	228	644.003	4.635.440	ZARAGOZA	11554W	415128	33,5	28	8	13	24	12,9	18,4				14	18	0	0	0	12	2
9337A	1995	6	PRADILLA DE EBRO	228	644.003	4.635.440	ZARAGOZA	11554W	415128	35	19	12	1	26,5	14,7	20,6				20	20	0	0	4	17	7
9337A	1995	7	PRADILLA DE EBRO	228	644.003	4.635.440	ZARAGOZA	11554W	415128	38	20	13	5	32,4	18,9	25,8				26	24	0	0	9	28	25
9337A	1995	8	PRADILLA DE EBRO	228	644.003	4.635.440	ZARAGOZA	11554W	415128	35	3	12	29	29,4	17,9	23,7				26	22	0	0	5	31	12
9337A	1995	10	PRADILLA DE EBRO	228	644.003	4.635.440	ZARAGOZA	11554W	415128	28	2	7	18	24	12,5	18,3				20,5	18	0	0	0	13	0

Código	Año	Mes	Nombre	Altitud	X	Y	Provincia	Longitud	Latitud	T máx.absoluta(ºC)	1er día de T máx	T mín.absoluta(ºC)	1er día de T mín	T máx.media(ºC)	T mín.media(ºC)	T media (ºC)	T media horaria(ºC)	1er día de helada	Último día de helada	T menor de máximas (ºC)	T mayor de mínimas (ºC)	Nº días T<=0º	Nº días T<=-5º	Nº días T>=20º	Nº días T>=25º	Nº días T>=30º
9337A	1995	11	PRADILLA DE EBRO	228	644.003	4.635.440	ZARAGOZA	11554W	415128	23	1	-1	28	16,6	7,1	11,8		5	28	13	17	5	0	0	0	0
9337A	1995	12	PRADILLA DE EBRO	228	644.003	4.635.440	ZARAGOZA	11554W	415128	20	24	-1	14	10,1	5,1	7,6		14	28	1	16	6	0	0	0	0
9337A	1996	1	PRADILLA DE EBRO	228	644.003	4.635.440	ZARAGOZA	11554W	415128	16	28	1	26	12,5	6,4	9,5				9	10	0	0	0	0	0
9337A	1996	2	PRADILLA DE EBRO	228	644.003	4.635.440	ZARAGOZA	11554W	415128	15	24	-1	28	11,8	4	0		24	28	8	8	2	0	0	0	0
9337A	1996	3	PRADILLA DE EBRO	228	644.003	4.635.440	ZARAGOZA	11554W	415128	22,5	25	-1	12	15,8	5,9	10,9		12	12	8	10,5	1	0	0	0	0
9337A	1996	4	PRADILLA DE EBRO	228	644.003	4.635.440	ZARAGOZA	11554W	415128	24,5	11	1,5	5	18,6	8,4	13,5				10	14	0	0	0	0	0
9337A	1996	5	PRADILLA DE EBRO	228	644.003	4.635.440	ZARAGOZA	11554W	415128	31,5	30	6	14	23,1	11,4	17,3				14,5	17	0	0	0	13	3
9337A	1996	6	PRADILLA DE EBRO	228	644.003	4.635.440	ZARAGOZA	11554W	415128	33	11	11	2	28,2	15,9	22				18	20	0	0	2	22	16
9337A	1996	7	PRADILLA DE EBRO	228	644.003	4.635.440	ZARAGOZA	11554W	415128	37	24	12	8	29,2	17,5	23,4				22	23	0	0	11	25	15
9337A	1996	8	PRADILLA DE EBRO	228	644.003	4.635.440	ZARAGOZA	11554W	415128	32	1	12	30	27,8	16,9	22,4				22	21	0	0	5	25	11
9337A	1996	9	PRADILLA DE EBRO	228	644.003	4.635.440	ZARAGOZA	11554W	415128	0		9	4	0	12,4	0				0	16	0	0	0		
9337A	1996	10	PRADILLA DE EBRO	228	644.003	4.635.440	ZARAGOZA	11554W	415128	25	21	1	31	19,2	9	14,1				12	14	0	0	0	1	0
9337A	1996	11	PRADILLA DE EBRO	228	644.003	4.635.440	ZARAGOZA	11554W	415128	22	1	-4	16	15,3	6,6	10,9		16	19	3,5	12	2	0	0	0	0
9337A	1996	12	PRADILLA DE EBRO	228	644.003	4.635.440	ZARAGOZA	11554W	415128	18	1	-4	29	10,5	5,2	7,9		15	30	1	13	5	0	0	0	0
9337A	1997	1	PRADILLA DE EBRO	228	644.003	4.635.440	ZARAGOZA	11554W	415128	16	12	-1,5	5	10,5	5,1	7,8		5	15	2	11	2	0	0	0	0
9337A	1997	2	PRADILLA DE EBRO	228	644.003	4.635.440	ZARAGOZA	11554W	415128	20	25	-3	10	15,4	3,5	9,3		4	10	12	10	5	0	0	0	0
9337A	1997	3	PRADILLA DE EBRO	228	644.003	4.635.440	ZARAGOZA	11554W	415128	25,5	18	0	11	20,8	5,8	13,3		11	11	17	9,5	1	0	0	2	0
9337A	1997	4	PRADILLA DE EBRO	228	644.003	4.635.440	ZARAGOZA	11554W	415128	26	16	4,5	11	20,2	9	14,6				12	16	0	0	0	5	0
9337A	1997	5	PRADILLA DE EBRO	228	644.003	4.635.440	ZARAGOZA	11554W	415128	31,5	29	5	8	23,3	13	18,1				13	20	0	0	1	12	2
9337A	1997	6	PRADILLA DE EBRO	228	644.003	4.635.440	ZARAGOZA	11554W	415128	31	12	12	24	25,1	15	20				15	20	0	0	1	17	4
9337A	1997	7	PRADILLA DE EBRO	228	644.003	4.635.440	ZARAGOZA	11554W	415128	31,5	13	13	1	27,3	17	22,2				23	20	0	0	5	19	9
9337A	1997	8	PRADILLA DE EBRO	228	644.003	4.635.440	ZARAGOZA	11554W	415128	34	3	13	29	29,4	18,8	24,1				23	23	0	0	15	30	17
9337A	1997	10	PRADILLA DE EBRO	228	644.003	4.635.440	ZARAGOZA	11554W	415128	28,5	2	3	30	23,3	12,4	17,9				16	17	0	0	0	14	0
9337A	1997	11	PRADILLA DE EBRO	228	644.003	4.635.440	ZARAGOZA	11554W	415128	23	5	1	13	15,1	7,2	11,2				10	17	0	0	0	0	0
9337A	1997	12	PRADILLA DE EBRO	228	644.003	4.635.440	ZARAGOZA	11554W	415128	17	18	-3,5	14	11,6	3,9	7,7		6	15	3	12	4	0	0	0	0
9337A	1998	1	PRADILLA DE EBRO	228	644.003	4.635.440	ZARAGOZA	11554W	415128	18	3	-4	23	11,8	4,1	8		15	26	3	11	3	0	0	0	0
9337A	1998	2	PRADILLA DE EBRO	228	644.003	4.635.440	ZARAGOZA	11554W	415128	20	17	-2	6	13,3	3,4	8,3		6	26	8	8	3	0	0	0	0
9337A	1998	3	PRADILLA DE EBRO	228	644.003	4.635.440	ZARAGOZA	11554W	415128	23	18	1	3	17,9	5,9	11,9				10	11	0	0	0	0	0
9337A	1998	4	PRADILLA DE EBRO	228	644.003	4.635.440	ZARAGOZA	11554W	415128	28	25	0	11	18,1	7,2	12,6		11	14	11	13	3	0	0	2	0
9337A	1998	5	PRADILLA DE EBRO	228	644.003	4.635.440	ZARAGOZA	11554W	415128	27	15	7	1	21,8	12,6	17,2				15	17	0	0	0	7	0
9337A	1998	6	PRADILLA DE EBRO	228	644.003	4.635.440	ZARAGOZA	11554W	415128	33	21	10	12	27,6	16,5	22				19	20	0	0	2	16	9
9337A	1998	7	PRADILLA DE EBRO	228	644.003	4.635.440	ZARAGOZA	11554W	415128	37	19	14	15	29,8	18	23,9				24	21	0	0	6	28	16
9337A	1998	8	PRADILLA DE EBRO	228	644.003	4.635.440	ZARAGOZA	11554W	415128	36	9	13	29	29,9	17,8	23,9				23	21	0	0	8	28	16
9337A	1998	10	PRADILLA DE EBRO	228	644.003	4.635.440	ZARAGOZA	11554W	415128	24	25	5	21	19,4	10,2	14,8				16	18	0	0	0	0	0
9337A	1998	11	PRADILLA DE EBRO	228	644.003	4.635.440	ZARAGOZA	11554W	415128	22	3	-5	22	14,4	5,6	10		7	23	10	14	5	1	0	0	0
9337A	1998	12	PRADILLA DE EBRO	228	644.003	4.635.440	ZARAGOZA	11554W	415128	18	13	-4	23	9,5	2,5	6		2	29	2	12	10	0	0	0	0
9337A	1999	1	PRADILLA DE EBRO	228	644.003	4.635.440	ZARAGOZA	11554W	415128	15	27	-2	19	10,4	3,1	6,8		6	31	6	11	8	0	0	0	0
9337A	1999	2	PRADILLA DE EBRO	228	644.003	4.635.440	ZARAGOZA	11554W	415128	18	21	-4	12	11,9	4,1	8		1	15	6	13	5	0	0	0	0
9337A	1999	3	PRADILLA DE EBRO	228	644.003	4.635.440	ZARAGOZA	11554W	415128	23	31	0	6	16,7	6,4	11,5		6	7	12	11	2	0	0	0	0
9337A	1999	4	PRADILLA DE EBRO	228	644.003	4.635.440	ZARAGOZA	11554W	415128	0		1	16	0	7,7	0				0	13	0	0	0		
9337A	1999	5	PRADILLA DE EBRO	228	644.003	4.635.440	ZARAGOZA	11554W	415128	32	12	11	21	24,3	14,5	19,4				18	20	0	0	1	15	3
9337A	1999	6	PRADILLA DE EBRO	228	644.003	4.635.440	ZARAGOZA	11554W	415128	33	25	12	9	26,6	15,9	21,2				20	21	0	0	4	22	7
9337A	1999	7	PRADILLA DE EBRO	228	644.003	4.635.440	ZARAGOZA	11554W	415128	38	2	16	7	29,9	18,4	24,1				25	23	0	0	9	31	16
9337A	1999	8	PRADILLA DE EBRO	228	644.003	4.635.440	ZARAGOZA	11554W	415128	34	15	17	10	30,8	20,1	25,5				27	25	0	0	17	31	20
9337A	1999	10	PRADILLA DE EBRO	228	644.003	4.635.440	ZARAGOZA	11554W	415128	24	1	7	6	20,4	10,8	15,6				16	17	0	0	0	0	0
9337A	1999	11	PRADILLA DE EBRO	228	644.003	4.635.440	ZARAGOZA	11554W	415128	23	1	-1	25	11,2	4,9	8,1		21	26	5	13	3	0	0	0	0

Código	Año	Mes	Nombre	Altitud	X	Y	Provincia	Longitud	Latitud	T máx.absoluta(ºC)	1er día de T máx	T mín.absoluta(ºC)	1er día de T mín	T máx.media(ºC)	T mín.media(ºC)	T media (ºC)	T media horaria(ºC)	1er día de helada	Último día de helada	T menor de máximas (ºC)	T mayor de mínimas (ºC)	Nº días T<=0º	Nº días T<=-5º	Nº días T>=20º	Nº días T>=25º	Nº días T>=30º
9337A	1999	12	PRADILLA DE EBRO	228	644.003	4.635.440	ZARAGOZA	11554W	415128	20	26	-3	8	9,9	2,9	6,4		1	30	2	16	11	0	0	0	0
9337A	2000	1	PRADILLA DE EBRO	228	644.003	4.635.440	ZARAGOZA	11554W	415128	16	30	-5	12	8,1	0,8	4,5		4	29	0	5	14	1	0	0	0
9337A	2000	2	PRADILLA DE EBRO	228	644.003	4.635.440	ZARAGOZA	11554W	415128	21	27	-1	10	16,8	5,5	11,1		4	21	13	12	5	0	0	0	0
9337A	2000	3	PRADILLA DE EBRO	228	644.003	4.635.440	ZARAGOZA	11554W	415128	25	9	0	3	18	6,1	12,1		3	3	11	11	1	0	0	1	0
9337A	2000	4	PRADILLA DE EBRO	228	644.003	4.635.440	ZARAGOZA	11554W	415128	27	25	1	7	18	8,7	13,3				12	15	0	0	0	3	0
9337A	2000	5	PRADILLA DE EBRO	228	644.003	4.635.440	ZARAGOZA	11554W	415128	32	30	7	1	24,7	13,5	19,1				20	17	0	0	0	15	3
9337A	2000	6	PRADILLA DE EBRO	228	644.003	4.635.440	ZARAGOZA	11554W	415128	35	17	8	11	28,4	16,3	22,3				17	22	0	0	8	23	18
9337A	2000	7	PRADILLA DE EBRO	228	644.003	4.635.440	ZARAGOZA	11554W	415128	35	20	14	12	29,7	17,9	23,8				21	22	0	0	9	28	20
9337A	2000	8	PRADILLA DE EBRO	228	644.003	4.635.440	ZARAGOZA	11554W	415128	36	10	15	4	31,1	18,5	24,8				24	23	0	0	14	30	20
9337A	2000	9	PRADILLA DE EBRO	228	644.003	4.635.440	ZARAGOZA	11554W	415128	32	13	9	30	27,6	14,8	21,2				21	18	0	0	0	26	8
9337A	2000	10	PRADILLA DE EBRO	228	644.003	4.635.440	ZARAGOZA	11554W	415128	27	4	6	8	19,5	11	15,3				13	16	0	0	0	3	0
9337A	2000	11	PRADILLA DE EBRO	228	644.003	4.635.440	ZARAGOZA	11554W	415128	19	1	0	16	14,1	6,3	10,2		16	16	10	13	1	0	0	0	0
9337A	2000	12	PRADILLA DE EBRO	228	644.003	4.635.440	ZARAGOZA	11554W	415128	20	7	0	31	13,3	6,8	10		31	31	9	12	1	0	0	0	0
9337A	2001	1	PRADILLA DE EBRO	228	644.003	4.635.440	ZARAGOZA	11554W	415128	19	23	0	21	12	6,6	9,3		21	21	8	16	1	0	0	0	0
9337A	2001	2	PRADILLA DE EBRO	228	644.003	4.635.440	ZARAGOZA	11554W	415128	19	7	0	4	13,7	4,7	9,2		4	28	9	12	5	0	0	0	0
9337A	2001	3	PRADILLA DE EBRO	228	644.003	4.635.440	ZARAGOZA	11554W	415128	27	23	0	1	19,6	10,1	14,9		1	1	12	17	1	0	0	2	0
9337A	2001	4	PRADILLA DE EBRO	228	644.003	4.635.440	ZARAGOZA	11554W	415128	25	24	5	15	19,2	9,1	14,1				11	15	0	0	0	1	0
9337A	2001	5	PRADILLA DE EBRO	228	644.003	4.635.440	ZARAGOZA	11554W	415128	35	28	2	1	24,2	12,5	18,3				13	20	0	0	1	17	7
9337A	2001	6	PRADILLA DE EBRO	228	644.003	4.635.440	ZARAGOZA	11554W	415128	40	26	10	11	30,6	16,2	23,4				25	24	0	0	6	30	19
9337A	2001	7	PRADILLA DE EBRO	228	644.003	4.635.440	ZARAGOZA	11554W	415128	36	1	11	21	30,3	17,9	24,1				22	22	0	0	11	26	18
9337A	2001	8	PRADILLA DE EBRO	228	644.003	4.635.440	ZARAGOZA	11554W	415128	36	7	15	5	31,6	19,2	25,4				25	23	0	0	15	31	23
9337A	2001	10	PRADILLA DE EBRO	228	644.003	4.635.440	ZARAGOZA	11554W	415128	29	1	7	25	23,2	13,1	18,1				20	18	0	0	0	7	0
9337A	2001	11	PRADILLA DE EBRO	228	644.003	4.635.440	ZARAGOZA	11554W	415128	18	4	-2	22	12,4	5,4	8,9		21	22	7	12	2	0	0	0	0
9337A	2001	12	PRADILLA DE EBRO	228	644.003	4.635.440	ZARAGOZA	11554W	415128	16	6	-9	25	8,2	-0,6	3,8		3	29	1,5	8	18	6	0	0	0
9337A	2002	1	PRADILLA DE EBRO	228	644.003	4.635.440	ZARAGOZA	11554W	415128	17	26	-1	20	11,4	4,1	7,7		19	29	6	8	4	0	0	0	0
9337A	2002	2	PRADILLA DE EBRO	228	644.003	4.635.440	ZARAGOZA	11554W	415128	19	11	0	1	14,6	5,5	10		1	1	7	11	1	0	0	0	0
9337A	2002	3	PRADILLA DE EBRO	228	644.003	4.635.440	ZARAGOZA	11554W	415128	27	21	1	3	18,2	8	13,1				11	14	0	0	0	4	0
9337A	2002	4	PRADILLA DE EBRO	228	644.003	4.635.440	ZARAGOZA	11554W	415128	29	25	3	5	19,3	9,1	14,2				8	16	0	0	0	6	0
9337A	2002	5	PRADILLA DE EBRO	228	644.003	4.635.440	ZARAGOZA	11554W	415128	30	31	8	2	22,4	11,9	17,1				11	18	0	0	0	13	1
9337A	2002	6	PRADILLA DE EBRO	228	644.003	4.635.440	ZARAGOZA	11554W	415128	37	21	9	7	29,4	16,9	23,2				18	22	0	0	8	23	18
9337A	2002	7	PRADILLA DE EBRO	228	644.003	4.635.440	ZARAGOZA	11554W	415128	36	29	10	1	29,4	18	23,7				20	23	0	0	10	28	14
9337A	2002	8	PRADILLA DE EBRO	228	644.003	4.635.440	ZARAGOZA	11554W	415128	36	15	14	1	29,1	17,9	23,5				23	23	0	0	10	27	16
9337A	2002	10	PRADILLA DE EBRO	228	644.003	4.635.440	ZARAGOZA	11554W	415128	26	15	5	19	20,4	12,4	16,4				14	17	0	0	0	3	0
9337A	2002	11	PRADILLA DE EBRO	228	644.003	4.635.440	ZARAGOZA	11554W	415128	22	3	3	16	16,3	8,6	12,4				12	14	0	0	0	0	0
9337A	2002	12	PRADILLA DE EBRO	228	644.003	4.635.440	ZARAGOZA	11554W	415128	19	25	0	13	12,9	7,2	10		13	16	8	17	2	0	0	0	0
9337A	2003	1	PRADILLA DE EBRO	228	644.003	4.635.440	ZARAGOZA	11554W	415128	19	1	-4	15	11,3	4,5	7,9		11	31	4	16	7	0	0	0	0
9337A	2003	2	PRADILLA DE EBRO	228	644.003	4.635.440	ZARAGOZA	11554W	415128	15	3	-6	16	11,1	3,3	7,2		1	21	6	10	6	1	0	0	0
9337A	2003	3	PRADILLA DE EBRO	228	644.003	4.635.440	ZARAGOZA	11554W	415128	22	20	0	18	18,4	5,6	12		18	19	14	10	2	0	0	0	0
9337A	2003	4	PRADILLA DE EBRO	228	644.003	4.635.440	ZARAGOZA	11554W	415128	29	28	5	6	20,6	8,8	14,7				13	15	0	0	0	6	0
9337A	2003	5	PRADILLA DE EBRO	228	644.003	4.635.440	ZARAGOZA	11554W	415128	35	31	8	6	25,4	12,1	18,7				11	17	0	0	0	19	8
9337A	2003	6	PRADILLA DE EBRO	228	644.003	4.635.440	ZARAGOZA	11554W	415128	40	21	15	2	34	20,3	27,1				29	27	0	0	18	30	29
9337A	2003	7	PRADILLA DE EBRO	228	644.003	4.635.440	ZARAGOZA	11554W	415128	40	19	15	4	34,2	19,3	26,7				29	23	0	0	15	31	30
9337A	2003	8	PRADILLA DE EBRO	228	644.003	4.635.440	ZARAGOZA	11554W	415128	41	13	17	1	36,1	19,5	27,8				28	23	0	0	17	31	30
9337A	2003	10	PRADILLA DE EBRO	228	644.003	4.635.440	ZARAGOZA	11554W	415128	27	2	5	23	19,2	10,7	15				10	17	0	0	0	4	0
9337A	2003	11	PRADILLA DE EBRO	228	644.003	4.635.440	ZARAGOZA	11554W	415128	19	3	1	5	15,9	5,4	10,7				11	12	0	0	0	0	0
9337A	2003	12	PRADILLA DE EBRO	228	644.003	4.635.440	ZARAGOZA	11554W	415128	17	13	-1	3	11,4	4,6	8		3	29	4	10	5	0	0	0	0

Código	Año	Mes	Nombre	Altitud	X	Y	Provincia	Longitud	Latitud	T máx.absoluta(ºC)	1er día de T máx	T mín.absoluta(ºC)	1er día de T mín	T máx.media(ºC)	T mín.media(ºC)	T media (ºC)	T media horaria(ºC)	1er día de helada	Último día de helada	T menor de máximas (ºC)	T mayor de mínimas (ºC)	Nº días T<=0º	Nº días T<=-5º	Nº días T>=20º	Nº días T>=25º	Nº días T>=30º
9337A	2004	1	PRADILLA DE EBRO	228	644.003	4.635.440	ZARAGOZA	11554W	415128	19	11	-2	6	13,2	4,2	8,7		6	29	4	12	5	0	0	0	0
9337A	2004	2	PRADILLA DE EBRO	228	644.003	4.635.440	ZARAGOZA	11554W	415128	20	12	-3	10	10,5	2,6	6,6		9	27	4	7	5	0	0	0	0
9337A	2004	3	PRADILLA DE EBRO	228	644.003	4.635.440	ZARAGOZA	11554W	415128	23	20	-3	1	14,1	4	9		1	28	5	11	6	0	0	0	0
9337A	2004	4	PRADILLA DE EBRO	228	644.003	4.635.440	ZARAGOZA	11554W	415128	25	21	3	3	18,5	7,1	12,8				12	11	0	0	0	4	0
9337A	2004	5	PRADILLA DE EBRO	228	644.003	4.635.440	ZARAGOZA	11554W	415128	30	21	5	2	22,9	10,5	16,7				16	15	0	0	0	15	2
9337A	2004	6	PRADILLA DE EBRO	228	644.003	4.635.440	ZARAGOZA	11554W	415128	39	27	12	4	30,8	16,5	23,7				24	22	0	0	4	29	19
9337A	2004	7	PRADILLA DE EBRO	228	644.003	4.635.440	ZARAGOZA	11554W	415128	37	22	12	9	31,5	17	24,2				24	22	0	0	5	30	23
9337A	2004	8	PRADILLA DE EBRO	228	644.003	4.635.440	ZARAGOZA	11554W	415128	38	1	13	22	31,8	17,5	24,7				28	21	0	0	9	31	21
9337A	2004	9	PRADILLA DE EBRO	228	644.003	4.635.440	ZARAGOZA	11554W	415128	36	6	9	19	28,5	15,5	22				25	22	0	0	9	30	11
9337A	2004	10	PRADILLA DE EBRO	228	644.003	4.635.440	ZARAGOZA	11554W	415128	30	3	5	13	23,5	11,9	17,7				12	20	0	0	1	15	3
9337A	2004	11	PRADILLA DE EBRO	228	644.003	4.635.440	ZARAGOZA	11554W	415128	17	2	-1	18	12,5	4,8	8,7		18	30	3	11	5	0	0	0	0
9337A	2004	12	PRADILLA DE EBRO	228	644.003	4.635.440	ZARAGOZA	11554W	415128	17	18	-2	22	10,6	4,6	7,6		3	26	4	11	4	0	0	0	0
9337A	2005	1	PRADILLA DE EBRO	228	644.003	4.635.440	ZARAGOZA	11554W	415128	16	19	-4	26	6,5	1,4	3,9		4	30	0	10	15	0	0	0	0
9337A	2005	2	PRADILLA DE EBRO	228	644.003	4.635.440	ZARAGOZA	11554W	415128	16	11	-5	5	9,8	0,9	5,4		4	28	5	7	12	1	0	0	0
9337A	2005	3	PRADILLA DE EBRO	228	644.003	4.635.440	ZARAGOZA	11554W	415128	25	20	-7	1	17,5	5	11,3		1	13	7	13	8	2	0	1	0
9337A	2005	4	PRADILLA DE EBRO	228	644.003	4.635.440	ZARAGOZA	11554W	415128	31	29	3	9	19,9	9,3	14,6				9	13	0	0	0	6	3
9337A	2005	5	PRADILLA DE EBRO	228	644.003	4.635.440	ZARAGOZA	11554W	415128	33	27	9	18	26	13	19,5				20	17	0	0	0	20	6
9337A	2005	6	PRADILLA DE EBRO	228	644.003	4.635.440	ZARAGOZA	11554W	415128	37	25	14	1	31,7	18,3	25				24	23	0	0	11	29	23
9337A	2005	7	PRADILLA DE EBRO	228	644.003	4.635.440	ZARAGOZA	11554W	415128	40	16	13	1	32,6	18,1	25,4				26	23	0	0	13	31	23
9337A	2005	8	PRADILLA DE EBRO	228	644.003	4.635.440	ZARAGOZA	11554W	415128	35	7	13	21	29,9	17,4	23,6				24	22	0	0	6	30	20
9337A	2005	9	PRADILLA DE EBRO	228	644.003	4.635.440	ZARAGOZA	11554W	415128	36	3	10	21	27,7	15,7	21,7				23	21	0	0	3	29	7
9337A	2005	10	PRADILLA DE EBRO	228	644.003	4.635.440	ZARAGOZA	11554W	415128	25	1	8	5	20,5	12,2	16,4				12	17	0	0	0	1	0
9337A	2005	11	PRADILLA DE EBRO	228	644.003	4.635.440	ZARAGOZA	11554W	415128	22	1	-1	29	13,4	5,7	9,6		26	29	7	13	4	0	0	0	0
9337A	2005	12	PRADILLA DE EBRO	228	644.003	4.635.440	ZARAGOZA	11554W	415128	16	4	-5	20	7,8	1,1	4,5		6	29	-3	8	15	3	0	0	0
9337A	2006	1	PRADILLA DE EBRO	228	644.003	4.635.440	ZARAGOZA	11554W	415128	13	19	-5	29	8,6	3,5	6,1		25	30	6	8	6	1	0	0	0
9337A	2006	2	PRADILLA DE EBRO	228	644.003	4.635.440	ZARAGOZA	11554W	415128	18	16	-3	8	11	1,3	6,2		1	28	6	8	11	0	0	0	0
9337A	2006	3	PRADILLA DE EBRO	228	644.003	4.635.440	ZARAGOZA	11554W	415128	25	26	-1	2	17	6,9	12		2	2	7	12	1	0	0	2	0
9337A	2006	4	PRADILLA DE EBRO	228	644.003	4.635.440	ZARAGOZA	11554W	415128	25	22	4	11	20,4	8,8	14,6				12	12	0	0	0	3	0
9337A	2006	5	PRADILLA DE EBRO	228	644.003	4.635.440	ZARAGOZA	11554W	415128	33	17	6	1	25,6	13,8	19,7				20	20	0	0	3	21	5
9337A	2006	6	PRADILLA DE EBRO	228	644.003	4.635.440	ZARAGOZA	11554W	415128	33	7	9	1	30,1	16,6	23,3				24	20	0	0	1	28	22
9337A	2006	7	PRADILLA DE EBRO	228	644.003	4.635.440	ZARAGOZA	11554W	415128	39	10	16	6	33,8	20,3	27,1				28	24	0	0	20	31	27
9337A	2006	8	PRADILLA DE EBRO	228	644.003	4.635.440	ZARAGOZA	11554W	415128	33	2	13	31	28,9	16,6	22,8				25	20	0	0	1	31	10
9337A	2006	9	PRADILLA DE EBRO	228	644.003	4.635.440	ZARAGOZA	11554W	415128	35	4	12	15	28,5	16,8	22,7				24	22	0	0	4	26	11
9337A	2006	10	PRADILLA DE EBRO	228	644.003	4.635.440	ZARAGOZA	11554W	415128	29	2	9	6	22,6	14	18,3				13	20	0	0	1	8	0
9337A	2006	11	PRADILLA DE EBRO	228	644.003	4.635.440	ZARAGOZA	11554W	415128	20	1	1	30	16,1	9,8	13				12	15	0	0	0	0	0
9337A	2006	12	PRADILLA DE EBRO	228	644.003	4.635.440	ZARAGOZA	11554W	415128	17	4	-4	26	7,4	1,2	4,3		11	31	-1	11	16	0	0	0	0
9337A	2007	1	PRADILLA DE EBRO	228	644.003	4.635.440	ZARAGOZA	11554W	415128	17	12	-4	29	9,9	2,5	6,2		3	29	4	8	5	0	0	0	0
9337A	2007	2	PRADILLA DE EBRO	228	644.003	4.635.440	ZARAGOZA	11554W	415128	20	11	-2	3	14,1	6,6	10,4		3	3	6	16	1	0	0	0	0
9337A	2007	3	PRADILLA DE EBRO	228	644.003	4.635.440	ZARAGOZA	11554W	415128	24	4	2	21	15,7	5,8	10,8				7	10	0	0	0	0	0
9337A	2007	4	PRADILLA DE EBRO	228	644.003	4.635.440	ZARAGOZA	11554W	415128	27	19	4	6	20,2	10,1	15,2				12	14	0	0	0	10	0
9337A	2007	5	PRADILLA DE EBRO	228	644.003	4.635.440	ZARAGOZA	11554W	415128	29	10	4	2	22,4	11,6	17				12	18	0	0	0	10	0
9337A	2007	6	PRADILLA DE EBRO	228	644.003	4.635.440	ZARAGOZA	11554W	415128	34	8	12	6	29	15,6	22,3				22	21	0	0	2	27	13
9337A	2007	7	PRADILLA DE EBRO	228	644.003	4.635.440	ZARAGOZA	11554W	415128	36	7	13	5	31,6	17	24,3				24	21	0	0	3	30	23
9337A	2007	8	PRADILLA DE EBRO	228	644.003	4.635.440	ZARAGOZA	11554W	415128	38	15	13	17	29,8	17,1	23,4				23	23	0	0	5	28	16
9337A	2007	9	PRADILLA DE EBRO	228	644.003	4.635.440	ZARAGOZA	11554W	415128	30	8	7	28	26,2	14,3	20,2				17	17	0	0	0	22	3
9337A	2007	10	PRADILLA DE EBRO	228	644.003	4.635.440	ZARAGOZA	11554W	415128	29	2	4	28	21,6	11,2	16,4				16	19	0	0	0	7	0

Código	Año	Mes	Nombre	Altitud	X	Y	Provincia	Longitud	Latitud	T máx.absoluta(ºC)	1er día de T máx	T mín.absoluta(ºC)	1er día de T mín	T máx.media(ºC)	T mín.media(ºC)	T media (ºC)	T media horaria(ºC)	1er día de helada	Último día de helada	T menor de máximas (ºC)	T mayor de mínimas (ºC)	Nº días T<=0º	Nº días T<=-5º	Nº días T>=20º	Nº días T>=25º	Nº días T>=30º
9337A	2007	11	PRADILLA DE EBRO	228	644.003	4.635.440	ZARAGOZA	11554W	415128	20	8	-5	18	15,2	4,8	10		17	30	9	12	5	1	0	0	0
9337A	2007	12	PRADILLA DE EBRO	228	644.003	4.635.440	ZARAGOZA	11554W	415128	16	9	-7	17	9,8	2,1	6		1	28	3	9	10	3	0	0	0
9337A	2008	1	PRADILLA DE EBRO	228	644.003	4.635.440	ZARAGOZA	11554W	415128	18	18	-3	1	12	3,4	7,7		1	30	0	9	8	0	0	0	0
9337A	2008	2	PRADILLA DE EBRO	228	644.003	4.635.440	ZARAGOZA	11554W	415128	21	27	-1	5	14,4	4,6	9,5		5	16	8	11	3	0	0	0	0
9337A	2008	3	PRADILLA DE EBRO	228	644.003	4.635.440	ZARAGOZA	11554W	415128	24	14	0	5	16,7	6,4	11,5		5	5	7	12	1	0	0	0	0
9337A	2008	4	PRADILLA DE EBRO	228	644.003	4.635.440	ZARAGOZA	11554W	415128	30	26	3	15	20,7	8,9	14,8				12	14	0	0	0	4	1
9337A	2008	5	PRADILLA DE EBRO	228	644.003	4.635.440	ZARAGOZA	11554W	415128	31	4	8	1	23	12,3	17,6				17	16	0	0	0	8	1
9337A	2008	6	PRADILLA DE EBRO	228	644.003	4.635.440	ZARAGOZA	11554W	415128	35	20	10	18	27,9	15,1	21,5				19	20	0	0	2	22	12
9337A	2008	7	PRADILLA DE EBRO	228	644.003	4.635.440	ZARAGOZA	11554W	415128	36	27	12	7	30,6	17,4	24				15	23	0	0	13	29	20
9337A	2008	8	PRADILLA DE EBRO	228	644.003	4.635.440	ZARAGOZA	11554W	415128	36	2	13	24	30,5	19,2	24,8				19	23	0	0	14	29	22
9337A	2008	10	PRADILLA DE EBRO	228	644.003	4.635.440	ZARAGOZA	11554W	415128	27	6	2	24	20,7	10	15,4				11	18	0	0	0	7	0
9337A	2008	11	PRADILLA DE EBRO	228	644.003	4.635.440	ZARAGOZA	11554W	415128	16	6	-5	28	13	4,4	8,7		26	28	8	9	3	1	0	0	0
9337A	2008	12	PRADILLA DE EBRO	228	644.003	4.635.440	ZARAGOZA	11554W	415128	16	7	-2	22	9,7	3,4	6,5		1	25	-1	9	8	0	0	0	0
9337A	2009	1	PRADILLA DE EBRO	228	644.003	4.635.440	ZARAGOZA	11554W	415128	17	19	-3	15	9	2,8	5,9		5	21	0	12	13	0	0	0	0
9337A	2009	2	PRADILLA DE EBRO	228	644.003	4.635.440	ZARAGOZA	11554W	415128	17	9	-1	17	13,2	3,9	8,5		15	25	8	10	6	0	0	0	0
9337A	2009	3	PRADILLA DE EBRO	228	644.003	4.635.440	ZARAGOZA	11554W	415128	26	20	2	5	18,6	5,2	11,9				7	10	0	0	0	3	0
9337A	2009	4	PRADILLA DE EBRO	228	644.003	4.635.440	ZARAGOZA	11554W	415128	31	24	3	4	19,5	6,8	13,1				11	10	0	0	0	2	1
9337A	2009	5	PRADILLA DE EBRO	228	644.003	4.635.440	ZARAGOZA	11554W	415128	33	30	9	1	26,9	13,4	20,1				18	18	0	0	0	23	8
9337A	2009	6	PRADILLA DE EBRO	228	644.003	4.635.440	ZARAGOZA	11554W	415128	39	29	13	21	31,7	17,4	24,6				24	23	0	0	6	29	21
9337A	2009	7	PRADILLA DE EBRO	228	644.003	4.635.440	ZARAGOZA	11554W	415128	40	12	14	18	34,2	18,9	26,5				25	27	0	0	13	31	26
9337A	2009	8	PRADILLA DE EBRO	228	644.003	4.635.440	ZARAGOZA	11554W	415128	40	17	14	30	34,2	19,3	26,7				25	23	0	0	16	31	26
9337A	2009	9	PRADILLA DE EBRO	228	644.003	4.635.440	ZARAGOZA	11554W	415128	35	1	12	16	27,9	15,8	21,9				17	22	0	0	3	27	7
9337A	2009	10	PRADILLA DE EBRO	228	644.003	4.635.440	ZARAGOZA	11554W	415128	31	5	1	19	23,5	11,9	17,7				18	20	0	0	1	14	3
9337A	2009	11	PRADILLA DE EBRO	228	644.003	4.635.440	ZARAGOZA	11554W	415128	24	16	0	30	16	7,5	11,8		30	30	9	13	1	0	0	0	0
9337A	2009	12	PRADILLA DE EBRO	228	644.003	4.635.440	ZARAGOZA	11554W	415128	18	30	-5	18	10,6	3,6	7,1		15	27	4	10	8	1	0	0	0
9337A	2010	1	PRADILLA DE EBRO	228	644.003	4.635.440	ZARAGOZA	11554W	415128	14	19	-4	13	9,7	3,2	6,5		2	28	3	10	10	0	0	0	0
9337A	2010	2	PRADILLA DE EBRO	228	644.003	4.635.440	ZARAGOZA	11554W	415128	19	25	-4	13	11	3,9	7,5		2	20	3	13	9	0	0	0	0
9337A	2010	3	PRADILLA DE EBRO	228	644.003	4.635.440	ZARAGOZA	11554W	415128	25	22	-1	9	15,9	5,7	10,8		8	16	7	13	6	0	0	1	0
9337A	2010	4	PRADILLA DE EBRO	228	644.003	4.635.440	ZARAGOZA	11554W	415128	31	27	2	2	21,4	9,2	15,3				12	15	0	0	0	11	2
9337A	2010	5	PRADILLA DE EBRO	228	644.003	4.635.440	ZARAGOZA	11554W	415128	33	22	5	7	22,9	10,6	16,7				12	17	0	0	0	10	7
9337A	2010	6	PRADILLA DE EBRO	228	644.003	4.635.440	ZARAGOZA	11554W	415128	35	4	10	15	28,3	15,1	21,7				22	20	0	0	1	22	13
9337A	2010	7	PRADILLA DE EBRO	228	644.003	4.635.440	ZARAGOZA	11554W	415128	39	10	14	23	33,8	19,5	26,6				26	24	0	0	17	31	25
9337A	2010	8	PRADILLA DE EBRO	228	644.003	4.635.440	ZARAGOZA	11554W	415128	40	23	12	16	31,8	18,4	25,1				27	24	0	0	11	31	20
9337A	2010	9	PRADILLA DE EBRO	228	644.003	4.635.440	ZARAGOZA	11554W	415128	36	5	9	27	27,8	15,3	21,6				20	22	0	0	4	22	9
9337A	2010	10	PRADILLA DE EBRO	228	644.003	4.635.440	ZARAGOZA	11554W	415128	28	1	2	27	20,9	10,9	15,9				15	19	0	0	0	7	0
9337A	2010	11	PRADILLA DE EBRO	228	644.003	4.635.440	ZARAGOZA	11554W	415128	23	4	-5	29	14,6	5,6	10,1		25	29	5	12	4	1	0	0	0
9337A	2010	12	PRADILLA DE EBRO	228	644.003	4.635.440	ZARAGOZA	11554W	415128	21	8	-5	27	10,4	2,6	6,5		4	29	7	12	10	1	0	0	0
9337A	2011	1	PRADILLA DE EBRO	228	644.003	4.635.440	ZARAGOZA	11554W	415128	18	12	-5	25	11	3,2	7,1		4	27	5	12	8	1	0	0	0
9337A	2011	2	PRADILLA DE EBRO	228	644.003	4.635.440	ZARAGOZA	11554W	415128	20	25	-2	7	14,5	4,5	9,5		6	12	8	11	5	0	0	0	0
9337A	2011	4	PRADILLA DE EBRO	228	644.003	4.635.440	ZARAGOZA	11554W	415128	33	9	5	16	23,5	10,4	16,9				18	13	0	0	0	11	2
9337A	2011	5	PRADILLA DE EBRO	228	644.003	4.635.440	ZARAGOZA	11554W	415128	33	25	9	16	26,7	13,8	20,3				20	18	0	0	0	25	7
9337A	2011	6	PRADILLA DE EBRO	228	644.003	4.635.440	ZARAGOZA	11554W	415128	39	26	10	1	29,2	15,7	22,5				22	22	0	0	4	23	13
9337A	2011	7	PRADILLA DE EBRO	228	644.003	4.635.440	ZARAGOZA	11554W	415128	38	16	13	1	30,9	16,6	23,7				24	21	0	0	4	30	19
9337A	2011	8	PRADILLA DE EBRO	228	644.003	4.635.440	ZARAGOZA	11554W	415128	41	20	13	28	34,4	19,3	26,8				26	23	0	0	17	31	27
9337A	2011	9	PRADILLA DE EBRO	228	644.003	4.635.440	ZARAGOZA	11554W	415128	37	10	12	19	31,1	16,3	23,7				24	22	0	0	3	29	21
9337A	2011	10	PRADILLA DE EBRO	228	644.003	4.635.440	ZARAGOZA	11554W	415128	30	12	5	21	23,8	11,3	17,5				17	17	0	0	0	16	1

Código	Año	Mes	Nombre	Altitud	X	Y	Provincia	Longitud	Latitud	T máx.absoluta(ºC)	1er día de T máx	T mín.absoluta(ºC)	1er día de T mín	T máx.media(ºC)	T mín.media(ºC)	T media (ºC)	T media horaria(ºC)	1er día de helada	Último día de helada	T menor de máximas (ºC)	T mayor de mínimas (ºC)	Nº días T<=0º	Nº días T<=-5º	Nº días T>=20º	Nº días T>=25º	Nº días T>=30º
9337A	2011	11	PRADILLA DE EBRO	228	644.003	4.635.440	ZARAGOZA	11554W	415128	21	1	5	17	16,1	9,6	12,8				7	16	0	0	0	0	0
9337A	2011	12	PRADILLA DE EBRO	228	644.003	4.635.440	ZARAGOZA	11554W	415128	18	16	-3	26	11,8	5	8,4		26	28	6	12	3	0	0	0	0
9337A	2012	1	PRADILLA DE EBRO	228	644.003	4.635.440	ZARAGOZA	11554W	415128	16	1	-3	18	11,2	3	7,1		10	31	0	12	11	0	0	0	0
9337A	2012	2	PRADILLA DE EBRO	228	644.003	4.635.440	ZARAGOZA	11554W	415128	20	29	-5	22	11,1	0,9	6		2	23	3	10	14	1	0	0	0
9337A	2012	3	PRADILLA DE EBRO	228	644.003	4.635.440	ZARAGOZA	11554W	415128	27	31	1	22	19,1	5,3	12,2				12	10	0	0	0	3	0
9337A	2012	4	PRADILLA DE EBRO	228	644.003	4.635.440	ZARAGOZA	11554W	415128	27	26	2	6	17,8	7,9	12,9				12	14	0	0	0	1	0
9337A	2012	5	PRADILLA DE EBRO	228	644.003	4.635.440	ZARAGOZA	11554W	415128	35	11	8	1	27,2	13,4	20,3				20	20	0	0	1	23	12
9337A	2012	6	PRADILLA DE EBRO	228	644.003	4.635.440	ZARAGOZA	11554W	415128	39	28	12	9	32,1	16,7	24,4				25	22	0	0	5	30	22
9337A	2012	7	PRADILLA DE EBRO	228	644.003	4.635.440	ZARAGOZA	11554W	415128	40	18	13	1	31,9	17	24,4				23	23	0	0	3	30	21
9337A	2012	8	PRADILLA DE EBRO	228	644.003	4.635.440	ZARAGOZA	11554W	415128	41	11	14	31	34,8	19,8	27,3				25	24	0	0	19	31	29
9337A	2012	9	PRADILLA DE EBRO	228	644.003	4.635.440	ZARAGOZA	11554W	415128	33	7	9	27	27,2	15,1	21,2				18	20	0	0	1	22	11
9337A	2012	10	PRADILLA DE EBRO	228	644.003	4.635.440	ZARAGOZA	11554W	415128	30	9	2	30	21,2	11,5	16,4				10	17	0	0	0	10	1
9337A	2012	11	PRADILLA DE EBRO	228	644.003	4.635.440	ZARAGOZA	11554W	415128	21	1	2	7	13,9	7,5	10,7				8	12	0	0	0	0	0
9337A	2012	12	PRADILLA DE EBRO	228	644.003	4.635.440	ZARAGOZA	11554W	415128	17	15	-3	12	12,3	4	8,2		7	31	8	13	6	0	0	0	0
9337A	2013	1	PRADILLA DE EBRO	228	644.003	4.635.440	ZARAGOZA	11554W	415128	17	31	-2	4	12,2	3,2	7,7		4	13	8	9	7	0	0	0	0
9337A	2013	2	PRADILLA DE EBRO	228	644.003	4.635.440	ZARAGOZA	11554W	415128	17	1	-1	23	11,2	3,9	7,6		23	27	5	9	2	0	0	0	0
9337A	2013	3	PRADILLA DE EBRO	228	644.003	4.635.440	ZARAGOZA	11554W	415128	20	6	1	3	15,3	6,5	10,9				5	14	0	0	0	0	0
9337A	2013	4	PRADILLA DE EBRO	228	644.003	4.635.440	ZARAGOZA	11554W	415128	30	17	5	5	18,4	8,9	13,7				9	15	0	0	0	3	1
9337A	2013	5	PRADILLA DE EBRO	228	644.003	4.635.440	ZARAGOZA	11554W	415128	27	6	5	16	19,2	9	14,1				12	17	0	0	0	1	0
9337A	2013	6	PRADILLA DE EBRO	228	644.003	4.635.440	ZARAGOZA	11554W	415128	35	12	10	1	26,2	14	20,1				17	18	0	0	0	20	10
9337A	2013	7	PRADILLA DE EBRO	228	644.003	4.635.440	ZARAGOZA	11554W	415128	39	6	17	2	34,4	19,3	26,8				30	24	0	0	15	31	31
9337A	2013	8	PRADILLA DE EBRO	228	644.003	4.635.440	ZARAGOZA	11554W	415128	39	1	14	9	31,4	18	24,7				25	23	0	0	12	31	20
9337A	2013	9	PRADILLA DE EBRO	228	644.003	4.635.440	ZARAGOZA	11554W	415128	32	3	10	16	27,7	15,4	21,6				22	20	0	0	1	25	10
9337A	2013	10	PRADILLA DE EBRO	228	644.003	4.635.440	ZARAGOZA	11554W	415128	31	2	4	13	23,5	13,1	18,3				16	20	0	0	2	12	2
9337A	2013	11	PRADILLA DE EBRO	228	644.003	4.635.440	ZARAGOZA	11554W	415128	25	2	-5	28	14,1	6,9	10,5		28	29	8	14	2	1	0	1	0
9337A	2013	12	PRADILLA DE EBRO	228	644.003	4.635.440	ZARAGOZA	11554W	415128	16	27	-5	8	9,6	1,9	5,7		3	31	2	10	15	1	0	0	0
9337A	2014	1	PRADILLA DE EBRO	228	644.003	4.635.440	ZARAGOZA	11554W	415128	18	3	3	10	12,2	6,3	9,2				6	12	0	0	0	0	0
9337A	2014	2	PRADILLA DE EBRO	228	644.003	4.635.440	ZARAGOZA	11554W	415128	22	14	-1	22	13,6	4,6	9,1		2	23	7	12	8	0	0	0	0
9337A	2014	3	PRADILLA DE EBRO	228	644.003	4.635.440	ZARAGOZA	11554W	415128	25	17	1	24	17,4	6,5	11,9				9	13	0	0	0	1	0
9337A	2014	4	PRADILLA DE EBRO	228	644.003	4.635.440	ZARAGOZA	11554W	415128	30	16	8	23	23,5	10,4	17				13	15	0	0	0	15	1
9337A	2014	5	PRADILLA DE EBRO	228	644.003	4.635.440	ZARAGOZA	11554W	415128	32	10	8	5	23,9	12,3	18,1				19	17	0	0	0	14	2
9337A	2014	6	PRADILLA DE EBRO	228	644.003	4.635.440	ZARAGOZA	11554W	415128	36	21	11	5	30,1	16	23				22	21	0	0	2	27	19
9337A	2014	7	PRADILLA DE EBRO	228	644.003	4.635.440	ZARAGOZA	11554W	415128	38	17	14	8	29,9	17,8	23,8				23	23	0	0	9	29	16
9337A	2014	8	PRADILLA DE EBRO	228	644.003	4.635.440	ZARAGOZA	11554W	415128	39	10	12	17	31,2	17,7	24,5				22	22	0	0	9	30	21
9337A	2014	9	PRADILLA DE EBRO	228	644.003	4.635.440	ZARAGOZA	11554W	415128	35	3	9	26	29,8	17,4	23,6				22	22	0	0	4	27	19
9337A	2014	10	PRADILLA DE EBRO	228	644.003	4.635.440	ZARAGOZA	11554W	415128	29	18	10	23	25	13,4	19,2				20	20	0	0	1	19	0
9337A	2014	11	PRADILLA DE EBRO	228	644.003	4.635.440	ZARAGOZA	11554W	415128	20	2	3	18	16,6	9,5	13				11	14	0	0	0	0	0
9337A	2014	12	PRADILLA DE EBRO	228	644.003	4.635.440	ZARAGOZA	11554W	415128	15	17	-3	31	11,6	5,8	8,7		29	31	4	12	2	0	0	0	0
9337A	2015	1	PRADILLA DE EBRO	228	644.003	4.635.440	ZARAGOZA	11554W	415128	15	4	-4	2	10,8	2,8	6,8		2	22	6	10	8	0	0	0	0
9337A	2015	2	PRADILLA DE EBRO	228	644.003	4.635.440	ZARAGOZA	11554W	415128	17	23	-5	10	10,9	3	7		5	20	4	10	9	1	0	0	0
9337A	2015	3	PRADILLA DE EBRO	228	644.003	4.635.440	ZARAGOZA	11554W	415128	24	11	1	7	17,2	6,4	11,8				10	11	0	0	0	0	0
9337A	2015	4	PRADILLA DE EBRO	228	644.003	4.635.440	ZARAGOZA	11554W	415128	27	14	6	2	22,4	9,7	16,1				17	19	0	0	0	9	0
9337A	2015	5	PRADILLA DE EBRO	228	644.003	4.635.440	ZARAGOZA	11554W	415128	37	12	10	20	26,8	13,7	20,2				15	20	0	0	1	20	10
9337A	2015	6	PRADILLA DE EBRO	228	644.003	4.635.440	ZARAGOZA	11554W	415128	40	30	13	24	31,5	16,7	24,1				24	22	0	0	4	27	19
9337A	2015	7	PRADILLA DE EBRO	228	644.003	4.635.440	ZARAGOZA	11554W	415128	44	7	15	26	36,2	20,3	28,3				24	25	0	0	19	30	27
9337A	2015	8	PRADILLA DE EBRO	228	644.003	4.635.440	ZARAGOZA	11554W	415128	37	3	13	16	32,4	18,6	25,5				21	24	0	0	14	29	25

Código	Año	Mes	Nombre	Altitud	X	Y	Provincia	Longitud	Latitud	T máx.absoluta(ºC)	1er día de T máx	T mín.absoluta(ºC)	1er día de T mín	T máx.media(ºC)	T mín.media(ºC)	T media (ºC)	T media horaria(ºC)	1er día de helada	Último día de helada	T menor de máximas (ºC)	T mayor de mínimas (ºC)	Nº días T<=0º	Nº días T<=-5º	Nº días T>=20º	Nº días T>=25º	Nº días T>=30º
9337A	2015	9	PRADILLA DE EBRO	228	644.003	4.635.440	ZARAGOZA	11554W	415128	31	15	12	5	26,8	14,9	20,9				22	20	0	0	3	27	6
9337A	2015	10	PRADILLA DE EBRO	228	644.003	4.635.440	ZARAGOZA	11554W	415128	28	4	5	16	22,4	12,1	17,2				15	19	0	0	0	7	0
9337A	2015	11	PRADILLA DE EBRO	228	644.003	4.635.440	ZARAGOZA	11554W	415128	22	6	0	30	15,4	8,5	12		30	30	10	12	1	0	0	0	0
9337A	2015	12	PRADILLA DE EBRO	228	644.003	4.635.440	ZARAGOZA	11554W	415128	16	9	-2	1	10,2	4,5	7,4		1	3	5	10	2	0	0	0	0
9337A	2016	1	PRADILLA DE EBRO	228	644.003	4.635.440	ZARAGOZA	11554W	415128	18	7	-1	21	12,4	6	9,2		20	21	9	15	2	0	0	0	0
9337A	2016	2	PRADILLA DE EBRO	228	644.003	4.635.440	ZARAGOZA	11554W	415128	18	1	-3	17	13,8	4,8	9,3		5	21	7	13	5	0	0	0	0
9337A	2016	3	PRADILLA DE EBRO	228	644.003	4.635.440	ZARAGOZA	11554W	415128	25	26	3	4	15	6	10,5				5	13	0	0	0	2	0
9337A	2016	4	PRADILLA DE EBRO	228	644.003	4.635.440	ZARAGOZA	11554W	415128	27	15	1	2	19,6	8,5	14,1				12	12	0	0	0	4	0
9337A	2016	5	PRADILLA DE EBRO	228	644.003	4.635.440	ZARAGOZA	11554W	415128	32	20	6	1	24,3	11,8	18,1				17	16	0	0	0	12	4
9337A	2016	6	PRADILLA DE EBRO	228	644.003	4.635.440	ZARAGOZA	11554W	415128	37	8	10	1	31,1	16,5	24				22	21	0	0	3	28	20
9337A	2016	7	PRADILLA DE EBRO	228	644.003	4.635.440	ZARAGOZA	11554W	415128	39	9	13	16	33,2	19,3	26,2				25	23	0	0	16	31	26
9337A	2016	8	PRADILLA DE EBRO	228	644.003	4.635.440	ZARAGOZA	11554W	415128	38	3	16	12	32,1	19,6	25,9				27	22	0	0	19	31	25
9337A	2016	9	PRADILLA DE EBRO	228	644.003	4.635.440	ZARAGOZA	11554W	415128	37	4	13	21	28,2	17,5	22,9				22	22	0	0	10	23	13
9337A	2016	10	PRADILLA DE EBRO	228	644.003	4.635.440	ZARAGOZA	11554W	415128	27	3	9	22	20,6	12,9	16,8				16	18	0	0	0	4	0
9337A	2016	11	PRADILLA DE EBRO	228	644.003	4.635.440	ZARAGOZA	11554W	415128	17	13	3	25	13,3	6,8	10,1				7	11	0	0	0	0	0
9337A	2016	12	PRADILLA DE EBRO	228	644.003	4.635.440	ZARAGOZA	11554W	415128	15	6	2	29	9,2	4,9	7				4	9	0	0	0	0	0
9337A	2017	1	PRADILLA DE EBRO	228	644.003	4.635.440	ZARAGOZA	11554W	415128	16	11	-4	7	9,3	2,2	5,8		4	27	4	8	9	0	0	0	0
9337A	2017	2	PRADILLA DE EBRO	228	644.003	4.635.440	ZARAGOZA	11554W	415128	16	1	2	22	13,8	5,5	9,6				10	9	0	0	0	0	0
9337A	2017	3	PRADILLA DE EBRO	228	644.003	4.635.440	ZARAGOZA	11554W	415128	22	19	5	1	17,6	7,7	12,7				12	12	0	0	0	0	0
9337A	2017	4	PRADILLA DE EBRO	228	644.003	4.635.440	ZARAGOZA	11554W	415128	27	12	6	28	20,5	9,7	15,1				15	13	0	0	0	4	0
9337A	2017	5	PRADILLA DE EBRO	228	644.003	4.635.440	ZARAGOZA	11554W	415128	35	26	6	1	26,4	14,4	20,4				19	20	0	0	2	19	8
9337A	2017	6	PRADILLA DE EBRO	228	644.003	4.635.440	ZARAGOZA	11554W	415128	38	11	13	6	32,1	19,3	25,7				19	24	0	0	19	29	22
9337A	2017	7	PRADILLA DE EBRO	228	644.003	4.635.440	ZARAGOZA	11554W	415128	39	22	16	1	32,5	19,9	26,2				22	24	0	0	21	30	25
9337A	2017	8	PRADILLA DE EBRO	228	644.003	4.635.440	ZARAGOZA	11554W	415128	38	3	15	11	29,7	19,9	24,8				20	23	0	0	21	27	20
9337A	2017	9	PRADILLA DE EBRO	228	644.003	4.635.440	ZARAGOZA	11554W	415128	28	6	9	17	24,3	14,3	19,3				20	17	0	0	0	18	0
9337A	2017	10	PRADILLA DE EBRO	228	644.003	4.635.440	ZARAGOZA	11554W	415128	25	2	8	24	21,4	12,6	17				18	18	0	0	0	6	0
9337A	2017	11	PRADILLA DE EBRO	228	644.003	4.635.440	ZARAGOZA	11554W	415128	21	2	-2	22	14,3	6,3	10,3		21	28	9	13	3	0	0	0	0
9337A	2017	12	PRADILLA DE EBRO	228	644.003	4.635.440	ZARAGOZA	11554W	415128	16	30	-3	6	10,2	2,8	6,5		5	12	5	7	5	0	0	0	0
9337A	2018	1	PRADILLA DE EBRO	228	644.003	4.635.440	ZARAGOZA	11554W	415128	19	3	-2	9	12,1	4,4	8,2		9	9	6	9	1	0	0	0	0
9337A	2018	2	PRADILLA DE EBRO	228	644.003	4.635.440	ZARAGOZA	11554W	415128	16	15	-2	9	9,3	2,4	5,9		9	28	5	6	6	0	0	0	0
9337A	2018	3	PRADILLA DE EBRO	228	644.003	4.635.440	ZARAGOZA	11554W	415128	21	28	1	1	13,9	6,4	10,1				7	10	0	0	0	0	0
9337A	2018	4	PRADILLA DE EBRO	228	644.003	4.635.440	ZARAGOZA	11554W	415128	23	18	5	12	18,6	10,1	14,4				10	14	0	0	0	0	0
9337A	2018	5	PRADILLA DE EBRO	228	644.003	4.635.440	ZARAGOZA	11554W	415128	28	22	7	2	22,9	12,5	17,7				15	17	0	0	0	14	0
9337A	2018	6	PRADILLA DE EBRO	228	644.003	4.635.440	ZARAGOZA	11554W	415128	36	21	14	7	28,9	17,7	23,3				23	22	0	0	9	26	13
9337A	2018	7	PRADILLA DE EBRO	228	644.003	4.635.440	ZARAGOZA	11554W	415128	37	3	19	9	32,5	21,1	26,8				20	24	0	0	29	30	29
9337A	2018	8	PRADILLA DE EBRO	228	644.003	4.635.440	ZARAGOZA	11554W	415128	36	2	16	26	30,8	20,8	25,8				25	25	0	0	23	31	23
9337A	2018	9	PRADILLA DE EBRO	228	644.003	4.635.440	ZARAGOZA	11554W	415128	30	1	15	25	26,9	18,7	22,8				21	23	0	0	12	28	2
9337A	2018	10	PRADILLA DE EBRO	228	644.003	4.635.440	ZARAGOZA	11554W	415128	28	11	5	30	20,4	12,9	16,6				10	19	0	0	0	4	0
9337A	2018	11	PRADILLA DE EBRO	228	644.003	4.635.440	ZARAGOZA	11554W	415128	21	11	4	29	14,2	9	11,6				11	14	0	0	0	0	0
9337A	2018	12	PRADILLA DE EBRO	228	644.003	4.635.440	ZARAGOZA	11554W	415128	15	2	-1	30	11	4,6	7,8		30	31	6	8	2	0	0	0	0
9432H	1992	4	LA MUELA (D.G.A.)	620	657.431	4.602.768	ZARAGOZA	10643W	413340	29,5	26	1	1	18,4	6,2	12,3				10	14	0	0	0	7	0
9432H	1992	5	LA MUELA (D.G.A.)	620	657.431	4.602.768	ZARAGOZA	10643W	413340	31	17	3,5	3	23,5	10,7	17,1				11	17,5	0	0	0	16	1
9432H	1992	6	LA MUELA (D.G.A.)	620	657.431	4.602.768	ZARAGOZA	10643W	413340	31	28	5,5	5	21	9,9	15,5				13	16	0	0	0	5	1
9432H	1992	7	LA MUELA (D.G.A.)	620	657.431	4.602.768	ZARAGOZA	10643W	413340	37	15	10	7	31,6	16,5	24,1				22	23	0	0	8	29	21
9432H	1992	8	LA MUELA (D.G.A.)	620	657.431	4.602.768	ZARAGOZA	10643W	413340	37	5	10	30	30,8	16,1	23,4				17	21	0	0	3	26	21
9432H	1992	9	LA MUELA (D.G.A.)	620	657.431	4.602.768	ZARAGOZA	10643W	413340	30	23	7	1	25,6	11	18,3				22	15	0	0	0	22	1

Código	Año	Mes	Nombre	Altitud	X	Y	Provincia	Longitud	Latitud	T máx.absoluta(ºC)	1er día de T máx	T mín.absoluta(ºC)	1er día de T mín	T máx.media(ºC)	T mín.media(ºC)	T media (ºC)	T media horaria(ºC)	1er día de helada	Último día de helada	T menor de máximas (ºC)	T mayor de mínimas (ºC)	Nº días T<=0º	Nº días T<=-5º	Nº días T>=20º	Nº días T>=25º	Nº días T>=30º
9432H	1992	10	LA MUELA (D.G.A.)	620	657.431	4.602.768	ZARAGOZA	10643W	413340	23	1	2,5	22	15,8	7,5	11,7				8	13,5	0	0	0	0	0
9432H	1992	11	LA MUELA (D.G.A.)	620	657.431	4.602.768	ZARAGOZA	10643W	413340	19,5	26	3	1	14,9	6,5	10,7				7	11	0	0	0	0	0
9432H	1992	12	LA MUELA (D.G.A.)	620	657.431	4.602.768	ZARAGOZA	10643W	413340	16	1	-4	15	9,6	2,7	6,1		15	31	4	8	6	0	0	0	0
9432H	1993	1	LA MUELA (D.G.A.)	620	657.431	4.602.768	ZARAGOZA	10643W	413340	15	14	-5	21	8	0	4		1	28	3	4	17	2	0	0	0
9432H	1993	2	LA MUELA (D.G.A.)	620	657.431	4.602.768	ZARAGOZA	10643W	413340	13	15	-6	25	8,4	0,4	4,4		7	28	3	5	13	1	0	0	0
9432H	1993	3	LA MUELA (D.G.A.)	620	657.431	4.602.768	ZARAGOZA	10643W	413340	22	31	-5	1	13,7	3,4	8,5		1	8	1,5	11	6	1	0	0	0
9432H	1993	4	LA MUELA (D.G.A.)	620	657.431	4.602.768	ZARAGOZA	10643W	413340	25	8	1,5	3	17,1	6	11,6				12	12,5	0	0	0	2	0
9432H	1993	5	LA MUELA (D.G.A.)	620	657.431	4.602.768	ZARAGOZA	10643W	413340	27,5	30	4	22	21,5	9,4	15,4				16	14,5	0	0	0	5	0
9432H	1993	6	LA MUELA (D.G.A.)	620	657.431	4.602.768	ZARAGOZA	10643W	413340	33	19	8	14	26,9	12,6	19,7				20	20	0	0	1	22	10
9432H	1993	7	LA MUELA (D.G.A.)	620	657.431	4.602.768	ZARAGOZA	10643W	413340	36,5	16	8	11	28,2	14	21,1				21	20	0	0	1	24	13
9432H	1993	8	LA MUELA (D.G.A.)	620	657.431	4.602.768	ZARAGOZA	10643W	413340	39	5	9	29	29,4	15	22,2				19	21	0	0	3	25	18
9432H	1993	9	LA MUELA (D.G.A.)	620	657.431	4.602.768	ZARAGOZA	10643W	413340	29	3	5,5	28	22,6	11,6	17,1				13	17	0	0	0	17	0
9432H	1993	10	LA MUELA (D.G.A.)	620	657.431	4.602.768	ZARAGOZA	10643W	413340	23	11	1,5	22	14,9	7,1	11				9	14	0	0	0	0	0
9432H	1993	11	LA MUELA (D.G.A.)	620	657.431	4.602.768	ZARAGOZA	10643W	413340	18	2	-1	16	11,2	3,2	7,2		16	23	6	10	8	0	0	0	0
9432H	1993	12	LA MUELA (D.G.A.)	620	657.431	4.602.768	ZARAGOZA	10643W	413340	16	30	-1	15	10,4	3	6,8		15	16	7	8	2	0	0	0	0
9432H	1994	1	LA MUELA (D.G.A.)	620	657.431	4.602.768	ZARAGOZA	10643W	413340	15	3	-6	19	10,1	1,6	5,8		7	24	3	8	10	3	0	0	0
9432H	1994	2	LA MUELA (D.G.A.)	620	657.431	4.602.768	ZARAGOZA	10643W	413340	19	26	-2	6	11,4	2,4	6,9		4	14	4	6	4	0	0	0	0
9432H	1994	3	LA MUELA (D.G.A.)	620	657.431	4.602.768	ZARAGOZA	10643W	413340	24	25	2	2	17	4,7	10,9				12	9	0	0	0	0	0
9432H	1994	4	LA MUELA (D.G.A.)	620	657.431	4.602.768	ZARAGOZA	10643W	413340	29	30	0	11	16	4,4	10,2		11	11	8	13	1	0	0	4	0
9432H	1994	5	LA MUELA (D.G.A.)	620	657.431	4.602.768	ZARAGOZA	10643W	413340	33	31	6	5	22,6	10,3	16,5				16	16	0	0	0	9	3
9432H	1994	6	LA MUELA (D.G.A.)	620	657.431	4.602.768	ZARAGOZA	10643W	413340	38	30	6	13	28,3	12	20,1				22	19	0	0	0	25	10
9432H	1994	7	LA MUELA (D.G.A.)	620	657.431	4.602.768	ZARAGOZA	10643W	413340	38	1	13	7	33,2	16,7	24,9				27	23	0	0	3	31	25
9432H	1994	8	LA MUELA (D.G.A.)	620	657.431	4.602.768	ZARAGOZA	10643W	413340	38	21	13	25	31	16,5	23,8				21	20	0	0	1	30	21
9432H	1994	9	LA MUELA (D.G.A.)	620	657.431	4.602.768	ZARAGOZA	10643W	413340	32	11	7	18	22	11,1	16,6				13	18	0	0	0	7	2
9432H	1994	10	LA MUELA (D.G.A.)	620	657.431	4.602.768	ZARAGOZA	10643W	413340	21	2	5	6	17,4	9,1	13,3				13	14	0	0	0	0	0
9432H	1994	11	LA MUELA (D.G.A.)	620	657.431	4.602.768	ZARAGOZA	10643W	413340	20	1	1	28	14,2	6,4	10,3				7	11	0	0	0	0	0
9432H	1994	12	LA MUELA (D.G.A.)	620	657.431	4.602.768	ZARAGOZA	10643W	413340	17	31	-4	23	10,9	3	7		18	28	3	8	7	0	0	0	0
9432H	1995	1	LA MUELA (D.G.A.)	620	657.431	4.602.768	ZARAGOZA	10643W	413340	17	25	-1	2	10,1	2,2	6,1		2	19	4	8	10	0	0	0	0
9432H	1995	2	LA MUELA (D.G.A.)	620	657.431	4.602.768	ZARAGOZA	10643W	413340	19	6	-2	28	13,4	3,7	8,5		23	28	7	10	3	0	0	0	0
9432H	1995	3	LA MUELA (D.G.A.)	620	657.431	4.602.768	ZARAGOZA	10643W	413340	22,5	19	-1	1	14,7	2,8	8,8		1	31	9	8	4	0	0	0	0
9432H	1995	4	LA MUELA (D.G.A.)	620	657.431	4.602.768	ZARAGOZA	10643W	413340	24	2	0	22	17,9	5	11,5		22	24	7	9	3	0	0	0	0
9432H	1995	5	LA MUELA (D.G.A.)	620	657.431	4.602.768	ZARAGOZA	10643W	413340	30	28	3	14	22,2	9,9	16				14	15	0	0	0	10	1
9432H	1995	6	LA MUELA (D.G.A.)	620	657.431	4.602.768	ZARAGOZA	10643W	413340	34	19	8	1	25,4	12,2	18,8				14	19	0	0	0	19	6
9432H	1995	7	LA MUELA (D.G.A.)	620	657.431	4.602.768	ZARAGOZA	10643W	413340	39	20	11	4	31,4	16,4	23,9				22	20	0	0	3	30	25
9432H	1995	8	LA MUELA (D.G.A.)	620	657.431	4.602.768	ZARAGOZA	10643W	413340	34	2	10	30	27,8	15,9	21,9				20	20	0	0	1	26	9
9432H	1995	9	LA MUELA (D.G.A.)	620	657.431	4.602.768	ZARAGOZA	10643W	413340	28	10	6,5	26	22	10,7	16,3				15	14	0	0	0	7	0
9432H	1995	10	LA MUELA (D.G.A.)	620	657.431	4.602.768	ZARAGOZA	10643W	413340	27	1	7	22	22,3	11,1	16,7				18	16	0	0	0	7	0
9432H	1995	11	LA MUELA (D.G.A.)	620	657.431	4.602.768	ZARAGOZA	10643W	413340	21	1	2	5	14,6	6	10,3				9	11	0	0	0	0	0
9432H	1995	12	LA MUELA (D.G.A.)	620	657.431	4.602.768	ZARAGOZA	10643W	413340	17	24	-3,5	14	10,2	3,7	7		6	28	1,5	11,5	8	0	0	0	0
9432H	1996	1	LA MUELA (D.G.A.)	620	657.431	4.602.768	ZARAGOZA	10643W	413340	15,5	28	2	13	10,5	4,5	7,5				6	8	0	0	0	0	0
9432H	1996	2	LA MUELA (D.G.A.)	620	657.431	4.602.768	ZARAGOZA	10643W	413340	17	18	-5	22	8,7	0,1	4,4		5	29	1,5	3	15	2	0	0	0
9432H	1996	3	LA MUELA (D.G.A.)	620	657.431	4.602.768	ZARAGOZA	10643W	413340	21	23	-1	6	13,7	3,4	8,6		3	13	7	9	6	0	0	0	0
9432H	1996	4	LA MUELA (D.G.A.)	620	657.431	4.602.768	ZARAGOZA	10643W	413340	22	11	-2	4	16,9	5,6	11,2		3	5	7	10	3	0	0	0	0
9432H	1996	5	LA MUELA (D.G.A.)	620	657.431	4.602.768	ZARAGOZA	10643W	413340	30	29	4,5	3	21,5	8,2	14,9				11	14	0	0	0	11	3
9432H	1996	6	LA MUELA (D.G.A.)	620	657.431	4.602.768	ZARAGOZA	10643W	413340	33	20	7	3	26,9	13,1	20				15	17	0	0	0	21	16
9432H	1996	7	LA MUELA (D.G.A.)	620	657.431	4.602.768	ZARAGOZA	10643W	413340	36	24	9,5	8	29,2	15	22,1				20	20	0	0	1	25	16

Código	Año	Mes	Nombre	Altitud	X	Y	Provincia	Longitud	Latitud	T máx.absoluta(ºC)	1er día de T máx	T mín.absoluta(ºC)	1er día de T mín	T máx.media(ºC)	T mín.media(ºC)	T media (ºC)	T media horaria(ºC)	1er día de helada	Último día de helada	T menor de máximas (ºC)	T mayor de mínimas (ºC)	Nº días T<=0º	Nº días T<=-5º	Nº días T>=20º	Nº días T>=25º	Nº días T>=30º
9432H	1996	8	LA MUELA (D.G.A.)	620	657.431	4.602.768	ZARAGOZA	10643W	413340	32,5	10	10	31	26,9	14,4	20,6				21	18	0	0	0	23	9
9432H	1996	9	LA MUELA (D.G.A.)	620	657.431	4.602.768	ZARAGOZA	10643W	413340	27	6	7	23	22,2	10,9	16,6				16	15	0	0	0	8	0
9432H	1996	10	LA MUELA (D.G.A.)	620	657.431	4.602.768	ZARAGOZA	10643W	413340	27	22	4	31	18,4	8,5	13,4				13	12	0	0	0	1	0
9432H	1996	11	LA MUELA (D.G.A.)	620	657.431	4.602.768	ZARAGOZA	10643W	413340	23	4	-2	16	13,1	4,5	8,8		15	19	2,5	8,5	4	0	0	0	0
9432H	1996	12	LA MUELA (D.G.A.)	620	657.431	4.602.768	ZARAGOZA	10643W	413340	14	13	-5	29	9,2	2,8	6		6	31	-1	8	8	1	0	0	0
9432H	1997	1	LA MUELA (D.G.A.)	620	657.431	4.602.768	ZARAGOZA	10643W	413340	13	12	-3	5	8,7	2	5,3		1	29	3	7	9	0	0	0	0
9432H	1997	2	LA MUELA (D.G.A.)	620	657.431	4.602.768	ZARAGOZA	10643W	413340	18,5	19	0	8	14,6	4,1	9,4		8	8	10	8	1	0	0	0	0
9432H	1997	3	LA MUELA (D.G.A.)	620	657.431	4.602.768	ZARAGOZA	10643W	413340	23	17	3	31	18,3	5,7	12				14	9	0	0	0	0	0
9432H	1997	4	LA MUELA (D.G.A.)	620	657.431	4.602.768	ZARAGOZA	10643W	413340	23	15	3	1	18,5	6,5	12,5				9	10,5	0	0	0	0	0
9432H	1997	5	LA MUELA (D.G.A.)	620	657.431	4.602.768	ZARAGOZA	10643W	413340	29,5	29	2	8	22	9,4	15,8				14	14	0	0	0	8	0
9432H	1997	6	LA MUELA (D.G.A.)	620	657.431	4.602.768	ZARAGOZA	10643W	413340	31	12	7,5	29	24,5	12	18,2				13	16	0	0	0	14	5
9432H	1997	7	LA MUELA (D.G.A.)	620	657.431	4.602.768	ZARAGOZA	10643W	413340	31,5	13	8,5	3	26,2	13,2	19,8				20	19	0	0	0	20	6
9432H	1997	8	LA MUELA (D.G.A.)	620	657.431	4.602.768	ZARAGOZA	10643W	413340	34	3	12	29	28,8	16,1	22,4				21	19	0	0	0	28	15
9432H	1997	9	LA MUELA (D.G.A.)	620	657.431	4.602.768	ZARAGOZA	10643W	413340	29,8	11	10	14	24,9	13,4	19,2				18,7	16	0	0	0	16	0
9432H	1997	10	LA MUELA (D.G.A.)	620	657.431	4.602.768	ZARAGOZA	10643W	413340	26,2	10	1,8	31	21,6	11,1	16,4				13	16	0	0	0	9	0
9432H	1997	11	LA MUELA (D.G.A.)	620	657.431	4.602.768	ZARAGOZA	10643W	413340	18	17	1,4	23	13,7	6,2	9,9				9,6	10	0	0	0	0	0
9432H	1997	12	LA MUELA (D.G.A.)	620	657.431	4.602.768	ZARAGOZA	10643W	413340	14,2	18	-7,5	5	10,2	2,3	6,3		4	17	1	7,2	8	1	0	0	0
9432H	1998	1	LA MUELA (D.G.A.)	620	657.431	4.602.768	ZARAGOZA	10643W	413340	15,6	4	-4	26	9,8	2,2	6		21	28	2,4	7,6	8	0	0	0	0
9432H	1998	2	LA MUELA (D.G.A.)	620	657.431	4.602.768	ZARAGOZA	10643W	413340	18	28	-1,2	7	12,6	2,4	7,5		6	15	7,6	7,5	3	0	0	0	0
9432H	1998	3	LA MUELA (D.G.A.)	620	657.431	4.602.768	ZARAGOZA	10643W	413340	21,2	28	0,4	25	16,1	4	10,1				8	10	0	0	0	0	0
9432H	1998	4	LA MUELA (D.G.A.)	620	657.431	4.602.768	ZARAGOZA	10643W	413340	25	25	-1	11	16,4	5	10,7		11	12	8,7	11	2	0	0	1	0
9432H	1998	5	LA MUELA (D.G.A.)	620	657.431	4.602.768	ZARAGOZA	10643W	413340	26	18	4	1	20,3	8,5	14,4				13,1	12	0	0	0	2	0
9432H	1998	6	LA MUELA (D.G.A.)	620	657.431	4.602.768	ZARAGOZA	10643W	413340	35	20	7,4	13	27,6	12	19,8				17	15,4	0	0	0	23	12
9432H	1998	7	LA MUELA (D.G.A.)	620	657.431	4.602.768	ZARAGOZA	10643W	413340	37	22	9,5	18	28,7	13,7	21,2				23,5	17	0	0	0	27	10
9432H	1998	8	LA MUELA (D.G.A.)	620	657.431	4.602.768	ZARAGOZA	10643W	413340	37,2	8	10	3	29,8	14,8	22,3				18	22	0	0	3	28	14
9432H	1998	9	LA MUELA (D.G.A.)	620	657.431	4.602.768	ZARAGOZA	10643W	413340	33	9	9,8	14	24,7	12,3	18,5				17,6	19	0	0	0	13	7
9432H	1998	10	LA MUELA (D.G.A.)	620	657.431	4.602.768	ZARAGOZA	10643W	413340	21,6	23	5	30	18,5	7,3	12,9				15	10	0	0	0	0	0
9432H	1998	11	LA MUELA (D.G.A.)	620	657.431	4.602.768	ZARAGOZA	10643W	413340	19,2	9	-5	22	11,3	2,9	7,1		19	23	4	8,6	5	1	0	0	0
9432H	1998	12	LA MUELA (D.G.A.)	620	657.431	4.602.768	ZARAGOZA	10643W	413340	16	13	-5	18	8,6	0,2	4,4		1	28	-1	5	18	2	0	0	0
9432H	1999	1	LA MUELA (D.G.A.)	620	657.431	4.602.768	ZARAGOZA	10643W	413340	14	6	-3,5	31	8,1	0,2	4,2		6	31	3	4	16	0	0	0	0
9432H	1999	2	LA MUELA (D.G.A.)	620	657.431	4.602.768	ZARAGOZA	10643W	413340	15	22	-5	1	8,8	0,7	4,8		1	16	3	4,5	12	4	0	0	0
9432H	1999	3	LA MUELA (D.G.A.)	620	657.431	4.602.768	ZARAGOZA	10643W	413340	19	30	-1	6	14,8	3,8	9,3		6	8	8,7	8	3	0	0	0	0
9432H	1999	5	LA MUELA (D.G.A.)	620	657.431	4.602.768	ZARAGOZA	10643W	413340	30	12	5	1	23,5	11,1	17,3				12	16	0	0	0	13	1
9432H	1999	6	LA MUELA (D.G.A.)	620	657.431	4.602.768	ZARAGOZA	10643W	413340	32	26	7	21	24,1	10,1	17,1				15,8	15	0	0	0	14	5
9432H	1999	7	LA MUELA (D.G.A.)	620	657.431	4.602.768	ZARAGOZA	10643W	413340	36	4	9,5	8	29,1	14,3	21,7				24	19	0	0	0	29	13
9432H	1999	8	LA MUELA (D.G.A.)	620	657.431	4.602.768	ZARAGOZA	10643W	413340	33,5	24	12,8	15	29,7	14,7	22,2				24,6	19	0	0	0	30	16
9432H	1999	9	LA MUELA (D.G.A.)	620	657.431	4.602.768	ZARAGOZA	10643W	413340	32	1	9	20	24,2	12,1	18,2				19,1	16	0	0	0	13	2
9432H	1999	10	LA MUELA (D.G.A.)	620	657.431	4.602.768	ZARAGOZA	10643W	413340	20	21	7	14	18,5	9	13,7				17	10,5	0	0	0	0	0
9432H	1999	11	LA MUELA (D.G.A.)	620	657.431	4.602.768	ZARAGOZA	10643W	413340	18,3	1	-4	21	9,4	1,2	5,3		8	27	3	10	11	0	0	0	0
9432H	1999	12	LA MUELA (D.G.A.)	620	657.431	4.602.768	ZARAGOZA	10643W	413340	16	27	-5	16	8,8	0,5	4,7		6	31	3	7	18	1	0	0	0
9432H	2000	1	LA MUELA (D.G.A.)	620	657.431	4.602.768	ZARAGOZA	10643W	413340	15,6	31	-6	5	5,9	-1,9	2		1	28	1,6	4	26	6	0	0	0
9432H	2000	2	LA MUELA (D.G.A.)	620	657.431	4.602.768	ZARAGOZA	10643W	413340	19	26	1,6	1	15,9	6,3	11,1				12,6	9,5	0	0	0	0	0
9432H	2000	3	LA MUELA (D.G.A.)	620	657.431	4.602.768	ZARAGOZA	10643W	413340	19,5	8	1	28	15,7	5,5	10,6				12	8	0	0	0	0	0
9432H	2000	4	LA MUELA (D.G.A.)	620	657.431	4.602.768	ZARAGOZA	10643W	413340	23,5	21	2	7	17,4	6	11,7				13,6	10	0	0	0	0	0
9432H	2000	5	LA MUELA (D.G.A.)	620	657.431	4.602.768	ZARAGOZA	10643W	413340	29,2	31	8	22	22	10,6	16,3				18	14	0	0	0	5	0
9432H	2000	6	LA MUELA (D.G.A.)	620	657.431	4.602.768	ZARAGOZA	10643W	413340	33,5	25	8	6	26,3	11,5	18,9				14	16	0	0	0	20	15

Código	Año	Mes	Nombre	Altitud	X	Y	Provincia	Longitud	Latitud	T máx.absoluta(ºC)	1er día de T máx	T mín.absoluta(ºC)	1er día de T mín	T máx.media(ºC)	T mín.media(ºC)	T media (ºC)	T media horaria(ºC)	1er día de helada	Último día de helada	T menor de máximas (ºC)	T mayor de mínimas (ºC)	Nº días T<=0º	Nº días T<=-5º	Nº días T>=20º	Nº días T>=25º	Nº días T>=30º
9432H	2000	7	LA MUELA (D.G.A.)	620	657.431	4.602.768	ZARAGOZA	10643W	413340	34,5	31	8	11	25,8	13,3	19,6				14,6	18,1	0	0	0	19	11
9432H	2000	8	LA MUELA (D.G.A.)	620	657.431	4.602.768	ZARAGOZA	10643W	413340	35	17	9,5	7	28,8	14,2	21,5				21	16,2	0	0	0	27	12
9432H	2000	9	LA MUELA (D.G.A.)	620	657.431	4.602.768	ZARAGOZA	10643W	413340	29,5	15	7	20	23,5	10,4	17				16	14	0	0	0	15	0
9432H	2000	10	LA MUELA (D.G.A.)	620	657.431	4.602.768	ZARAGOZA	10643W	413340	20	9	5	31	16,7	7,3	12				12	9,5	0	0	0	0	0
9432H	2000	11	LA MUELA (D.G.A.)	620	657.431	4.602.768	ZARAGOZA	10643W	413340	17	26	1,8	24	12,9	4,2	8,6				10	8	0	0	0	0	0
9432H	2000	12	LA MUELA (D.G.A.)	620	657.431	4.602.768	ZARAGOZA	10643W	413340	13,2	8	-3	31	10,5	2,9	6,7		17	31	3,2	6	3	0	0	0	0
9432H	2001	1	LA MUELA (D.G.A.)	620	657.431	4.602.768	ZARAGOZA	10643W	413340	14	24	0	8	9,5	3,1	6,4		8	8	5,5	6,2	1	0	0	0	0
9432H	2001	2	LA MUELA (D.G.A.)	620	657.431	4.602.768	ZARAGOZA	10643W	413340	16,6	11	-4	26	9,9	2,6	6,2		18	28	4	7	9	0	0	0	0
9432H	2001	3	LA MUELA (D.G.A.)	620	657.431	4.602.768	ZARAGOZA	10643W	413340	21	23	0	1	14,7	5,1	9,9		1	1	4,6	10	1	0	0	0	0
9432H	2001	4	LA MUELA (D.G.A.)	620	657.431	4.602.768	ZARAGOZA	10643W	413340	20	28	0	20	15,4	5,2	10,3		20	22	11	10	3	0	0	0	0
9432H	2001	5	LA MUELA (D.G.A.)	620	657.431	4.602.768	ZARAGOZA	10643W	413340	30	28	0	1	19,1	9,4	14,3		1	1	9,8	18	1	0	0	7	1
9432H	2001	6	LA MUELA (D.G.A.)	620	657.431	4.602.768	ZARAGOZA	10643W	413340	37	26	9,2	10	27,1	14,2	20,7				18	17	0	0	0	21	8
9432H	2001	7	LA MUELA (D.G.A.)	620	657.431	4.602.768	ZARAGOZA	10643W	413340	35,1	31	8	17	27,2	12,1	19,7				21	16	0	0	0	22	8
9432H	2001	8	LA MUELA (D.G.A.)	620	657.431	4.602.768	ZARAGOZA	10643W	413340	35,1	23	12	3	29,5	15	22,3				22	17	0	0	0	29	14
9432H	2001	9	LA MUELA (D.G.A.)	620	657.431	4.602.768	ZARAGOZA	10643W	413340	29	1	5,6	18	22,8	9,9	16,4				19	13	0	0	0	8	0
9432H	2001	10	LA MUELA (D.G.A.)	620	657.431	4.602.768	ZARAGOZA	10643W	413340	26	2	7	10	21,3	9,4	15,4				17,6	12	0	0	0	4	0
9432H	2001	11	LA MUELA (D.G.A.)	620	657.431	4.602.768	ZARAGOZA	10643W	413340	16	4	-3	15	9,1	2,2	5,7		9	23	2	7	9	0	0	0	0
9432H	2001	12	LA MUELA (D.G.A.)	620	657.431	4.602.768	ZARAGOZA	10643W	413340	14	2	-11	15	5,8	-1,9	2		3	29	-4	4,5	20	8	0	0	0
9432H	2002	1	LA MUELA (D.G.A.)	620	657.431	4.602.768	ZARAGOZA	10643W	413340	12,7	22	-2	13	7,5	1,6	4,6		7	22	1,8	5	7	0	0	0	0
9432H	2002	2	LA MUELA (D.G.A.)	620	657.431	4.602.768	ZARAGOZA	10643W	413340	13	11	-2	20	8,8	1,6	5,2		4	21	1	4,1	8	0	0	0	0
9432H	2002	3	LA MUELA (D.G.A.)	620	657.431	4.602.768	ZARAGOZA	10643W	413340	21,7	21	0	3	12,6	3,6	8,1		3	3	7	8	1	0	0	0	0
9432H	2002	4	LA MUELA (D.G.A.)	620	657.431	4.602.768	ZARAGOZA	10643W	413340	23	28	-2	11	14,7	4,5	9,6		11	11	1,5	10	1	0	0	0	0
9432H	2002	5	LA MUELA (D.G.A.)	620	657.431	4.602.768	ZARAGOZA	10643W	413340	25	31	2,6	3	17,3	6,9	12,1				8,6	14	0	0	0	1	0
9432H	2002	6	LA MUELA (D.G.A.)	620	657.431	4.602.768	ZARAGOZA	10643W	413340	31,8	19	7,3	6	24,7	13,2	18,9				10	18,3	0	0	0	20	10
9432H	2002	7	LA MUELA (D.G.A.)	620	657.431	4.602.768	ZARAGOZA	10643W	413340	30	12	7,8	1	26,7	12,8	19,7				19	16	0	0	0	25	1
9432H	2002	8	LA MUELA (D.G.A.)	620	657.431	4.602.768	ZARAGOZA	10643W	413340	34,1	16	9	1	26,1	12,2	19,2				19	17	0	0	0	18	7
9432H	2002	9	LA MUELA (D.G.A.)	620	657.431	4.602.768	ZARAGOZA	10643W	413340	29	2	4	25	24,3	10,4	17,3				18,3	14,5	0	0	0	17	0
9432H	2002	10	LA MUELA (D.G.A.)	620	657.431	4.602.768	ZARAGOZA	10643W	413340	22,8	15	4,3	18	19,5	8,6	14,1				16	11,5	0	0	0	0	0
9432H	2002	11	LA MUELA (D.G.A.)	620	657.431	4.602.768	ZARAGOZA	10643W	413340	19	1	2	26	12,6	5	8,8				7	8,3	0	0	0	0	0
9432H	2002	12	LA MUELA (D.G.A.)	620	657.431	4.602.768	ZARAGOZA	10643W	413340	14	23	0	13	9,7	3,6	6,7		13	16	4	8	2	0	0	0	0
9432H	2003	1	LA MUELA (D.G.A.)	620	657.431	4.602.768	ZARAGOZA	10643W	413340	11,5	2	-6	12	6,2	0,6	3,4		7	31	-3	8,5	12	3	0	0	0
9432H	2003	2	LA MUELA (D.G.A.)	620	657.431	4.602.768	ZARAGOZA	10643W	413340	10	3	-8	17	5,7	-0,2	2,8		1	21	0	4,5	13	5	0	0	0
9432H	2003	3	LA MUELA (D.G.A.)	620	657.431	4.602.768	ZARAGOZA	10643W	413340	20	12	1	17	15	4,8	9,9				10	8	0	0	0	0	0
9432H	2003	4	LA MUELA (D.G.A.)	620	657.431	4.602.768	ZARAGOZA	10643W	413340	25	30	0	3	14,7	6,2	10,5		3	3	5,5	14	1	0	0	1	0
9432H	2003	7	LA MUELA (D.G.A.)	620	657.431	4.602.768	ZARAGOZA	10643W	413340	35	13	12	4	32,1	17,4	24,8				23,5	20	0	0	2	30	25
9432H	2003	8	LA MUELA (D.G.A.)	620	657.431	4.602.768	ZARAGOZA	10643W	413340	38,5	12	15	16	31,9	18,8	25,4				22,3	24,5	0	0	11	30	19
9432H	2003	9	LA MUELA (D.G.A.)	620	657.431	4.602.768	ZARAGOZA	10643W	413340	26	18	10	10	21,2	12,2	16,7				15,7	14,5	0	0	0	3	0
9432H	2003	10	LA MUELA (D.G.A.)	620	657.431	4.602.768	ZARAGOZA	10643W	413340	21	13	0	25	14,7	7,3	11		25	25	7	12	1	0	0	0	0
9432H	2003	11	LA MUELA (D.G.A.)	620	657.431	4.602.768	ZARAGOZA	10643W	413340	17	10	1	18	12,4	5	8,7				7	8,5	0	0	0	0	0
9432H	2003	12	LA MUELA (D.G.A.)	620	657.431	4.602.768	ZARAGOZA	10643W	413340	12,5	13	-3	23	8,5	2,1	5,3		3	30	3	5,7	8	0	0	0	0
9432H	2004	1	LA MUELA (D.G.A.)	620	657.431	4.602.768	ZARAGOZA	10643W	413340	16	12	-3	29	8	1,9	5		6	31	2,8	7,4	13	0	0	0	0
9432H	2004	2	LA MUELA (D.G.A.)	620	657.431	4.602.768	ZARAGOZA	10643W	413340	12	15	-3,5	26	6,6	-0,3	3,2		5	29	-2,5	3	18	0	0	0	0
9432H	2004	3	LA MUELA (D.G.A.)	620	657.431	4.602.768	ZARAGOZA	10643W	413340	19,5	21	-5	1	10,7	2,8	6,7		1	28	1	7	7	1	0	0	0
9432H	2004	4	LA MUELA (D.G.A.)	620	657.431	4.602.768	ZARAGOZA	10643W	413340	20	21	0,9	9	14,1	4,5	9,3				7	7,5	0	0	0	0	0
9432H	2004	5	LA MUELA (D.G.A.)	620	657.431	4.602.768	ZARAGOZA	10643W	413340	28	31	3	5	19,7	8,5	14,1				10	13	0	0	0	9	0
9432H	2004	6	LA MUELA (D.G.A.)	620	657.431	4.602.768	ZARAGOZA	10643W	413340	34,5	30	10	19	28,8	12,8	20,8				23,8	17,5	0	0	0	27	13

Código	Año	Mes	Nombre	Altitud	X	Y	Provincia	Longitud	Latitud	T máx.absoluta(ºC)	1er día de T máx	T mín.absoluta(ºC)	1er día de T mín	T máx.media(ºC)	T mín.media(ºC)	T media (ºC)	T media horaria(ºC)	1er día de helada	Último día de helada	T menor de máximas (ºC)	T mayor de mínimas (ºC)	Nº días T<=0º	Nº días T<=-5º	Nº días T>=20º	Nº días T>=25º	Nº días T>=30º
9432H	2004	7	LA MUELA (D.G.A.)	620	657.431	4.602.768	ZARAGOZA	10643W	413340	36	22	10	8	29,1	14	21,6				23	17,5	0	0	0	25	14
9432H	2004	8	LA MUELA (D.G.A.)	620	657.431	4.602.768	ZARAGOZA	10643W	413340	37	8	12	26	30,9	15,4	23,2				25	20	0	0	1	31	16
9432H	2004	9	LA MUELA (D.G.A.)	620	657.431	4.602.768	ZARAGOZA	10643W	413340	28,5	5	9	25	24,7	13,3	19				21	18	0	0	0	17	0
9432H	2004	10	LA MUELA (D.G.A.)	620	657.431	4.602.768	ZARAGOZA	10643W	413340	28	4	5,5	12	22,7	10,8	16,8				12	16	0	0	0	15	0
9432H	2004	11	LA MUELA (D.G.A.)	620	657.431	4.602.768	ZARAGOZA	10643W	413340	17	3	-3	27	9,8	2,7	6,3		10	29	2	8	7	0	0	0	0
9432H	2004	12	LA MUELA (D.G.A.)	620	657.431	4.602.768	ZARAGOZA	10643W	413340	15	19	-4	26	9	1,8	5,4		21	27	1	6	7	0	0	0	0
9432H	2005	1	LA MUELA (D.G.A.)	620	657.431	4.602.768	ZARAGOZA	10643W	413340	11	23	-8	26	4,8	-1,9	1,4		3	30	-2	3,5	21	8	0	0	0
9432H	2005	2	LA MUELA (D.G.A.)	620	657.431	4.602.768	ZARAGOZA	10643W	413340	12	11	-10	28	5,6	-1,3	2,1		3	28	-2	7	15	6	0	0	0
9432H	2005	3	LA MUELA (D.G.A.)	620	657.431	4.602.768	ZARAGOZA	10643W	413340	20	20	-5	6	13,7	4,4	9,1		1	11	2	14	10	1	0	0	0
9432H	2005	4	LA MUELA (D.G.A.)	620	657.431	4.602.768	ZARAGOZA	10643W	413340	29	30	1	8	18,6	6,5	12,5				7	16	0	0	0	5	0
9432H	2005	5	LA MUELA (D.G.A.)	620	657.431	4.602.768	ZARAGOZA	10643W	413340	29	7	6	16	23,4	9,5	16,5				17,5	13,5	0	0	0	13	0
9432H	2005	6	LA MUELA (D.G.A.)	620	657.431	4.602.768	ZARAGOZA	10643W	413340	35,5	18	12	8	29	15	22				26	20	0	0	1	30	8
9432H	2005	7	LA MUELA (D.G.A.)	620	657.431	4.602.768	ZARAGOZA	10643W	413340	37,5	16	10,5	4	31,3	15,7	23,6				24	21	0	0	1	29	17
9432H	2005	8	LA MUELA (D.G.A.)	620	657.431	4.602.768	ZARAGOZA	10643W	413340	31,8	9	10	21	28	13,8	20,9				22,8	19,8	0	0	0	25	7
9432H	2005	9	LA MUELA (D.G.A.)	620	657.431	4.602.768	ZARAGOZA	10643W	413340	31,5	2	5,5	18	23,9	11,9	17,9				14,2	18,2	0	0	0	14	3
9432H	2005	10	LA MUELA (D.G.A.)	620	657.431	4.602.768	ZARAGOZA	10643W	413340	24	9	6	2	19,5	9,7	14,6				14,6	12,7	0	0	0	0	0
9432H	2005	11	LA MUELA (D.G.A.)	620	657.431	4.602.768	ZARAGOZA	10643W	413340	21,3	2	-1	25	11,3	4,1	7,7		25	26	4	11	2	0	0	0	0
9432H	2005	12	LA MUELA (D.G.A.)	620	657.431	4.602.768	ZARAGOZA	10643W	413340	13,8	3	-8,2	24	7,1	-0,1	3,5		11	29	0,7	7	16	2	0	0	0
9432H	2006	1	LA MUELA (D.G.A.)	620	657.431	4.602.768	ZARAGOZA	10643W	413340	10	18	-4,6	29	6,4	0,6	3,5		4	30	2,5	3,5	12	0	0	0	0
9432H	2006	2	LA MUELA (D.G.A.)	620	657.431	4.602.768	ZARAGOZA	10643W	413340	14	17	-2	28	8,9	0,7	4,8		5	28	3,8	5,4	9	0	0	0	0
9432H	2006	3	LA MUELA (D.G.A.)	620	657.431	4.602.768	ZARAGOZA	10643W	413340	21	27	-2,1	1	14,6	5,6	10,1		1	5	4,5	10	2	0	0	0	0
9432H	2006	4	LA MUELA (D.G.A.)	620	657.431	4.602.768	ZARAGOZA	10643W	413340	22,1	4	2,5	11	18,4	7,7	13,1				10,2	12	0	0	0	0	0
9432H	2006	5	LA MUELA (D.G.A.)	620	657.431	4.602.768	ZARAGOZA	10643W	413340	32,6	17	6	9	23,8	11,1	17,4				17	17	0	0	0	10	1
9432H	2006	6	LA MUELA (D.G.A.)	620	657.431	4.602.768	ZARAGOZA	10643W	413340	33,4	23	7,5	1	28,8	14,1	21,5				18	17,3	0	0	0	27	14
9432H	2006	7	LA MUELA (D.G.A.)	620	657.431	4.602.768	ZARAGOZA	10643W	413340	37,2	24	13,5	7	32,6	17,8	25,3				24,5	21	0	0	7	30	26
9432H	2006	8	LA MUELA (D.G.A.)	620	657.431	4.602.768	ZARAGOZA	10643W	413340	34	23	12	11	26,3	14,2	20,3				20,4	19	0	0	0	25	2
9432H	2006	9	LA MUELA (D.G.A.)	620	657.431	4.602.768	ZARAGOZA	10643W	413340	34	6	9	15	26,1	14,4	20,3				17	21	0	0	1	18	10
9432H	2006	10	LA MUELA (D.G.A.)	620	657.431	4.602.768	ZARAGOZA	10643W	413340	26,5	1	7,5	12	20,8	11,9	16,4				16	15	0	0	0	3	0
9432H	2006	11	LA MUELA (D.G.A.)	620	657.431	4.602.768	ZARAGOZA	10643W	413340	18	1	3	29	14,4	7,9	11,2				10,5	10,8	0	0	0	0	0
9432H	2006	12	LA MUELA (D.G.A.)	620	657.431	4.602.768	ZARAGOZA	10643W	413340	16	4	-3,6	20	8,7	1,5	5,1		11	29	2	10,5	15	0	0	0	0
9432H	2007	1	LA MUELA (D.G.A.)	620	657.431	4.602.768	ZARAGOZA	10643W	413340	15	19	-5,6	25	9,1	2,2	5,7		23	29	1	6	7	1	0	0	0
9432H	2007	2	LA MUELA (D.G.A.)	620	657.431	4.602.768	ZARAGOZA	10643W	413340	17	28	-1	1	11,9	4,3	8,1		1	2	7	10	2	0	0	0	0
9432H	2007	3	LA MUELA (D.G.A.)	620	657.431	4.602.768	ZARAGOZA	10643W	413340	23	4	-2,5	21	12,1	3,4	7,8		19	21	2	9	3	0	0	0	0
9432H	2007	4	LA MUELA (D.G.A.)	620	657.431	4.602.768	ZARAGOZA	10643W	413340	28	24	1	4	17,5	8	12,8				6	13	0	0	0	3	0
9432H	2007	5	LA MUELA (D.G.A.)	620	657.431	4.602.768	ZARAGOZA	10643W	413340	29	11	5	1	20,9	10,3	15,6				9	14	0	0	0	7	0
9432H	2007	6	LA MUELA (D.G.A.)	620	657.431	4.602.768	ZARAGOZA	10643W	413340	35	30	10	1	27,1	13,6	20,4				19	17	0	0	0	21	7
9432H	2007	7	LA MUELA (D.G.A.)	620	657.431	4.602.768	ZARAGOZA	10643W	413340	35,5	26	10	9	29,8	15	22,4				23	18	0	0	0	25	20
9432H	2007	8	LA MUELA (D.G.A.)	620	657.431	4.602.768	ZARAGOZA	10643W	413340	36	4	11	21	26,7	14,3	20,5				19	22	0	0	2	16	10
9432H	2007	9	LA MUELA (D.G.A.)	620	657.431	4.602.768	ZARAGOZA	10643W	413340	28,5	16	4	27	23,2	12	17,6				16	16,5	0	0	0	11	0
9432H	2007	10	LA MUELA (D.G.A.)	620	657.431	4.602.768	ZARAGOZA	10643W	413340	24	1	4	27	17,7	8,7	13,2				10,5	14	0	0	0	0	0
9432H	2007	11	LA MUELA (D.G.A.)	620	657.431	4.602.768	ZARAGOZA	10643W	413340	16	8	-2,5	16	10,6	2,7	6,7		15	29	5	6,2	6	0	0	0	0
9432H	2007	12	LA MUELA (D.G.A.)	620	657.431	4.602.768	ZARAGOZA	10643W	413340	14	9	-5,5	17	7,6	0,7	4,2		13	31	3	5,2	12	1	0	0	0
9432H	2008	1	LA MUELA (D.G.A.)	620	657.431	4.602.768	ZARAGOZA	10643W	413340	14,5	6	-2,5	1	10,1	2,3	6,2		1	2	6	6,5	2	0	0	0	0
9432H	2008	2	LA MUELA (D.G.A.)	620	657.431	4.602.768	ZARAGOZA	10643W	413340	17	29	1	3	11,7	3,3	7,5				5,5	7,5	0	0	0	0	0
9432H	2008	3	LA MUELA (D.G.A.)	620	657.431	4.602.768	ZARAGOZA	10643W	413340	20	14	-4	5	12,4	3,1	7,8		5	23	5	8	6	0	0	0	0
9432H	2008	4	LA MUELA (D.G.A.)	620	657.431	4.602.768	ZARAGOZA	10643W	413340	27	27	1	25	17,8	4,7	11,3				9,6	9,8	0	0	0	3	0

Código	Año	Mes	Nombre	Altitud	X	Y	Provincia	Longitud	Latitud	T máx.absoluta(ºC)	1er día de T máx	T mín.absoluta(ºC)	1er día de T mín	T máx.media(ºC)	T mín.media(ºC)	T media (ºC)	T media horaria(ºC)	1er día de helada	Último día de helada	T menor de máximas (ºC)	T mayor de mínimas (ºC)	Nº días T<=0º	Nº días T<=-5º	Nº días T>=20º	Nº días T>=25º	Nº días T>=30º
9432H	2008	5	LA MUELA (D.G.A.)	620	657.431	4.602.768	ZARAGOZA	10643W	413340	30	4	7	1	21,2	10,2	15,7				15	13	0	0	0	5	1
9432H	2008	6	LA MUELA (D.G.A.)	620	657.431	4.602.768	ZARAGOZA	10643W	413340	35	21	6	2	25,2	12,4	18,8				14	19	0	0	0	16	10
9432H	2008	7	LA MUELA (D.G.A.)	620	657.431	4.602.768	ZARAGOZA	10643W	413340	35,6	31	9,6	13	29,7	14,5	22,1				16,5	19	0	0	0	26	17
9432H	2008	8	LA MUELA (D.G.A.)	620	657.431	4.602.768	ZARAGOZA	10643W	413340	36	5	9,5	23	28,6	14,7	21,7				20	20	0	0	1	25	12
9432H	2008	9	LA MUELA (D.G.A.)	620	657.431	4.602.768	ZARAGOZA	10643W	413340	31	1	7,4	25	22,9	11,5	17,2				14,6	17,5	0	0	0	13	2
9432H	2008	10	LA MUELA (D.G.A.)	620	657.431	4.602.768	ZARAGOZA	10643W	413340	23,5	6	2,5	29	16,2	8	12,1				8	13	0	0	0	0	0
9432H	2008	11	LA MUELA (D.G.A.)	620	657.431	4.602.768	ZARAGOZA	10643W	413340	14	2	-3,5	28	8,9	3,2	6		26	29	3	6	4	0	0	0	0
9432H	2008	12	LA MUELA (D.G.A.)	620	657.431	4.602.768	ZARAGOZA	10643W	413340	13	7	-6	24	6,1	1	3,6		11	28	2	7	10	2	0	0	0
9432H	2009	1	LA MUELA (D.G.A.)	620	657.431	4.602.768	ZARAGOZA	10643W	413340	12,5	23	-5,4	7	5,7	0,1	2,9		4	21	-1	6,2	15	2	0	0	0
9432H	2009	2	LA MUELA (D.G.A.)	620	657.431	4.602.768	ZARAGOZA	10643W	413340	12	25	-1,5	15	7,9	1,8	4,9		15	17	3,6	6	2	0	0	0	0
9432H	2009	3	LA MUELA (D.G.A.)	620	657.431	4.602.768	ZARAGOZA	10643W	413340	21	18	1	5	13,9	3,9	8,9				3,5	8,5	0	0	0	0	0
9432H	2009	4	LA MUELA (D.G.A.)	620	657.431	4.602.768	ZARAGOZA	10643W	413340	27	24	1	12	15	4,9	10				4	7,6	0	0	0	1	0
9432H	2009	5	LA MUELA (D.G.A.)	620	657.431	4.602.768	ZARAGOZA	10643W	413340	31	29	5	2	24,3	10,6	17,5				12	15,5	0	0	0	18	5
9432H	2009	6	LA MUELA (D.G.A.)	620	657.431	4.602.768	ZARAGOZA	10643W	413340	38	30	10	21	29,5	14,8	22,1				22	20	0	0	1	24	15
9432H	2009	7	LA MUELA (D.G.A.)	620	657.431	4.602.768	ZARAGOZA	10643W	413340	38,7	13	12	18	32	16,4	24,2				23	20,5	0	0	4	28	21
9432H	2009	8	LA MUELA (D.G.A.)	620	657.431	4.602.768	ZARAGOZA	10643W	413340	37	17	13	10	31,5	17	24,3				22	21	0	0	5	29	22
9432H	2009	9	LA MUELA (D.G.A.)	620	657.431	4.602.768	ZARAGOZA	10643W	413340	32	1	9	17	23,2	13,3	18,3				13,5	18	0	0	0	8	2
9432H	2009	10	LA MUELA (D.G.A.)	620	657.431	4.602.768	ZARAGOZA	10643W	413340	27,6	5	3	16	19,3	10,1	14,7				12	16,2	0	0	0	3	0
9432H	2009	11	LA MUELA (D.G.A.)	620	657.431	4.602.768	ZARAGOZA	10643W	413340	19	15	1	30	13	6,4	9,7				8	12	0	0	0	0	0
9432H	2009	12	LA MUELA (D.G.A.)	620	657.431	4.602.768	ZARAGOZA	10643W	413340	14	29	-6,8	20	6,7	1,3	4		13	22	-2	9	10	4	0	0	0
9432H	2010	1	LA MUELA (D.G.A.)	620	657.431	4.602.768	ZARAGOZA	10643W	413340	11,5	19	-6	10	5,9	0,9	3,4		7	29	1	7	10	2	0	0	0
9432H	2010	2	LA MUELA (D.G.A.)	620	657.431	4.602.768	ZARAGOZA	10643W	413340	15	27	-7,5	13	7,2	1	4,1		1	16	-1	6,5	10	5	0	0	0
9432H	2010	3	LA MUELA (D.G.A.)	620	657.431	4.602.768	ZARAGOZA	10643W	413340	19	21	-4,2	8	11,4	3,3	7,3		8	13	1	10	6	0	0	0	0
9432H	2010	4	LA MUELA (D.G.A.)	620	657.431	4.602.768	ZARAGOZA	10643W	413340	28	28	2,5	5	18,1	7	12,6				10	13	0	0	0	5	0
9432H	2010	5	LA MUELA (D.G.A.)	620	657.431	4.602.768	ZARAGOZA	10643W	413340	31	24	3,5	4	19,1	8,2	13,7				6	15	0	0	0	7	1
9432H	2010	6	LA MUELA (D.G.A.)	620	657.431	4.602.768	ZARAGOZA	10643W	413340	34	4	9	15	24,6	13,1	18,9				16	18	0	0	0	14	9
9432H	2010	7	LA MUELA (D.G.A.)	620	657.431	4.602.768	ZARAGOZA	10643W	413340	38,6	11	12,8	25	30,5	16,4	23,5				23	22,8	0	0	3	25	21
9432H	2010	8	LA MUELA (D.G.A.)	620	657.431	4.602.768	ZARAGOZA	10643W	413340	39	25	11,5	16	28,6	15,7	22,2				19,5	21,4	0	0	5	21	15
9432H	2010	9	LA MUELA (D.G.A.)	620	657.431	4.602.768	ZARAGOZA	10643W	413340	31	5	5	27	22,9	12,6	17,7				11,6	18	0	0	0	10	3
9432H	2010	10	LA MUELA (D.G.A.)	620	657.431	4.602.768	ZARAGOZA	10643W	413340	26	2	3	26	15,9	7,8	11,9				8	15	0	0	0	1	0
9432H	2010	11	LA MUELA (D.G.A.)	620	657.431	4.602.768	ZARAGOZA	10643W	413340	16	3	-3	28	9	4	6,5		25	30	1	10	5	0	0	0	0
9432H	2010	12	LA MUELA (D.G.A.)	620	657.431	4.602.768	ZARAGOZA	10643W	413340	14	6	-5	16	6,2	0,1	3,2		1	29	1	9	18	1	0	0	0
9432H	2011	1	LA MUELA (D.G.A.)	620	657.431	4.602.768	ZARAGOZA	10643W	413340	13,6	6	-6,2	24	6,5	0,9	3,7		3	31	1	7,2	10	5	0	0	0
9432H	2011	2	LA MUELA (D.G.A.)	620	657.431	4.602.768	ZARAGOZA	10643W	413340	16	25	-1,5	1	9,8	2,6	6,2		1	1	1,5	7	1	0	0	0	0
9432H	2011	3	LA MUELA (D.G.A.)	620	657.431	4.602.768	ZARAGOZA	10643W	413340	20	26	-1	1	11,5	3,7	7,6		1	4	4	6,5	2	0	0	0	0
9432H	2011	4	LA MUELA (D.G.A.)	620	657.431	4.602.768	ZARAGOZA	10643W	413340	27,5	8	5,5	16	20,5	8,9	14,7				15,5	13,5	0	0	0	4	0
9432H	2011	5	LA MUELA (D.G.A.)	620	657.431	4.602.768	ZARAGOZA	10643W	413340	32	25	8	14	24,5	12,1	18,3				16	15,6	0	0	0	13	1
9432H	2011	6	LA MUELA (D.G.A.)	620	657.431	4.602.768	ZARAGOZA	10643W	413340	38,6	26	8,5	2	27,1	13,6	20,4				16	22	0	0	2	18	11
9432H	2011	7	LA MUELA (D.G.A.)	620	657.431	4.602.768	ZARAGOZA	10643W	413340	36	16	11	1	27,8	14,7	21,2				20	19	0	0	0	22	9
9432H	2011	8	LA MUELA (D.G.A.)	620	657.431	4.602.768	ZARAGOZA	10643W	413340	39,6	20	11,8	10	31,7	17,6	24,7				23	23	0	0	8	28	25
9432H	2011	9	LA MUELA (D.G.A.)	620	657.431	4.602.768	ZARAGOZA	10643W	413340	35	10	10	19	27,5	15,8	21,7				16,5	21	0	0	3	23	7
9432H	2011	10	LA MUELA (D.G.A.)	620	657.431	4.602.768	ZARAGOZA	10643W	413340	26,5	12	3,8	21	18,9	10,4	14,7				12	14	0	0	0	3	0
9432H	2011	11	LA MUELA (D.G.A.)	620	657.431	4.602.768	ZARAGOZA	10643W	413340	18	1	1,5	30	11,9	7,3	9,6				4	12,4	0	0	0	0	0
9432H	2011	12	LA MUELA (D.G.A.)	620	657.431	4.602.768	ZARAGOZA	10643W	413340	12	16	-2	27	7,6	2,8	5,2		25	28	4	8	4	0	0	0	0
9432H	2012	1	LA MUELA (D.G.A.)	620	657.431	4.602.768	ZARAGOZA	10643W	413340	12	1	-3	30	6,6	1,3	4		10	31	1	6	14	0	0	0	0
9432H	2012	2	LA MUELA (D.G.A.)	620	657.431	4.602.768	ZARAGOZA	10643W	413340	16	25	-8	3	5,5	-2,2	1,6		2	23	-2,6	5	20	9	0	0	0

Código	Año	Mes	Nombre	Altitud	X	Y	Provincia	Longitud	Latitud	T máx.absoluta(ºC)	1er día de T máx	T mín.absoluta(ºC)	1er día de T mín	T máx.media(ºC)	T mín.media(ºC)	T media (ºC)	T media horaria(ºC)	1er día de helada	Último día de helada	T menor de máximas (ºC)	T mayor de mínimas (ºC)	Nº días T<=0º	Nº días T<=-5º	Nº días T>=20º	Nº días T>=25º	Nº días T>=30º
9432H	2012	3	LA MUELA (D.G.A.)	620	657.431	4.602.768	ZARAGOZA	10643W	413340	23	15	0,5	7	15,4	4,2	9,8				7,5	9	0	0	0	0	0
9432H	2012	4	LA MUELA (D.G.A.)	620	657.431	4.602.768	ZARAGOZA	10643W	413340	24	26	2	16	15,2	5,9	10,6				10,4	9,5	0	0	0	0	0
9432H	2012	5	LA MUELA (D.G.A.)	620	657.431	4.602.768	ZARAGOZA	10643W	413340	34	12	6	2	24,7	11,6	18,2				12	18	0	0	0	13	9
9432H	2012	6	LA MUELA (D.G.A.)	620	657.431	4.602.768	ZARAGOZA	10643W	413340	38	27	11,5	13	30,3	15,1	22,7				19	20	0	0	2	23	19
9432H	2012	7	LA MUELA (D.G.A.)	620	657.431	4.602.768	ZARAGOZA	10643W	413340	37	25	10	2	29,6	15,2	22,4				19,5	19	0	0	0	27	15
9432H	2012	8	LA MUELA (D.G.A.)	620	657.431	4.602.768	ZARAGOZA	10643W	413340	38,2	17	12	31	32,5	18	25,2				19	24	0	0	8	29	23
9432H	2012	9	LA MUELA (D.G.A.)	620	657.431	4.602.768	ZARAGOZA	10643W	413340	30	7	9	30	23,8	13,5	18,7				13,8	18	0	0	0	15	5
9432H	2012	10	LA MUELA (D.G.A.)	620	657.431	4.602.768	ZARAGOZA	10643W	413340	26,2	6	1	28	17,4	9,6	13,5				6	16	0	0	0	6	0
9432H	2012	11	LA MUELA (D.G.A.)	620	657.431	4.602.768	ZARAGOZA	10643W	413340	14,5	3	1	29	10,6	5,5	8,1				3	10	0	0	0	0	0
9432H	2012	12	LA MUELA (D.G.A.)	620	657.431	4.602.768	ZARAGOZA	10643W	413340	15	24	-2	1	8,5	2,8	5,6		1	13	3,5	8	5	0	0	0	0
9432H	2013	1	LA MUELA (D.G.A.)	620	657.431	4.602.768	ZARAGOZA	10643W	413340	15,4	31	-2	9	7,8	1,8	4,8		9	23	4	6	3	0	0	0	0
9432H	2013	2	LA MUELA (D.G.A.)	620	657.431	4.602.768	ZARAGOZA	10643W	413340	14	18	-5	23	6,6	1	3,8		3	27	-1	6,5	10	1	0	0	0
9432H	2013	3	LA MUELA (D.G.A.)	620	657.431	4.602.768	ZARAGOZA	10643W	413340	17,4	31	-2	13	11,4	4,2	7,8		13	15	1	9	3	0	0	0	0
9432H	2013	4	LA MUELA (D.G.A.)	620	657.431	4.602.768	ZARAGOZA	10643W	413340	28	17	1	5	16	5,9	10,9				3	12,5	0	0	0	3	0
9432H	2013	5	LA MUELA (D.G.A.)	620	657.431	4.602.768	ZARAGOZA	10643W	413340	26,5	9	3	16	16,3	6,8	11,6				11,4	14	0	0	0	1	0
9432H	2013	6	LA MUELA (D.G.A.)	620	657.431	4.602.768	ZARAGOZA	10643W	413340	35	16	7,6	1	23,9	11,8	17,9				15	18	0	0	0	13	5
9432H	2013	7	LA MUELA (D.G.A.)	620	657.431	4.602.768	ZARAGOZA	10643W	413340	36	25	15	1	32,5	18,1	25,3				26	22	0	0	6	31	28
9432H	2013	8	LA MUELA (D.G.A.)	620	657.431	4.602.768	ZARAGOZA	10643W	413340	36	1	13	9	28,7	16	22,4				23	20	0	0	2	22	15
9432H	2013	9	LA MUELA (D.G.A.)	620	657.431	4.602.768	ZARAGOZA	10643W	413340	31	27	10	12	24,1	13,4	18,7				18	18	0	0	0	11	3
9432H	2013	10	LA MUELA (D.G.A.)	620	657.431	4.602.768	ZARAGOZA	10643W	413340	27,5	1	3	31	19,4	11,2	15,3				11,5	17,5	0	0	0	2	0
9432H	2013	11	LA MUELA (D.G.A.)	620	657.431	4.602.768	ZARAGOZA	10643W	413340	19	2	-4	28	9,4	4,7	7,1		27	30	2	13	4	0	0	0	0
9432H	2013	12	LA MUELA (D.G.A.)	620	657.431	4.602.768	ZARAGOZA	10643W	413340	11,5	27	-3	11	6,1	0,7	3,4		1	21	2	5	10	0	0	0	0
9432H	2014	1	LA MUELA (D.G.A.)	620	657.431	4.602.768	ZARAGOZA	10643W	413340	12	3	1	30	8,2	4,1	6,2				3	9,5	0	0	0	0	0
9432H	2014	2	LA MUELA (D.G.A.)	620	657.431	4.602.768	ZARAGOZA	10643W	413340	15,4	14	-2	2	8,9	2,6	5,8		2	2	4	8	1	0	0	0	0
9432H	2014	3	LA MUELA (D.G.A.)	620	657.431	4.602.768	ZARAGOZA	10643W	413340	20	19	1	24	14,2	4,4	9,3				6	10	0	0	0	0	0
9432H	2014	4	LA MUELA (D.G.A.)	620	657.431	4.602.768	ZARAGOZA	10643W	413340	26,5	7	5	1	20,4	8,6	14,5				15	13,5	0	0	0	5	0
9432H	2014	5	LA MUELA (D.G.A.)	620	657.431	4.602.768	ZARAGOZA	10643W	413340	27	10	5	3	21	9,2	15,2				15,6	14,2	0	0	0	5	0
9432H	2014	6	LA MUELA (D.G.A.)	620	657.431	4.602.768	ZARAGOZA	10643W	413340	35	21	9,5	1	27,7	14,1	20,9				18	18,2	0	0	0	21	15
9432H	2014	7	LA MUELA (D.G.A.)	620	657.431	4.602.768	ZARAGOZA	10643W	413340	38	17	12,6	4	27,4	15,3	21,3				19	21,4	0	0	4	18	12
9432H	2014	8	LA MUELA (D.G.A.)	620	657.431	4.602.768	ZARAGOZA	10643W	413340	35	8	11	17	28,3	15,2	21,7				19	19	0	0	0	25	14
9432H	2014	9	LA MUELA (D.G.A.)	620	657.431	4.602.768	ZARAGOZA	10643W	413340	31	6	10	25	25,9	15,5	20,7				16	18	0	0	0	21	5
9432H	2014	10	LA MUELA (D.G.A.)	620	657.431	4.602.768	ZARAGOZA	10643W	413340	26	19	10	15	20,6	12,5	16,6				15	14	0	0	0	2	0
9432H	2014	11	LA MUELA (D.G.A.)	620	657.431	4.602.768	ZARAGOZA	10643W	413340	17	1	2,5	10	12,2	7	9,6				8	11	0	0	0	0	0
9432H	2014	12	LA MUELA (D.G.A.)	620	657.431	4.602.768	ZARAGOZA	10643W	413340	9	16	-4	29	6,6	2,3	4,5		7	31	1	8	6	0	0	0	0
9432H	2015	1	LA MUELA (D.G.A.)	620	657.431	4.602.768	ZARAGOZA	10643W	413340	12	10	-2	20	6,9	1	4		1	25	3	5	11	0	0	0	0
9432H	2015	2	LA MUELA (D.G.A.)	620	657.431	4.602.768	ZARAGOZA	10643W	413340	11,5	25	-4	6	6,3	0,6	3,5		4	19	-1	5	9	0	0	0	0
9432H	2015	3	LA MUELA (D.G.A.)	620	657.431	4.602.768	ZARAGOZA	10643W	413340	20	11	1	5	12,7	4,4	8,6				5,5	9,5	0	0	0	0	0
9432H	2015	4	LA MUELA (D.G.A.)	620	657.431	4.602.768	ZARAGOZA	10643W	413340	24	14	4,5	2	18,6	7,6	13,1				12	13	0	0	0	0	0
9432H	2015	5	LA MUELA (D.G.A.)	620	657.431	4.602.768	ZARAGOZA	10643W	413340	34	13	5	22	23,3	11,2	17,2				10	22	0	0	1	14	4
9432H	2015	6	LA MUELA (D.G.A.)	620	657.431	4.602.768	ZARAGOZA	10643W	413340	36,4	29	10	18	29	14,1	21,5				18	18,2	0	0	0	22	16
9432H	2015	7	LA MUELA (D.G.A.)	620	657.431	4.602.768	ZARAGOZA	10643W	413340	39,8	7	13	9	32,7	17,4	25,1				23,5	21,5	0	0	8	27	24
9432H	2015	8	LA MUELA (D.G.A.)	620	657.431	4.602.768	ZARAGOZA	10643W	413340	36	5	12	19	30,1	15,8	23				22	20	0	0	2	27	19
9432H	2015	9	LA MUELA (D.G.A.)	620	657.431	4.602.768	ZARAGOZA	10643W	413340	32	1	9	18	23	12,7	17,9				18,5	19	0	0	0	4	1
9432H	2015	10	LA MUELA (D.G.A.)	620	657.431	4.602.768	ZARAGOZA	10643W	413340	24	1	4	15	17,6	9,4	13,6				12	16	0	0	0	0	0
9432H	2015	11	LA MUELA (D.G.A.)	620	657.431	4.602.768	ZARAGOZA	10643W	413340	19	6	-2	23	12,2	6,5	9,5		23	24	4	11	2	0	0	0	0
9432H	2015	12	LA MUELA (D.G.A.)	620	657.431	4.602.768	ZARAGOZA	10643W	413340	15	18	-1	26	9,5	3,9	6,7		26	27	4	8,5	2	0	0	0	0

Código	Año	Mes	Nombre	Altitud	X	Y	Provincia	Longitud	Latitud	T máx.absoluta(ºC)	1er día de T máx	T mín.absoluta(ºC)	1er día de T mín	T máx.media(ºC)	T mín.media(ºC)	T media (ºC)	T media horaria(ºC)	1er día de helada	Último día de helada	T menor de máximas (ºC)	T mayor de mínimas (ºC)	Nº días T<=0º	Nº días T<=-5º	Nº días T>=20º	Nº días T>=25º	Nº días T>=30º
9432H	2016	1	LA MUELA (D.G.A.)	620	657.431	4.602.768	ZARAGOZA	10643W	413340	12	1	-3	17	8,2	3,6	5,8		13	19	3	10	5	0	0	0	0
9432H	2016	2	LA MUELA (D.G.A.)	620	657.431	4.602.768	ZARAGOZA	10643W	413340	14	13	-4	17	9	2,4	5,7		5	28	2	8,5	8	0	0	0	0
9432H	2016	3	LA MUELA (D.G.A.)	620	657.431	4.602.768	ZARAGOZA	10643W	413340	22,5	30	-1	8	10,2	3,1	6,6		8	13	4	8,5	2	0	0	0	0
9432H	2016	4	LA MUELA (D.G.A.)	620	657.431	4.602.768	ZARAGOZA	10643W	413340	23,5	15	1,5	2	15,9	5,9	10,9				10	10	0	0	0	0	0
9432H	2016	5	LA MUELA (D.G.A.)	620	657.431	4.602.768	ZARAGOZA	10643W	413340	31	27	2	1	20,7	9,6	15,2				12	17	0	0	0	6	1
9432H	2016	6	LA MUELA (D.G.A.)	620	657.431	4.602.768	ZARAGOZA	10643W	413340	35,5	28	8,5	1	27,7	13,7	20,7				16	18,5	0	0	0	21	10
9432H	2016	7	LA MUELA (D.G.A.)	620	657.431	4.602.768	ZARAGOZA	10643W	413340	38,6	30	10	15	30,7	15,6	23,2				19	20	0	0	1	27	20
9432H	2016	8	LA MUELA (D.G.A.)	620	657.431	4.602.768	ZARAGOZA	10643W	413340	36	3	11,5	11	30,7	15,9	23,3				22,6	19,5	0	0	0	27	22
9432H	2016	9	LA MUELA (D.G.A.)	620	657.431	4.602.768	ZARAGOZA	10643W	413340	35	4	9	18	26	14,7	20,4				15	22	0	0	2	20	9
9432H	2016	10	LA MUELA (D.G.A.)	620	657.431	4.602.768	ZARAGOZA	10643W	413340	26,5	3	5	21	17,7	10,1	13,9				11	15	0	0	0	3	0
9432H	2016	12	LA MUELA (D.G.A.)	620	657.431	4.602.768	ZARAGOZA	10643W	413340	11	6	-3	30	6,4	1,8	4,1		14	31	-1	5	6	0	0	0	0
9432H	2017	1	LA MUELA (D.G.A.)	620	657.431	4.602.768	ZARAGOZA	10643W	413340	12	30	-6	18	5	-0,7	2,2		1	27	-2	5	20	3	0	0	0
9432H	2017	2	LA MUELA (D.G.A.)	620	657.431	4.602.768	ZARAGOZA	10643W	413340	16	26	1	8	10,4	3,3	6,9				4	8	0	0	0	0	0
9432H	2017	3	LA MUELA (D.G.A.)	620	657.431	4.602.768	ZARAGOZA	10643W	413340	24	10	1	23	16,2	5,2	10,7				7	10	0	0	0	0	0
9432H	2017	4	LA MUELA (D.G.A.)	620	657.431	4.602.768	ZARAGOZA	10643W	413340	28	24	1	28	19,6	6,5	13				10,5	10,5	0	0	0	1	0
9432H	2017	5	LA MUELA (D.G.A.)	620	657.431	4.602.768	ZARAGOZA	10643W	413340	35,5	25	3	1	25,8	11,5	18,7				14	18,5	0	0	0	17	5
9432H	2017	6	LA MUELA (D.G.A.)	620	657.431	4.602.768	ZARAGOZA	10643W	413340	39,5	14	7,5	5	31,2	15,5	23,3				19	20	0	0	4	24	19
9432H	2017	7	LA MUELA (D.G.A.)	620	657.431	4.602.768	ZARAGOZA	10643W	413340	39	30	10	1	30	14,9	22,5				19	19	0	0	0	27	17
9432H	2017	8	LA MUELA (D.G.A.)	620	657.431	4.602.768	ZARAGOZA	10643W	413340	37,5	2	10	10	30	15,5	22,8				19	20,5	0	0	3	25	17
9432H	2017	9	LA MUELA (D.G.A.)	620	657.431	4.602.768	ZARAGOZA	10643W	413340	31	5	6,5	16	22,2	11,3	16,7				15	16	0	0	0	7	1
9432H	2017	10	LA MUELA (D.G.A.)	620	657.431	4.602.768	ZARAGOZA	10643W	413340	24,5	15	5	31	20,4	10,3	15,4				13,5	15	0	0	0	0	0
9434	1951	1	ZARAGOZA, AEROPUERTO	249	666.170	4.614.014	ZARAGOZA	10015W	413938	18,2	21	-2,2	6	10,8	2,8	6,8		5	28	5,4	9,6	6	0	0	0	0
9434	1951	2	ZARAGOZA, AEROPUERTO	249	666.170	4.614.014	ZARAGOZA	10015W	413938	15,4	20	-1,9	16	11	2,4	6,7		10	16	5,7	10	3	0	0	0	0
9434	1951	3	ZARAGOZA, AEROPUERTO	249	666.170	4.614.014	ZARAGOZA	10015W	413938	22	23	-0,6	2	14,3	4,8	9,6		2	7	5,6	11,6	4	0	0	0	0
9434	1951	4	ZARAGOZA, AEROPUERTO	249	666.170	4.614.014	ZARAGOZA	10015W	413938	23,9	16	-0,5	1	17,7	6,1	11,9		1	1	12	10,8	1	0	0	0	0
9434	1951	5	ZARAGOZA, AEROPUERTO	249	666.170	4.614.014	ZARAGOZA	10015W	413938	29,7	23	4,3	19	19,1	9,3	14,2				9,8	16	0	0	0	5	0
9434	1951	6	ZARAGOZA, AEROPUERTO	249	666.170	4.614.014	ZARAGOZA	10015W	413938	36,8	14	7,9	1	28	14,1	21,1				20,9	18,4	0	0	0	22	10
9434	1951	7	ZARAGOZA, AEROPUERTO	249	666.170	4.614.014	ZARAGOZA	10015W	413938	40,2	21	13,2	25	31,9	17,1	24,5				21,8	22	0	0	2	29	23
9434	1951	8	ZARAGOZA, AEROPUERTO	249	666.170	4.614.014	ZARAGOZA	10015W	413938	35,6	19	11,4	26	29,1	15,7	22,4				22	20	0	0	1	28	13
9434	1951	9	ZARAGOZA, AEROPUERTO	249	666.170	4.614.014	ZARAGOZA	10015W	413938	34	5	8,9	30	26,9	14,2	20,6				20,6	18,7	0	0	0	17	8
9434	1951	10	ZARAGOZA, AEROPUERTO	249	666.170	4.614.014	ZARAGOZA	10015W	413938	23,6	4	2	26	18,5	8,9	13,7				11	14,8	0	0	0	0	0
9434	1951	11	ZARAGOZA, AEROPUERTO	249	666.170	4.614.014	ZARAGOZA	10015W	413938	21,2	6	-0,6	15	15,7	5,9	10,8		15	15	9	12,3	1	0	0	0	0
9434	1951	12	ZARAGOZA, AEROPUERTO	249	666.170	4.614.014	ZARAGOZA	10015W	413938	15,7	11	-4	5	11,4	2,7	7,1		1	9	5	9,2	7	0	0	0	0
9434	1952	1	ZARAGOZA, AEROPUERTO	249	666.170	4.614.014	ZARAGOZA	10015W	413938	14,4	15	-7,7	24	8,3	-0,2	4,1		3	30	-0,2	6,2	14	1	0	0	0
9434	1952	2	ZARAGOZA, AEROPUERTO	249	666.170	4.614.014	ZARAGOZA	10015W	413938	18,8	28	-5	21	12,1	0,8	6,5		10	29	5,8	9,2	11	1	0	0	0
9434	1952	3	ZARAGOZA, AEROPUERTO	249	666.170	4.614.014	ZARAGOZA	10015W	413938	25	23	-1,8	1	19,3	6,1	12,7		1	2	14	11,6	2	0	0	1	0
9434	1952	4	ZARAGOZA, AEROPUERTO	249	666.170	4.614.014	ZARAGOZA	10015W	413938	25,4	19	-1,4	5	19,1	7,7	13,4		5	5	10,4	10,8	1	0	0	2	0
9434	1952	5	ZARAGOZA, AEROPUERTO	249	666.170	4.614.014	ZARAGOZA	10015W	413938	31,9	31	6,2	3	25,7	11,5	18,6				15,4	16,2	0	0	0	19	5
9434	1952	6	ZARAGOZA, AEROPUERTO	249	666.170	4.614.014	ZARAGOZA	10015W	413938	38,9	25	13,6	21	31	16,9	24				25,7	20,4	0	0	3	30	16
9434	1952	7	ZARAGOZA, AEROPUERTO	249	666.170	4.614.014	ZARAGOZA	10015W	413938	36,6	7	13	29	29,9	17	23,5				24,4	20,1	0	0	1	28	15
9434	1952	8	ZARAGOZA, AEROPUERTO	249	666.170	4.614.014	ZARAGOZA	10015W	413938	38	14	11,8	25	30,2	17,5	23,9				23	21,2	0	0	5	27	17
9434	1952	9	ZARAGOZA, AEROPUERTO	249	666.170	4.614.014	ZARAGOZA	10015W	413938	26,7	1	8,7	15	23,1	12,1	17,6				19,9	17,2	0	0	0	9	0
9434	1952	10	ZARAGOZA, AEROPUERTO	249	666.170	4.614.014	ZARAGOZA	10015W	413938	28	6	2,4	2	21,8	10,6	16,2				16,4	16,6	0	0	0	5	0
9434	1952	11	ZARAGOZA, AEROPUERTO	249	666.170	4.614.014	ZARAGOZA	10015W	413938	20,3	26	-1,6	20	14,5	6	10,3		16	20	4,3	14	2	0	0	0	0
9434	1952	12	ZARAGOZA, AEROPUERTO	249	666.170	4.614.014	ZARAGOZA	10015W	413938	17	2	-4,6	31	11,5	3,5	7,5		10	31	1,4	10,4	4	0	0	0	0
9434	1953	1	ZARAGOZA, AEROPUERTO	249	666.170	4.614.014	ZARAGOZA	10015W	413938	17,4	31	-5,6	30	7	-1,2	2,9		12	30	-2,1	4,1	16	6	0	0	0

Código	Año	Mes	Nombre	Altitud	X	Y	Provincia	Longitud	Latitud	T máx.absoluta(ºC)	1er día de T máx	T mín.absoluta(ºC)	1er día de T mín	T máx.media(ºC)	T mín.media(ºC)	T media (ºC)	T media horaria(ºC)	1er día de helada	Último día de helada	T menor de máximas (ºC)	T mayor de mínimas (ºC)	Nº días T<=0º	Nº días T<=-5º	Nº días T>=20º	Nº días T>=25º	Nº días T>=30º
9434	1953	2	ZARAGOZA, AEROPUERTO	249	666.170	4.614.014	ZARAGOZA	10015W	413938	19,3	28	-8,4	4	11,4	-0,7	5,4		3	28	3,4	6	18	1	0	0	0
9434	1953	3	ZARAGOZA, AEROPUERTO	249	666.170	4.614.014	ZARAGOZA	10015W	413938	24,5	31	-2,8	4	16,6	2,8	9,7		1	26	9,1	10,2	9	0	0	0	0
9434	1953	4	ZARAGOZA, AEROPUERTO	249	666.170	4.614.014	ZARAGOZA	10015W	413938	26,8	3	1,2	5	19,8	7,7	13,8				13,8	13,8	0	0	0	1	0
9434	1953	5	ZARAGOZA, AEROPUERTO	249	666.170	4.614.014	ZARAGOZA	10015W	413938	35,2	24	6,5	2	26,8	12,9	19,9				13,8	18,5	0	0	0	21	10
9434	1953	6	ZARAGOZA, AEROPUERTO	249	666.170	4.614.014	ZARAGOZA	10015W	413938	30,3	25	8	4	23,2	13,2	18,2				12,2	18	0	0	0	11	2
9434	1953	7	ZARAGOZA, AEROPUERTO	249	666.170	4.614.014	ZARAGOZA	10015W	413938	36,6	25	12,3	11	29,4	16,4	23				23	20,4	0	0	1	27	15
9434	1953	8	ZARAGOZA, AEROPUERTO	249	666.170	4.614.014	ZARAGOZA	10015W	413938	35,8	8	14,6	29	31,6	17,8	24,7				25,4	19,8	0	0	0	31	24
9434	1953	9	ZARAGOZA, AEROPUERTO	249	666.170	4.614.014	ZARAGOZA	10015W	413938	34,2	6	9,3	13	27,3	14,2	20,7				16,2	19,4	0	0	0	21	12
9434	1953	10	ZARAGOZA, AEROPUERTO	249	666.170	4.614.014	ZARAGOZA	10015W	413938	24,2	2	2,4	31	19,9	9,5	14,7				14,4	15,4	0	0	0	0	0
9434	1953	11	ZARAGOZA, AEROPUERTO	249	666.170	4.614.014	ZARAGOZA	10015W	413938	21,4	5	-0,6	14	13,3	4,6	9		9	14	5,7	12,4	3	0	0	0	0
9434	1953	12	ZARAGOZA, AEROPUERTO	249	666.170	4.614.014	ZARAGOZA	10015W	413938	17	4	1,8	31	13	6,8	9,9				9,3	11,6	0	0	0	0	0
9434	1954	1	ZARAGOZA, AEROPUERTO	249	666.170	4.614.014	ZARAGOZA	10015W	413938	15,1	15	-4,8	31	7,3	0,5	3,9		1	31	1,3	8,6	13	0	0	0	0
9434	1954	2	ZARAGOZA, AEROPUERTO	249	666.170	4.614.014	ZARAGOZA	10015W	413938	17,4	13	-7,4	1	10,7	1,1	5,9		1	6	-0,6	8,6	6	4	0	0	0
9434	1954	3	ZARAGOZA, AEROPUERTO	249	666.170	4.614.014	ZARAGOZA	10015W	413938	20,7	30	-1,8	7	15,9	4,8	10,4		3	7	10,6	8,6	2	0	0	0	0
9434	1954	4	ZARAGOZA, AEROPUERTO	249	666.170	4.614.014	ZARAGOZA	10015W	413938	24,4	26	2,1	21	17,8	6,5	12,2				10	10,9	0	0	0	0	0
9434	1954	5	ZARAGOZA, AEROPUERTO	249	666.170	4.614.014	ZARAGOZA	10015W	413938	30	28	5	4	21,6	10,1	15,8				12,8	17,2	0	0	0	11	1
9434	1954	6	ZARAGOZA, AEROPUERTO	249	666.170	4.614.014	ZARAGOZA	10015W	413938	36,5	26	8,2	7	26,7	13,3	20				17,8	17,8	0	0	0	17	9
9434	1954	7	ZARAGOZA, AEROPUERTO	249	666.170	4.614.014	ZARAGOZA	10015W	413938	37,4	26	9,2	1	28,4	15	21,7				20,8	21,7	0	0	1	24	10
9434	1954	8	ZARAGOZA, AEROPUERTO	249	666.170	4.614.014	ZARAGOZA	10015W	413938	36,8	6	10,2	27	29,4	15,1	22,3				20,3	22,6	0	0	1	24	16
9434	1954	9	ZARAGOZA, AEROPUERTO	249	666.170	4.614.014	ZARAGOZA	10015W	413938	34	11	6,4	16	27,5	14,1	20,8				17,6	18,4	0	0	0	23	8
9434	1954	10	ZARAGOZA, AEROPUERTO	249	666.170	4.614.014	ZARAGOZA	10015W	413938	27,8	3	5,6	13	22,7	9,5	16,1				16,7	15,8	0	0	0	10	0
9434	1954	11	ZARAGOZA, AEROPUERTO	249	666.170	4.614.014	ZARAGOZA	10015W	413938	24,7	6	-4,8	21	17,2	6,4	11,8		19	21	9,7	13	3	0	0	0	0
9434	1954	12	ZARAGOZA, AEROPUERTO	249	666.170	4.614.014	ZARAGOZA	10015W	413938	17,5	6	-3,8	28	10,5	2,1	6,3		4	31	0,6	9,4	14	0	0	0	0
9434	1955	1	ZARAGOZA, AEROPUERTO	249	666.170	4.614.014	ZARAGOZA	10015W	413938	19,8	15	0	1	12,9	6,2	9,6		1	2	1,2	15	2	0	0	0	0
9434	1955	2	ZARAGOZA, AEROPUERTO	249	666.170	4.614.014	ZARAGOZA	10015W	413938	17,9	8	-3,4	15	12,3	3	7,7		14	25	7,2	10	5	0	0	0	0
9434	1955	3	ZARAGOZA, AEROPUERTO	249	666.170	4.614.014	ZARAGOZA	10015W	413938	27,8	25	-4,4	8	15,9	2,5	9,3		1	19	5,9	11,8	14	0	0	2	0
9434	1955	4	ZARAGOZA, AEROPUERTO	249	666.170	4.614.014	ZARAGOZA	10015W	413938	28,7	14	-0,2	18	22,3	7,5	14,9		18	18	14,8	12,6	1	0	0	8	0
9434	1955	5	ZARAGOZA, AEROPUERTO	249	666.170	4.614.014	ZARAGOZA	10015W	413938	30,5	17	5,4	16	25,3	11,6	18,5				16,5	15,7	0	0	0	20	2
9434	1955	6	ZARAGOZA, AEROPUERTO	249	666.170	4.614.014	ZARAGOZA	10015W	413938	34,2	30	9,6	12	27,5	14,8	21,2				19,2	19,2	0	0	0	21	11
9434	1955	7	ZARAGOZA, AEROPUERTO	249	666.170	4.614.014	ZARAGOZA	10015W	413938	37	3	15	11	31,5	17,3	24,4				27	20,4	0	0	1	31	19
9434	1955	8	ZARAGOZA, AEROPUERTO	249	666.170	4.614.014	ZARAGOZA	10015W	413938	35,3	19	13,8	9	31	17	24				25	21	0	0	1	31	23
9434	1955	9	ZARAGOZA, AEROPUERTO	249	666.170	4.614.014	ZARAGOZA	10015W	413938	31,4	5	9,8	30	25,8	14,4	20,1				20,6	19,6	0	0	0	20	1
9434	1955	10	ZARAGOZA, AEROPUERTO	249	666.170	4.614.014	ZARAGOZA	10015W	413938	25,3	11	1,4	26	19,8	9	14,4				14,6	15,4	0	0	0	1	0
9434	1955	11	ZARAGOZA, AEROPUERTO	249	666.170	4.614.014	ZARAGOZA	10015W	413938	22,6	6	-2,8	27	13,3	3,8	8,6		19	28	4,4	12	8	0	0	0	0
9434	1955	12	ZARAGOZA, AEROPUERTO	249	666.170	4.614.014	ZARAGOZA	10015W	413938	18	15	-2	12	10,7	4,6	7,7		9	13	1,6	10	5	0	0	0	0
9434	1956	1	ZARAGOZA, AEROPUERTO	249	666.170	4.614.014	ZARAGOZA	10015W	413938	16,9	25	-3	5	10,6	2,7	6,7		4	23	5,1	8,4	7	0	0	0	0
9434	1956	2	ZARAGOZA, AEROPUERTO	249	666.170	4.614.014	ZARAGOZA	10015W	413938	15	29	-8,4	3	5,8	-3	1,5		2	23	-3,4	2,4	21	9	0	0	0
9434	1956	3	ZARAGOZA, AEROPUERTO	249	666.170	4.614.014	ZARAGOZA	10015W	413938	20	4	-0,6	9	16,1	4,9	10,6		6	9	11,1	9,8	2	0	0	0	0
9434	1956	4	ZARAGOZA, AEROPUERTO	249	666.170	4.614.014	ZARAGOZA	10015W	413938	21	13	2,1	4	17,2	6,7	11,9				13,7	13,2	0	0	0	0	0
9434	1956	5	ZARAGOZA, AEROPUERTO	249	666.170	4.614.014	ZARAGOZA	10015W	413938	29,6	18	7	6	23,1	10,7	16,9				13,2	14,7	0	0	0	11	0
9434	1956	6	ZARAGOZA, AEROPUERTO	249	666.170	4.614.014	ZARAGOZA	10015W	413938	34,2	30	7,8	11	24,8	12,9	18,9				15,4	16,6	0	0	0	19	1
9434	1956	7	ZARAGOZA, AEROPUERTO	249	666.170	4.614.014	ZARAGOZA	10015W	413938	37,8	7	12,4	11	30,9	16,1	23,5				24,2	21,4	0	0	2	28	16
9434	1956	8	ZARAGOZA, AEROPUERTO	249	666.170	4.614.014	ZARAGOZA	10015W	413938	34,2	18	10,2	30	29,1	16,4	22,7				21,2	21,7	0	0	1	26	14
9434	1956	9	ZARAGOZA, AEROPUERTO	249	666.170	4.614.014	ZARAGOZA	10015W	413938	36,4	13	6	3	27	13,7	20,4				19,6	20	0	0	1	20	5
9434	1956	10	ZARAGOZA, AEROPUERTO	249	666.170	4.614.014	ZARAGOZA	10015W	413938	27,4	2	4	9	19,5	9,2	14,3				11,6	14,8	0	0	0	2	0
9434	1956	11	ZARAGOZA, AEROPUERTO	249	666.170	4.614.014	ZARAGOZA	10015W	413938	16,8	10	-1,2	8	12,3	3,6	8		7	19	6,4	9	5	0	0	0	0

Código	Año	Mes	Nombre	Altitud	X	Y	Provincia	Longitud	Latitud	T máx.absoluta(ºC)	1er día de T máx	T mín.absoluta(ºC)	1er día de T mín	T máx.media(ºC)	T mín.media(ºC)	T media (ºC)	T media horaria(ºC)	1er día de helada	Último día de helada	T menor de máximas (ºC)	T mayor de mínimas (ºC)	Nº días T<=0º	Nº días T<=-5º	Nº días T>=20º	Nº días T>=25º	Nº días T>=30º
9434	1956	12	ZARAGOZA, AEROPUERTO	249	666.170	4.614.014	ZARAGOZA	10015W	413938	12	29	-4	12	7,3	0,4	3,9		5	27	0,2	4,8	13	0	0	0	0
9434	1957	1	ZARAGOZA, AEROPUERTO	249	666.170	4.614.014	ZARAGOZA	10015W	413938	14,3	27	-6,8	19	8,3	-1,2	3,6		1	31	-1,4	5,2	18	6	0	0	0
9434	1957	2	ZARAGOZA, AEROPUERTO	249	666.170	4.614.014	ZARAGOZA	10015W	413938	19,7	23	-1,5	21	15,5	3,5	9,5		1	21	9,3	11,4	5	0	0	0	0
9434	1957	3	ZARAGOZA, AEROPUERTO	249	666.170	4.614.014	ZARAGOZA	10015W	413938	28,3	19	0,8	14	20,6	6,5	13,6				15,6	11,8	0	0	0	6	0
9434	1957	4	ZARAGOZA, AEROPUERTO	249	666.170	4.614.014	ZARAGOZA	10015W	413938	25,4	24	1,9	16	18,7	6,7	12,7				12,4	10,9	0	0	0	2	0
9434	1957	5	ZARAGOZA, AEROPUERTO	249	666.170	4.614.014	ZARAGOZA	10015W	413938	28,6	22	5,9	1	21,1	10,3	15,7				16,2	15	0	0	0	4	0
9434	1957	6	ZARAGOZA, AEROPUERTO	249	666.170	4.614.014	ZARAGOZA	10015W	413938	33,4	30	9,6	11	24,6	13,3	19				15	17,2	0	0	0	15	4
9434	1957	7	ZARAGOZA, AEROPUERTO	249	666.170	4.614.014	ZARAGOZA	10015W	413938	35,5	5	12,6	18	29,6	16,6	23,1				23,4	20,4	0	0	1	28	15
9434	1957	8	ZARAGOZA, AEROPUERTO	249	666.170	4.614.014	ZARAGOZA	10015W	413938	39,6	2	13,8	27	30,5	16,9	23,7				24,9	23,4	0	0	5	30	16
9434	1957	9	ZARAGOZA, AEROPUERTO	249	666.170	4.614.014	ZARAGOZA	10015W	413938	34,9	7	6,6	16	27,1	14,1	20,6				21,6	18,5	0	0	0	22	6
9434	1957	10	ZARAGOZA, AEROPUERTO	249	666.170	4.614.014	ZARAGOZA	10015W	413938	25,3	9	3,1	30	20	9,5	14,8				13,8	16,4	0	0	0	2	0
9434	1957	11	ZARAGOZA, AEROPUERTO	249	666.170	4.614.014	ZARAGOZA	10015W	413938	19,6	4	-3,4	27	12,9	4	8,5		12	30	1,4	10,4	7	0	0	0	0
9434	1957	12	ZARAGOZA, AEROPUERTO	249	666.170	4.614.014	ZARAGOZA	10015W	413938	14,4	11	-6,7	8	10,6	1,7	6,2		1	26	0,9	7,6	10	1	0	0	0
9434	1958	1	ZARAGOZA, AEROPUERTO	249	666.170	4.614.014	ZARAGOZA	10015W	413938	18,6	6	-4,5	22	10,3	1,8	6		1	25	5,9	9,4	12	0	0	0	0
9434	1958	2	ZARAGOZA, AEROPUERTO	249	666.170	4.614.014	ZARAGOZA	10015W	413938	21	16	-1,3	20	13,5	4,1	8,8		20	27	4,5	9,1	2	0	0	0	0
9434	1958	3	ZARAGOZA, AEROPUERTO	249	666.170	4.614.014	ZARAGOZA	10015W	413938	22,6	16	-2	12	16,4	5,8	11,1		11	12	7	14,4	2	0	0	0	0
9434	1958	4	ZARAGOZA, AEROPUERTO	249	666.170	4.614.014	ZARAGOZA	10015W	413938	27,6	30	1,4	13	17,4	6,7	12,1				9,3	11,5	0	0	0	2	0
9434	1958	5	ZARAGOZA, AEROPUERTO	249	666.170	4.614.014	ZARAGOZA	10015W	413938	33,8	8	5	28	26,5	11,6	19,1				18	16	0	0	0	19	9
9434	1958	6	ZARAGOZA, AEROPUERTO	249	666.170	4.614.014	ZARAGOZA	10015W	413938	33,4	29	10,7	14	27,2	14,1	20,7				21,4	18	0	0	0	20	8
9434	1958	7	ZARAGOZA, AEROPUERTO	249	666.170	4.614.014	ZARAGOZA	10015W	413938	39	31	11,5	17	31	16,5	23,8				23	22,2	0	0	6	28	17
9434	1958	8	ZARAGOZA, AEROPUERTO	249	666.170	4.614.014	ZARAGOZA	10015W	413938	38,5	1	11,9	23	30,6	17,1	23,9				22,6	21,3	0	0	3	28	18
9434	1958	9	ZARAGOZA, AEROPUERTO	249	666.170	4.614.014	ZARAGOZA	10015W	413938	34,2	11	12	27	30,1	16,7	23,4				24	20,4	0	0	1	27	20
9434	1958	10	ZARAGOZA, AEROPUERTO	249	666.170	4.614.014	ZARAGOZA	10015W	413938	26,8	2	2,8	25	21	10,1	15,6				16,6	15	0	0	0	3	0
9434	1958	11	ZARAGOZA, AEROPUERTO	249	666.170	4.614.014	ZARAGOZA	10015W	413938	21,4	3	-2	18	13,9	5,8	9,9		16	22	8,2	13,6	3	0	0	0	0
9434	1958	12	ZARAGOZA, AEROPUERTO	249	666.170	4.614.014	ZARAGOZA	10015W	413938	17	12	-0,2	30	11,7	6,4	9		30	30	3,4	10	1	0	0	0	0
9434	1959	1	ZARAGOZA, AEROPUERTO	249	666.170	4.614.014	ZARAGOZA	10015W	413938	19,6	20	-2,4	11	11	2,7	6,9		6	19	3	6,8	5	0	0	0	0
9434	1959	2	ZARAGOZA, AEROPUERTO	249	666.170	4.614.014	ZARAGOZA	10015W	413938	15,7	27	-2	17	12,2	2,1	7,2		3	24	1	7	10	0	0	0	0
9434	1959	3	ZARAGOZA, AEROPUERTO	249	666.170	4.614.014	ZARAGOZA	10015W	413938	20,1	22	-0,8	15	15,9	6,3	11,1		15	15	9,2	10	1	0	0	0	0
9434	1959	4	ZARAGOZA, AEROPUERTO	249	666.170	4.614.014	ZARAGOZA	10015W	413938	23	28	2	22	18,8	7	12,9				14	13	0	0	0	0	0
9434	1959	5	ZARAGOZA, AEROPUERTO	249	666.170	4.614.014	ZARAGOZA	10015W	413938	26,4	14	5	4	21,1	10,3	15,7				15,5	13,1	0	0	0	4	0
9434	1959	6	ZARAGOZA, AEROPUERTO	249	666.170	4.614.014	ZARAGOZA	10015W	413938	35	18	8,6	1	28	14,1	21				19	20,5	0	0	1	22	11
9434	1959	7	ZARAGOZA, AEROPUERTO	249	666.170	4.614.014	ZARAGOZA	10015W	413938	37,6	5	12,6	23	32	17,2	24,7				24,8	20	0	0	1	30	21
9434	1959	8	ZARAGOZA, AEROPUERTO	249	666.170	4.614.014	ZARAGOZA	10015W	413938	33,8	20	14	11	30,6	17,1	23,9				25,6	20	0	0	1	31	21
9434	1959	9	ZARAGOZA, AEROPUERTO	249	666.170	4.614.014	ZARAGOZA	10015W	413938	30,2	18	11,6	10	25,1	15	20,1				19,2	18,4	0	0	0	15	1
9434	1959	10	ZARAGOZA, AEROPUERTO	249	666.170	4.614.014	ZARAGOZA	10015W	413938	24,6	8	4	24	19,6	10,5	15,1				11,2	16	0	0	0	0	0
9434	1959	11	ZARAGOZA, AEROPUERTO	249	666.170	4.614.014	ZARAGOZA	10015W	413938	18,6	2	-1	16	13,7	5,2	9,5		10	16	9	10,2	2	0	0	0	0
9434	1959	12	ZARAGOZA, AEROPUERTO	249	666.170	4.614.014	ZARAGOZA	10015W	413938	18,4	26	0,2	15	12,1	4,7	8,4				7,8	11,4	0	0	0	0	0
9434	1960	1	ZARAGOZA, AEROPUERTO	249	666.170	4.614.014	ZARAGOZA	10015W	413938	17,5	2	-5	11	10,1	2,9	6,5		11	31	-1	9	7	1	0	0	0
9434	1960	2	ZARAGOZA, AEROPUERTO	249	666.170	4.614.014	ZARAGOZA	10015W	413938	22,5	29	-1,4	9	12,8	3,6	8,2		1	9	1,6	9,6	4	0	0	0	0
9434	1960	3	ZARAGOZA, AEROPUERTO	249	666.170	4.614.014	ZARAGOZA	10015W	413938	23,7	5	2,4	3	16,4	6,6	11,5				11,4	10,2	0	0	0	0	0
9434	1960	4	ZARAGOZA, AEROPUERTO	249	666.170	4.614.014	ZARAGOZA	10015W	413938	24,6	10	1,3	2	19,4	7,4	13,4				13,2	11,8	0	0	0	0	0
9434	1960	5	ZARAGOZA, AEROPUERTO	249	666.170	4.614.014	ZARAGOZA	10015W	413938	32,7	26	4,8	1	25,8	12,3	19,1				19,2	20	0	0	1	16	6
9434	1960	6	ZARAGOZA, AEROPUERTO	249	666.170	4.614.014	ZARAGOZA	10015W	413938	36	21	12,6	7	29	16,3	22,7				18,5	22,2	0	0	2	26	13
9434	1960	7	ZARAGOZA, AEROPUERTO	249	666.170	4.614.014	ZARAGOZA	10015W	413938	34,6	18	12	13	29,6	16,5	23,1				24,6	20,9	0	0	3	30	14
9434	1960	8	ZARAGOZA, AEROPUERTO	249	666.170	4.614.014	ZARAGOZA	10015W	413938	36,4	17	12,6	19	30,4	16	23,2				23,6	19,8	0	0	0	30	17
9434	1960	9	ZARAGOZA, AEROPUERTO	249	666.170	4.614.014	ZARAGOZA	10015W	413938	32,6	3	7,8	17	25,1	13,5	19,3				18,9	17,8	0	0	0	16	2

Código	Año	Mes	Nombre	Altitud	X	Y	Provincia	Longitud	Latitud	T máx.absoluta(ºC)	1er día de T máx	T mín.absoluta(ºC)	1er día de T mín	T máx.media(ºC)	T mín.media(ºC)	T media (ºC)	T media horaria(ºC)	1er día de helada	Último día de helada	T menor de máximas (ºC)	T mayor de mínimas (ºC)	Nº días T<=0º	Nº días T<=-5º	Nº días T>=20º	Nº días T>=25º	Nº días T>=30º
9434	1960	10	ZARAGOZA, AEROPUERTO	249	666.170	4.614.014	ZARAGOZA	10015W	413938	24,5	2	3,6	17	17,1	9,7	13,4				9,6	15,2	0	0	0	0	0
9434	1960	11	ZARAGOZA, AEROPUERTO	249	666.170	4.614.014	ZARAGOZA	10015W	413938	20,6	1	-2,6	30	14,6	5,2	9,9		8	30	10	11,5	3	0	0	0	0
9434	1960	12	ZARAGOZA, AEROPUERTO	249	666.170	4.614.014	ZARAGOZA	10015W	413938	13,8	30	-1,4	4	8,7	2,3	5,5		1	16	4,2	7,4	6	0	0	0	0
9434	1961	1	ZARAGOZA, AEROPUERTO	249	666.170	4.614.014	ZARAGOZA	10015W	413938	15,4	31	-3	18	10	2	6		6	30	6,2	6,8	9	0	0	0	0
9434	1961	2	ZARAGOZA, AEROPUERTO	249	666.170	4.614.014	ZARAGOZA	10015W	413938	20	26	0,4	18	15,9	3,5	9,7				10	8	0	0	0	0	0
9434	1961	3	ZARAGOZA, AEROPUERTO	249	666.170	4.614.014	ZARAGOZA	10015W	413938	23	16	-2	7	18,9	3,3	11,1		6	11	8,2	7,8	4	0	0	0	0
9434	1961	4	ZARAGOZA, AEROPUERTO	249	666.170	4.614.014	ZARAGOZA	10015W	413938	25,2	19	2,6	27	21,3	8,5	14,9				16,5	12,4	0	0	0	1	0
9434	1961	5	ZARAGOZA, AEROPUERTO	249	666.170	4.614.014	ZARAGOZA	10015W	413938	33	14	6,5	29	25,1	11,8	18,5				16,4	16	0	0	0	15	4
9434	1961	6	ZARAGOZA, AEROPUERTO	249	666.170	4.614.014	ZARAGOZA	10015W	413938	35,3	23	9,5	2	28,6	15,1	21,9				18,5	21,2	0	0	2	22	16
9434	1961	7	ZARAGOZA, AEROPUERTO	249	666.170	4.614.014	ZARAGOZA	10015W	413938	39,7	11	11,6	14	30,8	17,2	24				24,3	20	0	0	1	30	21
9434	1961	8	ZARAGOZA, AEROPUERTO	249	666.170	4.614.014	ZARAGOZA	10015W	413938	35,8	8	10,6	21	29,5	16	22,8				21,5	20,6	0	0	3	28	15
9434	1961	9	ZARAGOZA, AEROPUERTO	249	666.170	4.614.014	ZARAGOZA	10015W	413938	33,6	14	13	22	28,2	15,6	21,9				21,6	18,4	0	0	0	24	8
9434	1961	10	ZARAGOZA, AEROPUERTO	249	666.170	4.614.014	ZARAGOZA	10015W	413938	26,2	5	4,5	20	20,5	10	15,3				13,4	14,2	0	0	0	2	0
9434	1961	11	ZARAGOZA, AEROPUERTO	249	666.170	4.614.014	ZARAGOZA	10015W	413938	19	2	1,5	8	13,6	6,1	9,9				8,4	12,2	0	0	0	0	0
9434	1961	12	ZARAGOZA, AEROPUERTO	249	666.170	4.614.014	ZARAGOZA	10015W	413938	18,3	10	-6,4	21	11,8	3	7,4		2	23	0,4	10	7	3	0	0	0
9434	1962	1	ZARAGOZA, AEROPUERTO	249	666.170	4.614.014	ZARAGOZA	10015W	413938	17,2	1	-1,9	8	11,3	3,2	7,3		8	31	4	9	4	0	0	0	0
9434	1962	2	ZARAGOZA, AEROPUERTO	249	666.170	4.614.014	ZARAGOZA	10015W	413938	16,2	6	-3	19	11,7	2,6	7,1		1	22	5,4	7,8	7	0	0	0	0
9434	1962	3	ZARAGOZA, AEROPUERTO	249	666.170	4.614.014	ZARAGOZA	10015W	413938	21,6	31	-4,8	18	14,2	4,4	9,3		18	24	7,6	13,6	2	0	0	0	0
9434	1962	4	ZARAGOZA, AEROPUERTO	249	666.170	4.614.014	ZARAGOZA	10015W	413938	26,2	28	0,8	8	18,8	6,7	12,7				8	13,5	0	0	0	2	0
9434	1962	5	ZARAGOZA, AEROPUERTO	249	666.170	4.614.014	ZARAGOZA	10015W	413938	32	8	7,2	15	22,7	10,6	16,7				15,6	16,8	0	0	0	9	2
9434	1962	6	ZARAGOZA, AEROPUERTO	249	666.170	4.614.014	ZARAGOZA	10015W	413938	35,6	24	7,6	5	28	13,5	20,8				15,6	18,3	0	0	0	21	13
9434	1962	7	ZARAGOZA, AEROPUERTO	249	666.170	4.614.014	ZARAGOZA	10015W	413938	37,6	25	13,8	2	31,7	17,2	24,5				25	20,4	0	0	2	31	18
9434	1962	8	ZARAGOZA, AEROPUERTO	249	666.170	4.614.014	ZARAGOZA	10015W	413938	37,6	6	13,4	24	33,3	18,1	25,7				25,6	22	0	0	4	31	27
9434	1962	9	ZARAGOZA, AEROPUERTO	249	666.170	4.614.014	ZARAGOZA	10015W	413938	35,4	11	9	28	28,3	15	21,7				15,4	19,6	0	0	0	20	15
9434	1962	10	ZARAGOZA, AEROPUERTO	249	666.170	4.614.014	ZARAGOZA	10015W	413938	27,6	5	7	21	20,6	11,4	16				12,2	16,9	0	0	0	4	0
9434	1962	11	ZARAGOZA, AEROPUERTO	249	666.170	4.614.014	ZARAGOZA	10015W	413938	17,4	2	-4,4	30	11,9	2,7	7,3		17	30	5	11,6	8	0	0	0	0
9434	1962	12	ZARAGOZA, AEROPUERTO	249	666.170	4.614.014	ZARAGOZA	10015W	413938	15,2	16	-8,4	25	8,1	0,8	4,5		1	29	-0,5	9,8	16	4	0	0	0
9434	1963	1	ZARAGOZA, AEROPUERTO	249	666.170	4.614.014	ZARAGOZA	10015W	413938	14,8	10	-6,4	16	8,5	0,5	4,5		13	31	0,2	7	13	3	0	0	0
9434	1963	2	ZARAGOZA, AEROPUERTO	249	666.170	4.614.014	ZARAGOZA	10015W	413938	14,8	18	-11	5	8,6	-0,2	4,2		1	26	0,2	7,8	13	4	0	0	0
9434	1963	3	ZARAGOZA, AEROPUERTO	249	666.170	4.614.014	ZARAGOZA	10015W	413938	22,8	19	-1	25	15,9	4,8	10,3		25	25	7	12,4	1	0	0	0	0
9434	1963	4	ZARAGOZA, AEROPUERTO	249	666.170	4.614.014	ZARAGOZA	10015W	413938	24	20	-2	7	18,4	7,1	12,7		7	7	11,4	11,4	1	0	0	0	0
9434	1963	5	ZARAGOZA, AEROPUERTO	249	666.170	4.614.014	ZARAGOZA	10015W	413938	29,4	21	5	4	23	9,6	16,3				16,2	14,8	0	0	0	12	0
9434	1963	6	ZARAGOZA, AEROPUERTO	249	666.170	4.614.014	ZARAGOZA	10015W	413938	36,1	22	10,5	4	28,1	14,4	21,3				21	18,1	0	0	0	20	11
9434	1963	7	ZARAGOZA, AEROPUERTO	249	666.170	4.614.014	ZARAGOZA	10015W	413938	37,6	24	13,6	14	31,9	17,5	24,7				25,5	21,4	0	0	4	31	23
9434	1963	8	ZARAGOZA, AEROPUERTO	249	666.170	4.614.014	ZARAGOZA	10015W	413938	33,9	26	10,6	19	27,8	15,4	21,6				21,8	18,4	0	0	0	21	11
9434	1963	9	ZARAGOZA, AEROPUERTO	249	666.170	4.614.014	ZARAGOZA	10015W	413938	29,8	21	10,5	2	24,5	13,4	19				17,8	15	0	0	0	14	0
9434	1963	10	ZARAGOZA, AEROPUERTO	249	666.170	4.614.014	ZARAGOZA	10015W	413938	25,4	8	2,8	29	21,4	9,1	15,3				14,6	14	0	0	0	2	0
9434	1963	11	ZARAGOZA, AEROPUERTO	249	666.170	4.614.014	ZARAGOZA	10015W	413938	24,4	15	1,2	30	15,2	6,9	11,1				9,2	13,5	0	0	0	0	0
9434	1963	12	ZARAGOZA, AEROPUERTO	249	666.170	4.614.014	ZARAGOZA	10015W	413938	14,8	2	-7,5	20	7,6	-0,5	3,5		1	31	-0,6	9	20	8	0	0	0
9434	1964	1	ZARAGOZA, AEROPUERTO	249	666.170	4.614.014	ZARAGOZA	10015W	413938	13,4	31	-6	28	6,1	-0,2	3		2	28	-0,5	6,6	20	1	0	0	0
9434	1964	2	ZARAGOZA, AEROPUERTO	249	666.170	4.614.014	ZARAGOZA	10015W	413938	18,8	3	-3	13	13,3	3	8,2		3	13	6,8	9,8	8	0	0	0	0
9434	1964	3	ZARAGOZA, AEROPUERTO	249	666.170	4.614.014	ZARAGOZA	10015W	413938	21,6	14	-6,3	9	15,5	4,7	10,1		6	10	5,6	11	5	1	0	0	0
9434	1964	4	ZARAGOZA, AEROPUERTO	249	666.170	4.614.014	ZARAGOZA	10015W	413938	26,6	28	0,6	2	18,7	6,9	12,8				10,2	13	0	0	0	5	0
9434	1964	5	ZARAGOZA, AEROPUERTO	249	666.170	4.614.014	ZARAGOZA	10015W	413938	33	18	6,6	26	27,7	12,5	20,1				22,2	16,4	0	0	0	23	10
9434	1964	6	ZARAGOZA, AEROPUERTO	249	666.170	4.614.014	ZARAGOZA	10015W	413938	36,2	12	11,3	5	28,9	15	21,9				22,4	18,4	0	0	0	26	9
9434	1964	7	ZARAGOZA, AEROPUERTO	249	666.170	4.614.014	ZARAGOZA	10015W	413938	38,4	16	13,4	7	33,4	18,2	25,8				24,2	21,4	0	0	5	30	25

Código	Año	Mes	Nombre	Altitud	X	Y	Provincia	Longitud	Latitud	T máx.absoluta(ºC)	1er día de T máx	T mín.absoluta(ºC)	1er día de T mín	T máx.media(ºC)	T mín.media(ºC)	T media (ºC)	T media horaria(ºC)	1er día de helada	Último día de helada	T menor de máximas (ºC)	T mayor de mínimas (ºC)	Nº días T<=0º	Nº días T<=-5º	Nº días T>=20º	Nº días T>=25º	Nº días T>=30º
9434	1964	8	ZARAGOZA, AEROPUERTO	249	666.170	4.614.014	ZARAGOZA	10015W	413938	37	6	10,7	25	31,1	16,3	23,7				24,5	20,4	0	0	3	30	20
9434	1964	9	ZARAGOZA, AEROPUERTO	249	666.170	4.614.014	ZARAGOZA	10015W	413938	39,2	16	6,6	22	30,4	16	23,2				21,6	20,2	0	0	1	28	16
9434	1964	10	ZARAGOZA, AEROPUERTO	249	666.170	4.614.014	ZARAGOZA	10015W	413938	28,2	6	1,6	30	19,1	7,6	13,4				11	13,8	0	0	0	6	0
9434	1964	11	ZARAGOZA, AEROPUERTO	249	666.170	4.614.014	ZARAGOZA	10015W	413938	18,8	2	-1,4	24	13,9	3,6	8,7		20	27	5,2	9,1	4	0	0	0	0
9434	1964	12	ZARAGOZA, AEROPUERTO	249	666.170	4.614.014	ZARAGOZA	10015W	413938	15	4	-4,6	31	8,8	1,6	5,2		6	31	4	9,2	11	0	0	0	0
9434	1965	1	ZARAGOZA, AEROPUERTO	249	666.170	4.614.014	ZARAGOZA	10015W	413938	16	20	-3,9	8	9,6	1,1	5,4		1	27	2,6	6,8	12	0	0	0	0
9434	1965	2	ZARAGOZA, AEROPUERTO	249	666.170	4.614.014	ZARAGOZA	10015W	413938	16	28	-4	19	9,7	0,7	5,2		5	25	4,8	5,1	11	0	0	0	0
9434	1965	3	ZARAGOZA, AEROPUERTO	249	666.170	4.614.014	ZARAGOZA	10015W	413938	26,4	21	-4,5	9	16	4,1	10,1		7	10	6,8	11,4	4	0	0	1	0
9434	1965	4	ZARAGOZA, AEROPUERTO	249	666.170	4.614.014	ZARAGOZA	10015W	413938	23,6	30	1,6	4	17,9	7,4	12,7				12,2	11,6	0	0	0	0	0
9434	1965	5	ZARAGOZA, AEROPUERTO	249	666.170	4.614.014	ZARAGOZA	10015W	413938	36	16	4,1	20	25,9	10,7	18,3				16,6	15	0	0	0	16	10
9434	1965	6	ZARAGOZA, AEROPUERTO	249	666.170	4.614.014	ZARAGOZA	10015W	413938	41	21	7	8	30,6	14,5	22,6				20	20,2	0	0	1	21	18
9434	1965	7	ZARAGOZA, AEROPUERTO	249	666.170	4.614.014	ZARAGOZA	10015W	413938	39	30	8	18	31,4	15,8	23,6				24	19,3	0	0	0	29	18
9434	1965	8	ZARAGOZA, AEROPUERTO	249	666.170	4.614.014	ZARAGOZA	10015W	413938	40,6	6	9,8	23	30,6	16	23,3				21	21,8	0	0	1	28	17
9434	1965	9	ZARAGOZA, AEROPUERTO	249	666.170	4.614.014	ZARAGOZA	10015W	413938	32,4	8	6,6	11	24,2	11	17,6				15,6	16,2	0	0	0	15	3
9434	1965	10	ZARAGOZA, AEROPUERTO	249	666.170	4.614.014	ZARAGOZA	10015W	413938	24,8	3	5,6	1	20,3	10,7	15,5				14,6	15,2	0	0	0	0	0
9434	1965	11	ZARAGOZA, AEROPUERTO	249	666.170	4.614.014	ZARAGOZA	10015W	413938	19,6	1	-5	25	13,9	5,2	9,6		23	26	4,4	10	4	1	0	0	0
9434	1965	12	ZARAGOZA, AEROPUERTO	249	666.170	4.614.014	ZARAGOZA	10015W	413938	18	5	-0,4	22	11,9	4,1	8		22	23	4	9,2	2	0	0	0	0
9434	1966	1	ZARAGOZA, AEROPUERTO	249	666.170	4.614.014	ZARAGOZA	10015W	413938	18	22	-2,4	8	11,4	3,4	7,4		3	17	3	11,2	5	0	0	0	0
9434	1966	2	ZARAGOZA, AEROPUERTO	249	666.170	4.614.014	ZARAGOZA	10015W	413938	19,2	8	1,6	6	15	5,5	10,3				9,5	11,6	0	0	0	0	0
9434	1966	3	ZARAGOZA, AEROPUERTO	249	666.170	4.614.014	ZARAGOZA	10015W	413938	19,8	18	-2,8	8	15,1	3	9,1		7	26	10,8	6,8	4	0	0	0	0
9434	1966	4	ZARAGOZA, AEROPUERTO	249	666.170	4.614.014	ZARAGOZA	10015W	413938	27,8	23	4	4	19,8	8,1	13,9				14	11,2	0	0	0	2	0
9434	1966	5	ZARAGOZA, AEROPUERTO	249	666.170	4.614.014	ZARAGOZA	10015W	413938	31,6	5	3,5	11	24,1	10,4	17,2				14,7	16,2	0	0	0	16	4
9434	1966	6	ZARAGOZA, AEROPUERTO	249	666.170	4.614.014	ZARAGOZA	10015W	413938	33,7	16	11	10	28,4	14,4	21,4				20,8	18	0	0	0	28	10
9434	1966	7	ZARAGOZA, AEROPUERTO	249	666.170	4.614.014	ZARAGOZA	10015W	413938	37,6	13	11,9	20	29	15,6	22,3				22,2	19,1	0	0	0	28	13
9434	1966	8	ZARAGOZA, AEROPUERTO	249	666.170	4.614.014	ZARAGOZA	10015W	413938	38,8	12	12,8	9	30,6	16,7	23,6				25	20,4	0	0	1	31	16
9434	1966	9	ZARAGOZA, AEROPUERTO	249	666.170	4.614.014	ZARAGOZA	10015W	413938	36,6	9	7,6	18	29,1	14,6	21,8				22,4	18,8	0	0	0	24	10
9434	1966	10	ZARAGOZA, AEROPUERTO	249	666.170	4.614.014	ZARAGOZA	10015W	413938	29,6	3	3	28	19,6	10,3	15				10,3	16	0	0	0	4	0
9434	1966	11	ZARAGOZA, AEROPUERTO	249	666.170	4.614.014	ZARAGOZA	10015W	413938	18,2	5	-2	25	12,7	4,1	8,4		13	25	8,8	12	6	0	0	0	0
9434	1966	12	ZARAGOZA, AEROPUERTO	249	666.170	4.614.014	ZARAGOZA	10015W	413938	18,4	1	-3,4	26	11,8	3,3	7,5		16	27	3,6	8,4	6	0	0	0	0
9434	1967	1	ZARAGOZA, AEROPUERTO	249	666.170	4.614.014	ZARAGOZA	10015W	413938	18,4	26	-5	16	9	0,6	4,8		1	28	-1,6	5,4	13	1	0	0	0
9434	1967	2	ZARAGOZA, AEROPUERTO	249	666.170	4.614.014	ZARAGOZA	10015W	413938	20,3	28	-3,2	2	12,1	2,2	7,2		1	17	2	10,7	6	0	0	0	0
9434	1967	3	ZARAGOZA, AEROPUERTO	249	666.170	4.614.014	ZARAGOZA	10015W	413938	25	23	-1,2	15	18	5,4	11,7		15	31	12	9,8	3	0	0	1	0
9434	1967	4	ZARAGOZA, AEROPUERTO	249	666.170	4.614.014	ZARAGOZA	10015W	413938	23,8	20	-2,4	3	17,7	6,3	12		2	3	11	10,4	2	0	0	0	0
9434	1967	5	ZARAGOZA, AEROPUERTO	249	666.170	4.614.014	ZARAGOZA	10015W	413938	32,4	27	0,5	4	23,2	9,6	16,4				15,2	16,7	0	0	0	12	2
9434	1967	6	ZARAGOZA, AEROPUERTO	249	666.170	4.614.014	ZARAGOZA	10015W	413938	35,3	30	7,9	1	26,6	13,3	20				20,8	18,4	0	0	0	17	7
9434	1967	7	ZARAGOZA, AEROPUERTO	249	666.170	4.614.014	ZARAGOZA	10015W	413938	40	19	15,6	4	34	18,1	26,1				26,7	22,3	0	0	5	31	29
9434	1967	8	ZARAGOZA, AEROPUERTO	249	666.170	4.614.014	ZARAGOZA	10015W	413938	38,6	1	10	14	31,2	16,8	24				23,4	21,3	0	0	2	29	20
9434	1967	9	ZARAGOZA, AEROPUERTO	249	666.170	4.614.014	ZARAGOZA	10015W	413938	34,2	1	9	17	26,8	13,5	20,2				21,5	18,6	0	0	0	20	7
9434	1967	10	ZARAGOZA, AEROPUERTO	249	666.170	4.614.014	ZARAGOZA	10015W	413938	27,8	11	3,4	30	23,2	11,6	17,4				14,8	15,4	0	0	0	13	0
9434	1967	11	ZARAGOZA, AEROPUERTO	249	666.170	4.614.014	ZARAGOZA	10015W	413938	19,8	1	1	7	13,4	6,5	9,9				7,2	10,7	0	0	0	0	0
9434	1967	12	ZARAGOZA, AEROPUERTO	249	666.170	4.614.014	ZARAGOZA	10015W	413938	15,2	6	-5,5	15	8,8	1,3	5,1		6	22	1,4	5,2	12	1	0	0	0
9434	1968	1	ZARAGOZA, AEROPUERTO	249	666.170	4.614.014	ZARAGOZA	10015W	413938	15,2	5	-3,7	17	11,8	2,6	7,2		11	31	6,6	9,5	8	0	0	0	0
9434	1968	2	ZARAGOZA, AEROPUERTO	249	666.170	4.614.014	ZARAGOZA	10015W	413938	17,4	10	-1,8	29	12,8	3,4	8,1		1	29	8	7,9	5	0	0	0	0
9434	1968	3	ZARAGOZA, AEROPUERTO	249	666.170	4.614.014	ZARAGOZA	10015W	413938	21,6	27	-1,5	1	14,2	4,3	9,3		1	1	4,8	9	1	0	0	0	0
9434	1968	4	ZARAGOZA, AEROPUERTO	249	666.170	4.614.014	ZARAGOZA	10015W	413938	25,4	19	2,4	7	18,7	7,1	12,9				12	12	0	0	0	1	0
9434	1968	5	ZARAGOZA, AEROPUERTO	249	666.170	4.614.014	ZARAGOZA	10015W	413938	28,7	18	3,6	7	21,9	9,7	15,8				15	13,9	0	0	0	9	0

Código	Año	Mes	Nombre	Altitud	X	Y	Provincia	Longitud	Latitud	T máx.absoluta(ºC)	1er día de T máx	T mín.absoluta(ºC)	1er día de T mín	T máx.media(ºC)	T mín.media(ºC)	T media (ºC)	T media horaria(ºC)	1er día de helada	Último día de helada	T menor de máximas (ºC)	T mayor de mínimas (ºC)	Nº días T<=0º	Nº días T<=-5º	Nº días T>=20º	Nº días T>=25º	Nº días T>=30º
9434	1968	6	ZARAGOZA, AEROPUERTO	249	666.170	4.614.014	ZARAGOZA	10015W	413938	39,4	30	9,4	4	28,1	14	21,1				19,7	18,4	0	0	0	21	7
9434	1968	7	ZARAGOZA, AEROPUERTO	249	666.170	4.614.014	ZARAGOZA	10015W	413938	37,8	1	12,4	12	31,3	16,8	24,1				23,4	20,7	0	0	3	28	23
9434	1968	8	ZARAGOZA, AEROPUERTO	249	666.170	4.614.014	ZARAGOZA	10015W	413938	35,3	23	8,4	17	28,8	16,1	22,5				23,8	19,9	0	0	0	27	11
9434	1968	9	ZARAGOZA, AEROPUERTO	249	666.170	4.614.014	ZARAGOZA	10015W	413938	31,2	9	7	19	26,6	14,1	20,3				19,7	21,2	0	0	1	22	5
9434	1968	10	ZARAGOZA, AEROPUERTO	249	666.170	4.614.014	ZARAGOZA	10015W	413938	28,6	3	3,3	17	24,6	9,9	17,3				20,4	15	0	0	0	15	0
9434	1968	11	ZARAGOZA, AEROPUERTO	249	666.170	4.614.014	ZARAGOZA	10015W	413938	18,3	1	1	12	13,4	5,8	9,7				6,2	11,6	0	0	0	0	0
9434	1968	12	ZARAGOZA, AEROPUERTO	249	666.170	4.614.014	ZARAGOZA	10015W	413938	17,2	22	-1,4	29	11,1	4,6	7,9		29	31	6	9	3	0	0	0	0
9434	1969	1	ZARAGOZA, AEROPUERTO	249	666.170	4.614.014	ZARAGOZA	10015W	413938	18	19	-4	5	10,7	3	6,9		1	16	6,2	8,8	8	0	0	0	0
9434	1969	2	ZARAGOZA, AEROPUERTO	249	666.170	4.614.014	ZARAGOZA	10015W	413938	15,6	19	-4	7	10,3	0,8	5,5		1	25	4,2	6,6	16	0	0	0	0
9434	1969	3	ZARAGOZA, AEROPUERTO	249	666.170	4.614.014	ZARAGOZA	10015W	413938	19,5	11	0,4	29	14,1	5,1	9,6				6,6	10,4	0	0	0	0	0
9434	1969	4	ZARAGOZA, AEROPUERTO	249	666.170	4.614.014	ZARAGOZA	10015W	413938	25,8	24	0,9	6	16,6	7,7	12,2				7	12,4	0	0	0	1	0
9434	1969	5	ZARAGOZA, AEROPUERTO	249	666.170	4.614.014	ZARAGOZA	10015W	413938	29,2	12	4	20	22,3	9,6	16				16,4	14,6	0	0	0	8	0
9434	1969	6	ZARAGOZA, AEROPUERTO	249	666.170	4.614.014	ZARAGOZA	10015W	413938	35	30	6,6	8	25,3	12,6	19				18,8	16,9	0	0	0	14	4
9434	1969	7	ZARAGOZA, AEROPUERTO	249	666.170	4.614.014	ZARAGOZA	10015W	413938	38,6	19	12,2	8	31,9	17	24,5				22,6	22,4	0	0	4	27	23
9434	1969	8	ZARAGOZA, AEROPUERTO	249	666.170	4.614.014	ZARAGOZA	10015W	413938	37,4	14	13	31	30	17,4	23,7				23,2	22,4	0	0	6	27	17
9434	1969	9	ZARAGOZA, AEROPUERTO	249	666.170	4.614.014	ZARAGOZA	10015W	413938	29,2	11	8,1	25	23,7	12,2	18				18,2	16,2	0	0	0	10	0
9434	1969	10	ZARAGOZA, AEROPUERTO	249	666.170	4.614.014	ZARAGOZA	10015W	413938	24,2	12	2,4	29	21	10,1	15,6				15	14,6	0	0	0	0	0
9434	1969	11	ZARAGOZA, AEROPUERTO	249	666.170	4.614.014	ZARAGOZA	10015W	413938	19,6	6	-4,4	20	13,6	3,3	8,5		20	30	4,8	11,8	4	0	0	0	0
9434	1969	12	ZARAGOZA, AEROPUERTO	249	666.170	4.614.014	ZARAGOZA	10015W	413938	16	4	-6,6	11	9,6	1,6	5,6		1	31	-0,4	9	10	3	0	0	0
9434	1970	1	ZARAGOZA, AEROPUERTO	249	666.170	4.614.014	ZARAGOZA	10015W	413938	14,6	21	-3,9	7	11,6	3,6	7,6		1	7	6	8,4	4	0	0	0	0
9434	1970	2	ZARAGOZA, AEROPUERTO	249	666.170	4.614.014	ZARAGOZA	10015W	413938	16,9	12	-2,4	28	12,4	3	7,7		8	28	3,4	8,4	3	0	0	0	0
9434	1970	3	ZARAGOZA, AEROPUERTO	249	666.170	4.614.014	ZARAGOZA	10015W	413938	23,2	21	-5	12	13,6	2,6	8,1		1	14	7,5	11	8	1	0	0	0
9434	1970	4	ZARAGOZA, AEROPUERTO	249	666.170	4.614.014	ZARAGOZA	10015W	413938	29,1	17	-1,1	6	18,7	5,4	12,1		6	10	11	12,7	2	0	0	6	0
9434	1970	5	ZARAGOZA, AEROPUERTO	249	666.170	4.614.014	ZARAGOZA	10015W	413938	31,6	24	2,4	8	23,3	10	16,7				11,4	15,4	0	0	0	12	3
9434	1970	6	ZARAGOZA, AEROPUERTO	249	666.170	4.614.014	ZARAGOZA	10015W	413938	34,5	26	12,6	7	28,7	15,6	22,2				21,3	18,8	0	0	0	27	13
9434	1970	7	ZARAGOZA, AEROPUERTO	249	666.170	4.614.014	ZARAGOZA	10015W	413938	36,7	6	12	16	31,7	17,3	24,5				23,9	20,3	0	0	4	28	22
9434	1970	8	ZARAGOZA, AEROPUERTO	249	666.170	4.614.014	ZARAGOZA	10015W	413938	37,3	18	12,8	24	30,4	17,1	23,8				24,4	20,6	0	0	2	30	18
9434	1970	9	ZARAGOZA, AEROPUERTO	249	666.170	4.614.014	ZARAGOZA	10015W	413938	35,2	7	8,8	12	29,1	14,3	21,7				22,7	18,8	0	0	0	27	13
9434	1970	10	ZARAGOZA, AEROPUERTO	249	666.170	4.614.014	ZARAGOZA	10015W	413938	28,5	6	1	25	19	7,5	13,2				11,4	16,2	0	0	0	4	0
9434	1970	11	ZARAGOZA, AEROPUERTO	249	666.170	4.614.014	ZARAGOZA	10015W	413938	22,5	4	2	22	15,8	6,9	11,4				9,5	14,3	0	0	0	0	0
9434	1970	12	ZARAGOZA, AEROPUERTO	249	666.170	4.614.014	ZARAGOZA	10015W	413938	15	10	-5,5	17	7,8	-0,1	3,9		5	31	-1	7	14	4	0	0	0
9434	1971	1	ZARAGOZA, AEROPUERTO	249	666.170	4.614.014	ZARAGOZA	10015W	413938	17,6	23	-10	4	8,7	1,1	4,9		1	17	0	8,3	12	3	0	0	0
9434	1971	2	ZARAGOZA, AEROPUERTO	249	666.170	4.614.014	ZARAGOZA	10015W	413938	20	26	-3,4	6	13,7	2,8	8,3		3	15	8,4	8,4	6	0	0	0	0
9434	1971	3	ZARAGOZA, AEROPUERTO	249	666.170	4.614.014	ZARAGOZA	10015W	413938	16,6	25	-5,8	7	12	2,1	7,1		5	30	5	8,4	7	1	0	0	0
9434	1971	4	ZARAGOZA, AEROPUERTO	249	666.170	4.614.014	ZARAGOZA	10015W	413938	24,2	15	3	4	19,1	7,1	13,1				14,3	11,6	0	0	0	0	0
9434	1971	5	ZARAGOZA, AEROPUERTO	249	666.170	4.614.014	ZARAGOZA	10015W	413938	28,6	11	3	4	20,1	10,4	15,3				13,6	14,4	0	0	0	3	0
9434	1971	6	ZARAGOZA, AEROPUERTO	249	666.170	4.614.014	ZARAGOZA	10015W	413938	35,4	22	5,2	11	25,9	12,8	19,3				18,8	17,4	0	0	0	16	6
9434	1971	7	ZARAGOZA, AEROPUERTO	249	666.170	4.614.014	ZARAGOZA	10015W	413938	37	30	13,6	21	30,9	17,1	24				24	20	0	0	1	30	21
9434	1971	8	ZARAGOZA, AEROPUERTO	249	666.170	4.614.014	ZARAGOZA	10015W	413938	37,6	14	13,6	7	31,2	17,4	24,3				25,4	21,4	0	0	4	31	20
9434	1971	9	ZARAGOZA, AEROPUERTO	249	666.170	4.614.014	ZARAGOZA	10015W	413938	32,7	6	8,6	17	26,4	14	20,2				19	17,6	0	0	0	19	6
9434	1971	10	ZARAGOZA, AEROPUERTO	249	666.170	4.614.014	ZARAGOZA	10015W	413938	26,6	3	5	31	21,8	10,3	16				18,2	14,6	0	0	0	3	0
9434	1971	11	ZARAGOZA, AEROPUERTO	249	666.170	4.614.014	ZARAGOZA	10015W	413938	17,6	3	-1,2	21	11,5	3,3	7,4		18	27	6	9	5	0	0	0	0
9434	1971	12	ZARAGOZA, AEROPUERTO	249	666.170	4.614.014	ZARAGOZA	10015W	413938	16,2	20	-3,4	13	8,4	3,4	5,9		12	29	-0,2	7,2	5	0	0	0	0
9434	1972	1	ZARAGOZA, AEROPUERTO	249	666.170	4.614.014	ZARAGOZA	10015W	413938	14,2	26	-3,4	31	8,7	1,6	5,2		1	31	2	6,4	9	0	0	0	0
9434	1972	2	ZARAGOZA, AEROPUERTO	249	666.170	4.614.014	ZARAGOZA	10015W	413938	17,4	13	-2	15	12,4	2,6	7,5		15	22	6,2	6,6	3	0	0	0	0
9434	1972	3	ZARAGOZA, AEROPUERTO	249	666.170	4.614.014	ZARAGOZA	10015W	413938	21,6	25	0	3	15,8	4	9,9		3	3	7,6	9,6	1	0	0	0	0

Código	Año	Mes	Nombre	Altitud	X	Y	Provincia	Longitud	Latitud	T máx.absoluta(ºC)	1er día de T máx	T mín.absoluta(ºC)	1er día de T mín	T máx.media(ºC)	T mín.media(ºC)	T media (ºC)	T media horaria(ºC)	1er día de helada	Último día de helada	T menor de máximas (ºC)	T mayor de mínimas (ºC)	Nº días T<=0º	Nº días T<=-5º	Nº días T>=20º	Nº días T>=25º	Nº días T>=30º
9434	1972	4	ZARAGOZA, AEROPUERTO	249	666.170	4.614.014	ZARAGOZA	10015W	413938	27	4	2,8	29	17,7	7,1	12,4				12,1	11,2	0	0	0	2	0
9434	1972	5	ZARAGOZA, AEROPUERTO	249	666.170	4.614.014	ZARAGOZA	10015W	413938	32,6	26	4	5	21	8,6	14,8				10,6	14,5	0	0	0	9	2
9434	1972	6	ZARAGOZA, AEROPUERTO	249	666.170	4.614.014	ZARAGOZA	10015W	413938	33,4	25	7,4	12	25,5	12,7	19,1				18,8	16,6	0	0	0	19	3
9434	1972	7	ZARAGOZA, AEROPUERTO	249	666.170	4.614.014	ZARAGOZA	10015W	413938	33,6	22	12,2	12	30,1	16,5	23,3				22,4	20,7	0	0	3	29	17
9434	1972	8	ZARAGOZA, AEROPUERTO	249	666.170	4.614.014	ZARAGOZA	10015W	413938	34	9	10,6	24	27,8	15,6	21,7				22,6	20,4	0	0	1	25	7
9434	1972	9	ZARAGOZA, AEROPUERTO	249	666.170	4.614.014	ZARAGOZA	10015W	413938	27	2	6,9	17	21,8	11,9	16,9				13,8	15,2	0	0	0	4	0
9434	1972	10	ZARAGOZA, AEROPUERTO	249	666.170	4.614.014	ZARAGOZA	10015W	413938	23,6	9	2	24	18,7	8,4	13,6				13,6	15	0	0	0	0	0
9434	1972	11	ZARAGOZA, AEROPUERTO	249	666.170	4.614.014	ZARAGOZA	10015W	413938	20,7	21	-3,1	28	14,7	5,8	10,2		27	28	5,6	11,2	2	0	0	0	0
9434	1972	12	ZARAGOZA, AEROPUERTO	249	666.170	4.614.014	ZARAGOZA	10015W	413938	13	5	-1,2	12	8,6	1,8	5,2		5	30	1	6	9	0	0	0	0
9434	1973	1	ZARAGOZA, AEROPUERTO	249	666.170	4.614.014	ZARAGOZA	10015W	413938	15,7	29	-3,7	6	9,3	2,3	5,8		5	19	0,6	8,6	9	0	0	0	0
9434	1973	2	ZARAGOZA, AEROPUERTO	249	666.170	4.614.014	ZARAGOZA	10015W	413938	16,6	24	-5,4	4	11,7	1,8	6,8		3	28	6	10,2	10	1	0	0	0
9434	1973	3	ZARAGOZA, AEROPUERTO	249	666.170	4.614.014	ZARAGOZA	10015W	413938	21,2	4	-3,4	9	14,7	1,9	8,3		1	21	8,5	8,6	9	0	0	0	0
9434	1973	4	ZARAGOZA, AEROPUERTO	249	666.170	4.614.014	ZARAGOZA	10015W	413938	29,4	6	0,8	25	18,1	6	12				9,3	13	0	0	0	3	0
9434	1973	5	ZARAGOZA, AEROPUERTO	249	666.170	4.614.014	ZARAGOZA	10015W	413938	34	26	5	13	25,1	10,8	17,9				17	16,7	0	0	0	16	5
9434	1973	6	ZARAGOZA, AEROPUERTO	249	666.170	4.614.014	ZARAGOZA	10015W	413938	34,8	30	10,6	2	26,3	14,4	20,4				16,7	18,4	0	0	0	17	9
9434	1973	7	ZARAGOZA, AEROPUERTO	249	666.170	4.614.014	ZARAGOZA	10015W	413938	38	4	12,5	17	30,1	17	23,6				24,2	20,4	0	0	2	30	13
9434	1973	8	ZARAGOZA, AEROPUERTO	249	666.170	4.614.014	ZARAGOZA	10015W	413938	37	9	14,6	5	31,9	18,1	25				23,2	21,2	0	0	5	29	19
9434	1973	9	ZARAGOZA, AEROPUERTO	249	666.170	4.614.014	ZARAGOZA	10015W	413938	33,4	11	8,5	23	26,7	14,1	20,4				18	19,2	0	0	0	19	9
9434	1973	10	ZARAGOZA, AEROPUERTO	249	666.170	4.614.014	ZARAGOZA	10015W	413938	25,4	12	2,6	30	20,2	8,1	14,2				15,5	14,4	0	0	0	2	0
9434	1973	11	ZARAGOZA, AEROPUERTO	249	666.170	4.614.014	ZARAGOZA	10015W	413938	20,6	4	-1	10	12,9	4,8	8,9		9	18	4,6	12	3	0	0	0	0
9434	1973	12	ZARAGOZA, AEROPUERTO	249	666.170	4.614.014	ZARAGOZA	10015W	413938	16,1	1	-7,7	11	10,7	2,5	6,6		2	30	1,2	9,4	10	1	0	0	0
9434	1974	1	ZARAGOZA, AEROPUERTO	249	666.170	4.614.014	ZARAGOZA	10015W	413938	18,3	11	-3,3	20	12,2	2,3	7,3		2	30	4,6	8,5	9	0	0	0	0
9434	1974	2	ZARAGOZA, AEROPUERTO	249	666.170	4.614.014	ZARAGOZA	10015W	413938	16,4	6	-2	26	12,2	3,1	7,6		10	28	7,4	7	4	0	0	0	0
9434	1974	3	ZARAGOZA, AEROPUERTO	249	666.170	4.614.014	ZARAGOZA	10015W	413938	23,6	18	-5	7	14,4	4,6	9,5		1	9	6,2	9,6	5	1	0	0	0
9434	1974	4	ZARAGOZA, AEROPUERTO	249	666.170	4.614.014	ZARAGOZA	10015W	413938	20,2	22	2,8	21	17,1	6,5	11,8				11,6	9,2	0	0	0	0	0
9434	1974	5	ZARAGOZA, AEROPUERTO	249	666.170	4.614.014	ZARAGOZA	10015W	413938	30,6	15	4,7	2	23	11	17				11	16,4	0	0	0	12	3
9434	1974	6	ZARAGOZA, AEROPUERTO	249	666.170	4.614.014	ZARAGOZA	10015W	413938	32	30	9	11	27	14,1	20,5				19,6	19,4	0	0	0	24	5
9434	1974	7	ZARAGOZA, AEROPUERTO	249	666.170	4.614.014	ZARAGOZA	10015W	413938	38,6	12	12,3	15	30	16,5	23,3				19,2	20,2	0	0	2	27	16
9434	1974	8	ZARAGOZA, AEROPUERTO	249	666.170	4.614.014	ZARAGOZA	10015W	413938	36,2	7	11	31	29,4	16,3	22,9				16	20,6	0	0	2	26	14
9434	1974	9	ZARAGOZA, AEROPUERTO	249	666.170	4.614.014	ZARAGOZA	10015W	413938	30,8	12	4,8	30	24,3	12,7	18,5				16,7	19,3	0	0	0	13	2
9434	1974	10	ZARAGOZA, AEROPUERTO	249	666.170	4.614.014	ZARAGOZA	10015W	413938	24	1	0,6	25	16,2	7,2	11,7				9,8	11,2	0	0	0	0	0
9434	1974	11	ZARAGOZA, AEROPUERTO	249	666.170	4.614.014	ZARAGOZA	10015W	413938	18,5	14	-0,4	12	15	5,5	10,2		11	12	10,4	12,4	2	0	0	0	0
9434	1974	12	ZARAGOZA, AEROPUERTO	249	666.170	4.614.014	ZARAGOZA	10015W	413938	16,2	1	-2,4	31	10,7	3,2	7		9	31	1,4	9,4	7	0	0	0	0
9434	1975	1	ZARAGOZA, AEROPUERTO	249	666.170	4.614.014	ZARAGOZA	10015W	413938	18	29	-5,4	5	10,5	2,2	6,4		1	20	-0,8	9,9	9	2	0	0	0
9434	1975	2	ZARAGOZA, AEROPUERTO	249	666.170	4.614.014	ZARAGOZA	10015W	413938	18,4	19	-1,6	18	13,5	4,1	8,8		18	25	7,4	9,4	2	0	0	0	0
9434	1975	3	ZARAGOZA, AEROPUERTO	249	666.170	4.614.014	ZARAGOZA	10015W	413938	18,6	26	-0,8	20	13,3	4,3	8,8		10	20	6,6	9,4	3	0	0	0	0
9434	1975	4	ZARAGOZA, AEROPUERTO	249	666.170	4.614.014	ZARAGOZA	10015W	413938	26,2	26	-0,6	6	18,3	6,6	12,5		6	8	9,8	13,4	2	0	0	4	0
9434	1975	5	ZARAGOZA, AEROPUERTO	249	666.170	4.614.014	ZARAGOZA	10015W	413938	26,7	17	3,4	7	20,8	9,9	15,4				13,2	15,2	0	0	0	5	0
9434	1975	6	ZARAGOZA, AEROPUERTO	249	666.170	4.614.014	ZARAGOZA	10015W	413938	35	28	7,4	3	26,7	14,5	20,6				16,5	20	0	0	1	19	8
9434	1975	7	ZARAGOZA, AEROPUERTO	249	666.170	4.614.014	ZARAGOZA	10015W	413938	38,4	14	14,4	5	32,9	17,9	25,4				24,8	21,2	0	0	3	30	25
9434	1975	8	ZARAGOZA, AEROPUERTO	249	666.170	4.614.014	ZARAGOZA	10015W	413938	37,2	6	13,2	23	29,8	17,4	23,6				22,6	22	0	0	7	28	14
9434	1975	9	ZARAGOZA, AEROPUERTO	249	666.170	4.614.014	ZARAGOZA	10015W	413938	29,1	25	7,6	16	24,8	13,8	19,3				13,6	18,6	0	0	0	19	0
9434	1975	10	ZARAGOZA, AEROPUERTO	249	666.170	4.614.014	ZARAGOZA	10015W	413938	27,6	3	4	20	20,6	9,5	15				12,2	16,2	0	0	0	4	0
9434	1975	11	ZARAGOZA, AEROPUERTO	249	666.170	4.614.014	ZARAGOZA	10015W	413938	22,4	15	-1,8	10	14,5	5	9,8		9	10	6,8	10,4	2	0	0	0	0
9434	1975	12	ZARAGOZA, AEROPUERTO	249	666.170	4.614.014	ZARAGOZA	10015W	413938	13	2	-4	24	7,7	2,1	4,9		7	29	-1,4	8,2	7	0	0	0	0
9434	1976	1	ZARAGOZA, AEROPUERTO	249	666.170	4.614.014	ZARAGOZA	10015W	413938	15	4	-4,2	20	10	0,4	5,2		1	27	2	8,2	20	0	0	0	0

Código	Año	Mes	Nombre	Altitud	X	Y	Provincia	Longitud	Latitud	T máx.absoluta(ºC)	1er día de T máx	T mín.absoluta(ºC)	1er día de T mín	T máx.media(ºC)	T mín.media(ºC)	T media (ºC)	T media horaria(ºC)	1er día de helada	Último día de helada	T menor de máximas (ºC)	T mayor de mínimas (ºC)	Nº días T<=0º	Nº días T<=-5º	Nº días T>=20º	Nº días T>=25º	Nº días T>=30º
9434	1976	2	ZARAGOZA, AEROPUERTO	249	666.170	4.614.014	ZARAGOZA	10015W	413938	17,9	24	-3,4	17	12,6	3,6	8,1		2	29	7	9	6	0	0	0	0
9434	1976	3	ZARAGOZA, AEROPUERTO	249	666.170	4.614.014	ZARAGOZA	10015W	413938	23,7	30	-1	11	16,4	3,8	10,1		11	11	10,4	9,4	1	0	0	0	0
9434	1976	4	ZARAGOZA, AEROPUERTO	249	666.170	4.614.014	ZARAGOZA	10015W	413938	23,6	1	2,2	12	16,7	6,6	11,7				10,5	11	0	0	0	0	0
9434	1976	5	ZARAGOZA, AEROPUERTO	249	666.170	4.614.014	ZARAGOZA	10015W	413938	31,4	23	6,2	1	24,3	11,2	17,8				17	15	0	0	0	13	3
9434	1976	6	ZARAGOZA, AEROPUERTO	249	666.170	4.614.014	ZARAGOZA	10015W	413938	35,8	24	9	7	30,1	15,9	23				20,6	20,6	0	0	2	27	17
9434	1976	7	ZARAGOZA, AEROPUERTO	249	666.170	4.614.014	ZARAGOZA	10015W	413938	36,7	15	14,6	23	30,5	17,5	24				21,8	20,8	0	0	4	30	18
9434	1976	8	ZARAGOZA, AEROPUERTO	249	666.170	4.614.014	ZARAGOZA	10015W	413938	38	6	14	27	29,4	17,1	23,2				24	21,4	0	0	2	30	10
9434	1976	9	ZARAGOZA, AEROPUERTO	249	666.170	4.614.014	ZARAGOZA	10015W	413938	31	9	7,6	11	25,1	12,9	19				19,2	17,5	0	0	0	17	1
9434	1976	10	ZARAGOZA, AEROPUERTO	249	666.170	4.614.014	ZARAGOZA	10015W	413938	27,4	7	2,8	24	19	8,7	13,8				12,2	15	0	0	0	4	0
9434	1976	11	ZARAGOZA, AEROPUERTO	249	666.170	4.614.014	ZARAGOZA	10015W	413938	18,7	5	-3,6	27	13,6	4,1	8,8		26	30	9	9,6	4	0	0	0	0
9434	1976	12	ZARAGOZA, AEROPUERTO	249	666.170	4.614.014	ZARAGOZA	10015W	413938	19,2	1	-1,8	27	11,3	4,9	8,1		13	29	3,4	12,4	3	0	0	0	0
9434	1977	1	ZARAGOZA, AEROPUERTO	249	666.170	4.614.014	ZARAGOZA	10015W	413938	17	26	-1,6	6	9,8	3,6	6,7		5	17	0,6	11,4	5	0	0	0	0
9434	1977	2	ZARAGOZA, AEROPUERTO	249	666.170	4.614.014	ZARAGOZA	10015W	413938	19,6	9	1,6	2	14,9	5,6	10,3				8,8	11,4	0	0	0	0	0
9434	1977	3	ZARAGOZA, AEROPUERTO	249	666.170	4.614.014	ZARAGOZA	10015W	413938	24,2	3	1	24	17,3	5,7	11,5				7,6	10,6	0	0	0	0	0
9434	1977	4	ZARAGOZA, AEROPUERTO	249	666.170	4.614.014	ZARAGOZA	10015W	413938	29	25	1,8	9	19,1	7,8	13,5				10,2	13,8	0	0	0	4	0
9434	1977	5	ZARAGOZA, AEROPUERTO	249	666.170	4.614.014	ZARAGOZA	10015W	413938	30,4	11	4	1	20,5	9,9	15,2				12,8	14,4	0	0	0	3	1
9434	1977	6	ZARAGOZA, AEROPUERTO	249	666.170	4.614.014	ZARAGOZA	10015W	413938	31	16	7,3	14	24,6	12,8	18,7				14	16,7	0	0	0	15	1
9434	1977	7	ZARAGOZA, AEROPUERTO	249	666.170	4.614.014	ZARAGOZA	10015W	413938	32,6	11	12,4	1	27	15,6	21,3				17,8	19	0	0	0	22	10
9434	1977	8	ZARAGOZA, AEROPUERTO	249	666.170	4.614.014	ZARAGOZA	10015W	413938	35	16	10	31	28	15,2	21,6				21,6	20,2	0	0	1	24	9
9434	1977	9	ZARAGOZA, AEROPUERTO	249	666.170	4.614.014	ZARAGOZA	10015W	413938	32,6	12	5,4	21	26,5	13,4	19,9				15,6	18	0	0	0	21	5
9434	1977	10	ZARAGOZA, AEROPUERTO	249	666.170	4.614.014	ZARAGOZA	10015W	413938	26,8	5	5,6	11	21,1	11,5	16,3				15,6	16	0	0	0	3	0
9434	1977	11	ZARAGOZA, AEROPUERTO	249	666.170	4.614.014	ZARAGOZA	10015W	413938	21,6	3	-1	20	14,5	5	9,8		20	28	2,8	12	3	0	0	0	0
9434	1977	12	ZARAGOZA, AEROPUERTO	249	666.170	4.614.014	ZARAGOZA	10015W	413938	17,6	25	0,2	2	11,1	4,9	8				7,4	10	0	0	0	0	0
9434	1978	1	ZARAGOZA, AEROPUERTO	249	666.170	4.614.014	ZARAGOZA	10015W	413938	15,6	24	-1,2	17	9	2,3	5,6		1	27	4,3	8,6	5	0	0	0	0
9434	1978	2	ZARAGOZA, AEROPUERTO	249	666.170	4.614.014	ZARAGOZA	10015W	413938	22,5	18	-1,8	13	14,2	6	10,1		12	14	5,6	12,4	3	0	0	0	0
9434	1978	3	ZARAGOZA, AEROPUERTO	249	666.170	4.614.014	ZARAGOZA	10015W	413938	24,3	11	1,2	17	16,7	5,2	11				11,4	9	0	0	0	0	0
9434	1978	4	ZARAGOZA, AEROPUERTO	249	666.170	4.614.014	ZARAGOZA	10015W	413938	22,7	18	1	12	17	6,5	11,8				11,6	12	0	0	0	0	0
9434	1978	5	ZARAGOZA, AEROPUERTO	249	666.170	4.614.014	ZARAGOZA	10015W	413938	27,7	16	4,6	2	21,3	10,1	15,7				16,9	14,4	0	0	0	6	0
9434	1978	6	ZARAGOZA, AEROPUERTO	249	666.170	4.614.014	ZARAGOZA	10015W	413938	31,8	13	6,6	17	25,3	12,7	19				16,5	15,8	0	0	0	15	2
9434	1978	7	ZARAGOZA, AEROPUERTO	249	666.170	4.614.014	ZARAGOZA	10015W	413938	42,6	17	10,6	5	31,3	16,3	23,8				22	22,6	0	0	1	24	20
9434	1978	8	ZARAGOZA, AEROPUERTO	249	666.170	4.614.014	ZARAGOZA	10015W	413938	35,3	22	12,4	1	31,1	17,1	24,2				20,6	21,2	0	0	3	29	22
9434	1978	9	ZARAGOZA, AEROPUERTO	249	666.170	4.614.014	ZARAGOZA	10015W	413938	32,7	9	9,2	29	28	14,6	21,3				20,6	17,6	0	0	0	24	9
9434	1978	10	ZARAGOZA, AEROPUERTO	249	666.170	4.614.014	ZARAGOZA	10015W	413938	25,6	8	3,6	31	20,5	9,7	15,1				12,8	14,8	0	0	0	1	0
9434	1978	11	ZARAGOZA, AEROPUERTO	249	666.170	4.614.014	ZARAGOZA	10015W	413938	19,5	9	-1,2	22	13,1	3,8	8,4		21	30	4,4	12,2	3	0	0	0	0
9434	1978	12	ZARAGOZA, AEROPUERTO	249	666.170	4.614.014	ZARAGOZA	10015W	413938	21,6	9	-5	21	12	4,7	8,3		1	23	-0,2	14	8	1	0	0	0
9434	1979	1	ZARAGOZA, AEROPUERTO	249	666.170	4.614.014	ZARAGOZA	10015W	413938	17,2	11	-1,4	3	11,2	3,7	7,4		2	3	3,4	8,6	2	0	0	0	0
9434	1979	2	ZARAGOZA, AEROPUERTO	249	666.170	4.614.014	ZARAGOZA	10015W	413938	18,2	6	-1,8	28	12,4	4,5	8,5		16	28	3,6	10,8	5	0	0	0	0
9434	1979	3	ZARAGOZA, AEROPUERTO	249	666.170	4.614.014	ZARAGOZA	10015W	413938	22,5	25	0,2	1	16	6	11				9,8	11	0	0	0	0	0
9434	1979	4	ZARAGOZA, AEROPUERTO	249	666.170	4.614.014	ZARAGOZA	10015W	413938	23,4	23	3,1	6	16,6	7,3	12				13,2	11,6	0	0	0	0	0
9434	1979	5	ZARAGOZA, AEROPUERTO	249	666.170	4.614.014	ZARAGOZA	10015W	413938	30,6	12	5,2	4	23,7	11,4	17,5				15,2	16,4	0	0	0	12	3
9434	1979	6	ZARAGOZA, AEROPUERTO	249	666.170	4.614.014	ZARAGOZA	10015W	413938	33,6	23	11	2	27,3	15	21,2				16,8	19,6	0	0	0	20	7
9434	1979	7	ZARAGOZA, AEROPUERTO	249	666.170	4.614.014	ZARAGOZA	10015W	413938	38,6	9	13,2	3	31,5	17,7	24,6				23,2	22,4	0	0	5	28	21
9434	1979	8	ZARAGOZA, AEROPUERTO	249	666.170	4.614.014	ZARAGOZA	10015W	413938	37	14	12,4	19	29,4	16,8	23,1				22,2	21,4	0	0	3	24	14
9434	1979	9	ZARAGOZA, AEROPUERTO	249	666.170	4.614.014	ZARAGOZA	10015W	413938	31,7	5	7	22	26	14,7	20,4				15,3	19,6	0	0	0	21	4
9434	1979	10	ZARAGOZA, AEROPUERTO	249	666.170	4.614.014	ZARAGOZA	10015W	413938	29,2	3	5,6	19	20,5	11,3	15,9				10,8	17,2	0	0	0	5	0
9434	1979	11	ZARAGOZA, AEROPUERTO	249	666.170	4.614.014	ZARAGOZA	10015W	413938	20	3	-3,4	25	12,4	3,9	8,1		23	30	1,5	10,4	8	0	0	0	0

Código	Año	Mes	Nombre	Altitud	X	Y	Provincia	Longitud	Latitud	T máx.absoluta(ºC)	1er día de T máx	T mín.absoluta(ºC)	1er día de T mín	T máx.media(ºC)	T mín.media(ºC)	T media (ºC)	T media horaria(ºC)	1er día de helada	Último día de helada	T menor de máximas (ºC)	T mayor de mínimas (ºC)	Nº días T<=0º	Nº días T<=-5º	Nº días T>=20º	Nº días T>=25º	Nº días T>=30º
9434	1979	12	ZARAGOZA, AEROPUERTO	249	666.170	4.614.014	ZARAGOZA	10015W	413938	18,4	11	-2,2	23	10	2,3	6,1		1	29	1,4	11,2	14	0	0	0	0
9434	1980	1	ZARAGOZA, AEROPUERTO	249	666.170	4.614.014	ZARAGOZA	10015W	413938	19	24	-2,3	8	10,7	2,4	6,6		4	21	2,6	10,2	11	0	0	0	0
9434	1980	2	ZARAGOZA, AEROPUERTO	249	666.170	4.614.014	ZARAGOZA	10015W	413938	19,5	5	-1,6	12	14,6	5	9,8		12	18	7,8	9	2	0	0	0	0
9434	1980	3	ZARAGOZA, AEROPUERTO	249	666.170	4.614.014	ZARAGOZA	10015W	413938	26,2	31	0	1	15,4	6,1	10,7		1	1	6,2	14	1	0	0	1	0
9434	1980	4	ZARAGOZA, AEROPUERTO	249	666.170	4.614.014	ZARAGOZA	10015W	413938	26,2	1	3	10	16,6	7	11,8				11,4	12,4	0	0	0	1	0
9434	1980	5	ZARAGOZA, AEROPUERTO	249	666.170	4.614.014	ZARAGOZA	10015W	413938	26	11	7,4	7	19,7	10,1	14,9				14,4	14,6	0	0	0	1	0
9434	1980	6	ZARAGOZA, AEROPUERTO	249	666.170	4.614.014	ZARAGOZA	10015W	413938	33,6	4	9,6	9	25	13,3	19,1				17	16,2	0	0	0	17	3
9434	1980	7	ZARAGOZA, AEROPUERTO	249	666.170	4.614.014	ZARAGOZA	10015W	413938	37,5	23	10,5	11	29,9	15,4	22,6				20	19,6	0	0	0	26	19
9434	1980	8	ZARAGOZA, AEROPUERTO	249	666.170	4.614.014	ZARAGOZA	10015W	413938	37,4	7	15,1	9	32	18,8	25,4				26,2	24	0	0	10	31	22
9434	1980	9	ZARAGOZA, AEROPUERTO	249	666.170	4.614.014	ZARAGOZA	10015W	413938	32,8	12	11,4	23	28,4	15,9	22,1				23	19,6	0	0	0	29	8
9434	1980	10	ZARAGOZA, AEROPUERTO	249	666.170	4.614.014	ZARAGOZA	10015W	413938	30,7	1	2,6	20	20,4	9,6	15				14	15,4	0	0	0	6	1
9434	1980	11	ZARAGOZA, AEROPUERTO	249	666.170	4.614.014	ZARAGOZA	10015W	413938	18,6	12	-1	6	12,2	4,5	8,4		6	30	4,4	10,2	3	0	0	0	0
9434	1980	12	ZARAGOZA, AEROPUERTO	249	666.170	4.614.014	ZARAGOZA	10015W	413938	16	20	-6	12	9,3	1,3	5,3		1	31	3	8,2	13	2	0	0	0
9434	1981	1	ZARAGOZA, AEROPUERTO	249	666.170	4.614.014	ZARAGOZA	10015W	413938	16	20	-4	10	10,9	2,9	6,9		9	31	4,6	10,8	8	0	0	0	0
9434	1981	2	ZARAGOZA, AEROPUERTO	249	666.170	4.614.014	ZARAGOZA	10015W	413938	17	3	-5	1	11,3	0,9	6,1		1	26	6	9	12	1	0	0	0
9434	1981	3	ZARAGOZA, AEROPUERTO	249	666.170	4.614.014	ZARAGOZA	10015W	413938	28	25	-0,8	19	18,6	7,6	13,1		19	19	12	14,4	1	0	0	2	0
9434	1981	4	ZARAGOZA, AEROPUERTO	249	666.170	4.614.014	ZARAGOZA	10015W	413938	23	11	2,6	27	18,4	8,2	13,3				10,2	13,6	0	0	0	0	0
9434	1981	5	ZARAGOZA, AEROPUERTO	249	666.170	4.614.014	ZARAGOZA	10015W	413938	30	23	5,6	4	21,7	10,6	16,1				13	15,6	0	0	0	8	1
9434	1981	6	ZARAGOZA, AEROPUERTO	249	666.170	4.614.014	ZARAGOZA	10015W	413938	36,6	12	10	29	28,8	15,5	22,1				16,4	21,4	0	0	5	23	12
9434	1981	7	ZARAGOZA, AEROPUERTO	249	666.170	4.614.014	ZARAGOZA	10015W	413938	39,2	30	12,6	4	29,6	16,3	23				21,6	20,8	0	0	2	25	14
9434	1981	8	ZARAGOZA, AEROPUERTO	249	666.170	4.614.014	ZARAGOZA	10015W	413938	35	16	15,4	10	30	17,5	23,8				24	20,2	0	0	2	30	15
9434	1981	9	ZARAGOZA, AEROPUERTO	249	666.170	4.614.014	ZARAGOZA	10015W	413938	31,6	15	8,5	28	27,3	15,6	21,4				19	19,6	0	0	0	22	10
9434	1981	10	ZARAGOZA, AEROPUERTO	249	666.170	4.614.014	ZARAGOZA	10015W	413938	28,6	15	4	30	22,2	10,9	16,5				13,4	17,2	0	0	0	12	0
9434	1981	11	ZARAGOZA, AEROPUERTO	249	666.170	4.614.014	ZARAGOZA	10015W	413938	22,8	2	-2,4	11	16,2	4,8	10,5		11	15	11,6	9,4	2	0	0	0	0
9434	1981	12	ZARAGOZA, AEROPUERTO	249	666.170	4.614.014	ZARAGOZA	10015W	413938	21,8	13	-2,8	20	13,7	6,5	10,1		20	26	5,4	17,2	4	0	0	0	0
9434	1982	1	ZARAGOZA, AEROPUERTO	249	666.170	4.614.014	ZARAGOZA	10015W	413938	18,4	7	2,6	2	12,8	6	9,4				8	11	0	0	0	0	0
9434	1982	2	ZARAGOZA, AEROPUERTO	249	666.170	4.614.014	ZARAGOZA	10015W	413938	18	27	1	9	11,8	4,7	8,3				7	11,6	0	0	0	0	0
9434	1982	3	ZARAGOZA, AEROPUERTO	249	666.170	4.614.014	ZARAGOZA	10015W	413938	19,6	1	1,6	8	15,2	5,2	10,2				10,8	10	0	0	0	0	0
9434	1982	4	ZARAGOZA, AEROPUERTO	249	666.170	4.614.014	ZARAGOZA	10015W	413938	25,4	8	3	15	19,1	8,1	13,6				13,4	11	0	0	0	1	0
9434	1982	5	ZARAGOZA, AEROPUERTO	249	666.170	4.614.014	ZARAGOZA	10015W	413938	28,8	25	5,4	7	23	11,3	17,2				15,6	16,6	0	0	0	11	0
9434	1982	6	ZARAGOZA, AEROPUERTO	249	666.170	4.614.014	ZARAGOZA	10015W	413938	37,4	17	12,6	1	29,8	16,9	23,3				23	22	0	0	4	28	16
9434	1982	7	ZARAGOZA, AEROPUERTO	249	666.170	4.614.014	ZARAGOZA	10015W	413938	41,2	7	12,4	31	32,4	19,1	25,7				20	24	0	0	10	29	25
9434	1982	8	ZARAGOZA, AEROPUERTO	249	666.170	4.614.014	ZARAGOZA	10015W	413938	37,2	13	13,2	28	28,9	17	23				18,5	21	0	0	2	28	14
9434	1982	9	ZARAGOZA, AEROPUERTO	249	666.170	4.614.014	ZARAGOZA	10015W	413938	31,6	25	9,2	27	26,6	15,2	20,9				22,2	18,2	0	0	0	20	1
9434	1982	10	ZARAGOZA, AEROPUERTO	249	666.170	4.614.014	ZARAGOZA	10015W	413938	27,4	13	6	8	19,7	9,7	14,7				13,6	14	0	0	0	2	0
9434	1982	11	ZARAGOZA, AEROPUERTO	249	666.170	4.614.014	ZARAGOZA	10015W	413938	20,6	7	2,6	30	13,8	7,1	10,5				7,8	14,4	0	0	0	0	0
9434	1982	12	ZARAGOZA, AEROPUERTO	249	666.170	4.614.014	ZARAGOZA	10015W	413938	18,4	10	-0,6	2	10,6	3,9	7,3		2	29	3	9	2	0	0	0	0
9434	1983	1	ZARAGOZA, AEROPUERTO	249	666.170	4.614.014	ZARAGOZA	10015W	413938	16,6	29	-6	23	9,3	0,2	4,8		1	27	-0,4	8,8	20	4	0	0	0
9434	1983	2	ZARAGOZA, AEROPUERTO	249	666.170	4.614.014	ZARAGOZA	10015W	413938	19,8	1	-7,6	14	11,1	1,4	6,3		3	20	3,2	10,4	14	3	0	0	0
9434	1983	3	ZARAGOZA, AEROPUERTO	249	666.170	4.614.014	ZARAGOZA	10015W	413938	23,4	21	0	7	17	5,7	11,4		7	7	10	10,2	1	0	0	0	0
9434	1983	4	ZARAGOZA, AEROPUERTO	249	666.170	4.614.014	ZARAGOZA	10015W	413938	28,6	10	2,6	15	19,5	7,7	13,6				12,4	13,8	0	0	0	2	0
9434	1983	5	ZARAGOZA, AEROPUERTO	249	666.170	4.614.014	ZARAGOZA	10015W	413938	29	30	6,6	23	22,7	10,8	16,8				16,6	15,4	0	0	0	11	0
9434	1983	6	ZARAGOZA, AEROPUERTO	249	666.170	4.614.014	ZARAGOZA	10015W	413938	36	7	7,8	20	28,8	15,6	22,2				17,8	20	0	0	1	25	11
9434	1983	7	ZARAGOZA, AEROPUERTO	249	666.170	4.614.014	ZARAGOZA	10015W	413938	40,8	30	13,8	4	33,7	19,7	26,7				24,8	22,4	0	0	19	30	27
9434	1983	8	ZARAGOZA, AEROPUERTO	249	666.170	4.614.014	ZARAGOZA	10015W	413938	33,2	7	15,8	3	28,6	18,1	23,3				20,2	21,4	0	0	3	28	11
9434	1983	9	ZARAGOZA, AEROPUERTO	249	666.170	4.614.014	ZARAGOZA	10015W	413938	34	25	11	18	28,2	15,5	21,9				22,4	20,2	0	0	1	23	13

Código	Año	Mes	Nombre	Altitud	X	Y	Provincia	Longitud	Latitud	T máx.absoluta(ºC)	1er día de T máx	T mín.absoluta(ºC)	1er día de T mín	T máx.media(ºC)	T mín.media(ºC)	T media (ºC)	T media horaria(ºC)	1er día de helada	Último día de helada	T menor de máximas (ºC)	T mayor de mínimas (ºC)	Nº días T<=0º	Nº días T<=-5º	Nº días T>=20º	Nº días T>=25º	Nº días T>=30º
9434	1983	10	ZARAGOZA, AEROPUERTO	249	666.170	4.614.014	ZARAGOZA	10015W	413938	28,4	3	3,4	25	22,5	10,4	16,5				11,6	16,2	0	0	0	13	0
9434	1983	11	ZARAGOZA, AEROPUERTO	249	666.170	4.614.014	ZARAGOZA	10015W	413938	21,6	27	3,4	19	15,9	9,8	12,8				9,8	13,6	0	0	0	0	0
9434	1983	12	ZARAGOZA, AEROPUERTO	249	666.170	4.614.014	ZARAGOZA	10015W	413938	18	23	-4,4	9	11,1	2,7	6,9		4	26	5,2	10,2	8	0	0	0	0
9434	1984	1	ZARAGOZA, AEROPUERTO	249	666.170	4.614.014	ZARAGOZA	10015W	413938	17,6	23	-1,8	17	11,1	3,1	7,1		17	29	3,8	8	2	0	0	0	0
9434	1984	2	ZARAGOZA, AEROPUERTO	249	666.170	4.614.014	ZARAGOZA	10015W	413938	19	8	-3,4	17	11,6	2,5	7,1		15	27	6,2	10,4	8	0	0	0	0
9434	1984	3	ZARAGOZA, AEROPUERTO	249	666.170	4.614.014	ZARAGOZA	10015W	413938	20,8	24	-1,4	11	13,7	4,1	8,9		7	13	7,2	10,4	3	0	0	0	0
9434	1984	4	ZARAGOZA, AEROPUERTO	249	666.170	4.614.014	ZARAGOZA	10015W	413938	26,8	25	4	3	19,9	7,7	13,8				11,2	11,6	0	0	0	6	0
9434	1984	5	ZARAGOZA, AEROPUERTO	249	666.170	4.614.014	ZARAGOZA	10015W	413938	24,8	31	4	13	17,9	8,5	13,2				11,4	13,4	0	0	0	0	0
9434	1984	6	ZARAGOZA, AEROPUERTO	249	666.170	4.614.014	ZARAGOZA	10015W	413938	33,8	15	7,4	6	27,1	14,3	20,7				18,4	20,2	0	0	1	21	10
9434	1984	7	ZARAGOZA, AEROPUERTO	249	666.170	4.614.014	ZARAGOZA	10015W	413938	38,6	23	14,2	17	33	17,7	25,4				26	21	0	0	4	31	26
9434	1984	8	ZARAGOZA, AEROPUERTO	249	666.170	4.614.014	ZARAGOZA	10015W	413938	35,2	2	14,2	11	29,3	16,5	22,9				24	19,2	0	0	0	30	12
9434	1984	9	ZARAGOZA, AEROPUERTO	249	666.170	4.614.014	ZARAGOZA	10015W	413938	36,2	2	7,4	26	25,6	13,5	19,6				17,4	18,6	0	0	0	15	4
9434	1984	10	ZARAGOZA, AEROPUERTO	249	666.170	4.614.014	ZARAGOZA	10015W	413938	24,6	16	6,4	2	20,7	9,3	15				15	13,6	0	0	0	0	0
9434	1984	11	ZARAGOZA, AEROPUERTO	249	666.170	4.614.014	ZARAGOZA	10015W	413938	21	23	-0,6	28	15,3	7,7	11,5		28	28	8,8	14	1	0	0	0	0
9434	1984	12	ZARAGOZA, AEROPUERTO	249	666.170	4.614.014	ZARAGOZA	10015W	413938	16,4	21	-0,4	27	9,8	3,5	6,6		14	27	5,2	8,2	2	0	0	0	0
9434	1985	1	ZARAGOZA, AEROPUERTO	249	666.170	4.614.014	ZARAGOZA	10015W	413938	16,4	30	-6,6	12	7,4	0,3	3,9		3	25	-0,4	8,2	16	4	0	0	0
9434	1985	2	ZARAGOZA, AEROPUERTO	249	666.170	4.614.014	ZARAGOZA	10015W	413938	20	16	-1,4	4	13,6	4,5	9		4	24	5,4	11	5	0	0	0	0
9434	1985	3	ZARAGOZA, AEROPUERTO	249	666.170	4.614.014	ZARAGOZA	10015W	413938	23	31	-0,8	16	14,3	4,2	9,3		13	16	7	9	2	0	0	0	0
9434	1985	4	ZARAGOZA, AEROPUERTO	249	666.170	4.614.014	ZARAGOZA	10015W	413938	28,4	3	3,6	10	20,7	8,4	14,6				15,2	14	0	0	0	6	0
9434	1985	5	ZARAGOZA, AEROPUERTO	249	666.170	4.614.014	ZARAGOZA	10015W	413938	29,6	30	4,2	6	21,2	10	15,6				12	17,2	0	0	0	10	0
9434	1985	6	ZARAGOZA, AEROPUERTO	249	666.170	4.614.014	ZARAGOZA	10015W	413938	34,8	30	10,6	9	28,1	15,2	21,7				22	17,8	0	0	0	26	8
9434	1985	7	ZARAGOZA, AEROPUERTO	249	666.170	4.614.014	ZARAGOZA	10015W	413938	38,2	25	15	31	32,8	18,9	25,9				25,4	22,8	0	0	9	31	24
9434	1985	8	ZARAGOZA, AEROPUERTO	249	666.170	4.614.014	ZARAGOZA	10015W	413938	36,6	21	11,8	27	31,4	16,9	24,1				22,4	20,6	0	0	2	29	23
9434	1985	9	ZARAGOZA, AEROPUERTO	249	666.170	4.614.014	ZARAGOZA	10015W	413938	33,6	8	11,2	17	29,7	15,7	22,7				24,6	19	0	0	0	28	15
9434	1985	10	ZARAGOZA, AEROPUERTO	249	666.170	4.614.014	ZARAGOZA	10015W	413938	30,4	2	4,6	30	22,9	11,1	17				15,4	17,6	0	0	0	11	2
9434	1985	11	ZARAGOZA, AEROPUERTO	249	666.170	4.614.014	ZARAGOZA	10015W	413938	28,4	9	-2,3	14	12,9	4,3	8,7		14	30	2,9	16,8	8	0	0	1	0
9434	1985	12	ZARAGOZA, AEROPUERTO	249	666.170	4.614.014	ZARAGOZA	10015W	413938	15,4	25	-4	18	9,4	1,4	5,4		14	31	0,2	8	11	0	0	0	0
9434	1986	1	ZARAGOZA, AEROPUERTO	249	666.170	4.614.014	ZARAGOZA	10015W	413938	15,8	18	0	29	11,6	3,8	7,7		29	29	6,6	9,4	1	0	0	0	0
9434	1986	2	ZARAGOZA, AEROPUERTO	249	666.170	4.614.014	ZARAGOZA	10015W	413938	18,6	23	-2,4	4	11,2	3,4	7,3		4	12	5,6	12,4	5	0	0	0	0
9434	1986	3	ZARAGOZA, AEROPUERTO	249	666.170	4.614.014	ZARAGOZA	10015W	413938	23,8	31	1,6	26	16,4	5,6	11				12	10,6	0	0	0	0	0
9434	1986	4	ZARAGOZA, AEROPUERTO	249	666.170	4.614.014	ZARAGOZA	10015W	413938	22,6	1	0,2	14	15,2	5,5	10,4				5,2	12,6	0	0	0	0	0
9434	1986	5	ZARAGOZA, AEROPUERTO	249	666.170	4.614.014	ZARAGOZA	10015W	413938	33,5	17	5	4	26,1	12,5	19,3				17,4	18,2	0	0	0	19	7
9434	1986	6	ZARAGOZA, AEROPUERTO	249	666.170	4.614.014	ZARAGOZA	10015W	413938	38	27	9,8	7	28,7	15	21,9				19,6	21,2	0	0	1	25	11
9434	1986	7	ZARAGOZA, AEROPUERTO	249	666.170	4.614.014	ZARAGOZA	10015W	413938	37	29	14,5	20	30,8	17	23,9				22	20	0	0	4	29	21
9434	1986	8	ZARAGOZA, AEROPUERTO	249	666.170	4.614.014	ZARAGOZA	10015W	413938	37,6	17	10,4	29	31	17,1	24,1				21,8	22,4	0	0	9	26	21
9434	1986	9	ZARAGOZA, AEROPUERTO	249	666.170	4.614.014	ZARAGOZA	10015W	413938	33	3	11	28	27,2	16,1	21,7				15,4	20,2	0	0	1	21	9
9434	1986	10	ZARAGOZA, AEROPUERTO	249	666.170	4.614.014	ZARAGOZA	10015W	413938	26,4	8	5,5	24	21,6	12,1	16,8				15,5	16,6	0	0	0	8	0
9434	1986	11	ZARAGOZA, AEROPUERTO	249	666.170	4.614.014	ZARAGOZA	10015W	413938	19,8	1	-0,8	29	14,8	5,5	10,2		29	29	8,2	10,6	1	0	0	0	0
9434	1986	12	ZARAGOZA, AEROPUERTO	249	666.170	4.614.014	ZARAGOZA	10015W	413938	16	26	-2	30	9,6	3	6,3		11	30	2,8	7,2	3	0	0	0	0
9434	1987	1	ZARAGOZA, AEROPUERTO	249	666.170	4.614.014	ZARAGOZA	10015W	413938	16,2	1	-4,8	21	8,3	1,1	4,7		4	24	1,4	7,8	12	0	0	0	0
9434	1987	2	ZARAGOZA, AEROPUERTO	249	666.170	4.614.014	ZARAGOZA	10015W	413938	20,6	8	-3,6	21	13	3,8	8,4		20	21	5,4	11,4	2	0	0	0	0
9434	1987	3	ZARAGOZA, AEROPUERTO	249	666.170	4.614.014	ZARAGOZA	10015W	413938	23,4	27	-1,2	21	16,4	5,4	10,9		21	21	10,2	11,4	1	0	0	0	0
9434	1987	4	ZARAGOZA, AEROPUERTO	249	666.170	4.614.014	ZARAGOZA	10015W	413938	28,2	27	4	4	21,4	9,2	15,3				13,8	14,8	0	0	0	8	0
9434	1987	5	ZARAGOZA, AEROPUERTO	249	666.170	4.614.014	ZARAGOZA	10015W	413938	30,6	30	6,6	4	22,4	10,2	16,3				14	14,6	0	0	0	10	1
9434	1987	6	ZARAGOZA, AEROPUERTO	249	666.170	4.614.014	ZARAGOZA	10015W	413938	36,6	28	8,6	9	28,6	14,8	21,7				21	20,4	0	0	2	22	13
9434	1987	7	ZARAGOZA, AEROPUERTO	249	666.170	4.614.014	ZARAGOZA	10015W	413938	35,4	3	14	27	30,7	18,4	24,5				22,4	22	0	0	10	29	17

Código	Año	Mes	Nombre	Altitud	X	Y	Provincia	Longitud	Latitud	T máx.absoluta(ºC)	1er día de T máx	T mín.absoluta(ºC)	1er día de T mín	T máx.media(ºC)	T mín.media(ºC)	T media (ºC)	T media horaria(ºC)	1er día de helada	Último día de helada	T menor de máximas (ºC)	T mayor de mínimas (ºC)	Nº días T<=0º	Nº días T<=-5º	Nº días T>=20º	Nº días T>=25º	Nº días T>=30º
9434	1987	8	ZARAGOZA, AEROPUERTO	249	666.170	4.614.014	ZARAGOZA	10015W	413938	41,2	16	13,4	26	33,2	19,2	26,2				24,8	24	0	0	15	30	25
9434	1987	9	ZARAGOZA, AEROPUERTO	249	666.170	4.614.014	ZARAGOZA	10015W	413938	37,5	13	13,5	28	30,7	17,5	24,1				24	20,5	0	0	1	27	16
9434	1987	10	ZARAGOZA, AEROPUERTO	249	666.170	4.614.014	ZARAGOZA	10015W	413938	26	3	5,6	30	20,4	11,2	15,8				14,5	17	0	0	0	3	0
9434	1987	11	ZARAGOZA, AEROPUERTO	249	666.170	4.614.014	ZARAGOZA	10015W	413938	19,4	1	2	24	14,4	6	10,2				8	12	0	0	0	0	0
9434	1987	12	ZARAGOZA, AEROPUERTO	249	666.170	4.614.014	ZARAGOZA	10015W	413938	21	17	-2	1	10,7	4,8	7,7		1	31	1,8	11	4	0	0	0	0
9434	1988	1	ZARAGOZA, AEROPUERTO	249	666.170	4.614.014	ZARAGOZA	10015W	413938	16,8	28	0,7	14	13,1	5,4	9,3				7	10	0	0	0	0	0
9434	1988	2	ZARAGOZA, AEROPUERTO	249	666.170	4.614.014	ZARAGOZA	10015W	413938	18,6	5	-1	3	13,1	3,1	8,1		3	28	7,2	11	3	0	0	0	0
9434	1988	3	ZARAGOZA, AEROPUERTO	249	666.170	4.614.014	ZARAGOZA	10015W	413938	24	20	-3	3	17,3	5,2	11,2		2	4	8,5	11,8	3	0	0	0	0
9434	1988	4	ZARAGOZA, AEROPUERTO	249	666.170	4.614.014	ZARAGOZA	10015W	413938	23,4	15	2,4	4	18,2	8,6	13,4				10,2	14,2	0	0	0	0	0
9434	1988	5	ZARAGOZA, AEROPUERTO	249	666.170	4.614.014	ZARAGOZA	10015W	413938	27,2	22	8,6	12	23	11,8	17,4				18	15,6	0	0	0	6	0
9434	1988	6	ZARAGOZA, AEROPUERTO	249	666.170	4.614.014	ZARAGOZA	10015W	413938	31,6	22	10,4	7	25,1	14,3	19,7				19	19	0	0	0	16	5
9434	1988	7	ZARAGOZA, AEROPUERTO	249	666.170	4.614.014	ZARAGOZA	10015W	413938	37,6	26	13,5	1	30,8	17	23,9				23	22	0	0	3	28	16
9434	1988	8	ZARAGOZA, AEROPUERTO	249	666.170	4.614.014	ZARAGOZA	10015W	413938	37,5	1	14	30	32	18,1	25				25	22	0	0	10	31	22
9434	1988	9	ZARAGOZA, AEROPUERTO	249	666.170	4.614.014	ZARAGOZA	10015W	413938	38	7	9,8	20	27,7	14,2	21				20,2	18,4	0	0	0	22	9
9434	1988	10	ZARAGOZA, AEROPUERTO	249	666.170	4.614.014	ZARAGOZA	10015W	413938	29,8	10	5,8	22	21,9	10,8	16,4				16,8	14,8	0	0	0	6	0
9434	1988	11	ZARAGOZA, AEROPUERTO	249	666.170	4.614.014	ZARAGOZA	10015W	413938	20,6	9	-5,6	24	14,8	6	10,4		22	29	6,6	13,6	8	2	0	0	0
9434	1988	12	ZARAGOZA, AEROPUERTO	249	666.170	4.614.014	ZARAGOZA	10015W	413938	16,6	5	-2	26	10,1	2,9	6,5		22	31	1,2	7,8	9	0	0	0	0
9434	1989	1	ZARAGOZA, AEROPUERTO	249	666.170	4.614.014	ZARAGOZA	10015W	413938	12,8	22	-3	1	7,6	0,8	4,2		1	31	-0,5	5,2	13	0	0	0	0
9434	1989	2	ZARAGOZA, AEROPUERTO	249	666.170	4.614.014	ZARAGOZA	10015W	413938	20	18	-3,4	2	14	2,4	8,2		2	17	7	8,4	7	0	0	0	0
9434	1989	3	ZARAGOZA, AEROPUERTO	249	666.170	4.614.014	ZARAGOZA	10015W	413938	26,5	26	3,8	19	19,1	7,3	13,2				14,2	12,4	0	0	0	1	0
9434	1989	4	ZARAGOZA, AEROPUERTO	249	666.170	4.614.014	ZARAGOZA	10015W	413938	22,8	11	0,6	5	17,1	6,4	11,8				8,5	10,6	0	0	0	0	0
9434	1989	5	ZARAGOZA, AEROPUERTO	249	666.170	4.614.014	ZARAGOZA	10015W	413938	31,5	7	6,5	2	25,7	12,9	19,3				17,8	16,5	0	0	0	20	4
9434	1989	6	ZARAGOZA, AEROPUERTO	249	666.170	4.614.014	ZARAGOZA	10015W	413938	36	25	9,5	4	29,6	16,4	23,1				17,5	21,5	0	0	6	22	18
9434	1989	7	ZARAGOZA, AEROPUERTO	249	666.170	4.614.014	ZARAGOZA	10015W	413938	39	20	15,5	3	32,7	19	25,9				28,2	22,6	0	0	9	31	26
9434	1989	8	ZARAGOZA, AEROPUERTO	249	666.170	4.614.014	ZARAGOZA	10015W	413938	36,4	16	14,6	29	32	19,3	25,7				24	21,6	0	0	11	30	27
9434	1989	9	ZARAGOZA, AEROPUERTO	249	666.170	4.614.014	ZARAGOZA	10015W	413938	31,6	15	10,6	30	26	14,9	20,5				21	19,2	0	0	0	21	2
9434	1989	10	ZARAGOZA, AEROPUERTO	249	666.170	4.614.014	ZARAGOZA	10015W	413938	28	2	7	12	22,5	11,1	16,9				19	15	0	0	0	7	0
9434	1989	11	ZARAGOZA, AEROPUERTO	249	666.170	4.614.014	ZARAGOZA	10015W	413938	24,4	2	3,8	10	16,6	9,2	12,9				11,8	12,4	0	0	0	0	0
9434	1989	12	ZARAGOZA, AEROPUERTO	249	666.170	4.614.014	ZARAGOZA	10015W	413938	21,5	15	0,6	25	13,2	7	10,1				3,9	13,8	0	0	0	0	0
9434	1990	1	ZARAGOZA, AEROPUERTO	249	666.170	4.614.014	ZARAGOZA	10015W	413938	17,4	25	-3,6	22	10,1	2,6	6,3		14	24	3,8	7,6	6	0	0	0	0
9434	1990	2	ZARAGOZA, AEROPUERTO	249	666.170	4.614.014	ZARAGOZA	10015W	413938	22,2	24	1,6	5	18	6,1	12,1				12,8	11,6	0	0	0	0	0
9434	1990	3	ZARAGOZA, AEROPUERTO	249	666.170	4.614.014	ZARAGOZA	10015W	413938	27,3	22	-4,5	4	18,1	4,9	11,5		3	7	12	13,2	5	0	0	2	0
9434	1990	4	ZARAGOZA, AEROPUERTO	249	666.170	4.614.014	ZARAGOZA	10015W	413938	25,4	29	1,6	21	17,7	7	12,4				12	11,8	0	0	0	2	0
9434	1990	5	ZARAGOZA, AEROPUERTO	249	666.170	4.614.014	ZARAGOZA	10015W	413938	32,5	15	4	3	26,8	12,4	19,6				21,6	17,4	0	0	0	26	5
9434	1990	6	ZARAGOZA, AEROPUERTO	249	666.170	4.614.014	ZARAGOZA	10015W	413938	36	25	11,8	10	28,9	15,8	22,4				18,4	20,7	0	0	2	24	15
9434	1990	7	ZARAGOZA, AEROPUERTO	249	666.170	4.614.014	ZARAGOZA	10015W	413938	39	21	13,4	4	33,4	18	25,7				26	23,7	0	0	11	31	26
9434	1990	8	ZARAGOZA, AEROPUERTO	249	666.170	4.614.014	ZARAGOZA	10015W	413938	38	4	13	31	32,2	18,7	25,5				22,4	22,2	0	0	11	30	25
9434	1990	9	ZARAGOZA, AEROPUERTO	249	666.170	4.614.014	ZARAGOZA	10015W	413938	34,5	3	12,4	26	28,3	16,8	22,6				21,7	21	0	0	1	28	9
9434	1990	10	ZARAGOZA, AEROPUERTO	249	666.170	4.614.014	ZARAGOZA	10015W	413938	27	1	7,2	27	21,7	12,1	17				15,4	18,2	0	0	0	5	0
9434	1990	11	ZARAGOZA, AEROPUERTO	249	666.170	4.614.014	ZARAGOZA	10015W	413938	22,2	17	1,4	23	14,7	7,2	11				9,2	13	0	0	0	0	0
9434	1990	12	ZARAGOZA, AEROPUERTO	249	666.170	4.614.014	ZARAGOZA	10015W	413938	16,3	29	-5	23	8,5	0,4	4,5		2	24	0,4	7,4	15	2	0	0	0
9434	1991	1	ZARAGOZA, AEROPUERTO	249	666.170	4.614.014	ZARAGOZA	10015W	413938	19	11	-5,7	15	11	1,8	6,4		2	29	4,8	10,2	10	1	0	0	0
9434	1991	2	ZARAGOZA, AEROPUERTO	249	666.170	4.614.014	ZARAGOZA	10015W	413938	18,9	24	-2,7	15	11,9	2,7	7,3		1	18	4,9	7,2	5	0	0	0	0
9434	1991	3	ZARAGOZA, AEROPUERTO	249	666.170	4.614.014	ZARAGOZA	10015W	413938	24	20	4,8	31	17,2	7,9	12,6				10,7	12	0	0	0	0	0
9434	1991	4	ZARAGOZA, AEROPUERTO	249	666.170	4.614.014	ZARAGOZA	10015W	413938	25,2	11	1,2	21	17,5	5,8	11,7				11,6	10,6	0	0	0	2	0
9434	1991	5	ZARAGOZA, AEROPUERTO	249	666.170	4.614.014	ZARAGOZA	10015W	413938	32	27	6	5	21,3	9,9	15,6				13	15,5	0	0	0	9	4

Código	Año	Mes	Nombre	Altitud	X	Y	Provincia	Longitud	Latitud	T máx.absoluta(ºC)	1er día de T máx	T mín.absoluta(ºC)	1er día de T mín	T máx.media(ºC)	T mín.media(ºC)	T media (ºC)	T media horaria(ºC)	1er día de helada	Último día de helada	T menor de máximas (ºC)	T mayor de mínimas (ºC)	Nº días T<=0º	Nº días T<=-5º	Nº días T>=20º	Nº días T>=25º	Nº días T>=30º
9434	1991	6	ZARAGOZA, AEROPUERTO	249	666.170	4.614.014	ZARAGOZA	10015W	413938	37,7	25	9,3	19	28,7	15	21,8				20,4	21,5	0	0	2	21	14
9434	1991	7	ZARAGOZA, AEROPUERTO	249	666.170	4.614.014	ZARAGOZA	10015W	413938	39	11	13,8	27	32,4	18,4	25,4				25	22	0	0	11	31	23
9434	1991	8	ZARAGOZA, AEROPUERTO	249	666.170	4.614.014	ZARAGOZA	10015W	413938	39,2	26	15,6	9	34,7	19,9	27,3				24,6	22,4	0	0	19	30	27
9434	1991	9	ZARAGOZA, AEROPUERTO	249	666.170	4.614.014	ZARAGOZA	10015W	413938	34	18	10	27	28,1	16,8	22,5				17	20,4	0	0	1	24	11
9434	1991	10	ZARAGOZA, AEROPUERTO	249	666.170	4.614.014	ZARAGOZA	10015W	413938	22,8	9	1,3	23	18,6	8,6	13,6				12,8	14	0	0	0	0	0
9434	1991	11	ZARAGOZA, AEROPUERTO	249	666.170	4.614.014	ZARAGOZA	10015W	413938	23	3	-1	24	14,1	5	9,6		11	27	8,8	12,2	5	0	0	0	0
9434	1991	12	ZARAGOZA, AEROPUERTO	249	666.170	4.614.014	ZARAGOZA	10015W	413938	16,9	23	-4,2	29	11,1	3,7	7,4		25	31	3,5	9,2	6	0	0	0	0
9434	1992	1	ZARAGOZA, AEROPUERTO	249	666.170	4.614.014	ZARAGOZA	10015W	413938	13,4	25	-5,4	29	6,8	-0,5	3,2		1	31	-0,6	5,2	20	1	0	0	0
9434	1992	2	ZARAGOZA, AEROPUERTO	249	666.170	4.614.014	ZARAGOZA	10015W	413938	19,4	12	-7,2	3	13,2	0,8	7		1	27	8,2	5,5	11	3	0	0	0
9434	1992	3	ZARAGOZA, AEROPUERTO	249	666.170	4.614.014	ZARAGOZA	10015W	413938	23,6	20	1,6	10	16,6	5,6	11,1				9,2	11	0	0	0	0	0
9434	1992	4	ZARAGOZA, AEROPUERTO	249	666.170	4.614.014	ZARAGOZA	10015W	413938	30,6	24	3,2	1	20,8	8,2	14,5				11,8	14,2	0	0	0	8	3
9434	1992	5	ZARAGOZA, AEROPUERTO	249	666.170	4.614.014	ZARAGOZA	10015W	413938	34,4	17	6,3	3	26,1	13,2	19,7				14	16,5	0	0	0	19	7
9434	1992	6	ZARAGOZA, AEROPUERTO	249	666.170	4.614.014	ZARAGOZA	10015W	413938	33,2	28	8,6	10	24,2	12,8	18,5				17	19,6	0	0	0	13	3
9434	1992	7	ZARAGOZA, AEROPUERTO	249	666.170	4.614.014	ZARAGOZA	10015W	413938	38	26	13,4	1	31,9	18	25				23	22,2	0	0	11	27	18
9434	1992	8	ZARAGOZA, AEROPUERTO	249	666.170	4.614.014	ZARAGOZA	10015W	413938	37,5	7	13,2	31	32,9	18,9	25,9				23,2	23	0	0	14	30	26
9434	1992	9	ZARAGOZA, AEROPUERTO	249	666.170	4.614.014	ZARAGOZA	10015W	413938	32	17	10	24	26,9	14,7	20,8				17	19,2	0	0	0	23	4
9434	1992	10	ZARAGOZA, AEROPUERTO	249	666.170	4.614.014	ZARAGOZA	10015W	413938	25,5	1	2,8	22	18	10,2	14,1				9,6	16,4	0	0	0	1	0
9434	1992	11	ZARAGOZA, AEROPUERTO	249	666.170	4.614.014	ZARAGOZA	10015W	413938	21,5	25	0,8	23	15,6	7,5	11,6				9,4	11,5	0	0	0	0	0
9434	1992	12	ZARAGOZA, AEROPUERTO	249	666.170	4.614.014	ZARAGOZA	10015W	413938	17,7	3	-4,2	31	11,5	4,7	8,1		30	31	3,5	10,5	2	0	0	0	0
9434	1993	1	ZARAGOZA, AEROPUERTO	249	666.170	4.614.014	ZARAGOZA	10015W	413938	16	12	-3,5	4	9,2	1,4	5,3		1	29	2,7	6,6	12	0	0	0	0
9434	1993	2	ZARAGOZA, AEROPUERTO	249	666.170	4.614.014	ZARAGOZA	10015W	413938	16	15	-3,5	26	11	2,6	6,8		3	26	5,7	6,6	5	0	0	0	0
9434	1993	3	ZARAGOZA, AEROPUERTO	249	666.170	4.614.014	ZARAGOZA	10015W	413938	24,6	31	-1,5	1	16,7	5,5	11,1		1	1	4	11,4	1	0	0	0	0
9434	1993	4	ZARAGOZA, AEROPUERTO	249	666.170	4.614.014	ZARAGOZA	10015W	413938	27,8	8	3,6	3	19,8	8,1	14				13,5	15,1	0	0	0	4	0
9434	1993	5	ZARAGOZA, AEROPUERTO	249	666.170	4.614.014	ZARAGOZA	10015W	413938	33	31	7,1	21	24,3	12	18,2				18,5	16,5	0	0	0	12	2
9434	1993	6	ZARAGOZA, AEROPUERTO	249	666.170	4.614.014	ZARAGOZA	10015W	413938	36	28	12,7	11	29,6	16,4	23				22,5	20,5	0	0	1	26	14
9434	1993	7	ZARAGOZA, AEROPUERTO	249	666.170	4.614.014	ZARAGOZA	10015W	413938	38,6	28	11,5	11	30,7	16,7	23,7				24,2	21,6	0	0	4	27	16
9434	1993	8	ZARAGOZA, AEROPUERTO	249	666.170	4.614.014	ZARAGOZA	10015W	413938	39,8	7	11,6	30	32,1	18,1	25,1				22,2	24,3	0	0	8	29	20
9434	1993	9	ZARAGOZA, AEROPUERTO	249	666.170	4.614.014	ZARAGOZA	10015W	413938	33	2	7,7	29	25,3	14,7	20,1				16,2	19,5	0	0	0	18	4
9434	1993	10	ZARAGOZA, AEROPUERTO	249	666.170	4.614.014	ZARAGOZA	10015W	413938	24,3	4	5,4	30	17,3	10	13,7				12	14,4	0	0	0	0	0
9434	1993	11	ZARAGOZA, AEROPUERTO	249	666.170	4.614.014	ZARAGOZA	10015W	413938	19,2	2	-2,2	17	12,9	4,8	8,9		16	22	7,2	13	5	0	0	0	0
9434	1993	12	ZARAGOZA, AEROPUERTO	249	666.170	4.614.014	ZARAGOZA	10015W	413938	17,2	20	-0,6	23	12,5	4	8,3		18	23	6,9	9,2	2	0	0	0	0
9434	1994	1	ZARAGOZA, AEROPUERTO	249	666.170	4.614.014	ZARAGOZA	10015W	413938	18	12	-4,4	19	12,6	3,5	8,1		18	31	5,2	11	5	0	0	0	0
9434	1994	2	ZARAGOZA, AEROPUERTO	249	666.170	4.614.014	ZARAGOZA	10015W	413938	20,6	26	-2,6	1	14,3	4,3	9,3		1	2	7	9,4	2	0	0	0	0
9434	1994	3	ZARAGOZA, AEROPUERTO	249	666.170	4.614.014	ZARAGOZA	10015W	413938	26,2	25	2	23	20,3	6,7	13,5				15,5	10,5	0	0	0	1	0
9434	1994	4	ZARAGOZA, AEROPUERTO	249	666.170	4.614.014	ZARAGOZA	10015W	413938	30	29	4	14	18,5	7,2	12,9				11,1	12	0	0	0	4	1
9434	1994	5	ZARAGOZA, AEROPUERTO	249	666.170	4.614.014	ZARAGOZA	10015W	413938	35,2	31	6	12	25,5	12,7	19,1				18,5	19	0	0	0	13	6
9434	1994	6	ZARAGOZA, AEROPUERTO	249	666.170	4.614.014	ZARAGOZA	10015W	413938	39,4	30	11	12	29,7	15,5	22,6				21	21,8	0	0	3	24	14
9434	1994	7	ZARAGOZA, AEROPUERTO	249	666.170	4.614.014	ZARAGOZA	10015W	413938	42,5	3	17	20	35,1	19,8	27,5				29,8	23	0	0	15	31	30
9434	1994	8	ZARAGOZA, AEROPUERTO	249	666.170	4.614.014	ZARAGOZA	10015W	413938	38,8	21	15,5	19	33,2	19,5	26,4				23	23	0	0	13	30	25
9434	1994	9	ZARAGOZA, AEROPUERTO	249	666.170	4.614.014	ZARAGOZA	10015W	413938	33,6	11	9,8	25	24,8	13,9	19,4				15,7	19	0	0	0	14	4
9434	1994	10	ZARAGOZA, AEROPUERTO	249	666.170	4.614.014	ZARAGOZA	10015W	413938	23,7	2	5,7	30	19,8	11	15,4				14,6	16,5	0	0	0	0	0
9434	1994	11	ZARAGOZA, AEROPUERTO	249	666.170	4.614.014	ZARAGOZA	10015W	413938	21,3	3	2,4	25	15,1	7,8	11,5				8,5	12,5	0	0	0	0	0
9434	1994	12	ZARAGOZA, AEROPUERTO	249	666.170	4.614.014	ZARAGOZA	10015W	413938	19,2	31	-3	28	12	3,8	7,9		16	29	4,6	10,5	6	0	0	0	0
9434	1995	1	ZARAGOZA, AEROPUERTO	249	666.170	4.614.014	ZARAGOZA	10015W	413938	19,8	25	-3,3	16	13,1	4,5	8,9		15	16	8,5	11,5	2	0	0	0	0
9434	1995	2	ZARAGOZA, AEROPUERTO	249	666.170	4.614.014	ZARAGOZA	10015W	413938	22	15	-0,8	11	16	4,1	10		1	23	10,4	11,5	6	0	0	0	0
9434	1995	3	ZARAGOZA, AEROPUERTO	249	666.170	4.614.014	ZARAGOZA	10015W	413938	25,5	19	-2,2	9	17,4	4,5	11		1	9	11,6	9,1	2	0	0	1	0

Código	Año	Mes	Nombre	Altitud	X	Y	Provincia	Longitud	Latitud	T máx.absoluta(ºC)	1er día de T máx	T mín.absoluta(ºC)	1er día de T mín	T máx.media(ºC)	T mín.media(ºC)	T media (ºC)	T media horaria(ºC)	1er día de helada	Último día de helada	T menor de máximas (ºC)	T mayor de mínimas (ºC)	Nº días T<=0º	Nº días T<=-5º	Nº días T>=20º	Nº días T>=25º	Nº días T>=30º
9434	1995	4	ZARAGOZA, AEROPUERTO	249	666.170	4.614.014	ZARAGOZA	10015W	413938	25,8	6	-0,8	22	21	7,5	14,3		22	22	12	11,7	1	0	0	8	0
9434	1995	5	ZARAGOZA, AEROPUERTO	249	666.170	4.614.014	ZARAGOZA	10015W	413938	33,5	28	7,1	14	25,2	11,9	18,6				16,4	15,9	0	0	0	16	2
9434	1995	6	ZARAGOZA, AEROPUERTO	249	666.170	4.614.014	ZARAGOZA	10015W	413938	35,3	19	11,8	1	28,8	15,8	22,3				21,7	20,5	0	0	2	24	11
9434	1995	7	ZARAGOZA, AEROPUERTO	249	666.170	4.614.014	ZARAGOZA	10015W	413938	40,6	20	13,6	5	34,2	19,2	26,7				25,5	23	0	0	11	31	28
9434	1995	8	ZARAGOZA, AEROPUERTO	249	666.170	4.614.014	ZARAGOZA	10015W	413938	36,7	17	13,4	29	31,1	18,6	24,9				25,3	22,6	0	0	10	31	17
9434	1995	9	ZARAGOZA, AEROPUERTO	249	666.170	4.614.014	ZARAGOZA	10015W	413938	30,7	2	8,4	27	25,1	13,9	19,5				18,2	19,7	0	0	0	15	2
9434	1995	10	ZARAGOZA, AEROPUERTO	249	666.170	4.614.014	ZARAGOZA	10015W	413938	29,5	2	6,5	22	24,5	11,5	18				20,2	16,5	0	0	0	14	0
9434	1995	11	ZARAGOZA, AEROPUERTO	249	666.170	4.614.014	ZARAGOZA	10015W	413938	22,7	2	-0,5	29	16,7	6,6	11,7		28	29	12,6	12,8	2	0	0	0	0
9434	1995	12	ZARAGOZA, AEROPUERTO	249	666.170	4.614.014	ZARAGOZA	10015W	413938	20,2	24	-1,4	18	10,2	3,9	7,1		14	18	0,8	13,6	5	0	0	0	0
9434	1996	1	ZARAGOZA, AEROPUERTO	249	666.170	4.614.014	ZARAGOZA	10015W	413938	17,8	1	0,7	26	12,1	5,4	8,8				8,1	9,2	0	0	0	0	0
9434	1996	2	ZARAGOZA, AEROPUERTO	249	666.170	4.614.014	ZARAGOZA	10015W	413938	15,9	18	-1,3	25	11,3	2,8	7,1		21	28	4,3	7,8	5	0	0	0	0
9434	1996	3	ZARAGOZA, AEROPUERTO	249	666.170	4.614.014	ZARAGOZA	10015W	413938	23	23	-2	12	16,2	4,7	10,5		12	12	8,8	10,4	1	0	0	0	0
9434	1996	4	ZARAGOZA, AEROPUERTO	249	666.170	4.614.014	ZARAGOZA	10015W	413938	24,8	11	-0,4	5	19,9	7,9	13,9		5	5	11,7	12,5	1	0	0	0	0
9434	1996	5	ZARAGOZA, AEROPUERTO	249	666.170	4.614.014	ZARAGOZA	10015W	413938	33,1	30	6,5	3	24,1	11,1	17,6				14,6	17,4	0	0	0	13	5
9434	1996	6	ZARAGOZA, AEROPUERTO	249	666.170	4.614.014	ZARAGOZA	10015W	413938	34,9	28	10,6	3	29,3	15,6	22,5				17,9	19,8	0	0	0	23	18
9434	1996	7	ZARAGOZA, AEROPUERTO	249	666.170	4.614.014	ZARAGOZA	10015W	413938	39,1	24	12,2	8	31,4	17,7	24,5				23,6	22,3	0	0	7	29	20
9434	1996	8	ZARAGOZA, AEROPUERTO	249	666.170	4.614.014	ZARAGOZA	10015W	413938	34,9	17	12,2	31	29,4	17,4	23,4				23,7	21,5	0	0	3	26	12
9434	1996	9	ZARAGOZA, AEROPUERTO	249	666.170	4.614.014	ZARAGOZA	10015W	413938	29,6	7	9,8	23	24,7	13,6	19,1				17,4	17,1	0	0	0	13	0
9434	1996	10	ZARAGOZA, AEROPUERTO	249	666.170	4.614.014	ZARAGOZA	10015W	413938	26,1	22	1	31	20,6	9,6	15,1				16,7	13,5	0	0	0	4	0
9434	1996	11	ZARAGOZA, AEROPUERTO	249	666.170	4.614.014	ZARAGOZA	10015W	413938	21,4	1	-2,6	16	15,2	6,1	10,7		16	16	4,3	10,5	1	0	0	0	0
9434	1996	12	ZARAGOZA, AEROPUERTO	249	666.170	4.614.014	ZARAGOZA	10015W	413938	18	1	-2,6	27	10,5	4,6	7,6		27	30	-0,1	11,4	4	0	0	0	0
9434	1997	1	ZARAGOZA, AEROPUERTO	249	666.170	4.614.014	ZARAGOZA	10015W	413938	16,2	11	-0,2	15	10,1	4,1	7,1		15	15	4,4	9,4	1	0	0	0	0
9434	1997	2	ZARAGOZA, AEROPUERTO	249	666.170	4.614.014	ZARAGOZA	10015W	413938	21,4	12	-3	9	16,5	4,4	10,4		4	10	12,5	11,6	4	0	0	0	0
9434	1997	3	ZARAGOZA, AEROPUERTO	249	666.170	4.614.014	ZARAGOZA	10015W	413938	26,1	18	0,2	11	20,7	5,4	13,1	13			16,5	11	0	0	0	1	0
9434	1997	4	ZARAGOZA, AEROPUERTO	249	666.170	4.614.014	ZARAGOZA	10015W	413938	26,7	16	2,9	10	21,3	8,7	15,1	15			11	14,7	0	0	0	5	0
9434	1997	5	ZARAGOZA, AEROPUERTO	249	666.170	4.614.014	ZARAGOZA	10015W	413938	31,6	28	5	7	24,3	11,8	18,1	18			17,6	17,5	0	0	0	15	3
9434	1997	6	ZARAGOZA, AEROPUERTO	249	666.170	4.614.014	ZARAGOZA	10015W	413938	32,3	13	10,5	29	26,4	15	20,7	21			15,8	19,4	0	0	0	20	8
9434	1997	7	ZARAGOZA, AEROPUERTO	249	666.170	4.614.014	ZARAGOZA	10015W	413938	34,4	29	11	3	29	16,4	22,7	22			19,6	21,1	0	0	2	25	14
9434	1997	8	ZARAGOZA, AEROPUERTO	249	666.170	4.614.014	ZARAGOZA	10015W	413938	36,7	3	10,8	29	31,4	18,1	24,8	24			24,2	20,9	0	0	6	30	24
9434	1997	9	ZARAGOZA, AEROPUERTO	249	666.170	4.614.014	ZARAGOZA	10015W	413938	33,7	11	11,4	3	28	15	21,5	21			21,4	19,5	0	0	0	25	7
9434	1997	10	ZARAGOZA, AEROPUERTO	249	666.170	4.614.014	ZARAGOZA	10015W	413938	30,5	2	2,7	31	24	12,4	18,2	18			15,5	18,2	0	0	0	12	2
9434	1997	11	ZARAGOZA, AEROPUERTO	249	666.170	4.614.014	ZARAGOZA	10015W	413938	21,2	4	1,1	24	15,3	6,6	11	11			9,6	12,7	0	0	0	0	0
9434	1997	12	ZARAGOZA, AEROPUERTO	249	666.170	4.614.014	ZARAGOZA	10015W	413938	17,6	25	-4	15	12,1	3,2	7,7	8	7	15	3	8	3	0	0	0	0
9434	1998	1	ZARAGOZA, AEROPUERTO	249	666.170	4.614.014	ZARAGOZA	10015W	413938	19,6	3	-4,7	23	12,2	3,7	8	8	6	26	3	12,3	6	0	0	0	0
9434	1998	2	ZARAGOZA, AEROPUERTO	249	666.170	4.614.014	ZARAGOZA	10015W	413938	19,5	17	-1,2	7	13,5	2,9	8,2	8	6	9	6,6	8,5	4	0	0	0	0
9434	1998	3	ZARAGOZA, AEROPUERTO	249	666.170	4.614.014	ZARAGOZA	10015W	413938	23,1	18	0,8	3	18,7	6,6	12,7	12			11,7	10,9	0	0	0	0	0
9434	1998	4	ZARAGOZA, AEROPUERTO	249	666.170	4.614.014	ZARAGOZA	10015W	413938	29,8	25	0,2	14	18,8	6,9	12,9	13			11,8	14,2	0	0	0	2	0
9434	1998	5	ZARAGOZA, AEROPUERTO	249	666.170	4.614.014	ZARAGOZA	10015W	413938	28,5	18	6,4	7	23,1	12	17,6	17			16,1	15,1	0	0	0	11	0
9434	1998	6	ZARAGOZA, AEROPUERTO	249	666.170	4.614.014	ZARAGOZA	10015W	413938	36,9	20	10,2	13	29,9	15,8	22,9	22			20,6	19	0	0	0	25	15
9434	1998	7	ZARAGOZA, AEROPUERTO	249	666.170	4.614.014	ZARAGOZA	10015W	413938	39,5	19	14	16	32,1	17,5	24,9	25			25,4	21	0	0	3	31	23
9434	1998	8	ZARAGOZA, AEROPUERTO	249	666.170	4.614.014	ZARAGOZA	10015W	413938	38,8	10	13,5	30	32,2	17,9	25,1	24			25,3	20,8	0	0	5	31	23
9434	1998	9	ZARAGOZA, AEROPUERTO	249	666.170	4.614.014	ZARAGOZA	10015W	413938	35,4	1	11,4	29	26,9	15,6	21,3	21			19,4	21,2	0	0	2	17	8
9434	1998	10	ZARAGOZA, AEROPUERTO	249	666.170	4.614.014	ZARAGOZA	10015W	413938	25,9	24	4,4	21	20,5	9,7	15,1	14			16	14	0	0	0	1	0
9434	1998	11	ZARAGOZA, AEROPUERTO	249	666.170	4.614.014	ZARAGOZA	10015W	413938	23,2	2	-5,6	22	14,8	4,7	9,8	9	17	23	8,8	12,2	4	1	0	0	0
9434	1998	12	ZARAGOZA, AEROPUERTO	249	666.170	4.614.014	ZARAGOZA	10015W	413938	19,2	12	-5,1	23	9,9	1,4	5,7	5	2	29	1,5	11,1	12	1	0	0	0
9434	1999	1	ZARAGOZA, AEROPUERTO	249	666.170	4.614.014	ZARAGOZA	10015W	413938	15,7	28	-2	13	10,7	1,6	6,2	6	5	31	3,9	10	11	0	0	0	0

Código	Año	Mes	Nombre	Altitud	X	Y	Provincia	Longitud	Latitud	T máx.absoluta(ºC)	1er día de T máx	T mín.absoluta(ºC)	1er día de T mín	T máx.media(ºC)	T mín.media(ºC)	T media (ºC)	T media horaria(ºC)	1er día de helada	Último día de helada	T menor de máximas (ºC)	T mayor de mínimas (ºC)	Nº días T<=0º	Nº días T<=-5º	Nº días T>=20º	Nº días T>=25º	Nº días T>=30º
9434	1999	2	ZARAGOZA, AEROPUERTO	249	666.170	4.614.014	ZARAGOZA	10015W	413938	18,7	21	-2,2	14	12,5	4,1	8,4	8	1	16	6,2	9,6	6	0	0	0	0
9434	1999	3	ZARAGOZA, AEROPUERTO	249	666.170	4.614.014	ZARAGOZA	10015W	413938	23,4	31	-0,6	7	16,9	5,5	11,2	11	7	7	11,7	10,7	1	0	0	0	0
9434	1999	4	ZARAGOZA, AEROPUERTO	249	666.170	4.614.014	ZARAGOZA	10015W	413938	28,3	6	1,1	16	20,2	7,7	14	14			11,4	13,9	0	0	0	3	0
9434	1999	5	ZARAGOZA, AEROPUERTO	249	666.170	4.614.014	ZARAGOZA	10015W	413938	33	12	9,8	1	25,9	13,6	19,7	19			18	17,4	0	0	0	17	8
9434	1999	6	ZARAGOZA, AEROPUERTO	249	666.170	4.614.014	ZARAGOZA	10015W	413938	35,6	25	12,8	8	28,7	15,4	22,1	21			23,4	19,4	0	0	0	25	9
9434	1999	7	ZARAGOZA, AEROPUERTO	249	666.170	4.614.014	ZARAGOZA	10015W	413938	39,4	2	15	23	32,2	18,7	25,5	25			24,8	22,4	0	0	6	30	23
9434	1999	8	ZARAGOZA, AEROPUERTO	249	666.170	4.614.014	ZARAGOZA	10015W	413938	35,7	6	16,5	11	32	19,6	25,8	25			28,3	24,2	0	0	12	31	24
9434	1999	9	ZARAGOZA, AEROPUERTO	249	666.170	4.614.014	ZARAGOZA	10015W	413938	35,6	2	11,5	20	27,7	15,3	21,5	21			17	21,5	0	0	2	21	10
9434	1999	10	ZARAGOZA, AEROPUERTO	249	666.170	4.614.014	ZARAGOZA	10015W	413938	28,5	2	6,5	11	21,1	10,4	15,8	15			16,8	13,9	0	0	0	1	0
9434	1999	11	ZARAGOZA, AEROPUERTO	249	666.170	4.614.014	ZARAGOZA	10015W	413938	23,5	1	-1,2	25	12,1	4,3	8,2	8	21	26	4,3	10,1	3	0	0	0	0
9434	1999	12	ZARAGOZA, AEROPUERTO	249	666.170	4.614.014	ZARAGOZA	10015W	413938	20,9	27	-3,8	7	11,2	2,1	6,7	6	1	24	4,6	13,6	11	0	0	0	0
9434	2000	1	ZARAGOZA, AEROPUERTO	249	666.170	4.614.014	ZARAGOZA	10015W	413938	16,3	31	-5,8	12	8,7	-0,1	4,3	4	3	29	1	6,2	16	1	0	0	0
9434	2000	2	ZARAGOZA, AEROPUERTO	249	666.170	4.614.014	ZARAGOZA	10015W	413938	20,8	27	-1,5	6	16,9	4,8	10,8	10	4	10	13,4	10,7	4	0	0	0	0
9434	2000	3	ZARAGOZA, AEROPUERTO	249	666.170	4.614.014	ZARAGOZA	10015W	413938	24	11	-0,8	3	17,9	6	12	11	3	3	12,1	11	1	0	0	0	0
9434	2000	4	ZARAGOZA, AEROPUERTO	249	666.170	4.614.014	ZARAGOZA	10015W	413938	27,2	25	1,7	6	18,9	8,4	13,7	13			11,7	14,9	0	0	0	3	0
9434	2000	5	ZARAGOZA, AEROPUERTO	249	666.170	4.614.014	ZARAGOZA	10015W	413938	33	30	9,2	1	25,7	13,2	19,5	19			21,5	18,8	0	0	0	16	5
9434	2000	6	ZARAGOZA, AEROPUERTO	249	666.170	4.614.014	ZARAGOZA	10015W	413938	37,5	27	11	8	29,8	16	23	22			16,5	20,3	0	0	1	24	19
9434	2000	7	ZARAGOZA, AEROPUERTO	249	666.170	4.614.014	ZARAGOZA	10015W	413938	37,5	31	12,9	12	31	17,7	24,4	24			22,5	21,4	0	0	4	28	19
9434	2000	8	ZARAGOZA, AEROPUERTO	249	666.170	4.614.014	ZARAGOZA	10015W	413938	38,2	20	14,8	22	32,4	18,2	25,3	25			25,5	21,5	0	0	8	31	21
9434	2000	9	ZARAGOZA, AEROPUERTO	249	666.170	4.614.014	ZARAGOZA	10015W	413938	35	15	7	21	28,5	15	21,8	21			21,2	20	0	0	1	25	12
9434	2000	10	ZARAGOZA, AEROPUERTO	249	666.170	4.614.014	ZARAGOZA	10015W	413938	27,6	4	6,2	18	20,4	11,2	15,8	15			14,5	14,9	0	0	0	3	0
9434	2000	11	ZARAGOZA, AEROPUERTO	249	666.170	4.614.014	ZARAGOZA	10015W	413938	21	27	0,3	10	14,4	6	10,2	10			10	10	0	0	0	0	0
9434	2000	12	ZARAGOZA, AEROPUERTO	249	666.170	4.614.014	ZARAGOZA	10015W	413938	21,6	7	-0,8	17	13,1	5,1	9,1	9	17	31	7,5	10,6	2	0	0	0	0
9434	2001	1	ZARAGOZA, AEROPUERTO	249	666.170	4.614.014	ZARAGOZA	10015W	413938	17,6	23	-0,1	21	11,7	4,6	8,2	8	21	21	6	9,6	1	0	0	0	0
9434	2001	2	ZARAGOZA, AEROPUERTO	249	666.170	4.614.014	ZARAGOZA	10015W	413938	21	7	0,1	3	14	4,1	9,1	9			8,6	8,4	0	0	0	0	0
9434	2001	3	ZARAGOZA, AEROPUERTO	249	666.170	4.614.014	ZARAGOZA	10015W	413938	27,3	22	-0,3	1	20,2	8,9	14,6	14	1	1	11,5	15,3	1	0	0	2	0
9434	2001	4	ZARAGOZA, AEROPUERTO	249	666.170	4.614.014	ZARAGOZA	10015W	413938	27,1	24	3,8	21	20,3	8,3	14,3	14			13,4	14,4	0	0	0	2	0
9434	2001	5	ZARAGOZA, AEROPUERTO	249	666.170	4.614.014	ZARAGOZA	10015W	413938	36,5	29	1,7	1	25,2	12,1	18,7	18			13	19,4	0	0	0	19	7
9434	2001	6	ZARAGOZA, AEROPUERTO	249	666.170	4.614.014	ZARAGOZA	10015W	413938	40,5	26	10,6	11	31,8	16,1	24	24			22,5	21,6	0	0	2	28	20
9434	2001	7	ZARAGOZA, AEROPUERTO	249	666.170	4.614.014	ZARAGOZA	10015W	413938	38,2	31	10,8	21	31,7	17,3	24,5	24			22,8	21,3	0	0	5	28	21
9434	2001	8	ZARAGOZA, AEROPUERTO	249	666.170	4.614.014	ZARAGOZA	10015W	413938	37,9	24	15,8	11	33,1	19,4	26,2	25			26,2	22,6	0	0	11	31	26
9434	2001	9	ZARAGOZA, AEROPUERTO	249	666.170	4.614.014	ZARAGOZA	10015W	413938	29,6	3	9	26	25,6	13,8	19,7	19			20,4	17,3	0	0	0	17	0
9434	2001	10	ZARAGOZA, AEROPUERTO	249	666.170	4.614.014	ZARAGOZA	10015W	413938	30	1	6,1	25	23,6	12,6	18,1	18			19,5	17,1	0	0	0	7	1
9434	2001	11	ZARAGOZA, AEROPUERTO	249	666.170	4.614.014	ZARAGOZA	10015W	413938	18,5	7	-2,3	22	13,5	5,1	9,3	9	22	22	6,7	10	1	0	0	0	0
9434	2001	12	ZARAGOZA, AEROPUERTO	249	666.170	4.614.014	ZARAGOZA	10015W	413938	16,3	5	-9,5	25	8,5	-2,1	3,2	3	2	29	-0,2	5,9	21	10	0	0	0
9434	2002	1	ZARAGOZA, AEROPUERTO	249	666.170	4.614.014	ZARAGOZA	10015W	413938	17,9	26	-1,1	20	11,2	3,4	7,3	7	20	21	4,8	7	2	0	0	0	0
9434	2002	2	ZARAGOZA, AEROPUERTO	249	666.170	4.614.014	ZARAGOZA	10015W	413938	20,4	5	-0,5	2	15,2	4,8	10,1	10	2	2	7,2	10,6	1	0	0	0	0
9434	2002	3	ZARAGOZA, AEROPUERTO	249	666.170	4.614.014	ZARAGOZA	10015W	413938	27	21	0,6	3	18,3	7,4	12,9	12			10,5	13,6	0	0	0	4	0
9434	2002	4	ZARAGOZA, AEROPUERTO	249	666.170	4.614.014	ZARAGOZA	10015W	413938	29,8	25	3,2	5	20,7	8,7	14,7	14			6,6	15,6	0	0	0	9	0
9434	2002	5	ZARAGOZA, AEROPUERTO	249	666.170	4.614.014	ZARAGOZA	10015W	413938	31,8	31	7	4	23,5	11	17,3	17			11	14,2	0	0	0	14	2
9434	2002	6	ZARAGOZA, AEROPUERTO	249	666.170	4.614.014	ZARAGOZA	10015W	413938	38,5	27	9,7	6	30,4	16	23,2	23			17,5	21	0	0	1	22	19
9434	2002	7	ZARAGOZA, AEROPUERTO	249	666.170	4.614.014	ZARAGOZA	10015W	413938	37,6	20	12,5	1	30,9	17,2	24,1	23			24	21,5	0	0	4	30	15
9434	2002	8	ZARAGOZA, AEROPUERTO	249	666.170	4.614.014	ZARAGOZA	10015W	413938	35,6	15	13,4	11	29,4	17,2	23,3	23			23,1	21,1	0	0	3	28	13
9434	2002	9	ZARAGOZA, AEROPUERTO	249	666.170	4.614.014	ZARAGOZA	10015W	413938	29,8	20	7,5	28	26	14,5	20,3	20			19,5	18,7	0	0	0	21	0
9434	2002	10	ZARAGOZA, AEROPUERTO	249	666.170	4.614.014	ZARAGOZA	10015W	413938	26,4	15	4,7	19	21,3	10,8	16,1	16			12,5	15,8	0	0	0	4	0
9434	2002	11	ZARAGOZA, AEROPUERTO	249	666.170	4.614.014	ZARAGOZA	10015W	413938	22,6	3	2,6	18	16,8	7,8	12,3	12			11,8	12,4	0	0	0	0	0

Código	Año	Mes	Nombre	Altitud	X	Y	Provincia	Longitud	Latitud	T máx.absoluta(ºC)	1er día de T máx	T mín.absoluta(ºC)	1er día de T mín	T máx.media(ºC)	T mín.media(ºC)	T media (ºC)	T media horaria(ºC)	1er día de helada	Último día de helada	T menor de máximas (ºC)	T mayor de mínimas (ºC)	Nº días T<=0º	Nº días T<=-5º	Nº días T>=20º	Nº días T>=25º	Nº días T>=30º
9434	2002	12	ZARAGOZA, AEROPUERTO	249	666.170	4.614.014	ZARAGOZA	10015W	413938	18,5	25	-1,2	16	13,1	5,9	9,5	9	13	16	8,4	12,4	2	0	0	0	0
9434	2003	1	ZARAGOZA, AEROPUERTO	249	666.170	4.614.014	ZARAGOZA	10015W	413938	19,3	2	-4,7	15	11,4	3,4	7,4	7	11	17	4,2	10,8	7	0	0	0	0
9434	2003	2	ZARAGOZA, AEROPUERTO	249	666.170	4.614.014	ZARAGOZA	10015W	413938	16	28	-3,5	18	11,2	2,9	7,1	7	1	19	4,6	8,8	9	0	0	0	0
9434	2003	3	ZARAGOZA, AEROPUERTO	249	666.170	4.614.014	ZARAGOZA	10015W	413938	21,8	11	-2,2	18	18,5	5,4	12	12	17	19	13,5	10,9	3	0	0	0	0
9434	2003	4	ZARAGOZA, AEROPUERTO	249	666.170	4.614.014	ZARAGOZA	10015W	413938	28,4	28	3	8	20,4	8,3	14,4	14			12,5	13,2	0	0	0	4	0
9434	2003	5	ZARAGOZA, AEROPUERTO	249	666.170	4.614.014	ZARAGOZA	10015W	413938	34	31	8	7	24,9	11,7	18,3	18			10,6	16	0	0	0	16	5
9434	2003	6	ZARAGOZA, AEROPUERTO	249	666.170	4.614.014	ZARAGOZA	10015W	413938	39	21	15,1	2	33,8	19,4	26,6	26			26,4	23,4	0	0	13	30	24
9434	2003	7	ZARAGOZA, AEROPUERTO	249	666.170	4.614.014	ZARAGOZA	10015W	413938	38,5	13	15,2	4	34,3	19,7	27,1	27			27,7	22,6	0	0	14	31	26
9434	2003	8	ZARAGOZA, AEROPUERTO	249	666.170	4.614.014	ZARAGOZA	10015W	413938	39,6	13	16,5	18	35,5	20,2	27,9	27			27,5	22,3	0	0	20	31	29
9434	2003	9	ZARAGOZA, AEROPUERTO	249	666.170	4.614.014	ZARAGOZA	10015W	413938	29,6	17	10,2	19	25,8	15,1	20,5	20			19	18,4	0	0	0	22	0
9434	2003	10	ZARAGOZA, AEROPUERTO	249	666.170	4.614.014	ZARAGOZA	10015W	413938	27	2	2,8	25	19,5	10,8	15,2	15			9,5	16,4	0	0	0	3	0
9434	2003	11	ZARAGOZA, AEROPUERTO	249	666.170	4.614.014	ZARAGOZA	10015W	413938	19,4	23	1,5	26	15,5	6,2	10,9	10			12,5	11,2	0	0	0	0	0
9434	2003	12	ZARAGOZA, AEROPUERTO	249	666.170	4.614.014	ZARAGOZA	10015W	413938	16,8	14	-2	3	11,3	4	7,7	8	3	3	4	9,3	1	0	0	0	0
9434	2004	1	ZARAGOZA, AEROPUERTO	249	666.170	4.614.014	ZARAGOZA	10015W	413938	19,2	26	-2,5	6	13,2	4,4	8,8	8	6	30	4,8	12,6	4	0	0	0	0
9434	2004	2	ZARAGOZA, AEROPUERTO	249	666.170	4.614.014	ZARAGOZA	10015W	413938	16,8	12	-1,6	10	10	2,4	6,3	6	10	27	4,5	6,2	2	0	0	0	0
9434	2004	3	ZARAGOZA, AEROPUERTO	249	666.170	4.614.014	ZARAGOZA	10015W	413938	23,2	20	-3	3	14,4	4,1	9,3	9	1	11	4,6	8,5	3	0	0	0	0
9434	2004	4	ZARAGOZA, AEROPUERTO	249	666.170	4.614.014	ZARAGOZA	10015W	413938	26	25	2	19	18,3	7,2	12,7	12			11,5	12	0	0	0	2	0
9434	2004	5	ZARAGOZA, AEROPUERTO	249	666.170	4.614.014	ZARAGOZA	10015W	413938	30,4	29	5,1	6	23,4	10,9	17,2	17			15,8	17	0	0	0	15	1
9434	2004	6	ZARAGOZA, AEROPUERTO	249	666.170	4.614.014	ZARAGOZA	10015W	413938	39,8	27	11	21	32,2	17,4	24,8	24			24,5	22,5	0	0	4	29	22
9434	2004	7	ZARAGOZA, AEROPUERTO	249	666.170	4.614.014	ZARAGOZA	10015W	413938	37,8	22	12	9	31,9	18,1	25	24			24,3	23,2	0	0	6	30	22
9434	2004	8	ZARAGOZA, AEROPUERTO	249	666.170	4.614.014	ZARAGOZA	10015W	413938	38	15	14,4	22	32,4	19	25,7	25			26,5	22	0	0	11	31	26
9434	2004	9	ZARAGOZA, AEROPUERTO	249	666.170	4.614.014	ZARAGOZA	10015W	413938	35,7	5	9,8	17	28,8	16,5	22,7	22			22,5	23,4	0	0	7	26	13
9434	2004	10	ZARAGOZA, AEROPUERTO	249	666.170	4.614.014	ZARAGOZA	10015W	413938	31,2	4	6	31	23,8	12,3	18,1	18			11,2	19,5	0	0	0	14	4
9434	2004	11	ZARAGOZA, AEROPUERTO	249	666.170	4.614.014	ZARAGOZA	10015W	413938	18,1	2	-1,4	18	12,8	5	8,9	9	18	30	4,2	11	3	0	0	0	0
9434	2004	12	ZARAGOZA, AEROPUERTO	249	666.170	4.614.014	ZARAGOZA	10015W	413938	15,6	19	-0,4	3	11,3	4,5	7,9	8	3	3	5,2	9,3	1	0	0	0	0
9434	2005	1	ZARAGOZA, AEROPUERTO	249	666.170	4.614.014	ZARAGOZA	10015W	413938	16,2	20	-4,2	5	7,4	1,1	4,3	4	4	30	1	9,8	16	0	0	0	0
9434	2005	2	ZARAGOZA, AEROPUERTO	249	666.170	4.614.014	ZARAGOZA	10015W	413938	17	11	-5,4	23	10,1	0,9	5,5	5	4	28	0,8	9	11	1	0	0	0
9434	2005	3	ZARAGOZA, AEROPUERTO	249	666.170	4.614.014	ZARAGOZA	10015W	413938	25,3	20	-6	1	17,5	4,6	11,1	10	1	13	6,2	12,3	7	2	0	1	0
9434	2005	4	ZARAGOZA, AEROPUERTO	249	666.170	4.614.014	ZARAGOZA	10015W	413938	31,7	29	3,9	19	20,7	8,4	14,6	14			10,6	13,5	0	0	0	6	3
9434	2005	5	ZARAGOZA, AEROPUERTO	249	666.170	4.614.014	ZARAGOZA	10015W	413938	33,5	27	8,7	19	26	12,9	19,5	19			17,2	17,9	0	0	0	16	7
9434	2005	6	ZARAGOZA, AEROPUERTO	249	666.170	4.614.014	ZARAGOZA	10015W	413938	38,3	23	13,5	5	32,5	17,6	25,1	24			25,9	22	0	0	6	30	24
9434	2005	7	ZARAGOZA, AEROPUERTO	249	666.170	4.614.014	ZARAGOZA	10015W	413938	42,3	16	15,6	5	33,4	18,8	26,1	25			26,4	22,5	0	0	9	31	22
9434	2005	8	ZARAGOZA, AEROPUERTO	249	666.170	4.614.014	ZARAGOZA	10015W	413938	36,8	7	14,3	21	31,1	18	24,6	24			24,5	21,8	0	0	5	29	22
9434	2005	9	ZARAGOZA, AEROPUERTO	249	666.170	4.614.014	ZARAGOZA	10015W	413938	36	3	8,8	22	27,1	15,1	21,1	21			20,5	20,2	0	0	1	21	7
9434	2005	10	ZARAGOZA, AEROPUERTO	249	666.170	4.614.014	ZARAGOZA	10015W	413938	26,8	1	7,3	14	21,7	11,9	16,8	16			16,7	16,2	0	0	0	3	0
9434	2005	11	ZARAGOZA, AEROPUERTO	249	666.170	4.614.014	ZARAGOZA	10015W	413938	22,5	1	-0,5	27	14,2	5,7	9,9	10	27	29	8	11	2	0	0	0	0
9434	2005	12	ZARAGOZA, AEROPUERTO	249	666.170	4.614.014	ZARAGOZA	10015W	413938	17,1	4	-5,4	24	8,5	0,4	4,5	4	11	29	-3	7,4	13	3	0	0	0
9434	2006	1	ZARAGOZA, AEROPUERTO	249	666.170	4.614.014	ZARAGOZA	10015W	413938	15,2	19	-5,4	29	9,1	2,4	5,8	6	25	30	4,4	7	6	1	0	0	0
9434	2006	2	ZARAGOZA, AEROPUERTO	249	666.170	4.614.014	ZARAGOZA	10015W	413938	18,6	16	-3,2	8	12	1,7	6,9	7	1	25	6,3	9,9	8	0	0	0	0
9434	2006	3	ZARAGOZA, AEROPUERTO	249	666.170	4.614.014	ZARAGOZA	10015W	413938	27	31	-0,5	2	18,3	7,5	12,9	13	1	2	10	13,2	2	0	0	2	0
9434	2006	4	ZARAGOZA, AEROPUERTO	249	666.170	4.614.014	ZARAGOZA	10015W	413938	25,2	26	3,8	11	21,4	9,3	15,4	15			14,5	12,1	0	0	0	3	0
9434	2006	5	ZARAGOZA, AEROPUERTO	249	666.170	4.614.014	ZARAGOZA	10015W	413938	35,6	28	6,5	1	27,3	13,7	20,5	20			20,6	20,2	0	0	1	21	7
9434	2006	6	ZARAGOZA, AEROPUERTO	249	666.170	4.614.014	ZARAGOZA	10015W	413938	35,1	30	10,4	1	31,2	16,6	23,9	23			24,3	19,6	0	0	0	29	20
9434	2006	7	ZARAGOZA, AEROPUERTO	249	666.170	4.614.014	ZARAGOZA	10015W	413938	39,7	10	16,6	7	35,6	20,8	28,2	27			28,8	23,8	0	0	22	31	29
9434	2006	8	ZARAGOZA, AEROPUERTO	249	666.170	4.614.014	ZARAGOZA	10015W	413938	35	23	12,6	18	30	17,2	23,6	23			24,5	21,4	0	0	2	30	18
9434	2006	9	ZARAGOZA, AEROPUERTO	249	666.170	4.614.014	ZARAGOZA	10015W	413938	36,7	5	12	15	28,7	16,7	22,7	22			19,8	21,5	0	0	6	23	11

Código	Año	Mes	Nombre	Altitud	X	Y	Provincia	Longitud	Latitud	T máx.absoluta(ºC)	1er día de T máx	T mín.absoluta(ºC)	1er día de T mín	T máx.media(ºC)	T mín.media(ºC)	T media (ºC)	T media horaria(ºC)	1er día de helada	Último día de helada	T menor de máximas (ºC)	T mayor de mínimas (ºC)	Nº días T<=0º	Nº días T<=-5º	Nº días T>=20º	Nº días T>=25º	Nº días T>=30º
9434	2006	10	ZARAGOZA, AEROPUERTO	249	666.170	4.614.014	ZARAGOZA	10015W	413938	29,2	2	9,4	14	24,1	13,4	18,8	18			16,6	16,6	0	0	0	14	0
9434	2006	11	ZARAGOZA, AEROPUERTO	249	666.170	4.614.014	ZARAGOZA	10015W	413938	20,8	24	0,5	30	17,1	9	13,1	13			11	13,1	0	0	0	0	0
9434	2006	12	ZARAGOZA, AEROPUERTO	249	666.170	4.614.014	ZARAGOZA	10015W	413938	20,5	4	-4	29	8,7	1,1	4,9	5	11	31	-0,6	8,8	13	0	0	0	0
9434	2007	1	ZARAGOZA, AEROPUERTO	249	666.170	4.614.014	ZARAGOZA	10015W	413938	18,4	19	-5,5	29	10,8	2	6,4	6	4	29	4,5	7,8	6	2	0	0	0
9434	2007	2	ZARAGOZA, AEROPUERTO	249	666.170	4.614.014	ZARAGOZA	10015W	413938	20,6	14	-1,6	2	15,4	5,4	10,4	10	2	2	7,8	10,6	1	0	0	0	0
9434	2007	3	ZARAGOZA, AEROPUERTO	249	666.170	4.614.014	ZARAGOZA	10015W	413938	25,5	4	0,3	20	16,2	5,6	10,9	11			5,5	11,5	0	0	0	1	0
9434	2007	4	ZARAGOZA, AEROPUERTO	249	666.170	4.614.014	ZARAGOZA	10015W	413938	28,2	24	3,5	3	20,5	9,6	15,1	15			9,8	13	0	0	0	7	0
9434	2007	5	ZARAGOZA, AEROPUERTO	249	666.170	4.614.014	ZARAGOZA	10015W	413938	32,2	10	5,5	2	24,5	12,2	18,4	18			12,7	17,4	0	0	0	15	4
9434	2007	6	ZARAGOZA, AEROPUERTO	249	666.170	4.614.014	ZARAGOZA	10015W	413938	35,8	30	12	1	29,3	15,7	22,5	22			21,9	20	0	0	1	25	14
9434	2007	7	ZARAGOZA, AEROPUERTO	249	666.170	4.614.014	ZARAGOZA	10015W	413938	37,6	26	14,4	5	32,3	17,7	25	25			24,4	20,4	0	0	2	30	22
9434	2007	8	ZARAGOZA, AEROPUERTO	249	666.170	4.614.014	ZARAGOZA	10015W	413938	39	15	12,7	22	30,8	17,1	24	23			23,8	20,9	0	0	3	29	17
9434	2007	9	ZARAGOZA, AEROPUERTO	249	666.170	4.614.014	ZARAGOZA	10015W	413938	31,1	2	7,2	28	26,8	14,4	20,6	20			17,4	17,8	0	0	0	22	6
9434	2007	10	ZARAGOZA, AEROPUERTO	249	666.170	4.614.014	ZARAGOZA	10015W	413938	28,8	1	3,4	28	21,4	10,8	16,2	16			14	17	0	0	0	1	0
9434	2007	11	ZARAGOZA, AEROPUERTO	249	666.170	4.614.014	ZARAGOZA	10015W	413938	20,7	11	-4	18	15,3	5,1	10,2	10	17	19	8,3	9	3	0	0	0	0
9434	2007	12	ZARAGOZA, AEROPUERTO	249	666.170	4.614.014	ZARAGOZA	10015W	413938	16,9	4	-6,5	17	10,6	2	6,3	6	13	31	1	10,7	10	3	0	0	0
9434	2008	1	ZARAGOZA, AEROPUERTO	249	666.170	4.614.014	ZARAGOZA	10015W	413938	18,6	6	-2,7	2	12,3	3,1	7,7	7	1	30	-0,3	9,4	7	0	0	0	0
9434	2008	2	ZARAGOZA, AEROPUERTO	249	666.170	4.614.014	ZARAGOZA	10015W	413938	20,4	27	-0,9	5	14,9	4,5	9,7	9	5	5	9,4	11,3	1	0	0	0	0
9434	2008	3	ZARAGOZA, AEROPUERTO	249	666.170	4.614.014	ZARAGOZA	10015W	413938	24	14	1,5	5	16,5	5,9	11,3	11			8,5	11,4	0	0	0	0	0
9434	2008	4	ZARAGOZA, AEROPUERTO	249	666.170	4.614.014	ZARAGOZA	10015W	413938	30,8	26	3,8	15	21,4	8,8	15,1	15			12	13,8	0	0	0	5	1
9434	2008	5	ZARAGOZA, AEROPUERTO	249	666.170	4.614.014	ZARAGOZA	10015W	413938	31	4	7,5	1	23,2	12,6	17,9	17			14,5	16,6	0	0	0	11	1
9434	2008	6	ZARAGOZA, AEROPUERTO	249	666.170	4.614.014	ZARAGOZA	10015W	413938	36,1	21	10,4	1	28,2	15,6	21,9	21			19,3	20,6	0	0	2	19	11
9434	2008	7	ZARAGOZA, AEROPUERTO	249	666.170	4.614.014	ZARAGOZA	10015W	413938	37,8	31	13,1	13	32,5	17,8	25,2	25			21,4	21,5	0	0	8	29	24
9434	2008	8	ZARAGOZA, AEROPUERTO	249	666.170	4.614.014	ZARAGOZA	10015W	413938	38	4	13	15	32	18,2	25,1	25			24,8	23,5	0	0	5	30	22
9434	2008	9	ZARAGOZA, AEROPUERTO	249	666.170	4.614.014	ZARAGOZA	10015W	413938	34,5	3	8,5	28	26,9	14,5	20,7	20			20	20,6	0	0	1	18	9
9434	2008	10	ZARAGOZA, AEROPUERTO	249	666.170	4.614.014	ZARAGOZA	10015W	413938	27,4	6	2,8	24	20,5	10,3	15,4	15			11,5	17,4	0	0	0	5	0
9434	2008	11	ZARAGOZA, AEROPUERTO	249	666.170	4.614.014	ZARAGOZA	10015W	413938	16,9	8	-3	27	13,5	5,2	9,4	9	26	28	7,5	9,5	3	0	0	0	0
9434	2008	12	ZARAGOZA, AEROPUERTO	249	666.170	4.614.014	ZARAGOZA	10015W	413938	15,8	7	-3,4	25	9,4	3,2	6,3	6	22	26	-0,5	9	5	0	0	0	0
9434	2009	1	ZARAGOZA, AEROPUERTO	249	666.170	4.614.014	ZARAGOZA	10015W	413938	20	23	-2,8	8	9,8	2	5,9	6	7	21	1,8	8,7	10	0	0	0	0
9434	2009	2	ZARAGOZA, AEROPUERTO	249	666.170	4.614.014	ZARAGOZA	10015W	413938	16,8	9	-1	27	13,1	3,3	8,3	8	8	27	7,6	6,7	3	0	0	0	0
9434	2009	3	ZARAGOZA, AEROPUERTO	249	666.170	4.614.014	ZARAGOZA	10015W	413938	24,8	20	1,4	5	17,7	5,7	11,7	11			8,3	8,6	0	0	0	0	0
9434	2009	4	ZARAGOZA, AEROPUERTO	249	666.170	4.614.014	ZARAGOZA	10015W	413938	28,4	24	4	11	19,1	7,7	13,4	13			10,2	10,5	0	0	0	2	0
9434	2009	5	ZARAGOZA, AEROPUERTO	249	666.170	4.614.014	ZARAGOZA	10015W	413938	34	30	7,8	16	27,2	13,4	20,3	20			19	19,5	0	0	0	21	9
9434	2009	6	ZARAGOZA, AEROPUERTO	249	666.170	4.614.014	ZARAGOZA	10015W	413938	38,8	30	13,2	7	32,2	17,8	25	25			26	24,7	0	0	7	30	21
9434	2009	7	ZARAGOZA, AEROPUERTO	249	666.170	4.614.014	ZARAGOZA	10015W	413938	43,1	22	14,8	18	34,5	19,1	26,8	26			26,4	23,3	0	0	13	31	26
9434	2009	8	ZARAGOZA, AEROPUERTO	249	666.170	4.614.014	ZARAGOZA	10015W	413938	39	17	14,6	30	34,2	19,2	26,7	26			26,2	22,2	0	0	16	31	26
9434	2009	9	ZARAGOZA, AEROPUERTO	249	666.170	4.614.014	ZARAGOZA	10015W	413938	35,5	1	11,5	17	27,6	15,8	21,8	21			19,2	20,6	0	0	4	23	10
9434	2009	10	ZARAGOZA, AEROPUERTO	249	666.170	4.614.014	ZARAGOZA	10015W	413938	31	5	2,4	19	23,3	12,2	17,8	17			17,3	18,2	0	0	0	10	2
9434	2009	11	ZARAGOZA, AEROPUERTO	249	666.170	4.614.014	ZARAGOZA	10015W	413938	23,5	16	1,9	25	16,5	7	11,7	12			9,9	12,1	0	0	0	0	0
9434	2009	12	ZARAGOZA, AEROPUERTO	249	666.170	4.614.014	ZARAGOZA	10015W	413938	19	30	-4	18	11	3,3	7,1	7	13	21	3,5	8,5	7	0	0	0	0
9434	2010	1	ZARAGOZA, AEROPUERTO	249	666.170	4.614.014	ZARAGOZA	10015W	413938	13,6	20	-2,4	10	9,7	2,7	6,2	6	8	28	2,4	8,2	8	0	0	0	0
9434	2010	2	ZARAGOZA, AEROPUERTO	249	666.170	4.614.014	ZARAGOZA	10015W	413938	19	25	-3,6	13	11,5	3,1	7,3	7	2	20	3,8	11,5	8	0	0	0	0
9434	2010	3	ZARAGOZA, AEROPUERTO	249	666.170	4.614.014	ZARAGOZA	10015W	413938	24,5	20	-1	10	15,9	5,3	10,6	10	8	16	6,5	12,4	3	0	0	0	0
9434	2010	4	ZARAGOZA, AEROPUERTO	249	666.170	4.614.014	ZARAGOZA	10015W	413938	30	27	2	5	21,3	8,8	15	15			11,8	14	0	0	0	9	1
9434	2010	5	ZARAGOZA, AEROPUERTO	249	666.170	4.614.014	ZARAGOZA	10015W	413938	31	22	3,5	7	23	10,5	16,8	17			12,2	17	0	0	0	12	5
9434	2010	6	ZARAGOZA, AEROPUERTO	249	666.170	4.614.014	ZARAGOZA	10015W	413938	35,5	26	10,5	15	28,7	15,5	22,1	22			21,2	21,2	0	0	3	23	14
9434	2010	7	ZARAGOZA, AEROPUERTO	249	666.170	4.614.014	ZARAGOZA	10015W	413938	40	8	16,4	24	34,4	19,9	27,2	26			27,2	23,8	0	0	17	31	26

Código	Año	Mes	Nombre	Altitud	X	Y	Provincia	Longitud	Latitud	T máx.absoluta(ºC)	1er día de T máx	T mín.absoluta(ºC)	1er día de T mín	T máx.media(ºC)	T mín.media(ºC)	T media (ºC)	T media horaria(ºC)	1er día de helada	Último día de helada	T menor de máximas (ºC)	T mayor de mínimas (ºC)	Nº días T<=0º	Nº días T<=-5º	Nº días T>=20º	Nº días T>=25º	Nº días T>=30º
9434	2010	8	ZARAGOZA, AEROPUERTO	249	666.170	4.614.014	ZARAGOZA	10015W	413938	42,8	26	13,6	31	32,1	18,8	25,4	25			25,7	23	0	0	12	31	19
9434	2010	9	ZARAGOZA, AEROPUERTO	249	666.170	4.614.014	ZARAGOZA	10015W	413938	34,6	5	7,2	27	27,1	15,1	21,1	21			19,5	20,5	0	0	1	20	6
9434	2010	10	ZARAGOZA, AEROPUERTO	249	666.170	4.614.014	ZARAGOZA	10015W	413938	29,5	3	3	27	20,9	10,5	15,7	15			14,6	18,2	0	0	0	7	0
9434	2010	11	ZARAGOZA, AEROPUERTO	249	666.170	4.614.014	ZARAGOZA	10015W	413938	22,6	4	-3,8	29	14,4	5,1	9,8	10	25	29	3,3	12,2	4	0	0	0	0
9434	2010	12	ZARAGOZA, AEROPUERTO	249	666.170	4.614.014	ZARAGOZA	10015W	413938	22	8	-4,2	27	10	1,8	5,9	5	3	28	4,1	10,5	10	0	0	0	0
9434	2011	1	ZARAGOZA, AEROPUERTO	249	666.170	4.614.014	ZARAGOZA	10015W	413938	17,4	12	-4,8	26	10	2,4	6,2	6	3	27	4,7	8,5	8	0	0	0	0
9434	2011	2	ZARAGOZA, AEROPUERTO	249	666.170	4.614.014	ZARAGOZA	10015W	413938	20,7	25	-1,4	10	14,6	4,2	9,4	9	6	12	8,4	10,8	6	0	0	0	0
9434	2011	3	ZARAGOZA, AEROPUERTO	249	666.170	4.614.014	ZARAGOZA	10015W	413938	24,6	31	0,7	6	15,9	6,3	11,1	11			8	13	0	0	0	0	0
9434	2011	4	ZARAGOZA, AEROPUERTO	249	666.170	4.614.014	ZARAGOZA	10015W	413938	32,4	9	6,4	16	23,5	10,8	17,2	17			19,7	13,6	0	0	0	8	2
9434	2011	5	ZARAGOZA, AEROPUERTO	249	666.170	4.614.014	ZARAGOZA	10015W	413938	34,8	25	9	16	26,8	13,7	20,3	20			21,4	17	0	0	0	23	3
9434	2011	6	ZARAGOZA, AEROPUERTO	249	666.170	4.614.014	ZARAGOZA	10015W	413938	39	26	11,1	3	29,5	15,9	22,7	22			21,3	22	0	0	3	23	14
9434	2011	7	ZARAGOZA, AEROPUERTO	249	666.170	4.614.014	ZARAGOZA	10015W	413938	37	2	14,3	20	30,9	17,4	24,2	24			24	21,4	0	0	1	30	18
9434	2011	8	ZARAGOZA, AEROPUERTO	249	666.170	4.614.014	ZARAGOZA	10015W	413938	41,1	20	13,8	28	33,9	19,6	26,7	26			26,7	22,8	0	0	18	31	27
9434	2011	9	ZARAGOZA, AEROPUERTO	249	666.170	4.614.014	ZARAGOZA	10015W	413938	36,3	10	12,5	19	30,4	16,7	23,6	23			21,9	21,3	0	0	2	28	20
9434	2011	10	ZARAGOZA, AEROPUERTO	249	666.170	4.614.014	ZARAGOZA	10015W	413938	31,2	11	4,6	21	23,6	11,2	17,4	17			16,2	16,5	0	0	0	12	2
9434	2011	11	ZARAGOZA, AEROPUERTO	249	666.170	4.614.014	ZARAGOZA	10015W	413938	22,1	1	3,5	26	15,9	9,1	12,5	12			6,6	14,1	0	0	0	0	0
9434	2011	12	ZARAGOZA, AEROPUERTO	249	666.170	4.614.014	ZARAGOZA	10015W	413938	18	16	-3,3	27	12,6	4,3	8,5	8	26	28	5,6	11,4	3	0	0	0	0
9434	2012	1	ZARAGOZA, AEROPUERTO	249	666.170	4.614.014	ZARAGOZA	10015W	413938	18,2	1	-3	11	11,6	2,9	7,3	7	10	26	1,5	8,7	8	0	0	0	0
9434	2012	2	ZARAGOZA, AEROPUERTO	249	666.170	4.614.014	ZARAGOZA	10015W	413938	19,8	25	-4,7	22	11,6	0,9	6,3	6	2	23	3,5	9,8	13	0	0	0	0
9434	2012	3	ZARAGOZA, AEROPUERTO	249	666.170	4.614.014	ZARAGOZA	10015W	413938	25,6	30	2,4	7	19,3	5,4	12,4	12			11,8	11,1	0	0	0	4	0
9434	2012	4	ZARAGOZA, AEROPUERTO	249	666.170	4.614.014	ZARAGOZA	10015W	413938	27,5	25	3	7	18,9	7,7	13,3	13			13	12,8	0	0	0	2	0
9434	2012	5	ZARAGOZA, AEROPUERTO	249	666.170	4.614.014	ZARAGOZA	10015W	413938	35,6	31	7,2	1	27,4	13,7	20,5	20			17,5	18,5	0	0	0	20	11
9434	2012	6	ZARAGOZA, AEROPUERTO	249	666.170	4.614.014	ZARAGOZA	10015W	413938	40,7	28	11,8	9	32,6	17,1	24,9	24			22	22	0	0	4	28	23
9434	2012	7	ZARAGOZA, AEROPUERTO	249	666.170	4.614.014	ZARAGOZA	10015W	413938	39,1	18	13,1	2	32,4	17,8	25,1	25			24,2	22,8	0	0	4	30	23
9434	2012	8	ZARAGOZA, AEROPUERTO	249	666.170	4.614.014	ZARAGOZA	10015W	413938	41,4	10	14,8	6	35,1	19,9	27,6	27			25,5	24,5	0	0	15	31	27
9434	2012	9	ZARAGOZA, AEROPUERTO	249	666.170	4.614.014	ZARAGOZA	10015W	413938	34	8	9,1	27	27,8	15,8	21,8	21			19,2	19,5	0	0	0	22	11
9434	2012	10	ZARAGOZA, AEROPUERTO	249	666.170	4.614.014	ZARAGOZA	10015W	413938	30,5	8	2,4	29	21,9	11,4	16,7	16			9,4	17,3	0	0	0	11	2
9434	2012	11	ZARAGOZA, AEROPUERTO	249	666.170	4.614.014	ZARAGOZA	10015W	413938	21	2	2,5	7	14,5	7,1	10,8	11			8,5	11,4	0	0	0	0	0
9434	2012	12	ZARAGOZA, AEROPUERTO	249	666.170	4.614.014	ZARAGOZA	10015W	413938	17,7	16	-3	12	12,8	3,7	8,2	8	12	31	6,2	10,6	2	0	0	0	0
9434	2013	1	ZARAGOZA, AEROPUERTO	249	666.170	4.614.014	ZARAGOZA	10015W	413938	18,1	31	-1,4	4	12,9	3	8	8	4	23	7,1	7,1	6	0	0	0	0
9434	2013	2	ZARAGOZA, AEROPUERTO	249	666.170	4.614.014	ZARAGOZA	10015W	413938	18	1	-0,8	27	12,1	3,6	7,9	8	23	27	5,2	8	2	0	0	0	0
9434	2013	3	ZARAGOZA, AEROPUERTO	249	666.170	4.614.014	ZARAGOZA	10015W	413938	21	6	1,5	2	16	6,4	11,2	11			7	12,5	0	0	0	0	0
9434	2013	4	ZARAGOZA, AEROPUERTO	249	666.170	4.614.014	ZARAGOZA	10015W	413938	30	17	3,3	6	19,6	7,8	13,7	14			9,4	12,4	0	0	0	5	1
9434	2013	5	ZARAGOZA, AEROPUERTO	249	666.170	4.614.014	ZARAGOZA	10015W	413938	28,5	6	4,6	26	20,4	9,1	14,8	15			14,8	16,6	0	0	0	4	0
9434	2013	6	ZARAGOZA, AEROPUERTO	249	666.170	4.614.014	ZARAGOZA	10015W	413938	35	16	10	4	27,2	14,2	20,7	20			19,4	18,7	0	0	0	21	8
9434	2013	7	ZARAGOZA, AEROPUERTO	249	666.170	4.614.014	ZARAGOZA	10015W	413938	37,7	25	16,7	22	34,4	19,8	27,1	27			31	22,5	0	0	15	31	31
9434	2013	8	ZARAGOZA, AEROPUERTO	249	666.170	4.614.014	ZARAGOZA	10015W	413938	37,8	1	15,5	8	32,1	18,7	25,4	25			26,5	21,6	0	0	10	31	23
9434	2013	9	ZARAGOZA, AEROPUERTO	249	666.170	4.614.014	ZARAGOZA	10015W	413938	33,8	3	12,3	9	28,4	16	22,2	22			23,6	19,4	0	0	0	25	9
9434	2013	10	ZARAGOZA, AEROPUERTO	249	666.170	4.614.014	ZARAGOZA	10015W	413938	32	1	4	31	24,2	12,9	18,6	18			17,5	20,1	0	0	1	13	2
9434	2013	11	ZARAGOZA, AEROPUERTO	249	666.170	4.614.014	ZARAGOZA	10015W	413938	25,8	2	-5	28	14,8	6,7	10,8	11	27	29	7	13,5	3	1	0	1	0
9434	2013	12	ZARAGOZA, AEROPUERTO	249	666.170	4.614.014	ZARAGOZA	10015W	413938	17	27	-3,5	8	9,9	1,1	5,5	5	3	30	3	6,2	12	0	0	0	0
9434	2014	1	ZARAGOZA, AEROPUERTO	249	666.170	4.614.014	ZARAGOZA	10015W	413938	18	25	1,8	1	12,9	5,2	9	9			6,9	10,5	0	0	0	0	0
9434	2014	2	ZARAGOZA, AEROPUERTO	249	666.170	4.614.014	ZARAGOZA	10015W	413938	22,3	14	-0,5	3	14,4	4,2	9,3	9	3	22	8	10,1	3	0	0	0	0
9434	2014	3	ZARAGOZA, AEROPUERTO	249	666.170	4.614.014	ZARAGOZA	10015W	413938	25,3	17	1,4	24	18	6,1	12,1	12			10,2	10,2	0	0	0	1	0
9434	2014	4	ZARAGOZA, AEROPUERTO	249	666.170	4.614.014	ZARAGOZA	10015W	413938	29,5	16	8,4	26	23,7	11,2	17,4	17			13,7	14,6	0	0	0	12	0
9434	2014	5	ZARAGOZA, AEROPUERTO	249	666.170	4.614.014	ZARAGOZA	10015W	413938	30,4	10	8,8	5	24,7	12,2	18,5	18			20,3	15,8	0	0	0	11	1

Código	Año	Mes	Nombre	Altitud	X	Y	Provincia	Longitud	Latitud	T máx.absoluta(ºC)	1er día de T máx	T mín.absoluta(ºC)	1er día de T mín	T máx.media(ºC)	T mín.media(ºC)	T media (ºC)	T media horaria(ºC)	1er día de helada	Último día de helada	T menor de máximas (ºC)	T mayor de mínimas (ºC)	Nº días T<=0º	Nº días T<=-5º	Nº días T>=20º	Nº días T>=25º	Nº días T>=30º
9434	2014	6	ZARAGOZA, AEROPUERTO	249	666.170	4.614.014	ZARAGOZA	10015W	413938	37,4	28	11,5	5	30,6	16,6	23,6	23			22	19,7	0	0	0	27	18
9434	2014	7	ZARAGOZA, AEROPUERTO	249	666.170	4.614.014	ZARAGOZA	10015W	413938	38,2	17	14,3	12	31	18	24,5	24			24,7	22,2	0	0	9	30	18
9434	2014	8	ZARAGOZA, AEROPUERTO	249	666.170	4.614.014	ZARAGOZA	10015W	413938	37,8	10	13,3	17	31,4	18,6	25	24			24,5	22,6	0	0	9	30	21
9434	2014	9	ZARAGOZA, AEROPUERTO	249	666.170	4.614.014	ZARAGOZA	10015W	413938	35	2	11,4	26	29,9	18,1	24	23			21,6	22,1	0	0	6	24	19
9434	2014	10	ZARAGOZA, AEROPUERTO	249	666.170	4.614.014	ZARAGOZA	10015W	413938	29,5	18	9,4	31	25,6	13,4	19,5	19			19,2	17,8	0	0	0	20	0
9434	2014	11	ZARAGOZA, AEROPUERTO	249	666.170	4.614.014	ZARAGOZA	10015W	413938	21,8	3	3,2	10	16,8	9	12,9	13			10,5	13,2	0	0	0	0	0
9434	2014	12	ZARAGOZA, AEROPUERTO	249	666.170	4.614.014	ZARAGOZA	10015W	413938	16	26	0,3	25	11,9	4,9	8,4	8			3,8	9,7	0	0	0	0	0
9434	2015	1	ZARAGOZA, AEROPUERTO	249	666.170	4.614.014	ZARAGOZA	10015W	413938	16,7	29	-2,4	2	11,8	2,5	7,2	7	1	18	6	7	5	0	0	0	0
9434	2015	2	ZARAGOZA, AEROPUERTO	249	666.170	4.614.014	ZARAGOZA	10015W	413938	18,8	23	-3,5	10	11,6	2,9	7,3	7	6	20	4,9	10,2	8	0	0	0	0
9434	2015	3	ZARAGOZA, AEROPUERTO	249	666.170	4.614.014	ZARAGOZA	10015W	413938	24,5	11	1,5	7	17,4	6,7	12,1	12			10,2	12,3	0	0	0	0	0
9434	2015	4	ZARAGOZA, AEROPUERTO	249	666.170	4.614.014	ZARAGOZA	10015W	413938	27,2	14	4,8	8	22	9,3	15,7	15			17,2	13,8	0	0	0	5	0
9434	2015	5	ZARAGOZA, AEROPUERTO	249	666.170	4.614.014	ZARAGOZA	10015W	413938	36,2	13	9,5	20	27	13,5	20,3	20			18,2	18,2	0	0	0	21	9
9434	2015	6	ZARAGOZA, AEROPUERTO	249	666.170	4.614.014	ZARAGOZA	10015W	413938	39,6	30	13,9	12	32	17,6	24,8	24			23,5	22,5	0	0	6	27	20
9434	2015	7	ZARAGOZA, AEROPUERTO	249	666.170	4.614.014	ZARAGOZA	10015W	413938	44,5	7	15,6	26	35,8	20,6	28,2	27			27,3	23,5	0	0	20	31	28
9434	2015	8	ZARAGOZA, AEROPUERTO	249	666.170	4.614.014	ZARAGOZA	10015W	413938	36,9	12	14,3	25	32,2	19	25,6	25			21,8	23,8	0	0	16	30	24
9434	2015	9	ZARAGOZA, AEROPUERTO	249	666.170	4.614.014	ZARAGOZA	10015W	413938	30,8	25	10,5	18	26,5	15,1	20,8	20			22,5	19,8	0	0	0	23	2
9434	2015	10	ZARAGOZA, AEROPUERTO	249	666.170	4.614.014	ZARAGOZA	10015W	413938	28,4	6	5,2	16	21,9	11,7	16,8	16			16,9	16,8	0	0	0	5	0
9434	2015	11	ZARAGOZA, AEROPUERTO	249	666.170	4.614.014	ZARAGOZA	10015W	413938	24,1	6	0,8	30	16,3	8,2	12,3	12			10,4	12,4	0	0	0	0	0
9434	2015	12	ZARAGOZA, AEROPUERTO	249	666.170	4.614.014	ZARAGOZA	10015W	413938	16,5	9	-0,5	1	11,4	4,2	7,8	7	1	1	4,5	8,8	1	0	0	0	0
9434	2016	1	ZARAGOZA, AEROPUERTO	249	666.170	4.614.014	ZARAGOZA	10015W	413938	20,6	8	-0,5	21	13,5	5,7	9,7	9	21	21	8,6	13	1	0	0	0	0
9434	2016	2	ZARAGOZA, AEROPUERTO	249	666.170	4.614.014	ZARAGOZA	10015W	413938	21,9	13	-0,8	17	14,6	4,6	9,6	9	5	20	8,5	11,2	3	0	0	0	0
9434	2016	3	ZARAGOZA, AEROPUERTO	249	666.170	4.614.014	ZARAGOZA	10015W	413938	24,8	30	1,5	14	15,6	5,6	10,7	10			6,5	12,2	0	0	0	0	0
9434	2016	4	ZARAGOZA, AEROPUERTO	249	666.170	4.614.014	ZARAGOZA	10015W	413938	27,4	15	1,8	2	19,9	8,4	14,2	14			13,5	12,2	0	0	0	2	0
9434	2016	5	ZARAGOZA, AEROPUERTO	249	666.170	4.614.014	ZARAGOZA	10015W	413938	30,7	28	7,4	1	24,3	12,1	18,2	18			17	16,3	0	0	0	12	3
9434	2016	6	ZARAGOZA, AEROPUERTO	249	666.170	4.614.014	ZARAGOZA	10015W	413938	37,2	23	11,1	17	31,1	16,5	23,8	23			23,6	21,4	0	0	2	28	21
9434	2016	7	ZARAGOZA, AEROPUERTO	249	666.170	4.614.014	ZARAGOZA	10015W	413938	42	30	13,5	15	34,1	19,2	26,7	26			26	22,4	0	0	13	31	28
9434	2016	8	ZARAGOZA, AEROPUERTO	249	666.170	4.614.014	ZARAGOZA	10015W	413938	38,6	3	14,2	12	33,8	18,9	26,4	26			27,5	21,4	0	0	9	31	25
9434	2016	9	ZARAGOZA, AEROPUERTO	249	666.170	4.614.014	ZARAGOZA	10015W	413938	38,4	4	12,5	15	29,9	17,1	23,5	23			20,3	24	0	0	9	26	13
9434	2016	10	ZARAGOZA, AEROPUERTO	249	666.170	4.614.014	ZARAGOZA	10015W	413938	29,4	3	6,5	21	21,5	12,3	16,9	16			14,8	16,5	0	0	0	6	0
9434	2016	11	ZARAGOZA, AEROPUERTO	249	666.170	4.614.014	ZARAGOZA	10015W	413938	21	2	1,2	25	14,4	6,4	10,4	10			8,4	11,2	0	0	0	0	0
9434	2016	12	ZARAGOZA, AEROPUERTO	249	666.170	4.614.014	ZARAGOZA	10015W	413938	16,9	5	0	30	8,9	3,6	6,3	6	30	30	1,3	8,1	1	0	0	0	0
9434	2017	1	ZARAGOZA, AEROPUERTO	249	666.170	4.614.014	ZARAGOZA	10015W	413938	17,1	31	-4,1	19	10,7	2,2	6,5	6	2	26	2,3	8,4	11	0	0	0	0
9434	2017	2	ZARAGOZA, AEROPUERTO	249	666.170	4.614.014	ZARAGOZA	10015W	413938	19,7	27	2	10	14,8	5,2	10	10			7,5	10	0	0	0	0	0
9434	2017	3	ZARAGOZA, AEROPUERTO	249	666.170	4.614.014	ZARAGOZA	10015W	413938	27,3	10	3,3	1	19,7	7,4	13,6	13			10,3	11,3	0	0	0	3	0
9434	2017	4	ZARAGOZA, AEROPUERTO	249	666.170	4.614.014	ZARAGOZA	10015W	413938	28,4	24	3,9	28	22,3	8,8	15,5	15			14,5	13,7	0	0	0	9	0
9434	2017	5	ZARAGOZA, AEROPUERTO	249	666.170	4.614.014	ZARAGOZA	10015W	413938	35,2	26	3,9	1	27,8	13,8	20,8	21			18,7	18,3	0	0	0	25	12
9434	2017	6	ZARAGOZA, AEROPUERTO	249	666.170	4.614.014	ZARAGOZA	10015W	413938	40,1	22	12,5	30	32,8	18,5	25,7	25			15,9	22,6	0	0	14	28	21
9434	2017	7	ZARAGOZA, AEROPUERTO	249	666.170	4.614.014	ZARAGOZA	10015W	413938	38,9	30	14,1	1	33,1	19,2	26,2	26			22,1	22,3	0	0	10	30	27
9434	2017	8	ZARAGOZA, AEROPUERTO	249	666.170	4.614.014	ZARAGOZA	10015W	413938	39,5	3	14,2	10	32,5	19	25,8	25			22,9	23	0	0	14	29	23
9434	2017	9	ZARAGOZA, AEROPUERTO	249	666.170	4.614.014	ZARAGOZA	10015W	413938	32,7	5	8,1	17	25,9	14,3	20,2	20			20,1	17,8	0	0	0	18	4
9434	2017	10	ZARAGOZA, AEROPUERTO	249	666.170	4.614.014	ZARAGOZA	10015W	413938	29,7	5	7,7	31	24,4	12,7	18,6	18			18,3	18	0	0	0	16	0
9434	2017	11	ZARAGOZA, AEROPUERTO	249	666.170	4.614.014	ZARAGOZA	10015W	413938	21,8	3	-2,1	28	15,6	5,4	10,5	10	16	29	10,2	12,9	4	0	0	0	0
9434	2017	12	ZARAGOZA, AEROPUERTO	249	666.170	4.614.014	ZARAGOZA	10015W	413938	17,8	30	-4,1	7	11,5	2,6	7	7	5	25	1,8	7,3	6	0	0	0	0
9434	2018	1	ZARAGOZA, AEROPUERTO	249	666.170	4.614.014	ZARAGOZA	10015W	413938	19,7	4	-0,6	9	13,2	4,1	8,7	8	9	31	7,1	11,8	2	0	0	0	0
9434	2018	2	ZARAGOZA, AEROPUERTO	249	666.170	4.614.014	ZARAGOZA	10015W	413938	19,9	15	-2,9	24	10,9	2,6	6,8	7	9	28	4,3	8,9	7	0	0	0	0
9434	2018	3	ZARAGOZA, AEROPUERTO	249	666.170	4.614.014	ZARAGOZA	10015W	413938	22,7	28	1,9	7	15,5	5,8	10,7	10			9,7	9,3	0	0	0	0	0

Código	Año	Mes	Nombre	Altitud	X	Y	Provincia	Longitud	Latitud	T máx.absoluta(ºC)	1er día de T máx	T mín.absoluta(ºC)	1er día de T mín	T máx.media(ºC)	T mín.media(ºC)	T media (ºC)	T media horaria(ºC)	1er día de helada	Último día de helada	T menor de máximas (ºC)	T mayor de mínimas (ºC)	Nº días T<=0º	Nº días T<=-5º	Nº días T>=20º	Nº días T>=25º	Nº días T>=30º
9434	2018	4	ZARAGOZA, AEROPUERTO	249	666.170	4.614.014	ZARAGOZA	10015W	413938	26,6	24	3	1	20,3	9	14,6	14			8,2	12,9	0	0	0	4	0
9434	2018	5	ZARAGOZA, AEROPUERTO	249	666.170	4.614.014	ZARAGOZA	10015W	413938	28,4	24	5,5	2	24,4	12,3	18,4	18			17	17	0	0	0	16	0
9434	2018	6	ZARAGOZA, AEROPUERTO	249	666.170	4.614.014	ZARAGOZA	10015W	413938	35,4	21	13,3	11	28,9	16,9	22,9	23			21,5	21	0	0	2	24	12
9434	2018	7	ZARAGOZA, AEROPUERTO	249	666.170	4.614.014	ZARAGOZA	10015W	413938	37,6	26	17,7	21	33,9	20,2	27,1	27			27,8	23,7	0	0	17	31	28
9434	2018	8	ZARAGOZA, AEROPUERTO	249	666.170	4.614.014	ZARAGOZA	10015W	413938	39,2	3	15,4	18	33,2	19,6	26,4	26			27	23,8	0	0	12	31	25
9434	2018	9	ZARAGOZA, AEROPUERTO	249	666.170	4.614.014	ZARAGOZA	10015W	413938	34,3	23	12,1	25	29,7	17,6	23,6	23			23,5	19,5	0	0	0	29	14
9434	2018	10	ZARAGOZA, AEROPUERTO	249	666.170	4.614.014	ZARAGOZA	10015W	413938	28,3	12	2,1	30	21,5	11,4	16,5	16			9,7	16	0	0	0	7	0
9434	2018	11	ZARAGOZA, AEROPUERTO	249	666.170	4.614.014	ZARAGOZA	10015W	413938	22,8	11	2,1	29	15,5	7,6	11,6	11			10,6	12,4	0	0	0	0	0
9434	2018	12	ZARAGOZA, AEROPUERTO	249	666.170	4.614.014	ZARAGOZA	10015W	413938	18,5	4	-2	31	12,9	4,3	8,6	8	30	31	5,3	9,1	2	0	0	0	0
9434	2019	1	ZARAGOZA, AEROPUERTO	249	666.170	4.614.014	ZARAGOZA	10015W	413938	16,4	31	-4,9	5	10,9	2,8	6,9	7	1	17	4,8	7,7	5	0	0	0	0
9434	2019	2	ZARAGOZA, AEROPUERTO	249	666.170	4.614.014	ZARAGOZA	10015W	413938	25,5	27	-0,5	16	16,4	3,3	9,9	9	16	17	8,3	9,7	2	0	0	1	0
9434	2019	3	ZARAGOZA, AEROPUERTO	249	666.170	4.614.014	ZARAGOZA	10015W	413938	25	16	1,7	22	19,2	6,3	12,8	12			13,5	10,1	0	0	0	1	0
9434	2019	4	ZARAGOZA, AEROPUERTO	249	666.170	4.614.014	ZARAGOZA	10015W	413938	26,1	30	1,8	4	19,4	8,8	14,1	14			11,3	11,5	0	0	0	2	0
9434	2019	5	ZARAGOZA, AEROPUERTO	249	666.170	4.614.014	ZARAGOZA	10015W	413938	30,8	15	6,3	6	24,1	11,2	17,7	17			16,2	15,2	0	0	0	13	2
9434	2019	6	ZARAGOZA, AEROPUERTO	249	666.170	4.614.014	ZARAGOZA	10015W	413938	43,2	29	8	12	32	16,3	24,2	24			20,5	22,4	0	0	7	27	18
9434	2019	7	ZARAGOZA, AEROPUERTO	249	666.170	4.614.014	ZARAGOZA	10015W	413938	40,9	23	15,8	29	34,4	19,8	27,2	27			25,1	23,5	0	0	16	31	27
9434	2019	8	ZARAGOZA, AEROPUERTO	249	666.170	4.614.014	ZARAGOZA	10015W	413938	39,9	9	15,4	14	33,6	19,5	26,6	26			26,5	23,3	0	0	16	31	25
9434	2019	9	ZARAGOZA, AEROPUERTO	249	666.170	4.614.014	ZARAGOZA	10015W	413938	32,2	29	12,7	9	28,3	16,2	22,3	22			21,4	20,2	0	0	1	26	10
9434	2019	10	ZARAGOZA, AEROPUERTO	249	666.170	4.614.014	ZARAGOZA	10015W	413938	29,3	8	9,1	25	23,5	13	18,2	18			11,5	17,8	0	0	0	10	0
9434	2019	11	ZARAGOZA, AEROPUERTO	249	666.170	4.614.014	ZARAGOZA	10015W	413938	25,1	1	1,8	20	15,3	7,3	11,3	11			10,8	16,1	0	0	0	1	0
9434	2019	12	ZARAGOZA, AEROPUERTO	249	666.170	4.614.014	ZARAGOZA	10015W	413938	19,3	20	0	28	12,9	5,4	9,2	9	28	28	2,3	11,5	1	0	0	0	0
9434	2020	1	ZARAGOZA, AEROPUERTO	249	666.170	4.614.014	ZARAGOZA	10015W	413938	20,3	31	-2,8	14	10	2,9	6,5	6	2	15	1,6	12,9	6	0	0	0	0
9434	2020	2	ZARAGOZA, AEROPUERTO	249	666.170	4.614.014	ZARAGOZA	10015W	413938	21,3	3	1	6	17,4	5,6	11,5	11			11,2	10	0	0	0	0	0
9434	2020	3	ZARAGOZA, AEROPUERTO	249	666.170	4.614.014	ZARAGOZA	10015W	413938	25,3	11	0,9	31	16,6	6,4	11,6	11			5,8	11,9	0	0	0	1	0
9434	2020	4	ZARAGOZA, AEROPUERTO	249	666.170	4.614.014	ZARAGOZA	10015W	413938	24,9	25	4,2	4	20,7	10,7	15,7	15			10,9	15,4	0	0	0	0	0
9434	2020	5	ZARAGOZA, AEROPUERTO	249	666.170	4.614.014	ZARAGOZA	10015W	413938	33,7	22	10,2	13	26,7	14,4	20,5	20			17,9	17	0	0	0	22	6
9434	2020	6	ZARAGOZA, AEROPUERTO	249	666.170	4.614.014	ZARAGOZA	10015W	413938	35,1	28	11,3	12	28,6	15,9	22,3	22			20,8	21,1	0	0	3	21	11
9434	2020	7	ZARAGOZA, AEROPUERTO	249	666.170	4.614.014	ZARAGOZA	10015W	413938	40,2	31	14,5	4	33,7	19,4	26,6	26			26,6	23,1	0	0	15	31	26
9434	2020	8	ZARAGOZA, AEROPUERTO	249	666.170	4.614.014	ZARAGOZA	10015W	413938	39,7	7	12,7	31	32,8	19,5	26,2	26			22,7	23,1	0	0	15	29	22
9434	2020	9	ZARAGOZA, AEROPUERTO	249	666.170	4.614.014	ZARAGOZA	10015W	413938	34,3	13	8,8	29	28	15,7	21,9	21			19,2	21	0	0	1	24	12
9434	2020	10	ZARAGOZA, AEROPUERTO	249	666.170	4.614.014	ZARAGOZA	10015W	413938	25,6	9	3,6	17	20,7	10	15,4	15			15,8	16,6	0	0	0	2	0
9434	2020	11	ZARAGOZA, AEROPUERTO	249	666.170	4.614.014	ZARAGOZA	10015W	413938	24,8	2	-0,4	22	15,9	7,2	11,6	11	22	23	11	12,6	2	0	0	0	0
9434	2020	12	ZARAGOZA, AEROPUERTO	249	666.170	4.614.014	ZARAGOZA	10015W	413938	17	13	0,2	27	11,5	4,2	7,9	8			6,2	7,5	0	0	0	0	0
9434	2021	1	ZARAGOZA, AEROPUERTO	249	666.170	4.614.014	ZARAGOZA	10015W	413938	19,7	29	-3,1	7	10,9	3	7	7	4	12	0,4	12,8	8	0	0	0	0
9434	2021	2	ZARAGOZA, AEROPUERTO	249	666.170	4.614.014	ZARAGOZA	10015W	413938	19,6	2	3,3	11	16,2	7	11,6	11			11,9	9,9	0	0	0	0	0
9434	2021	3	ZARAGOZA, AEROPUERTO	249	666.170	4.614.014	ZARAGOZA	10015W	413938	24,6	31	1,5	10	17,3	6,7	12	12			11,3	10,6	0	0	0	0	0
9434	2021	4	ZARAGOZA, AEROPUERTO	249	666.170	4.614.014	ZARAGOZA	10015W	413938	25	2	4,4	13	18,9	8,5	13,7	13			11,3	12,9	0	0	0	1	0
9434	2021	5	ZARAGOZA, AEROPUERTO	249	666.170	4.614.014	ZARAGOZA	10015W	413938	32,9	29	7,2	2	24,9	12,2	18,6	18			14,6	17,6	0	0	0	13	4
9434	2021	6	ZARAGOZA, AEROPUERTO	249	666.170	4.614.014	ZARAGOZA	10015W	413938	36,8	14	13,3	2	29,7	16,8	23,3	23			21,2	21,1	0	0	4	27	14
9434	2021	7	ZARAGOZA, AEROPUERTO	249	666.170	4.614.014	ZARAGOZA	10015W	413938	39,9	22	15,4	13	32,7	19	25,8	25			23,5	23,7	0	0	13	30	22
9434	2021	8	ZARAGOZA, AEROPUERTO	249	666.170	4.614.014	ZARAGOZA	10015W	413938	41,5	14	15	1	32,6	19,1	25,8	25			26,3	23,2	0	0	12	31	24
9434	2021	9	ZARAGOZA, AEROPUERTO	249	666.170	4.614.014	ZARAGOZA	10015W	413938	34,1	6	12,2	22	27,5	16,9	22,2	22			22	22,5	0	0	5	20	6
9434	2021	10	ZARAGOZA, AEROPUERTO	249	666.170	4.614.014	ZARAGOZA	10015W	413938	27,8	2	4,4	24	22,1	10,7	16,4	16			16,8	14,6	0	0	0	3	0
9434	2021	11	ZARAGOZA, AEROPUERTO	249	666.170	4.614.014	ZARAGOZA	10015W	413938	18,2	2	1	19	13,7	6,7	10,2	10			7,6	10,7	0	0	0	0	0
9434	2021	12	ZARAGOZA, AEROPUERTO	249	666.170	4.614.014	ZARAGOZA	10015W	413938	18,4	28	1,5	17	10,3	4,9	7,6	8			2,8	12,4	0	0	0	0	0
9434	2022	1	ZARAGOZA, AEROPUERTO	249	666.170	4.614.014	ZARAGOZA	10015W	413938	17,2	4	-3,2	23	11,6	1	6,3	6	13	30	5,8	11,2	16	0	0	0	0

Código	Año	Mes	Nombre	Altitud	X	Y	Provincia	Longitud	Latitud	T máx.absoluta(ºC)	1er día de T máx	T mín.absoluta(ºC)	1er día de T mín	T máx.media(ºC)	T mín.media(ºC)	T media (ºC)	T media horaria(ºC)	1er día de helada	Último día de helada	T menor de máximas (ºC)	T mayor de mínimas (ºC)	Nº días T<=0º	Nº días T<=-5º	Nº días T>=20º	Nº días T>=25º	Nº días T>=30º
9434	2022	2	ZARAGOZA, AEROPUERTO	249	666.170	4.614.014	ZARAGOZA	10015W	413938	20,5	2	0,3	10	15,8	5	10,4	10			12,4	9,3	0	0	0	0	0
9434	2022	3	ZARAGOZA, AEROPUERTO	249	666.170	4.614.014	ZARAGOZA	10015W	413938	19,5	1	3	9	14,8	7,4	11,1	11			10,5	11,8	0	0	0	0	0
9434	2022	4	ZARAGOZA, AEROPUERTO	249	666.170	4.614.014	ZARAGOZA	10015W	413938	25,8	16	0,5	4	19,3	8,8	14,1	14			10,2	14,2	0	0	0	3	0
9434	2022	5	ZARAGOZA, AEROPUERTO	249	666.170	4.614.014	ZARAGOZA	10015W	413938	35,3	21	11,3	3	28,2	14,8	21,6	21			18,3	19,9	0	0	0	24	14
9434	2022	6	ZARAGOZA, AEROPUERTO	249	666.170	4.614.014	ZARAGOZA	10015W	413938	41,2	15	14,4	28	33,9	19,5	26,7	26			24,8	24	0	0	12	29	26
9434	2022	7	ZARAGOZA, AEROPUERTO	249	666.170	4.614.014	ZARAGOZA	10015W	413938	41,9	17	13,8	1	35,5	20,6	28	28			22,3	24,3	0	0	18	30	29
9434	2022	8	ZARAGOZA, AEROPUERTO	249	666.170	4.614.014	ZARAGOZA	10015W	413938	41,8	12	17,6	19	35	21,3	28,2	28			25,5	24,8	0	0	22	31	29
9434	2022	9	ZARAGOZA, AEROPUERTO	249	666.170	4.614.014	ZARAGOZA	10015W	413938	35,2	11	11,3	26	28,3	16,9	22,6	22			20,5	22	0	0	5	24	9

Código	Año	Mes	Nombre	Altitud	X	Y	Provincia	Longitud	Latitud	Precipitación total	P máx diaria	1er día P máx	Días de precipitación inapreciable	Días de precipitación apreciable	Días de P>=1 mm	Días de P>=10 mm	Días de P>=30 mm	Días de lluvia	Días de nieve	Días de granizo	Días de tormenta	Días de niebla	Días de rocío	Días de escarcha	Días en que la nieve cubre el suelo
9301	1929	3	MONTEAGUDO	410	608.415	4.646.039	NAVARRA	14130W	415732	0,4	0,4	14	1	1	0	0	0	2	0	0	0	0	0	0	0
9301	1929	4	MONTEAGUDO	410	608.415	4.646.039	NAVARRA	14130W	415732	15,6	7,3	21	1	8	3	0	0	9	0	0	0	0	0	0	0
9301	1929	5	MONTEAGUDO	410	608.415	4.646.039	NAVARRA	14130W	415732	29,1	16,5	23	0	9	4	1	0	9	0	0	0	0	0	0	0
9301	1929	6	MONTEAGUDO	410	608.415	4.646.039	NAVARRA	14130W	415732	13,5	6,4	10	0	5	4	0	0	5	0	0	0	0	0	0	0
9301	1929	7	MONTEAGUDO	410	608.415	4.646.039	NAVARRA	14130W	415732	14,8	14,5	19	0	3	1	1	0	3	0	0	0	0	0	0	0
9301	1929	8	MONTEAGUDO	410	608.415	4.646.039	NAVARRA	14130W	415732	1,4	1	4	0	2	1	0	0	2	0	0	0	0	0	0	0
9301	1929	9	MONTEAGUDO	410	608.415	4.646.039	NAVARRA	14130W	415732	62	29,3	9	0	9	9	1	0	9	0	0	0	0	0	0	0
9301	1929	10	MONTEAGUDO	410	608.415	4.646.039	NAVARRA	14130W	415732	36,4	15,7	21	0	8	6	1	0	8	0	0	0	0	0	0	0
9301	1929	11	MONTEAGUDO	410	608.415	4.646.039	NAVARRA	14130W	415732	14,9	5,3	8	0	8	4	0	0	8	0	0	0	0	0	0	0
9301	1929	12	MONTEAGUDO	410	608.415	4.646.039	NAVARRA	14130W	415732	9,5	2,6	2	0	6	4	0	0	6	0	0	0	0	0	0	0
9301	1930	1	MONTEAGUDO	410	608.415	4.646.039	NAVARRA	14130W	415732	15,5	4,7	24	0	11	4	0	0	11	0	0	0	0	0	4	0
9301	1930	2	MONTEAGUDO	410	608.415	4.646.039	NAVARRA	14130W	415732	23,6	7,2	10	0	9	5	0	0	9	0	0	0	0	1	2	0
9301	1930	3	MONTEAGUDO	410	608.415	4.646.039	NAVARRA	14130W	415732	25,3	9,2	21	0	11	6	0	0	11	0	0	0	0	0	0	0
9301	1930	4	MONTEAGUDO	410	608.415	4.646.039	NAVARRA	14130W	415732	68	35,8	27	0	14	11	2	1	14	0	0	0	0	0	0	0
9301	1930	5	MONTEAGUDO	410	608.415	4.646.039	NAVARRA	14130W	415732	51,3	21,5	21	0	9	7	2	0	9	0	0	0	0	0	0	0
9301	1930	6	MONTEAGUDO	410	608.415	4.646.039	NAVARRA	14130W	415732	45	18,3	4	0	10	8	1	0	10	0	0	0	0	0	0	0
9301	1930	7	MONTEAGUDO	410	608.415	4.646.039	NAVARRA	14130W	415732	5,5	3,1	22	0	2	2	0	0	2	0	0	0	0	0	0	0
9301	1930	8	MONTEAGUDO	410	608.415	4.646.039	NAVARRA	14130W	415732	16,7	9,4	12	0	4	4	0	0	4	0	0	0	0	0	0	0
9301	1930	9	MONTEAGUDO	410	608.415	4.646.039	NAVARRA	14130W	415732	5,8	5,6	10	0	2	1	0	0	2	0	0	0	0	0	0	0
9301	1930	10	MONTEAGUDO	410	608.415	4.646.039	NAVARRA	14130W	415732	21,1	9,7	19	0	6	4	0	0	6	0	0	0	0	0	0	0
9301	1930	11	MONTEAGUDO	410	608.415	4.646.039	NAVARRA	14130W	415732	62,3	29	28	0	5	4	2	0	5	0	0	0	0	0	0	0
9301	1930	12	MONTEAGUDO	410	608.415	4.646.039	NAVARRA	14130W	415732	59,8	27,4	1	0	15	12	1	0	15	0	0	0	0	0	0	0
9301	1931	1	MONTEAGUDO	410	608.415	4.646.039	NAVARRA	14130W	415732	1,6	1,4	23	0	2	1	0	0	2	0	0	0	0	0	0	0
9301	1931	2	MONTEAGUDO	410	608.415	4.646.039	NAVARRA	14130W	415732	34	15	13	0	3	3	2	0	1	2	0	0	3	0	0	0
9301	1931	3	MONTEAGUDO	410	608.415	4.646.039	NAVARRA	14130W	415732	45,3	14,3	19	0	11	8	1	0	11	0	0	1	10	1	0	0
9301	1931	4	MONTEAGUDO	410	608.415	4.646.039	NAVARRA	14130W	415732	2,3	2,3	1	0	1	1	0	0	1	0	0	0	0	0	0	0
9301	1931	5	MONTEAGUDO	410	608.415	4.646.039	NAVARRA	14130W	415732	34,7	12,5	2	0	8	7	1	0	8	0	0	2	0	0	0	0
9301	1931	6	MONTEAGUDO	410	608.415	4.646.039	NAVARRA	14130W	415732	16,5	9	4	0	4	3	0	0	4	0	0	3	0	0	0	0
9301	1931	7	MONTEAGUDO	410	608.415	4.646.039	NAVARRA	14130W	415732	7,3	2,6	23	0	4	4	0	0	4	0	0	4	0	0	0	0
9301	1931	8	MONTEAGUDO	410	608.415	4.646.039	NAVARRA	14130W	415732	28,7	13,9	24	0	3	3	1	0	3	0	0	0	0	0	0	0
9301	1931	9	MONTEAGUDO	410	608.415	4.646.039	NAVARRA	14130W	415732	15,8	8,8	8	0	2	2	0	0	2	0	0	0	0	0	0	0
9301	1931	10	MONTEAGUDO	410	608.415	4.646.039	NAVARRA	14130W	415732	37,9	16,7	24	0	5	5	2	0	5	0	0	0	0	0	0	0
9301	1931	11	MONTEAGUDO	410	608.415	4.646.039	NAVARRA	14130W	415732	23,1	4,2	6	0	9	8	0	0	9	0	0	0	0	0	0	0
9301	1931	12	MONTEAGUDO	410	608.415	4.646.039	NAVARRA	14130W	415732	3,8	2	29	0	3	2	0	0	2	1	0	0	3	0	10	0
9301	1932	1	MONTEAGUDO	410	608.415	4.646.039	NAVARRA	14130W	415732	25,4	25	25	0	2	1	1	0	2	0	0	0	4	0	7	0
9301	1932	2	MONTEAGUDO	410	608.415	4.646.039	NAVARRA	14130W	415732	30	12,7	13	0	5	5	1	0	1	4	0	0	4	0	4	0
9301	1932	3	MONTEAGUDO	410	608.415	4.646.039	NAVARRA	14130W	415732	27,8	10	15	0	6	5	1	0	6	0	0	0	0	0	0	0
9301	1932	4	MONTEAGUDO	410	608.415	4.646.039	NAVARRA	14130W	415732	35,6	9,5	16	0	8	7	0	0	8	0	0	0	0	0	0	0
9301	1932	5	MONTEAGUDO	410	608.415	4.646.039	NAVARRA	14130W	415732	44,2	15	24	0	8	6	2	0	8	0	0	2	0	0	0	0
9301	1932	6	MONTEAGUDO	410	608.415	4.646.039	NAVARRA	14130W	415732	110,8	21,2	11	0	11	11	4	0	10	0	1	11	0	0	0	0
9301	1932	7	MONTEAGUDO	410	608.415	4.646.039	NAVARRA	14130W	415732	127,4	64	19	0	10	9	3	1	9	0	1	5	0	0	0	0
9301	1932	8	MONTEAGUDO	410	608.415	4.646.039	NAVARRA	14130W	415732	36,8	29	14	0	5	5	1	0	5	0	0	7	0	0	0	0
9301	1932	9	MONTEAGUDO	410	608.415	4.646.039	NAVARRA	14130W	415732	45,3	30,7	10	0	8	6	1	1	8	0	0	4	0	3	0	0
9301	1932	10	MONTEAGUDO	410	608.415	4.646.039	NAVARRA	14130W	415732	11,1	5,4	22	0	4	2	0	0	4	0	0	0	0	2	0	0
9301	1932	11	MONTEAGUDO	410	608.415	4.646.039	NAVARRA	14130W	415732	72,5	58	9	0	9	6	1	1	9	0	0	0	3	3	4	0
9301	1932	12	MONTEAGUDO	410	608.415	4.646.039	NAVARRA	14130W	415732	30,6	10,5	20	0	7	7	1	0	7	0	0	0	6	0	6	0

Código	Año	Mes	Nombre	Altitud	X	Y	Provincia	Longitud	Latitud	Precipitación total	P máx diaria	1er día P máx	Días de precipitación inapreciable	Días de precipitación apreciable	Días de P>=1 mm	Días de P>=10 mm	Días de P>=30 mm	Días de lluvia	Días de nieve	Días de granizo	Días de tormenta	Días de niebla	Días de rocío	Días de escarcha	Días en que la nieve cubre el suelo
9301	1933	1	MONTEAGUDO	410	608.415	4.646.039	NAVARRA	14130W	415732	14,6	4,8	17	0	5	5	0	0	3	2	0	0	1	0	5	0
9301	1933	2	MONTEAGUDO	410	608.415	4.646.039	NAVARRA	14130W	415732	18	4	13	0	6	6	0	0	2	4	0	0	0	0	4	0
9301	1933	3	MONTEAGUDO	410	608.415	4.646.039	NAVARRA	14130W	415732	67,7	55,5	11	0	5	3	1	1	5	0	0	0	0	0	0	0
9301	1933	4	MONTEAGUDO	410	608.415	4.646.039	NAVARRA	14130W	415732	13,6	4,2	15	0	5	5	0	0	5	0	0	0	0	0	0	0
9301	1933	5	MONTEAGUDO	410	608.415	4.646.039	NAVARRA	14130W	415732	47,6	36,2	22	0	5	4	1	1	5	0	0	1	0	0	0	0
9301	1933	6	MONTEAGUDO	410	608.415	4.646.039	NAVARRA	14130W	415732	54,9	40,5	5	0	6	6	1	1	6	0	0	1	0	0	0	0
9301	1933	7	MONTEAGUDO	410	608.415	4.646.039	NAVARRA	14130W	415732	17,9	6,8	20	0	4	4	0	0	4	0	0	0	0	0	0	0
9301	1933	8	MONTEAGUDO	410	608.415	4.646.039	NAVARRA	14130W	415732	4,7	4,2	11	0	2	1	0	0	2	0	0	0	0	0	0	0
9301	1933	9	MONTEAGUDO	410	608.415	4.646.039	NAVARRA	14130W	415732	23,9	8,5	5	0	10	5	0	0	10	0	0	1	2	0	0	0
9301	1933	10	MONTEAGUDO	410	608.415	4.646.039	NAVARRA	14130W	415732	41,3	11,5	7	0	10	8	1	0	10	0	0	2	0	0	0	0
9301	1933	11	MONTEAGUDO	410	608.415	4.646.039	NAVARRA	14130W	415732	34,2	9,3	18	0	10	8	0	0	10	0	0	0	0	0	0	0
9301	1933	12	MONTEAGUDO	410	608.415	4.646.039	NAVARRA	14130W	415732	78,1	15,7	8	0	14	9	3	0	13	1	0	0	4	0	6	1
9301	1934	1	MONTEAGUDO	410	608.415	4.646.039	NAVARRA	14130W	415732	3,4	1	18	0	5	2	0	0	5	0	0	0	4	0	9	0
9301	1934	2	MONTEAGUDO	410	608.415	4.646.039	NAVARRA	14130W	415732	3	1,3	1	0	3	2	0	0	3	0	0	0	0	0	0	0
9301	1934	3	MONTEAGUDO	410	608.415	4.646.039	NAVARRA	14130W	415732	26,6	13	31	0	9	7	1	0	9	0	0	0	0	0	0	0
9301	1934	4	MONTEAGUDO	410	608.415	4.646.039	NAVARRA	14130W	415732	49,6	16,3	29	0	12	10	1	0	12	0	0	0	0	0	0	0
9301	1934	5	MONTEAGUDO	410	608.415	4.646.039	NAVARRA	14130W	415732	39,3	17	29	0	7	6	1	0	7	0	0	3	0	0	0	0
9301	1934	6	MONTEAGUDO	410	608.415	4.646.039	NAVARRA	14130W	415732	57,6	31	23	0	6	6	2	1	5	0	1	3	0	0	0	0
9301	1934	7	MONTEAGUDO	410	608.415	4.646.039	NAVARRA	14130W	415732	16,8	14,3	30	0	3	3	1	0	3	0	0	1	0	0	0	0
9301	1934	8	MONTEAGUDO	410	608.415	4.646.039	NAVARRA	14130W	415732	15,6	14	18	0	3	2	1	0	3	0	0	1	0	0	0	0
9301	1934	9	MONTEAGUDO	410	608.415	4.646.039	NAVARRA	14130W	415732	15,2	11,8	18	0	3	3	1	0	3	0	0	1	0	0	0	0
9301	1934	10	MONTEAGUDO	410	608.415	4.646.039	NAVARRA	14130W	415732	7,7	7,5	2	0	2	1	0	0	2	0	0	1	2	3	0	0
9301	1934	11	MONTEAGUDO	410	608.415	4.646.039	NAVARRA	14130W	415732	116,5	67	2	0	7	6	4	1	6	1	0	0	7	0	6	1
9301	1934	12	MONTEAGUDO	410	608.415	4.646.039	NAVARRA	14130W	415732	51,6	13,6	11	0	11	8	2	0	11	0	0	0	4	0	3	0
9301	1935	1	MONTEAGUDO	410	608.415	4.646.039	NAVARRA	14130W	415732	35,9	29	26	0	3	2	1	0	2	1	0	0	1	0	2	1
9301	1935	2	MONTEAGUDO	410	608.415	4.646.039	NAVARRA	14130W	415732	0,6	0,4	25	0	2	0	0	0	2	0	0	0	0	0	1	0
9301	1935	3	MONTEAGUDO	410	608.415	4.646.039	NAVARRA	14130W	415732	8	5,5	16	0	2	2	0	0	2	0	0	0	0	0	0	0
9301	1935	4	MONTEAGUDO	410	608.415	4.646.039	NAVARRA	14130W	415732	8,6	7	22	0	5	1	0	0	5	0	0	0	0	0	0	0
9301	1935	5	MONTEAGUDO	410	608.415	4.646.039	NAVARRA	14130W	415732	109,5	41	5	0	14	9	4	1	14	0	0	1	1	0	0	0
9301	1935	6	MONTEAGUDO	410	608.415	4.646.039	NAVARRA	14130W	415732	15,6	9,2	27	0	5	4	0	0	5	0	0	2	0	0	0	0
9301	1935	7	MONTEAGUDO	410	608.415	4.646.039	NAVARRA	14130W	415732	47,6	23,5	24	0	8	5	1	0	7	0	1	8	0	0	0	0
9301	1935	8	MONTEAGUDO	410	608.415	4.646.039	NAVARRA	14130W	415732	29,4	12,4	8	0	7	4	1	0	7	0	0	3	0	0	0	0
9301	1935	9	MONTEAGUDO	410	608.415	4.646.039	NAVARRA	14130W	415732	16,7	8,7	8	0	6	3	0	0	6	0	0	0	0	0	0	0
9301	1935	10	MONTEAGUDO	410	608.415	4.646.039	NAVARRA	14130W	415732	9,5	5,5	11	0	3	3	0	0	3	0	0	0	0	0	0	0
9301	1935	11	MONTEAGUDO	410	608.415	4.646.039	NAVARRA	14130W	415732	16,6	7,5	7	0	5	5	0	0	5	0	0	0	0	0	0	0
9301	1935	12	MONTEAGUDO	410	608.415	4.646.039	NAVARRA	14130W	415732	28,5	15,5	9	0	5	5	1	0	5	0	0	0	0	0	0	0
9301	1936	1	MONTEAGUDO	410	608.415	4.646.039	NAVARRA	14130W	415732	12,9	10	23	0	3	3	1	0	3	0	0	0	0	0	0	0
9301	1936	2	MONTEAGUDO	410	608.415	4.646.039	NAVARRA	14130W	415732	11,5	4,5	14	0	3	3	0	0	3	0	0	0	0	0	0	0
9301	1936	3	MONTEAGUDO	410	608.415	4.646.039	NAVARRA	14130W	415732	44,9	11	10	0	9	9	1	0	9	0	0	1	0	0	0	0
9301	1937	6	MONTEAGUDO	410	608.415	4.646.039	NAVARRA	14130W	415732	63,1	15,6	8	0	8	8	3	0	8	0	0	0	0	0	0	0
9301	1937	7	MONTEAGUDO	410	608.415	4.646.039	NAVARRA	14130W	415732	10,6	5,6	23	0	2	2	0	0	2	0	0	0	0	0	0	0
9301	1937	8	MONTEAGUDO	410	608.415	4.646.039	NAVARRA	14130W	415732	0	0		0	0	0	0	0	0	0	0	0	0	0	0	0
9301	1937	9	MONTEAGUDO	410	608.415	4.646.039	NAVARRA	14130W	415732	26,3	14,1	26	0	5	5	1	0	5	0	0	0	0	0	0	0
9301	1937	10	MONTEAGUDO	410	608.415	4.646.039	NAVARRA	14130W	415732	117,7	27,8	3	1	11	10	4	0	12	0	0	0	1	7	0	0
9301	1937	11	MONTEAGUDO	410	608.415	4.646.039	NAVARRA	14130W	415732	17	4,1	2	1	7	5	0	0	8	0	0	0	8	0	0	0
9301	1938	1	MONTEAGUDO	410	608.415	4.646.039	NAVARRA	14130W	415732	0,6	0,6	10	1	1	0	0	0	2	0	0	0	7	0	1	0

Código	Año	Mes	Nombre	Altitud	X	Y	Provincia	Longitud	Latitud	Precipitación total	P máx diaria	1er día P máx	Días de precipitación inapreciable	Días de precipitación apreciable	Días de P>=1 mm	Días de P>=10 mm	Días de P>=30 mm	Días de lluvia	Días de nieve	Días de granizo	Días de tormenta	Días de niebla	Días de rocío	Días de escarcha	Días en que la nieve cubre el suelo
9301	1938	2	MONTEAGUDO	410	608.415	4.646.039	NAVARRA	14130W	415732	0	0	25	1	0	0	0	0	1	0	0	0	2	0	6	0
9301	1938	3	MONTEAGUDO	410	608.415	4.646.039	NAVARRA	14130W	415732	11	10	22	0	2	2	1	0	2	0	0	0	22	0	0	0
9301	1938	4	MONTEAGUDO	410	608.415	4.646.039	NAVARRA	14130W	415732	21,4	10,9	28	0	2	2	2	0	2	0	0	0	6	0	0	0
9301	1938	5	MONTEAGUDO	410	608.415	4.646.039	NAVARRA	14130W	415732	47	19	15	0	8	8	2	0	8	0	0	0	4	0	0	0
9301	1938	6	MONTEAGUDO	410	608.415	4.646.039	NAVARRA	14130W	415732	37,5	22	1	0	3	3	1	0	3	0	0	0	2	3	0	0
9301	1938	7	MONTEAGUDO	410	608.415	4.646.039	NAVARRA	14130W	415732	16,7	8,6	1	1	2	2	0	0	3	0	0	1	0	0	0	0
9301	1938	8	MONTEAGUDO	410	608.415	4.646.039	NAVARRA	14130W	415732	1	1	19	2	1	1	0	0	3	0	0	2	0	0	0	0
9301	1938	9	MONTEAGUDO	410	608.415	4.646.039	NAVARRA	14130W	415732	72,8	21	25	2	6	6	4	0	8	0	0	1	1	1	0	0
9301	1938	11	MONTEAGUDO	410	608.415	4.646.039	NAVARRA	14130W	415732	17,2	5,7	28	2	5	5	0	0	7	0	0	0	3	3	3	0
9301	1938	12	MONTEAGUDO	410	608.415	4.646.039	NAVARRA	14130W	415732	54,3	16,9	12	5	10	9	2	0	13	2	0	0	3	0	1	1
9301	1939	1	MONTEAGUDO	410	608.415	4.646.039	NAVARRA	14130W	415732	4,6	3	22	8	4	1	0	0	12	0	0	0	1	0	2	0
9301	1939	2	MONTEAGUDO	410	608.415	4.646.039	NAVARRA	14130W	415732	13,9	13,1	23	5	3	1	1	0	8	0	0	0	9	0	4	0
9301	1939	3	MONTEAGUDO	410	608.415	4.646.039	NAVARRA	14130W	415732	18,6	9,3	30	7	3	3	0	0	10	0	0	0	4	1	0	0
9301	1939	4	MONTEAGUDO	410	608.415	4.646.039	NAVARRA	14130W	415732	3,9	3,9	1	9	1	1	0	0	10	0	0	0	0	0	0	0
9301	1939	5	MONTEAGUDO	410	608.415	4.646.039	NAVARRA	14130W	415732	17	6	6	8	3	3	0	0	11	0	0	0	0	0	0	0
9301	1939	6	MONTEAGUDO	410	608.415	4.646.039	NAVARRA	14130W	415732	88,5	28,5	25	6	12	12	3	0	17	0	1	4	0	0	0	0
9301	1939	7	MONTEAGUDO	410	608.415	4.646.039	NAVARRA	14130W	415732	33,5	23,2	15	6	4	3	1	0	10	0	0	0	0	0	0	0
9301	1939	8	MONTEAGUDO	410	608.415	4.646.039	NAVARRA	14130W	415732	37,1	14,5	21	2	9	3	2	0	11	0	0	2	0	0	0	0
9301	1939	9	MONTEAGUDO	410	608.415	4.646.039	NAVARRA	14130W	415732	34,7	8,5	26	1	6	6	0	0	7	0	0	0	0	0	0	0
9301	1939	10	MONTEAGUDO	410	608.415	4.646.039	NAVARRA	14130W	415732	13,7	6,7	3	1	4	4	0	0	5	0	0	0	0	0	0	0
9301	1939	11	MONTEAGUDO	410	608.415	4.646.039	NAVARRA	14130W	415732	23,1	8,4	12	0	4	4	0	0	4	0	0	0	0	0	0	0
9301	1939	12	MONTEAGUDO	410	608.415	4.646.039	NAVARRA	14130W	415732	33	17	15	0	2	2	2	0	1	1	0	0	0	0	0	0
9301	1940	2	MONTEAGUDO	410	608.415	4.646.039	NAVARRA	14130W	415732	25	10	18	0	3	3	1	0	3	0	0	0	0	0	0	0
9301	1940	3	MONTEAGUDO	410	608.415	4.646.039	NAVARRA	14130W	415732	15	10	15	0	2	2	1	0	2	0	0	0	0	0	0	0
9301	1940	4	MONTEAGUDO	410	608.415	4.646.039	NAVARRA	14130W	415732	29,5	7	23	0	6	6	0	0	6	0	0	0	0	0	0	0
9301	1940	5	MONTEAGUDO	410	608.415	4.646.039	NAVARRA	14130W	415732	4,5	4,5	1	0	1	1	0	0	1	0	0	0	0	0	0	0
9301	1940	6	MONTEAGUDO	410	608.415	4.646.039	NAVARRA	14130W	415732	82	30	6	0	6	6	4	1	6	0	0	0	0	0	0	0
9301	1940	7	MONTEAGUDO	410	608.415	4.646.039	NAVARRA	14130W	415732	0	0		0	0	0	0	0	0	0	0	0	0	0	0	0
9301	1940	8	MONTEAGUDO	410	608.415	4.646.039	NAVARRA	14130W	415732	90	64	9	0	2	2	2	1	2	0	0	2	0	0	0	0
9301	1940	9	MONTEAGUDO	410	608.415	4.646.039	NAVARRA	14130W	415732	18	12	9	0	2	2	1	0	2	0	0	0	0	0	0	0
9301	1940	10	MONTEAGUDO	410	608.415	4.646.039	NAVARRA	14130W	415732	124	60	17	0	6	6	4	1	6	0	0	0	0	0	0	0
9301	1940	11	MONTEAGUDO	410	608.415	4.646.039	NAVARRA	14130W	415732	6	4	16	0	2	2	0	0	2	0	0	0	0	2	0	0
9301	1940	12	MONTEAGUDO	410	608.415	4.646.039	NAVARRA	14130W	415732	0	0		0	0	0	0	0	0	0	0	0	0	0	0	0
9301	1941	1	MONTEAGUDO	410	608.415	4.646.039	NAVARRA	14130W	415732	46,5	15	16	0	6	6	2	0	0	6	0	0	0	0	0	4
9301	1941	2	MONTEAGUDO	410	608.415	4.646.039	NAVARRA	14130W	415732	19	10	23	0	5	5	1	0	4	1	0	0	2	0	0	0
9301	1941	3	MONTEAGUDO	410	608.415	4.646.039	NAVARRA	14130W	415732	19,4	5	29	0	10	7	0	0	10	0	0	0	5	0	0	0
9301	1941	4	MONTEAGUDO	410	608.415	4.646.039	NAVARRA	14130W	415732	99	46,5	24	0	7	7	3	1	7	0	0	0	0	0	0	0
9301	1941	5	MONTEAGUDO	410	608.415	4.646.039	NAVARRA	14130W	415732	71,7	30,8	9	0	14	13	1	1	14	0	0	0	0	0	0	0
9301	1941	6	MONTEAGUDO	410	608.415	4.646.039	NAVARRA	14130W	415732	28,1	16,3	24	0	8	4	1	0	8	0	0	1	0	0	0	0
9301	1941	7	MONTEAGUDO	410	608.415	4.646.039	NAVARRA	14130W	415732	80,3	36,5	31	2	4	4	3	1	6	0	0	4	4	0	0	0
9301	1941	8	MONTEAGUDO	410	608.415	4.646.039	NAVARRA	14130W	415732	9,4	3,8	26	1	4	4	0	0	5	0	0	1	1	0	0	0
9301	1941	9	MONTEAGUDO	410	608.415	4.646.039	NAVARRA	14130W	415732	84,8	38	29	1	6	6	3	1	7	0	0	0	0	0	0	0
9301	1941	10	MONTEAGUDO	410	608.415	4.646.039	NAVARRA	14130W	415732	0	0	6	1	0	0	0	0	1	0	0	0	0	0	0	0
9301	1941	11	MONTEAGUDO	410	608.415	4.646.039	NAVARRA	14130W	415732	15	8	18	1	2	2	0	0	3	0	0	0	2	1	0	0
9301	1941	12	MONTEAGUDO	410	608.415	4.646.039	NAVARRA	14130W	415732	0	0	6	1	0	0	0	0	1	0	0	0	0	0	0	0
9301	1942	1	MONTEAGUDO	410	608.415	4.646.039	NAVARRA	14130W	415732	18,5	8,5	27	3	4	4	0	0	5	2	0	0	0	0	1	0

Código	Año	Mes	Nombre	Altitud	X	Y	Provincia	Longitud	Latitud	Precipitación total	P máx diaria	1er día P máx	Días de precipitación inapreciable	Días de precipitación apreciable	Días de P>=1 mm	Días de P>=10 mm	Días de P>=30 mm	Días de lluvia	Días de nieve	Días de granizo	Días de tormenta	Días de niebla	Días de rocío	Días de escarcha	Días en que la nieve cubre el suelo
9301	1942	2	MONTEAGUDO	410	608.415	4.646.039	NAVARRA	14130W	415732	19,5	6,5	22	5	6	6	0	0	11	0	0	0	1	0	1	0
9301	1942	3	MONTEAGUDO	410	608.415	4.646.039	NAVARRA	14130W	415732	27	15,5	27	8	7	5	1	0	15	0	0	0	0	0	0	0
9301	1942	4	MONTEAGUDO	410	608.415	4.646.039	NAVARRA	14130W	415732	147	28	15	7	11	9	6	0	18	0	0	0	0	0	0	0
9301	1942	5	MONTEAGUDO	410	608.415	4.646.039	NAVARRA	14130W	415732	31,2	10	8	5	6	6	2	0	11	0	0	2	1	9	0	0
9301	1942	6	MONTEAGUDO	410	608.415	4.646.039	NAVARRA	14130W	415732	55	27	24	5	5	5	2	0	9	0	1	3	0	16	0	0
9301	1942	7	MONTEAGUDO	410	608.415	4.646.039	NAVARRA	14130W	415732	10	10	1	3	1	1	1	0	4	0	0	2	0	18	0	0
9301	1942	8	MONTEAGUDO	410	608.415	4.646.039	NAVARRA	14130W	415732	45,5	19,5	17	3	6	6	1	0	9	0	0	4	1	0	0	0
9301	1942	9	MONTEAGUDO	410	608.415	4.646.039	NAVARRA	14130W	415732	44	16,5	13	1	8	8	1	0	8	0	1	2	0	16	0	0
9301	1942	10	MONTEAGUDO	410	608.415	4.646.039	NAVARRA	14130W	415732	18	8	30	3	6	5	0	0	9	0	0	0	0	8	0	0
9301	1942	11	MONTEAGUDO	410	608.415	4.646.039	NAVARRA	14130W	415732	32,6	17,5	13	2	5	5	1	0	7	0	0	0	3	0	8	0
9301	1942	12	MONTEAGUDO	410	608.415	4.646.039	NAVARRA	14130W	415732	5	1,8	19	1	4	3	0	0	4	1	0	0	19	0	5	1
9301	1943	1	MONTEAGUDO	410	608.415	4.646.039	NAVARRA	14130W	415732	5,7	3	23	3	3	3	0	0	6	0	0	0	12	0	6	0
9301	1943	2	MONTEAGUDO	410	608.415	4.646.039	NAVARRA	14130W	415732	5,6	2,9	16	1	2	2	0	0	2	1	0	0	13	0	2	0
9301	1943	3	MONTEAGUDO	410	608.415	4.646.039	NAVARRA	14130W	415732	10,7	4	23	3	5	4	0	0	8	0	0	0	9	4	1	0
9301	1943	4	MONTEAGUDO	410	608.415	4.646.039	NAVARRA	14130W	415732	60,3	13,7	19	2	8	8	3	0	10	0	0	1	3	8	0	0
9301	1943	5	MONTEAGUDO	410	608.415	4.646.039	NAVARRA	14130W	415732	23	8,2	6	6	7	7	0	0	13	0	0	2	2	2	0	0
9301	1943	6	MONTEAGUDO	410	608.415	4.646.039	NAVARRA	14130W	415732	10,9	7	8	6	3	3	0	0	9	0	0	2	2	0	0	0
9301	1943	7	MONTEAGUDO	410	608.415	4.646.039	NAVARRA	14130W	415732	78,4	20,5	2	3	9	9	5	0	11	0	1	5	1	10	0	0
9301	1943	8	MONTEAGUDO	410	608.415	4.646.039	NAVARRA	14130W	415732	78,2	58	20	2	4	4	2	1	5	0	1	2	1	4	0	0
9301	1943	9	MONTEAGUDO	410	608.415	4.646.039	NAVARRA	14130W	415732	37	7	8	2	8	8	0	0	10	0	0	0	3	9	0	0
9301	1943	10	MONTEAGUDO	410	608.415	4.646.039	NAVARRA	14130W	415732	8,5	5,3	23	5	3	3	0	0	8	0	0	0	2	13	0	0
9301	1943	11	MONTEAGUDO	410	608.415	4.646.039	NAVARRA	14130W	415732	11,1	5,8	19	6	3	3	0	0	8	1	0	0	4	0	0	0
9301	1943	12	MONTEAGUDO	410	608.415	4.646.039	NAVARRA	14130W	415732	61,1	32	14	6	8	8	2	1	14	0	0	0	6	0	10	0
9301	1944	1	MONTEAGUDO	410	608.415	4.646.039	NAVARRA	14130W	415732	1,7	1,7	24	2	1	1	0	0	3	0	0	0	2	0	21	0
9301	1944	2	MONTEAGUDO	410	608.415	4.646.039	NAVARRA	14130W	415732	34,3	9,5	24	5	7	7	0	0	7	5	0	0	0	0	0	4
9301	1944	3	MONTEAGUDO	410	608.415	4.646.039	NAVARRA	14130W	415732	6,3	4,5	3	8	2	2	0	0	10	0	0	0	1	0	0	0
9301	1944	4	MONTEAGUDO	410	608.415	4.646.039	NAVARRA	14130W	415732	12,4	3,6	12	8	5	5	0	0	12	0	1	1	0	0	0	0
9301	1944	5	MONTEAGUDO	410	608.415	4.646.039	NAVARRA	14130W	415732	96,7	36,5	19	6	9	9	3	1	14	0	1	2	3	0	0	0
9301	1944	6	MONTEAGUDO	410	608.415	4.646.039	NAVARRA	14130W	415732	30,2	13,5	9	6	5	5	2	0	11	0	0	1	0	0	0	0
9301	1944	7	MONTEAGUDO	410	608.415	4.646.039	NAVARRA	14130W	415732	0	0	12	7	0	0	0	0	7	0	0	0	0	0	0	0
9301	1944	8	MONTEAGUDO	410	608.415	4.646.039	NAVARRA	14130W	415732	5,2	4,2	20	9	2	2	0	0	11	0	0	1	0	0	0	0
9301	1944	9	MONTEAGUDO	410	608.415	4.646.039	NAVARRA	14130W	415732	85,6	33,2	22	5	7	7	2	1	12	0	0	1	0	2	0	0
9301	1944	10	MONTEAGUDO	410	608.415	4.646.039	NAVARRA	14130W	415732	41,1	21,5	31	5	6	6	2	0	11	0	0	0	0	2	0	0
9301	1944	11	MONTEAGUDO	410	608.415	4.646.039	NAVARRA	14130W	415732	10,8	8,4	25	5	2	2	0	0	7	0	0	0	5	2	1	0
9301	1944	12	MONTEAGUDO	410	608.415	4.646.039	NAVARRA	14130W	415732	36,5	13,2	7	5	6	6	1	0	8	3	0	0	1	0	5	3
9301	1945	1	MONTEAGUDO	410	608.415	4.646.039	NAVARRA	14130W	415732	50,7	16,2	14	5	8	8	2	0	7	6	0	0	2	0	4	7
9301	1945	2	MONTEAGUDO	410	608.415	4.646.039	NAVARRA	14130W	415732	13,7	13,7	15	0	1	1	1	0	1	0	0	0	0	3	7	0
9301	1945	3	MONTEAGUDO	410	608.415	4.646.039	NAVARRA	14130W	415732	19,8	17,8	24	3	2	2	1	0	5	0	0	0	0	0	0	0
9301	1945	4	MONTEAGUDO	410	608.415	4.646.039	NAVARRA	14130W	415732	22,6	11,2	26	3	6	6	1	0	9	0	0	2	0	0	0	0
9301	1945	5	MONTEAGUDO	410	608.415	4.646.039	NAVARRA	14130W	415732	10,8	6,2	24	10	3	3	0	0	13	0	0	0	0	0	0	0
9301	1945	6	MONTEAGUDO	410	608.415	4.646.039	NAVARRA	14130W	415732	49,3	22,1	30	12	4	4	3	0	15	0	1	2	0	0	0	0
9301	1945	7	MONTEAGUDO	410	608.415	4.646.039	NAVARRA	14130W	415732	48,9	20	8	11	5	5	2	0	14	0	2	4	0	0	0	0
9301	1945	8	MONTEAGUDO	410	608.415	4.646.039	NAVARRA	14130W	415732	48,3	25	13	11	6	6	2	0	16	0	1	4	1	2	0	0
9301	1945	9	MONTEAGUDO	410	608.415	4.646.039	NAVARRA	14130W	415732	10,5	8,5	7	12	2	2	0	0	14	0	0	2	3	2	0	0
9301	1945	10	MONTEAGUDO	410	608.415	4.646.039	NAVARRA	14130W	415732	11,7	4,2	28	7	5	5	0	0	12	0	0	1	6	3	0	0
9301	1945	11	MONTEAGUDO	410	608.415	4.646.039	NAVARRA	14130W	415732	80,6	63,5	18	3	5	5	2	1	8	0	0	1	6	2	6	0

Código	Año	Mes	Nombre	Altitud	X	Y	Provincia	Longitud	Latitud	Precipitación total	P máx diaria	1er día P máx	Días de precipitación inapreciable	Días de precipitación apreciable	Días de P>=1 mm	Días de P>=10 mm	Días de P>=30 mm	Días de lluvia	Días de nieve	Días de granizo	Días de tormenta	Días de niebla	Días de rocío	Días de escarcha	Días en que la nieve cubre el suelo
9301	1945	12	MONTEAGUDO	410	608.415	4.646.039	NAVARRA	14130W	415732	18,9	6	18	4	7	7	0	0	11	0	0	0	4	0	4	0
9301	1946	1	MONTEAGUDO	410	608.415	4.646.039	NAVARRA	14130W	415732	37,5	25	17	2	3	3	2	0	2	3	0	0	5	1	5	3
9301	1946	2	MONTEAGUDO	410	608.415	4.646.039	NAVARRA	14130W	415732	9	7,8	2	5	2	2	0	0	7	0	0	0	0	0	8	0
9301	1946	3	MONTEAGUDO	410	608.415	4.646.039	NAVARRA	14130W	415732	23,7	9,5	5	5	6	6	0	0	10	1	0	0	2	0	1	1
9301	1946	4	MONTEAGUDO	410	608.415	4.646.039	NAVARRA	14130W	415732	117,5	21	4	4	14	14	6	0	18	0	0	1	0	0	0	0
9301	1946	5	MONTEAGUDO	410	608.415	4.646.039	NAVARRA	14130W	415732	108,6	30,5	11	6	11	9	5	1	17	0	0	7	1	2	0	0
9301	1946	6	MONTEAGUDO	410	608.415	4.646.039	NAVARRA	14130W	415732	9,5	7	9	6	2	2	0	0	8	0	0	2	0	0	0	0
9301	1946	7	MONTEAGUDO	410	608.415	4.646.039	NAVARRA	14130W	415732	4	4	4	6	1	1	0	0	7	0	0	1	0	0	0	0
9301	1946	8	MONTEAGUDO	410	608.415	4.646.039	NAVARRA	14130W	415732	33,2	15,2	10	7	4	4	1	0	11	0	0	4	0	0	0	0
9301	1946	9	MONTEAGUDO	410	608.415	4.646.039	NAVARRA	14130W	415732	3,8	2,4	17	8	2	2	0	0	9	0	1	6	0	0	0	0
9301	1946	10	MONTEAGUDO	410	608.415	4.646.039	NAVARRA	14130W	415732	17,2	7	17	3	5	5	0	0	8	0	0	2	6	11	0	0
9301	1946	11	MONTEAGUDO	410	608.415	4.646.039	NAVARRA	14130W	415732	0	0	10	7	0	0	0	0	7	0	0	0	2	0	8	0
9301	1946	12	MONTEAGUDO	410	608.415	4.646.039	NAVARRA	14130W	415732	35,1	10,3	26	8	7	7	2	0	14	1	0	0	0	0	3	1
9301	1947	1	MONTEAGUDO	410	608.415	4.646.039	NAVARRA	14130W	415732	5,5	3,5	10	5	2	2	0	0	7	0	0	0	3	8	0	0
9301	1947	2	MONTEAGUDO	410	608.415	4.646.039	NAVARRA	14130W	415732	77,5	19	16	8	10	10	3	0	16	2	0	0	1	3	0	2
9301	1947	4	MONTEAGUDO	410	608.415	4.646.039	NAVARRA	14130W	415732	0	0	2	8	0	0	0	0	8	0	0	0	0	0	0	0
9301	1947	5	MONTEAGUDO	410	608.415	4.646.039	NAVARRA	14130W	415732	93,5	29	10	9	9	9	3	0	18	0	0	0	0	0	0	0
9301	1947	6	MONTEAGUDO	410	608.415	4.646.039	NAVARRA	14130W	415732	3	3	28	8	1	1	0	0	9	0	0	1	0	0	0	0
9301	1947	7	MONTEAGUDO	410	608.415	4.646.039	NAVARRA	14130W	415732	13	9	21	8	2	2	0	0	10	0	0	1	0	0	0	0
9301	1947	8	MONTEAGUDO	410	608.415	4.646.039	NAVARRA	14130W	415732	15	7	10	6	4	4	0	0	10	0	0	4	0	0	0	0
9301	1947	9	MONTEAGUDO	410	608.415	4.646.039	NAVARRA	14130W	415732	46	23	18	8	3	3	2	0	11	0	0	0	0	0	0	0
9301	1947	10	MONTEAGUDO	410	608.415	4.646.039	NAVARRA	14130W	415732	7	5	6	9	2	2	0	0	11	0	0	0	0	0	0	0
9301	1947	11	MONTEAGUDO	410	608.415	4.646.039	NAVARRA	14130W	415732	22	12	30	8	2	2	2	0	9	1	0	0	0	0	0	0
9301	1947	12	MONTEAGUDO	410	608.415	4.646.039	NAVARRA	14130W	415732	34	28	29	12	3	3	1	0	15	0	0	0	0	0	0	0
9301	1948	1	MONTEAGUDO	410	608.415	4.646.039	NAVARRA	14130W	415732	52	18	27	11	5	5	2	0	16	0	0	0	0	0	0	0
9301	1948	2	MONTEAGUDO	410	608.415	4.646.039	NAVARRA	14130W	415732	19	10	21	9	4	4	1	0	11	2	0	0	0	0	0	0
9301	1948	3	MONTEAGUDO	410	608.415	4.646.039	NAVARRA	14130W	415732	18	7	27	11	3	3	0	0	14	0	0	0	0	0	0	0
9301	1948	4	MONTEAGUDO	410	608.415	4.646.039	NAVARRA	14130W	415732	59	13	29	6	6	6	4	0	12	0	0	0	0	0	0	0
9301	1948	5	MONTEAGUDO	410	608.415	4.646.039	NAVARRA	14130W	415732	72	36	19	5	9	9	1	1	14	0	0	0	0	0	0	0
9301	1948	6	MONTEAGUDO	410	608.415	4.646.039	NAVARRA	14130W	415732	12	9	9	4	2	2	0	0	6	0	0	0	0	0	0	0
9301	1948	7	MONTEAGUDO	410	608.415	4.646.039	NAVARRA	14130W	415732	9	9	14	5	1	1	0	0	6	0	0	0	0	0	0	0
9301	1948	8	MONTEAGUDO	410	608.415	4.646.039	NAVARRA	14130W	415732	9	9	16	6	1	1	0	0	6	0	1	1	0	0	0	0
9301	1948	9	MONTEAGUDO	410	608.415	4.646.039	NAVARRA	14130W	415732	11	9	3	8	3	3	0	0	11	0	0	2	0	0	0	0
9301	1948	10	MONTEAGUDO	410	608.415	4.646.039	NAVARRA	14130W	415732	23	16	28	10	2	2	1	0	12	0	0	1	0	1	0	0
9301	1948	11	MONTEAGUDO	410	608.415	4.646.039	NAVARRA	14130W	415732	0	0	2	5	0	0	0	0	5	0	0	0	5	7	8	0
9301	1948	12	MONTEAGUDO	410	608.415	4.646.039	NAVARRA	14130W	415732	10,9	3,9	8	5	4	4	0	0	9	0	0	0	0	0	0	0
9301	1949	1	MONTEAGUDO	410	608.415	4.646.039	NAVARRA	14130W	415732	1,2	1,2	4	5	1	1	0	0	6	0	0	0	4	0	10	0
9301	1949	2	MONTEAGUDO	410	608.415	4.646.039	NAVARRA	14130W	415732	10,3	8	16	6	3	3	0	0	9	0	0	0	6	0	3	0
9301	1949	3	MONTEAGUDO	410	608.415	4.646.039	NAVARRA	14130W	415732	30,5	10,5	6	8	7	7	1	0	14	1	0	0	11	0	1	0
9301	1949	4	MONTEAGUDO	410	608.415	4.646.039	NAVARRA	14130W	415732	17,3	9	22	6	3	3	0	0	9	0	0	1	8	0	0	0
9301	1949	5	MONTEAGUDO	410	608.415	4.646.039	NAVARRA	14130W	415732	52	13	28	6	7	7	2	0	13	0	0	1	9	0	0	0
9301	1949	6	MONTEAGUDO	410	608.415	4.646.039	NAVARRA	14130W	415732	58,5	26	9	5	5	5	2	0	9	0	1	4	0	0	0	0
9301	1949	7	MONTEAGUDO	410	608.415	4.646.039	NAVARRA	14130W	415732	18,7	17,5	7	6	2	2	1	0	8	0	0	2	0	0	0	0
9301	1949	8	MONTEAGUDO	410	608.415	4.646.039	NAVARRA	14130W	415732	24	9,5	26	5	4	4	0	0	9	0	0	4	0	0	0	0
9301	1949	9	MONTEAGUDO	410	608.415	4.646.039	NAVARRA	14130W	415732	112	28	1	5	7	7	4	0	11	0	1	5	1	0	0	0
9301	1949	10	MONTEAGUDO	410	608.415	4.646.039	NAVARRA	14130W	415732	13,5	11,5	7	3	2	2	1	0	5	0	0	1	1	13	0	0

Código	Año	Mes	Nombre	Altitud	X	Y	Provincia	Longitud	Latitud	Precipitación total	P máx diaria	1er día P máx	Días de precipitación inapreciable	Días de precipitación apreciable	Días de P>=1 mm	Días de P>=10 mm	Días de P>=30 mm	Días de lluvia	Días de nieve	Días de granizo	Días de tormenta	Días de niebla	Días de rocío	Días de escarcha	Días en que la nieve cubre el suelo
9301	1949	11	MONTEAGUDO	410	608.415	4.646.039	NAVARRA	14130W	415732	34,2	16,5	18	4	7	7	1	0	11	0	0	0	8	10	1	0
9301	1949	12	MONTEAGUDO	410	608.415	4.646.039	NAVARRA	14130W	415732	23,7	8,5	13	1	6	6	0	0	6	1	0	0	13	8	0	2
9301	1950	1	MONTEAGUDO	410	608.415	4.646.039	NAVARRA	14130W	415732	9,5	9,5	17	7	1	1	0	0	8	0	0	0	2	1	2	0
9301	1951	1	MONTEAGUDO	410	608.415	4.646.039	NAVARRA	14130W	415732	48,9	34	24	3	5	4	1	1	7	1	0	0	13	10	5	1
9301	1951	2	MONTEAGUDO	410	608.415	4.646.039	NAVARRA	14130W	415732	23,3	7,2	23	1	11	7	0	0	11	1	0	0	7	2	5	0
9301	1951	3	MONTEAGUDO	410	608.415	4.646.039	NAVARRA	14130W	415732	24,2	10,2	4	3	9	7	1	0	11	1	0	0	6	4	3	0
9301	1951	4	MONTEAGUDO	410	608.415	4.646.039	NAVARRA	14130W	415732	69,1	17,8	24	0	10	10	2	0	10	0	0	3	15	6	4	0
9301	1951	5	MONTEAGUDO	410	608.415	4.646.039	NAVARRA	14130W	415732	37,1	10,4	26	1	10	7	2	0	11	0	0	2	2	0	0	0
9301	1951	6	MONTEAGUDO	410	608.415	4.646.039	NAVARRA	14130W	415732	61,4	29,2	16	3	9	8	1	0	11	0	1	6	1	7	0	0
9301	1951	7	MONTEAGUDO	410	608.415	4.646.039	NAVARRA	14130W	415732	62,9	48,7	13	4	5	5	1	1	8	0	1	8	5	4	0	0
9301	1951	8	MONTEAGUDO	410	608.415	4.646.039	NAVARRA	14130W	415732	35,6	26	1	2	5	5	1	0	6	0	1	2	2	14	0	0
9301	1951	9	MONTEAGUDO	410	608.415	4.646.039	NAVARRA	14130W	415732	41,5	19	13	3	6	5	2	0	9	0	0	2	3	6	0	0
9301	1951	10	MONTEAGUDO	410	608.415	4.646.039	NAVARRA	14130W	415732	49,2	30	2	1	6	6	1	1	7	0	0	1	16	22	0	0
9301	1951	11	MONTEAGUDO	410	608.415	4.646.039	NAVARRA	14130W	415732	8,8	7,8	9	4	2	2	0	0	6	0	0	0	20	27	0	0
9301	1951	12	MONTEAGUDO	410	608.415	4.646.039	NAVARRA	14130W	415732	43,5	19	20	3	4	4	2	0	7	0	0	0	13	15	4	0
9301	1952	1	MONTEAGUDO	410	608.415	4.646.039	NAVARRA	14130W	415732	14,7	6	26	4	5	5	0	0	7	2	0	0	1	5	13	0
9301	1952	2	MONTEAGUDO	410	608.415	4.646.039	NAVARRA	14130W	415732	13,7	8	17	3	4	4	0	0	6	1	0	0	3	16	8	0
9301	1952	3	MONTEAGUDO	410	608.415	4.646.039	NAVARRA	14130W	415732	49,1	19	11	4	10	9	2	0	14	0	0	1	1	11	0	0
9301	1952	4	MONTEAGUDO	410	608.415	4.646.039	NAVARRA	14130W	415732	37,9	17,2	11	6	8	7	1	0	14	0	0	2	1	7	1	0
9301	1952	5	MONTEAGUDO	410	608.415	4.646.039	NAVARRA	14130W	415732	20,3	17	21	6	5	2	1	0	11	0	0	1	0	0	0	0
9301	1952	6	MONTEAGUDO	410	608.415	4.646.039	NAVARRA	14130W	415732	18,8	6	25	9	10	6	0	0	18	0	1	11	0	0	0	0
9301	1952	7	MONTEAGUDO	410	608.415	4.646.039	NAVARRA	14130W	415732	28,7	11,7	3	8	3	3	1	0	11	0	0	0	0	0	0	0
9301	1952	8	MONTEAGUDO	410	608.415	4.646.039	NAVARRA	14130W	415732	0	0	2	8	0	0	0	0	8	0	0	1	0	0	0	0
9301	1952	9	MONTEAGUDO	410	608.415	4.646.039	NAVARRA	14130W	415732	6	6	12	7	1	1	0	0	8	0	0	0	0	0	0	0
9301	1952	10	MONTEAGUDO	410	608.415	4.646.039	NAVARRA	14130W	415732	13	7,5	16	8	3	3	0	0	11	0	0	0	0	0	0	0
9301	1952	11	MONTEAGUDO	410	608.415	4.646.039	NAVARRA	14130W	415732	4	2	8	6	2	2	0	0	8	0	0	0	0	0	4	0
9301	1952	12	MONTEAGUDO	410	608.415	4.646.039	NAVARRA	14130W	415732	14	10,5	16	6	3	3	1	0	9	0	0	0	0	0	2	0
9301	1953	1	MONTEAGUDO	410	608.415	4.646.039	NAVARRA	14130W	415732	25,5	9,5	1	3	4	4	0	0	3	4	0	0	7	0	13	0
9301	1953	2	MONTEAGUDO	410	608.415	4.646.039	NAVARRA	14130W	415732	0	0	10	4	0	0	0	0	4	0	0	0	0	1	0	0
9301	1953	3	MONTEAGUDO	410	608.415	4.646.039	NAVARRA	14130W	415732	3	3	20	5	1	1	0	0	6	0	0	0	0	0	1	0
9301	1953	4	MONTEAGUDO	410	608.415	4.646.039	NAVARRA	14130W	415732	37	15	23	6	8	8	1	0	14	0	0	0	0	0	0	0
9301	1953	5	MONTEAGUDO	410	608.415	4.646.039	NAVARRA	14130W	415732	12,5	4	18	6	4	4	0	0	10	0	0	0	0	0	0	0
9301	1953	6	MONTEAGUDO	410	608.415	4.646.039	NAVARRA	14130W	415732	149,5	31	6	2	9	9	6	1	11	0	0	1	0	0	0	0
9301	1953	7	MONTEAGUDO	410	608.415	4.646.039	NAVARRA	14130W	415732	0	0	20	3	0	0	0	0	3	0	0	0	0	0	0	0
9301	1953	8	MONTEAGUDO	410	608.415	4.646.039	NAVARRA	14130W	415732	36	30	12	2	2	2	1	1	4	0	0	1	0	0	0	0
9301	1953	9	MONTEAGUDO	410	608.415	4.646.039	NAVARRA	14130W	415732	12,5	10,5	26	1	2	2	1	0	3	0	0	0	0	0	0	0
9301	1953	10	MONTEAGUDO	410	608.415	4.646.039	NAVARRA	14130W	415732	146,3	73,4	14	0	8	8	4	2	8	0	0	1	0	13	0	0
9301	1953	11	MONTEAGUDO	410	608.415	4.646.039	NAVARRA	14130W	415732	3,4	3,4	1	0	1	1	0	0	1	0	0	0	12	16	2	0
9301	1953	12	MONTEAGUDO	410	608.415	4.646.039	NAVARRA	14130W	415732	38	20	5	0	8	8	1	0	8	0	0	0	2	9	0	0
9301	1954	1	MONTEAGUDO	410	608.415	4.646.039	NAVARRA	14130W	415732	6,3	3,3	28	0	2	2	0	0	1	1	0	0	6	3	7	0
9301	1954	2	MONTEAGUDO	410	608.415	4.646.039	NAVARRA	14130W	415732	22,5	8,5	13	0	7	6	0	0	3	3	1	1	0	3	0	0
9301	1954	3	MONTEAGUDO	410	608.415	4.646.039	NAVARRA	14130W	415732	76,6	39,5	12	0	11	8	3	1	11	0	0	0	0	4	0	0
9301	1954	4	MONTEAGUDO	410	608.415	4.646.039	NAVARRA	14130W	415732	1,5	1	26	0	2	1	0	0	2	0	0	0	0	3	0	0
9301	1954	5	MONTEAGUDO	410	608.415	4.646.039	NAVARRA	14130W	415732	37,1	25	14	0	7	6	1	0	7	0	0	0	0	0	0	0
9301	1954	6	MONTEAGUDO	410	608.415	4.646.039	NAVARRA	14130W	415732	95,4	74	2	0	7	6	1	1	7	0	0	4	0	0	0	0
9301	1954	7	MONTEAGUDO	410	608.415	4.646.039	NAVARRA	14130W	415732	29	26	11	0	2	2	1	0	2	0	0	1	0	0	0	0

Código	Año	Mes	Nombre	Altitud	X	Y	Provincia	Longitud	Latitud	Precipitación total	P máx diaria	1er día P máx	Días de precipitación inapreciable	Días de precipitación apreciable	Días de P>=1 mm	Días de P>=10 mm	Días de P>=30 mm	Días de lluvia	Días de nieve	Días de granizo	Días de tormenta	Días de niebla	Días de rocío	Días de escarcha	Días en que la nieve cubre el suelo
9301	1954	8	MONTEAGUDO	410	608.415	4.646.039	NAVARRA	14130W	415732	6	6	24	0	1	1	0	0	1	0	0	0	0	0	0	0
9301	1954	9	MONTEAGUDO	410	608.415	4.646.039	NAVARRA	14130W	415732	8	4	14	0	3	2	0	0	3	0	0	2	0	2	0	0
9301	1954	10	MONTEAGUDO	410	608.415	4.646.039	NAVARRA	14130W	415732	3	2	20	0	2	2	0	0	2	0	0	0	0	20	0	0
9301	1954	11	MONTEAGUDO	410	608.415	4.646.039	NAVARRA	14130W	415732	17	6,5	7	0	4	4	0	0	4	0	0	1	1	14	4	0
9301	1954	12	MONTEAGUDO	410	608.415	4.646.039	NAVARRA	14130W	415732	9	9	1	0	1	1	0	0	1	0	0	0	2	7	12	0
9301	1955	1	MONTEAGUDO	410	608.415	4.646.039	NAVARRA	14130W	415732	32,5	15	3	0	7	7	1	0	7	0	0	0	3	4	2	0
9301	1955	2	MONTEAGUDO	410	608.415	4.646.039	NAVARRA	14130W	415732	34	10	13	0	8	8	2	0	8	0	0	0	1	5	3	0
9301	1955	3	MONTEAGUDO	410	608.415	4.646.039	NAVARRA	14130W	415732	5	3	7	0	3	2	0	0	0	3	0	0	0	5	9	0
9301	1955	4	MONTEAGUDO	410	608.415	4.646.039	NAVARRA	14130W	415732	58	29	23	0	5	5	2	0	4	0	1	2	0	12	1	0
9301	1955	5	MONTEAGUDO	410	608.415	4.646.039	NAVARRA	14130W	415732	18	6	26	0	7	7	0	0	7	0	0	7	0	12	0	0
9301	1955	6	MONTEAGUDO	410	608.415	4.646.039	NAVARRA	14130W	415732	51,5	28	18	0	8	8	2	0	8	0	0	5	0	0	0	0
9301	1955	7	MONTEAGUDO	410	608.415	4.646.039	NAVARRA	14130W	415732	29,5	7	20	0	7	7	0	0	7	0	0	7	0	0	0	0
9301	1955	8	MONTEAGUDO	410	608.415	4.646.039	NAVARRA	14130W	415732	32,7	16	27	0	5	5	2	0	4	0	1	3	0	0	0	0
9301	1955	9	MONTEAGUDO	410	608.415	4.646.039	NAVARRA	14130W	415732	50,8	44,5	6	0	3	3	1	1	3	0	0	2	0	0	0	0
9301	1955	10	MONTEAGUDO	410	608.415	4.646.039	NAVARRA	14130W	415732	45,5	22	3	0	6	5	2	0	6	0	0	0	0	7	0	0
9301	1955	11	MONTEAGUDO	410	608.415	4.646.039	NAVARRA	14130W	415732	7	6	8	0	2	2	0	0	2	0	0	0	0	0	14	0
9301	1955	12	MONTEAGUDO	410	608.415	4.646.039	NAVARRA	14130W	415732	39,5	6,5	14	0	8	8	0	0	8	0	0	0	10	1	3	0
9301	1956	1	MONTEAGUDO	410	608.415	4.646.039	NAVARRA	14130W	415732	28	7	30	0	7	7	0	0	6	1	0	0	2	2	0	0
9301	1956	2	MONTEAGUDO	410	608.415	4.646.039	NAVARRA	14130W	415732	24	16	23	2	3	3	1	0	3	2	0	0	0	0	2	0
9301	1956	3	MONTEAGUDO	410	608.415	4.646.039	NAVARRA	14130W	415732	54	17,5	28	1	12	12	1	0	13	0	0	0	0	0	4	0
9301	1956	4	MONTEAGUDO	410	608.415	4.646.039	NAVARRA	14130W	415732	31	7	27	1	10	10	0	0	11	0	0	0	0	0	0	0
9301	1956	5	MONTEAGUDO	410	608.415	4.646.039	NAVARRA	14130W	415732	83	29	26	1	7	7	5	0	7	0	1	1	0	0	0	0
9301	1956	6	MONTEAGUDO	410	608.415	4.646.039	NAVARRA	14130W	415732	6	3	27	1	3	2	0	0	4	0	0	3	0	0	0	0
9301	1956	7	MONTEAGUDO	410	608.415	4.646.039	NAVARRA	14130W	415732	1	1	9	1	1	1	0	0	1	0	1	2	0	0	0	0
9301	1956	8	MONTEAGUDO	410	608.415	4.646.039	NAVARRA	14130W	415732	23	12	18	1	3	3	1	0	4	0	0	1	0	0	0	0
9301	1956	9	MONTEAGUDO	410	608.415	4.646.039	NAVARRA	14130W	415732	35,5	11	16	0	8	8	2	0	8	0	0	6	0	0	0	0
9301	1956	10	MONTEAGUDO	410	608.415	4.646.039	NAVARRA	14130W	415732	7	4,5	15	0	5	2	0	0	5	0	0	0	0	3	0	0
9301	1956	11	MONTEAGUDO	410	608.415	4.646.039	NAVARRA	14130W	415732	33	8	20	1	6	6	0	0	7	0	0	0	0	0	7	0
9301	1956	12	MONTEAGUDO	410	608.415	4.646.039	NAVARRA	14130W	415732	7,5	4,5	30	0	4	4	0	0	4	0	0	0	9	0	13	0
9301	1957	1	MONTEAGUDO	410	608.415	4.646.039	NAVARRA	14130W	415732	12	4	1	1	7	5	0	0	5	3	0	0	3	0	15	0
9301	1957	2	MONTEAGUDO	410	608.415	4.646.039	NAVARRA	14130W	415732	10	8,5	17	2	2	2	0	0	4	0	0	0	2	0	1	0
9301	1957	3	MONTEAGUDO	410	608.415	4.646.039	NAVARRA	14130W	415732	12	6	23	2	4	4	0	0	6	0	0	0	1	0	0	0
9301	1957	4	MONTEAGUDO	410	608.415	4.646.039	NAVARRA	14130W	415732	30,5	11	26	2	5	5	2	0	7	0	0	0	0	0	0	0
9301	1957	5	MONTEAGUDO	410	608.415	4.646.039	NAVARRA	14130W	415732	68	27	9	1	8	8	2	0	8	0	1	2	0	0	0	0
9301	1957	6	MONTEAGUDO	410	608.415	4.646.039	NAVARRA	14130W	415732	49	12,5	10	0	9	9	2	0	8	0	1	6	1	0	0	0
9301	1957	7	MONTEAGUDO	410	608.415	4.646.039	NAVARRA	14130W	415732	0	0		0	0	0	0	0	0	0	0	1	0	0	0	0
9301	1957	8	MONTEAGUDO	410	608.415	4.646.039	NAVARRA	14130W	415732	34	25	11	0	2	2	1	0	2	0	0	5	0	2	0	0
9301	1957	9	MONTEAGUDO	410	608.415	4.646.039	NAVARRA	14130W	415732	26	17	20	1	3	3	1	0	4	0	0	2	0	1	0	0
9301	1957	10	MONTEAGUDO	410	608.415	4.646.039	NAVARRA	14130W	415732	26,5	13	13	1	7	6	1	0	8	0	0	0	1	7	0	0
9301	1957	11	MONTEAGUDO	410	608.415	4.646.039	NAVARRA	14130W	415732	4,4	2,7	6	1	5	1	0	0	6	0	0	0	2	0	8	0
9301	1957	12	MONTEAGUDO	410	608.415	4.646.039	NAVARRA	14130W	415732	4,6	2	12	1	3	2	0	0	4	0	0	0	1	0	6	0
9301	1959	1	MONTEAGUDO	410	608.415	4.646.039	NAVARRA	14130W	415732	5,8	2	7	0	4	3	0	0	4	0	0	0	10	7	3	0
9301	1959	2	MONTEAGUDO	410	608.415	4.646.039	NAVARRA	14130W	415732	23,6	15,3	7	0	4	4	1	0	3	1	0	0	15	7	12	0
9301	1959	3	MONTEAGUDO	410	608.415	4.646.039	NAVARRA	14130W	415732	61,9	16,7	9	0	9	9	1	0	9	0	0	1	6	18	1	0
9301	1959	4	MONTEAGUDO	410	608.415	4.646.039	NAVARRA	14130W	415732	21,7	7,8	13	1	5	4	0	0	6	0	0	0	3	15	0	0
9301	1959	5	MONTEAGUDO	410	608.415	4.646.039	NAVARRA	14130W	415732	90,3	25,1	7	1	13	12	4	0	14	0	0	10	2	0	0	0

Código	Año	Mes	Nombre	Altitud	X	Y	Provincia	Longitud	Latitud	Precipitación total	P máx diaria	1er día P máx	Días de precipitación inapreciable	Días de precipitación apreciable	Días de P>=1 mm	Días de P>=10 mm	Días de P>=30 mm	Días de lluvia	Días de nieve	Días de granizo	Días de tormenta	Días de niebla	Días de rocío	Días de escarcha	Días en que la nieve cubre el suelo
9301	1959	6	MONTEAGUDO	410	608.415	4.646.039	NAVARRA	14130W	415732	61,2	23,7	5	0	7	7	2	0	7	0	0	7	1	0	0	0
9301	1959	7	MONTEAGUDO	410	608.415	4.646.039	NAVARRA	14130W	415732	77,4	26,1	13	0	7	7	3	0	7	0	0	9	1	1	0	0
9301	1959	8	MONTEAGUDO	410	608.415	4.646.039	NAVARRA	14130W	415732	9,3	8,5	25	0	2	1	0	0	2	0	0	3	3	3	0	0
9301	1959	9	MONTEAGUDO	410	608.415	4.646.039	NAVARRA	14130W	415732	85,3	19,8	2	0	11	11	3	0	11	0	0	5	8	10	0	0
9301	1959	10	MONTEAGUDO	410	608.415	4.646.039	NAVARRA	14130W	415732	39	8,3	19	0	9	8	0	0	9	0	0	0	6	6	0	0
9301	1959	11	MONTEAGUDO	410	608.415	4.646.039	NAVARRA	14130W	415732	32,3	14,5	21	0	8	7	1	0	8	0	0	2	13	6	3	0
9301	1959	12	MONTEAGUDO	410	608.415	4.646.039	NAVARRA	14130W	415732	33,8	7,2	9	0	13	7	0	0	13	0	0	0	12	3	1	0
9301	1960	1	MONTEAGUDO	410	608.415	4.646.039	NAVARRA	14130W	415732	30,4	9,8	11	0	10	8	0	0	6	4	0	0	13	5	7	0
9301	1960	2	MONTEAGUDO	410	608.415	4.646.039	NAVARRA	14130W	415732	19	7,1	19	0	9	8	0	0	8	1	0	0	5	4	2	0
9301	1960	3	MONTEAGUDO	410	608.415	4.646.039	NAVARRA	14130W	415732	26,9	8,5	14	0	11	8	0	0	11	0	0	0	7	2	0	0
9301	1960	4	MONTEAGUDO	410	608.415	4.646.039	NAVARRA	14130W	415732	3,4	2,7	1	0	2	1	0	0	2	0	0	0	2	3	0	0
9301	1960	5	MONTEAGUDO	410	608.415	4.646.039	NAVARRA	14130W	415732	36,8	15	17	0	6	4	2	0	6	0	0	3	5	0	0	0
9301	1960	6	MONTEAGUDO	410	608.415	4.646.039	NAVARRA	14130W	415732	27,9	18,2	5	0	4	4	1	0	4	0	0	2	2	0	0	0
9301	1960	7	MONTEAGUDO	410	608.415	4.646.039	NAVARRA	14130W	415732	11,5	6	29	0	3	3	0	0	2	0	1	3	2	0	0	0
9301	1960	8	MONTEAGUDO	410	608.415	4.646.039	NAVARRA	14130W	415732	12	12	16	0	1	1	1	0	0	0	1	2	9	0	0	0
9301	1960	9	MONTEAGUDO	410	608.415	4.646.039	NAVARRA	14130W	415732	36	10,2	26	0	10	7	1	0	10	0	0	4	5	0	0	0
9301	1960	10	MONTEAGUDO	410	608.415	4.646.039	NAVARRA	14130W	415732	97,3	39,5	28	0	12	9	2	1	12	0	0	0	0	0	0	0
9301	1960	11	MONTEAGUDO	410	608.415	4.646.039	NAVARRA	14130W	415732	10,3	4	15	0	4	3	0	0	4	0	0	0	1	6	3	0
9301	1960	12	MONTEAGUDO	410	608.415	4.646.039	NAVARRA	14130W	415732	65,6	12,5	14	0	9	9	3	0	8	1	0	0	1	1	2	0
9301	1961	1	MONTEAGUDO	410	608.415	4.646.039	NAVARRA	14130W	415732	28,7	10	22	0	7	7	1	0	7	0	0	0	1	3	7	0
9301	1961	2	MONTEAGUDO	410	608.415	4.646.039	NAVARRA	14130W	415732	0	0		0	0	0	0	0	0	0	0	0	1	0	0	0
9301	1961	3	MONTEAGUDO	410	608.415	4.646.039	NAVARRA	14130W	415732	12,5	8	19	0	2	2	0	0	2	0	0	0	0	0	0	0
9301	1961	4	MONTEAGUDO	410	608.415	4.646.039	NAVARRA	14130W	415732	28,5	10	22	0	8	8	1	0	8	0	0	0	0	0	0	0
9301	1961	5	MONTEAGUDO	410	608.415	4.646.039	NAVARRA	14130W	415732	39,5	9,5	24	0	8	8	0	0	8	0	0	4	0	0	0	0
9301	1961	6	MONTEAGUDO	410	608.415	4.646.039	NAVARRA	14130W	415732	36,5	18	1	0	4	4	2	0	4	0	0	5	0	0	0	0
9301	1961	7	MONTEAGUDO	410	608.415	4.646.039	NAVARRA	14130W	415732	16	8	26	0	2	2	0	0	2	0	0	2	0	0	0	0
9301	1961	8	MONTEAGUDO	410	608.415	4.646.039	NAVARRA	14130W	415732	18	9	9	0	4	4	0	0	4	0	0	1	0	0	0	0
9301	1961	9	MONTEAGUDO	410	608.415	4.646.039	NAVARRA	14130W	415732	101,5	45	19	0	8	8	2	1	8	0	0	0	0	0	0	0
9301	1961	10	MONTEAGUDO	410	608.415	4.646.039	NAVARRA	14130W	415732	36,5	24	24	0	5	5	1	0	5	0	0	0	0	0	0	0
9301	1961	11	MONTEAGUDO	410	608.415	4.646.039	NAVARRA	14130W	415732	109	25	21	0	10	10	4	0	10	0	0	0	0	0	0	0
9301	1961	12	MONTEAGUDO	410	608.415	4.646.039	NAVARRA	14130W	415732	10	6	5	0	2	2	0	0	2	0	0	0	3	0	2	0
9301	1962	1	MONTEAGUDO	410	608.415	4.646.039	NAVARRA	14130W	415732	46	23	18	1	3	3	2	0	4	0	0	0	1	0	3	0
9301	1962	2	MONTEAGUDO	410	608.415	4.646.039	NAVARRA	14130W	415732	20	7	27	1	5	5	0	0	5	1	0	0	2	1	0	0
9301	1962	3	MONTEAGUDO	410	608.415	4.646.039	NAVARRA	14130W	415732	15	6,5	7	1	3	3	0	0	4	0	0	0	1	0	0	0
9301	1962	4	MONTEAGUDO	410	608.415	4.646.039	NAVARRA	14130W	415732	35	29,5	16	1	2	2	1	0	2	1	0	0	0	0	0	0
9301	1962	5	MONTEAGUDO	410	608.415	4.646.039	NAVARRA	14130W	415732	28	17	31	1	3	3	1	0	4	0	0	0	0	0	0	0
9301	1962	6	MONTEAGUDO	410	608.415	4.646.039	NAVARRA	14130W	415732	23,5	15	13	0	3	3	1	0	3	0	0	2	0	0	0	0
9301	1962	7	MONTEAGUDO	410	608.415	4.646.039	NAVARRA	14130W	415732	2	2	8	0	1	1	0	0	1	0	0	4	0	0	0	0
9301	1962	8	MONTEAGUDO	410	608.415	4.646.039	NAVARRA	14130W	415732	0	0	30	1	0	0	0	0	1	0	0	1	0	0	0	0
9301	1962	9	MONTEAGUDO	410	608.415	4.646.039	NAVARRA	14130W	415732	66	34	25	1	7	7	2	1	8	0	0	2	0	0	0	0
9301	1962	10	MONTEAGUDO	410	608.415	4.646.039	NAVARRA	14130W	415732	94	38	13	1	6	6	3	1	7	0	0	1	2	2	0	0
9301	1962	11	MONTEAGUDO	410	608.415	4.646.039	NAVARRA	14130W	415732	26	10	30	0	6	6	1	0	4	2	0	0	0	1	7	0
9301	1962	12	MONTEAGUDO	410	608.415	4.646.039	NAVARRA	14130W	415732	65	20	29	3	4	4	4	0	6	1	0	0	3	1	7	0
9301	1963	1	MONTEAGUDO	410	608.415	4.646.039	NAVARRA	14130W	415732	168	61	18	4	5	5	5	2	9	0	0	0	1	0	3	0
9301	1963	2	MONTEAGUDO	410	608.415	4.646.039	NAVARRA	14130W	415732	43,9	11	16	2	8	8	1	0	8	2	0	0	0	0	0	0
9301	1963	3	MONTEAGUDO	410	608.415	4.646.039	NAVARRA	14130W	415732	12,8	5	20	2	5	4	0	0	6	1	0	0	0	0	0	0

Código	Año	Mes	Nombre	Altitud	X	Y	Provincia	Longitud	Latitud	Precipitación total	P máx diaria	1er día P máx	Días de precipitación inapreciable	Días de precipitación apreciable	Días de P>=1 mm	Días de P>=10 mm	Días de P>=30 mm	Días de lluvia	Días de nieve	Días de granizo	Días de tormenta	Días de niebla	Días de rocío	Días de escarcha	Días en que la nieve cubre el suelo
9301	1963	4	MONTEAGUDO	410	608.415	4.646.039	NAVARRA	14130W	415732	20,2	11,2	18	2	5	3	1	0	7	0	0	0	0	0	0	0
9301	1963	5	MONTEAGUDO	410	608.415	4.646.039	NAVARRA	14130W	415732	11,6	4,5	29	1	6	4	0	0	7	0	0	2	0	0	0	0
9301	1963	6	MONTEAGUDO	410	608.415	4.646.039	NAVARRA	14130W	415732	58,6	20	29	0	10	10	2	0	10	0	0	5	0	0	0	0
9301	1963	7	MONTEAGUDO	410	608.415	4.646.039	NAVARRA	14130W	415732	8,7	6	13	0	2	2	0	0	2	0	0	0	0	0	0	0
9301	1963	8	MONTEAGUDO	410	608.415	4.646.039	NAVARRA	14130W	415732	59,5	38,5	13	0	4	4	2	1	4	0	0	3	0	0	0	0
9301	1963	9	MONTEAGUDO	410	608.415	4.646.039	NAVARRA	14130W	415732	32,8	9	14	0	7	7	0	0	6	0	1	1	0	0	3	0
9301	1963	10	MONTEAGUDO	410	608.415	4.646.039	NAVARRA	14130W	415732	7,5	6	30	0	2	2	0	0	2	0	0	0	0	8	2	0
9301	1963	11	MONTEAGUDO	410	608.415	4.646.039	NAVARRA	14130W	415732	33,5	17	13	1	10	10	1	0	11	0	0	0	4	6	0	0
9301	1964	1	MONTEAGUDO	410	608.415	4.646.039	NAVARRA	14130W	415732	4,5	1,5	13	0	4	4	0	0	4	0	0	0	12	2	18	0
9301	1964	2	MONTEAGUDO	410	608.415	4.646.039	NAVARRA	14130W	415732	40,5	16	14	0	8	8	2	0	8	0	0	0	4	1	4	0
9301	1964	3	MONTEAGUDO	410	608.415	4.646.039	NAVARRA	14130W	415732	26,5	11	29	2	6	6	1	0	8	0	0	1	4	0	2	0
9301	1964	4	MONTEAGUDO	410	608.415	4.646.039	NAVARRA	14130W	415732	39	24	1	4	7	7	1	0	11	0	0	1	0	1	0	0
9301	1964	5	MONTEAGUDO	410	608.415	4.646.039	NAVARRA	14130W	415732	22,5	5	30	7	9	9	0	0	16	0	0	7	0	1	0	0
9301	1964	6	MONTEAGUDO	410	608.415	4.646.039	NAVARRA	14130W	415732	8,5	2,5	4	6	5	5	0	0	11	0	0	3	0	0	0	0
9301	1964	7	MONTEAGUDO	410	608.415	4.646.039	NAVARRA	14130W	415732	20,5	6	21	9	6	6	0	0	15	0	0	6	0	0	0	0
9301	1964	8	MONTEAGUDO	410	608.415	4.646.039	NAVARRA	14130W	415732	0	0	3	9	0	0	0	0	9	0	0	0	0	0	0	0
9301	1964	9	MONTEAGUDO	410	608.415	4.646.039	NAVARRA	14130W	415732	25,5	17	26	6	7	7	1	0	13	0	0	4	0	0	0	0
9301	1964	10	MONTEAGUDO	410	608.415	4.646.039	NAVARRA	14130W	415732	10,5	4,5	11	5	4	4	0	0	9	0	0	1	0	11	0	0
9301	1964	11	MONTEAGUDO	410	608.415	4.646.039	NAVARRA	14130W	415732	47	40	5	0	2	2	1	1	2	0	0	0	3	16	2	0
9301	1964	12	MONTEAGUDO	410	608.415	4.646.039	NAVARRA	14130W	415732	31	16	17	1	5	5	1	0	5	1	0	0	2	0	9	0
9301	1965	1	MONTEAGUDO	410	608.415	4.646.039	NAVARRA	14130W	415732	20	6,5	18	0	7	7	0	0	7	0	0	0	1	1	7	0
9301	1965	2	MONTEAGUDO	410	608.415	4.646.039	NAVARRA	14130W	415732	21	8	2	0	4	4	0	0	3	1	0	0	0	0	3	0
9301	1965	3	MONTEAGUDO	410	608.415	4.646.039	NAVARRA	14130W	415732	36	14	3	0	10	9	1	0	9	1	0	0	0	0	0	0
9301	1965	4	MONTEAGUDO	410	608.415	4.646.039	NAVARRA	14130W	415732	10,5	4	5	0	4	4	0	0	3	1	0	0	0	0	0	0
9301	1965	5	MONTEAGUDO	410	608.415	4.646.039	NAVARRA	14130W	415732	19	14,5	17	2	4	3	1	0	5	0	1	2	0	0	0	0
9301	1965	6	MONTEAGUDO	410	608.415	4.646.039	NAVARRA	14130W	415732	12	3,5	6	1	7	5	0	0	8	0	0	2	0	0	0	0
9301	1965	7	MONTEAGUDO	410	608.415	4.646.039	NAVARRA	14130W	415732	38	17	18	1	3	3	3	0	4	0	0	2	0	0	0	0
9301	1965	8	MONTEAGUDO	410	608.415	4.646.039	NAVARRA	14130W	415732	17	14	14	1	3	3	1	0	4	0	0	1	0	0	0	0
9301	1965	9	MONTEAGUDO	410	608.415	4.646.039	NAVARRA	14130W	415732	17,8	4,5	25	2	6	6	0	0	8	0	0	1	0	0	0	0
9301	1965	10	MONTEAGUDO	410	608.415	4.646.039	NAVARRA	14130W	415732	74,4	25,5	7	1	7	7	3	0	8	0	0	1	7	7	0	0
9301	1965	11	MONTEAGUDO	410	608.415	4.646.039	NAVARRA	14130W	415732	42	30	5	1	4	4	1	1	4	1	0	0	3	1	3	1
9301	1965	12	MONTEAGUDO	410	608.415	4.646.039	NAVARRA	14130W	415732	16	5,5	3	0	5	5	0	0	5	0	0	0	4	2	2	0
9301	1966	1	MONTEAGUDO	410	608.415	4.646.039	NAVARRA	14130W	415732	32	8	11	1	7	7	0	0	7	1	0	1	7	4	6	4
9301	1966	2	MONTEAGUDO	410	608.415	4.646.039	NAVARRA	14130W	415732	36,6	18	28	0	5	5	1	0	5	0	0	0	3	9	0	0
9301	1966	3	MONTEAGUDO	410	608.415	4.646.039	NAVARRA	14130W	415732	24	22,5	31	0	3	2	1	0	3	0	0	0	2	2	7	0
9301	1966	4	MONTEAGUDO	410	608.415	4.646.039	NAVARRA	14130W	415732	29	9,5	23	0	9	8	0	0	8	0	1	2	0	1	0	0
9301	1966	5	MONTEAGUDO	410	608.415	4.646.039	NAVARRA	14130W	415732	30,1	12,6	30	0	8	8	1	0	8	0	0	8	0	1	0	0
9301	1966	6	MONTEAGUDO	410	608.415	4.646.039	NAVARRA	14130W	415732	22,5	8	4	0	7	7	0	0	6	0	1	5	0	0	0	0
9301	1966	7	MONTEAGUDO	410	608.415	4.646.039	NAVARRA	14130W	415732	16,8	7,6	13	0	4	4	0	0	3	0	1	5	0	0	0	0
9301	1966	8	MONTEAGUDO	410	608.415	4.646.039	NAVARRA	14130W	415732	3	1,5	21	1	2	2	0	0	3	0	0	2	0	0	0	0
9301	1966	9	MONTEAGUDO	410	608.415	4.646.039	NAVARRA	14130W	415732	16	5,5	29	1	4	4	0	0	5	0	0	5	0	0	0	0
9301	1966	10	MONTEAGUDO	410	608.415	4.646.039	NAVARRA	14130W	415732	25	13	7	3	4	4	1	0	7	0	0	4	0	3	0	0
9301	1966	11	MONTEAGUDO	410	608.415	4.646.039	NAVARRA	14130W	415732	68	37	7	1	6	6	2	1	7	0	0	0	3	10	5	0
9301	1966	12	MONTEAGUDO	410	608.415	4.646.039	NAVARRA	14130W	415732	3,5	3,5	1	1	1	1	0	0	2	0	0	0	3	2	9	0
9301	1967	1	MONTEAGUDO	410	608.415	4.646.039	NAVARRA	14130W	415732	17	17	10	0	1	1	1	0	0	1	0	0	6	3	11	2
9301	1967	2	MONTEAGUDO	410	608.415	4.646.039	NAVARRA	14130W	415732	8,2	4,7	14	1	3	3	0	0	4	0	0	0	3	0	5	0

Código	Año	Mes	Nombre	Altitud	X	Y	Provincia	Longitud	Latitud	Precipitación total	P máx diaria	1er día P máx	Días de precipitación inapreciable	Días de precipitación apreciable	Días de P>=1 mm	Días de P>=10 mm	Días de P>=30 mm	Días de lluvia	Días de nieve	Días de granizo	Días de tormenta	Días de niebla	Días de rocío	Días de escarcha	Días en que la nieve cubre el suelo
9301	1967	3	MONTEAGUDO	410	608.415	4.646.039	NAVARRA	14130W	415732	3,8	3,8	28	3	1	1	0	0	4	0	0	0	0	0	0	0
9301	1967	4	MONTEAGUDO	410	608.415	4.646.039	NAVARRA	14130W	415732	36,5	10	7	1	6	6	2	0	7	0	0	0	1	0	0	0
9301	1967	5	MONTEAGUDO	410	608.415	4.646.039	NAVARRA	14130W	415732	9,5	5	13	2	3	3	0	0	5	0	0	1	0	0	0	0
9301	1967	6	MONTEAGUDO	410	608.415	4.646.039	NAVARRA	14130W	415732	11	3	3	1	5	5	0	0	6	0	0	0	0	0	0	0
9301	1967	7	MONTEAGUDO	410	608.415	4.646.039	NAVARRA	14130W	415732	3	3	13	3	1	1	0	0	4	0	0	1	0	0	0	0
9301	1967	8	MONTEAGUDO	410	608.415	4.646.039	NAVARRA	14130W	415732	0	0	10	5	0	0	0	0	5	0	0	0	3	0	0	0
9301	1967	9	MONTEAGUDO	410	608.415	4.646.039	NAVARRA	14130W	415732	19,7	14,5	30	4	3	3	1	0	7	0	0	1	5	0	0	0
9301	1967	10	MONTEAGUDO	410	608.415	4.646.039	NAVARRA	14130W	415732	37,7	23	23	1	6	5	1	0	7	0	0	1	3	11	0	0
9301	1967	11	MONTEAGUDO	410	608.415	4.646.039	NAVARRA	14130W	415732	166,4	53	8	2	15	14	5	1	17	0	0	0	7	2	6	0
9301	1967	12	MONTEAGUDO	410	608.415	4.646.039	NAVARRA	14130W	415732	9,5	5	19	3	6	3	0	0	8	1	0	0	8	2	7	0
9301	1968	1	MONTEAGUDO	410	608.415	4.646.039	NAVARRA	14130W	415732	4	2	3	4	2	2	0	0	6	0	0	0	1	0	6	0
9301	1968	2	MONTEAGUDO	410	608.415	4.646.039	NAVARRA	14130W	415732	13,3	9	21	3	5	3	0	0	8	0	0	0	0	0	1	0
9301	1968	3	MONTEAGUDO	410	608.415	4.646.039	NAVARRA	14130W	415732	71,8	22	29	3	8	8	2	0	10	1	0	0	1	0	0	1
9301	1968	4	MONTEAGUDO	410	608.415	4.646.039	NAVARRA	14130W	415732	49,7	18,7	22	2	8	8	2	0	10	0	0	3	0	3	0	0
9301	1968	5	MONTEAGUDO	410	608.415	4.646.039	NAVARRA	14130W	415732	34,2	10,5	19	4	10	6	1	0	14	0	0	0	1	0	0	0
9301	1968	6	MONTEAGUDO	410	608.415	4.646.039	NAVARRA	14130W	415732	18,2	13,5	13	5	5	3	1	0	10	0	0	1	0	0	0	0
9301	1968	7	MONTEAGUDO	410	608.415	4.646.039	NAVARRA	14130W	415732	5,1	2	9	3	4	3	0	0	7	0	0	2	0	0	0	0
9301	1968	8	MONTEAGUDO	410	608.415	4.646.039	NAVARRA	14130W	415732	48,5	18	29	4	5	5	3	0	9	0	0	3	0	0	0	0
9301	1968	9	MONTEAGUDO	410	608.415	4.646.039	NAVARRA	14130W	415732	10,7	5,5	16	5	6	4	0	0	11	0	0	0	0	1	0	0
9301	1968	10	MONTEAGUDO	410	608.415	4.646.039	NAVARRA	14130W	415732	2,3	2,2	15	5	2	1	0	0	7	0	0	1	0	0	0	0
9301	1968	11	MONTEAGUDO	410	608.415	4.646.039	NAVARRA	14130W	415732	56,4	25,5	28	4	7	7	2	0	11	0	0	0	6	1	0	0
9301	1968	12	MONTEAGUDO	410	608.415	4.646.039	NAVARRA	14130W	415732	26	18,5	7	3	5	3	1	0	8	0	0	0	4	0	0	0
9301	1969	1	MONTEAGUDO	410	608.415	4.646.039	NAVARRA	14130W	415732	6	4	30	2	3	2	0	0	5	0	0	0	7	3	9	0
9301	1969	2	MONTEAGUDO	410	608.415	4.646.039	NAVARRA	14130W	415732	26,8	22	28	4	4	4	1	0	8	0	0	0	2	1	0	0
9301	1969	3	MONTEAGUDO	410	608.415	4.646.039	NAVARRA	14130W	415732	34,6	15,5	4	3	8	7	1	0	11	0	0	0	3	0	0	0
9301	1969	4	MONTEAGUDO	410	608.415	4.646.039	NAVARRA	14130W	415732	113,8	23	4	1	13	11	3	0	14	0	0	0	0	0	0	0
9301	1969	5	MONTEAGUDO	410	608.415	4.646.039	NAVARRA	14130W	415732	28	7,5	4	1	11	8	0	0	12	0	0	1	0	0	0	0
9301	1969	6	MONTEAGUDO	410	608.415	4.646.039	NAVARRA	14130W	415732	34,5	24	9	3	5	4	1	0	8	0	0	0	0	0	0	0
9301	1969	7	MONTEAGUDO	410	608.415	4.646.039	NAVARRA	14130W	415732	11	4,2	23	3	5	4	0	0	8	0	0	5	0	0	0	0
9301	1969	8	MONTEAGUDO	410	608.415	4.646.039	NAVARRA	14130W	415732	5,5	5,5	5	3	1	1	0	0	4	0	0	1	0	0	0	0
9301	1969	9	MONTEAGUDO	410	608.415	4.646.039	NAVARRA	14130W	415732	60,2	17	2	3	13	10	2	0	16	0	0	4	1	0	0	0
9301	1969	10	MONTEAGUDO	410	608.415	4.646.039	NAVARRA	14130W	415732	45	28	19	3	6	5	1	0	9	0	0	0	3	0	0	0
9301	1969	11	MONTEAGUDO	410	608.415	4.646.039	NAVARRA	14130W	415732	5	2	21	5	3	3	0	0	8	0	0	0	4	0	0	0
9301	1969	12	MONTEAGUDO	410	608.415	4.646.039	NAVARRA	14130W	415732	31,5	25	5	7	4	3	1	0	11	0	0	0	3	0	6	0
9301	1970	1	MONTEAGUDO	410	608.415	4.646.039	NAVARRA	14130W	415732	44,5	21	26	6	8	7	1	0	14	0	0	0	6	0	3	0
9301	1970	2	MONTEAGUDO	410	608.415	4.646.039	NAVARRA	14130W	415732	17	5,5	26	3	6	6	0	0	6	3	0	0	2	0	2	5
9301	1970	3	MONTEAGUDO	410	608.415	4.646.039	NAVARRA	14130W	415732	20,5	11	3	4	3	3	1	0	6	1	0	0	0	0	2	2
9301	1970	4	MONTEAGUDO	410	608.415	4.646.039	NAVARRA	14130W	415732	1	1	26	4	1	1	0	0	5	0	0	0	0	0	0	0
9301	1970	5	MONTEAGUDO	410	608.415	4.646.039	NAVARRA	14130W	415732	9	3,5	7	8	6	3	0	0	14	0	0	0	0	0	0	0
9301	1970	6	MONTEAGUDO	410	608.415	4.646.039	NAVARRA	14130W	415732	95,5	24	12	6	10	10	4	0	15	0	1	9	0	0	0	0
9301	1970	7	MONTEAGUDO	410	608.415	4.646.039	NAVARRA	14130W	415732	7,5	7,5	31	7	1	1	0	0	8	0	0	0	0	0	0	0
9301	1970	8	MONTEAGUDO	410	608.415	4.646.039	NAVARRA	14130W	415732	9	8	2	8	3	1	0	0	11	0	0	3	0	0	0	0
9301	1970	9	MONTEAGUDO	410	608.415	4.646.039	NAVARRA	14130W	415732	0,5	0,5	10	8	1	0	0	0	9	0	0	0	0	0	0	0
9301	1970	10	MONTEAGUDO	410	608.415	4.646.039	NAVARRA	14130W	415732	17	10,5	11	8	3	3	1	0	11	0	0	0	2	1	0	0
9301	1970	11	MONTEAGUDO	410	608.415	4.646.039	NAVARRA	14130W	415732	17,4	9,4	7	7	2	2	0	0	9	0	0	0	2	4	0	0
9301	1970	12	MONTEAGUDO	410	608.415	4.646.039	NAVARRA	14130W	415732	43,5	27	9	4	4	4	2	0	6	2	0	0	2	1	8	2

Código	Año	Mes	Nombre	Altitud	X	Y	Provincia	Longitud	Latitud	Precipitación total	P máx diaria	1er día P máx	Días de precipitación inapreciable	Días de precipitación apreciable	Días de P>=1 mm	Días de P>=10 mm	Días de P>=30 mm	Días de lluvia	Días de nieve	Días de granizo	Días de tormenta	Días de niebla	Días de rocío	Días de escarcha	Días en que la nieve cubre el suelo
9301	1971	1	MONTEAGUDO	410	608.415	4.646.039	NAVARRA	14130W	415732	26,3	6	21	4	6	6	0	0	10	0	0	0	3	0	5	0
9301	1971	2	MONTEAGUDO	410	608.415	4.646.039	NAVARRA	14130W	415732	4,5	4,5	17	4	1	1	0	0	5	0	0	0	0	1	2	0
9301	1971	3	MONTEAGUDO	410	608.415	4.646.039	NAVARRA	14130W	415732	10	5	31	5	3	3	0	0	8	0	0	1	1	0	0	0
9301	1971	4	MONTEAGUDO	410	608.415	4.646.039	NAVARRA	14130W	415732	41,5	23	22	3	8	8	1	0	11	0	0	2	0	2	0	0
9301	1971	5	MONTEAGUDO	410	608.415	4.646.039	NAVARRA	14130W	415732	77,4	18	18	3	16	16	1	0	19	0	0	1	0	0	0	0
9301	1971	6	MONTEAGUDO	410	608.415	4.646.039	NAVARRA	14130W	415732	44,7	20	24	3	9	9	1	0	12	0	0	3	0	0	0	0
9301	1971	7	MONTEAGUDO	410	608.415	4.646.039	NAVARRA	14130W	415732	44,2	21	16	3	6	6	1	0	9	0	0	3	0	0	0	0
9301	1971	8	MONTEAGUDO	410	608.415	4.646.039	NAVARRA	14130W	415732	37	35	23	2	2	2	1	1	2	0	2	4	0	0	0	0
9301	1971	9	MONTEAGUDO	410	608.415	4.646.039	NAVARRA	14130W	415732	20	13	9	3	3	3	1	0	6	0	0	4	0	0	0	0
9301	1971	10	MONTEAGUDO	410	608.415	4.646.039	NAVARRA	14130W	415732	5	4	12	3	2	2	0	0	5	0	0	0	0	0	0	0
9301	1971	11	MONTEAGUDO	410	608.415	4.646.039	NAVARRA	14130W	415732	37	23	7	3	3	3	2	0	6	0	0	0	1	0	0	0
9301	1971	12	MONTEAGUDO	410	608.415	4.646.039	NAVARRA	14130W	415732	24,5	12	30	2	4	4	1	0	6	0	0	0	9	0	4	0
9301	1972	1	MONTEAGUDO	410	608.415	4.646.039	NAVARRA	14130W	415732	4,5	3	9	1	2	2	0	0	3	0	0	0	2	0	4	0
9301	1972	2	MONTEAGUDO	410	608.415	4.646.039	NAVARRA	14130W	415732	19	8	23	1	5	5	0	0	6	0	0	0	0	1	0	0
9301	1972	3	MONTEAGUDO	410	608.415	4.646.039	NAVARRA	14130W	415732	33,3	20,3	14	1	7	5	1	0	8	0	0	0	0	0	0	0
9301	1972	4	MONTEAGUDO	410	608.415	4.646.039	NAVARRA	14130W	415732	9,1	4,9	9	1	4	3	0	0	4	1	0	1	0	0	0	0
9301	1972	5	MONTEAGUDO	410	608.415	4.646.039	NAVARRA	14130W	415732	15,2	7	2	1	7	5	0	0	8	0	0	1	0	0	0	0
9301	1972	6	MONTEAGUDO	410	608.415	4.646.039	NAVARRA	14130W	415732	38,5	23	13	1	7	5	1	0	8	0	0	4	0	0	0	0
9301	1972	7	MONTEAGUDO	410	608.415	4.646.039	NAVARRA	14130W	415732	11,4	6,5	5	1	5	3	0	0	6	0	0	4	0	0	0	0
9301	1972	8	MONTEAGUDO	410	608.415	4.646.039	NAVARRA	14130W	415732	11,7	4	26	1	4	4	0	0	5	0	0	3	0	0	0	0
9301	1972	9	MONTEAGUDO	410	608.415	4.646.039	NAVARRA	14130W	415732	108,5	42	19	0	12	8	3	1	12	0	0	2	1	29	0	0
9301	1972	10	MONTEAGUDO	410	608.415	4.646.039	NAVARRA	14130W	415732	26	13,5	11	0	6	6	1	0	6	0	0	0	5	26	0	0
9301	1972	11	MONTEAGUDO	410	608.415	4.646.039	NAVARRA	14130W	415732	59,1	21	19	0	10	6	2	0	10	0	0	0	3	17	4	0
9301	1972	12	MONTEAGUDO	410	608.415	4.646.039	NAVARRA	14130W	415732	13,7	8	6	0	5	2	0	0	5	0	0	0	13	11	20	0
9301	1973	1	MONTEAGUDO	410	608.415	4.646.039	NAVARRA	14130W	415732	9,2	2	16	0	8	4	0	0	8	0	0	0	0	14	6	0
9301	1973	2	MONTEAGUDO	410	608.415	4.646.039	NAVARRA	14130W	415732	6,4	2,7	13	0	5	3	0	0	3	2	0	0	0	1	6	0
9301	1973	3	MONTEAGUDO	410	608.415	4.646.039	NAVARRA	14130W	415732	5,6	2,5	27	0	3	2	0	0	3	0	0	0	0	0	3	0
9301	1973	4	MONTEAGUDO	410	608.415	4.646.039	NAVARRA	14130W	415732	18	12,5	8	0	6	4	1	0	4	2	0	0	0	0	0	0
9301	1973	5	MONTEAGUDO	410	608.415	4.646.039	NAVARRA	14130W	415732	37,7	14,5	18	1	9	8	1	0	10	0	0	4	0	0	0	0
9301	1973	6	MONTEAGUDO	410	608.415	4.646.039	NAVARRA	14130W	415732	63,4	20	5	2	8	7	3	0	10	0	0	1	0	0	0	0
9301	1973	7	MONTEAGUDO	410	608.415	4.646.039	NAVARRA	14130W	415732	34	27,5	31	3	5	3	1	0	8	0	0	6	0	0	0	0
9301	1973	8	MONTEAGUDO	410	608.415	4.646.039	NAVARRA	14130W	415732	39	27	16	1	8	6	1	0	9	0	0	5	0	0	0	0
9301	1973	9	MONTEAGUDO	410	608.415	4.646.039	NAVARRA	14130W	415732	10	8,5	7	4	2	2	0	0	6	0	0	2	1	0	0	0
9301	1973	10	MONTEAGUDO	410	608.415	4.646.039	NAVARRA	14130W	415732	13,2	6	31	4	5	3	0	0	9	0	0	0	0	2	0	0
9301	1973	11	MONTEAGUDO	410	608.415	4.646.039	NAVARRA	14130W	415732	33	27	5	2	3	3	1	0	5	0	0	0	5	5	5	0
9301	1973	12	MONTEAGUDO	410	608.415	4.646.039	NAVARRA	14130W	415732	21,5	9	24	2	6	4	0	0	8	0	0	0	0	1	5	0
9301	1974	1	MONTEAGUDO	410	608.415	4.646.039	NAVARRA	14130W	415732	5	2	7	2	4	3	0	0	6	0	0	0	3	1	9	0
9301	1974	2	MONTEAGUDO	410	608.415	4.646.039	NAVARRA	14130W	415732	32	13	2	3	6	5	1	0	8	1	0	0	0	0	2	0
9301	1974	3	MONTEAGUDO	410	608.415	4.646.039	NAVARRA	14130W	415732	120,7	51	20	4	9	8	3	2	12	1	0	0	0	0	3	0
9301	1974	4	MONTEAGUDO	410	608.415	4.646.039	NAVARRA	14130W	415732	37,7	12	2	3	6	5	2	0	9	0	0	0	0	0	0	0
9301	1974	5	MONTEAGUDO	410	608.415	4.646.039	NAVARRA	14130W	415732	25,2	16,5	25	5	3	2	1	0	8	0	0	0	0	0	0	0
9301	1974	6	MONTEAGUDO	410	608.415	4.646.039	NAVARRA	14130W	415732	24,5	13,5	16	6	4	3	1	0	9	0	1	2	0	0	0	0
9301	1974	7	MONTEAGUDO	410	608.415	4.646.039	NAVARRA	14130W	415732	26,5	21,5	5	7	3	3	1	0	9	0	1	3	0	0	0	0
9301	1974	8	MONTEAGUDO	410	608.415	4.646.039	NAVARRA	14130W	415732	44,4	21	19	8	5	4	2	0	13	0	0	0	0	0	0	0
9301	1974	9	MONTEAGUDO	410	608.415	4.646.039	NAVARRA	14130W	415732	17,3	6,5	2	5	6	4	0	0	11	0	0	2	0	0	0	0
9301	1974	10	MONTEAGUDO	410	608.415	4.646.039	NAVARRA	14130W	415732	16,9	6,2	21	7	5	5	0	0	12	0	0	0	0	0	0	0

Código	Año	Mes	Nombre	Altitud	X	Y	Provincia	Longitud	Latitud	Precipitación total	P máx diaria	1er día P máx	Días de precipitación inapreciable	Días de precipitación apreciable	Días de P>=1 mm	Días de P>=10 mm	Días de P>=30 mm	Días de lluvia	Días de nieve	Días de granizo	Días de tormenta	Días de niebla	Días de rocío	Días de escarcha	Días en que la nieve cubre el suelo
9301	1974	11	MONTEAGUDO	410	608.415	4.646.039	NAVARRA	14130W	415732	27,3	8,5	19	5	8	7	0	0	13	0	0	0	3	1	3	0
9301	1974	12	MONTEAGUDO	410	608.415	4.646.039	NAVARRA	14130W	415732	0	0	1	4	0	0	0	0	4	0	0	0	7	5	4	0
9301	1975	1	MONTEAGUDO	410	608.415	4.646.039	NAVARRA	14130W	415732	14,3	5,3	20	6	7	5	0	0	13	0	0	0	4	0	7	0
9301	1975	2	MONTEAGUDO	410	608.415	4.646.039	NAVARRA	14130W	415732	48,4	26	9	3	7	7	2	0	10	0	0	0	1	0	3	0
9301	1975	3	MONTEAGUDO	410	608.415	4.646.039	NAVARRA	14130W	415732	27,9	6,5	17	4	11	8	0	0	14	1	0	0	0	0	1	0
9301	1975	4	MONTEAGUDO	410	608.415	4.646.039	NAVARRA	14130W	415732	73,5	31,5	18	4	8	7	3	1	10	2	0	0	0	0	1	0
9301	1975	5	MONTEAGUDO	410	608.415	4.646.039	NAVARRA	14130W	415732	134,6	55	10	5	10	8	3	2	15	0	0	3	0	0	0	0
9301	1975	6	MONTEAGUDO	410	608.415	4.646.039	NAVARRA	14130W	415732	31,2	14,5	26	7	4	4	1	0	11	0	0	2	0	0	0	0
9301	1975	7	MONTEAGUDO	410	608.415	4.646.039	NAVARRA	14130W	415732	0,5	0,5	30	8	1	0	0	0	9	0	0	2	0	0	0	0
9301	1975	8	MONTEAGUDO	410	608.415	4.646.039	NAVARRA	14130W	415732	69,4	32,7	13	9	8	6	2	1	17	0	0	6	0	1	0	0
9301	1975	9	MONTEAGUDO	410	608.415	4.646.039	NAVARRA	14130W	415732	52,5	14,2	29	6	7	6	4	0	13	0	0	2	0	4	0	0
9301	1975	10	MONTEAGUDO	410	608.415	4.646.039	NAVARRA	14130W	415732	1	1	1	4	1	1	0	0	5	0	0	0	0	6	0	0
9301	1975	11	MONTEAGUDO	410	608.415	4.646.039	NAVARRA	14130W	415732	32,2	14,5	17	3	7	5	2	0	10	0	0	0	0	7	3	0
9301	1975	12	MONTEAGUDO	410	608.415	4.646.039	NAVARRA	14130W	415732	93,3	57,8	15	2	7	6	3	1	9	0	0	0	3	7	7	0
9301	1976	1	MONTEAGUDO	410	608.415	4.646.039	NAVARRA	14130W	415732	5,2	2,3	27	0	3	2	0	0	3	0	0	0	0	1	13	0
9301	1976	2	MONTEAGUDO	410	608.415	4.646.039	NAVARRA	14130W	415732	53,4	30,8	5	2	7	6	1	1	9	0	0	0	1	5	4	0
9301	1976	3	MONTEAGUDO	410	608.415	4.646.039	NAVARRA	14130W	415732	33,6	21,5	8	0	5	4	1	0	4	1	0	0	0	4	3	1
9301	1976	4	MONTEAGUDO	410	608.415	4.646.039	NAVARRA	14130W	415732	97,5	29,5	4	2	12	8	4	0	14	0	0	0	0	0	0	0
9301	1976	5	MONTEAGUDO	410	608.415	4.646.039	NAVARRA	14130W	415732	70,1	38,5	8	1	6	5	2	1	7	0	0	2	0	1	0	0
9301	1976	6	MONTEAGUDO	410	608.415	4.646.039	NAVARRA	14130W	415732	31,2	13,4	21	1	6	6	1	0	7	0	0	2	0	0	0	0
9301	1976	7	MONTEAGUDO	410	608.415	4.646.039	NAVARRA	14130W	415732	29,8	8,8	5	3	6	6	0	0	9	0	0	4	0	1	0	0
9301	1976	8	MONTEAGUDO	410	608.415	4.646.039	NAVARRA	14130W	415732	30,8	10,7	24	3	10	5	1	0	13	0	0	7	0	0	0	0
9301	1976	9	MONTEAGUDO	410	608.415	4.646.039	NAVARRA	14130W	415732	14,9	5,5	27	3	6	5	0	0	9	0	0	1	1	5	0	0
9301	1976	10	MONTEAGUDO	410	608.415	4.646.039	NAVARRA	14130W	415732	19,9	10,8	24	4	11	7	1	0	15	0	0	0	0	1	0	0
9301	1976	11	MONTEAGUDO	410	608.415	4.646.039	NAVARRA	14130W	415732	31,5	19	9	7	4	4	1	0	11	0	0	0	1	2	4	0
9301	1976	12	MONTEAGUDO	410	608.415	4.646.039	NAVARRA	14130W	415732	120,7	63,6	19	8	7	5	3	2	15	0	0	0	4	4	2	0
9301	1977	1	MONTEAGUDO	410	608.415	4.646.039	NAVARRA	14130W	415732	49,7	8,5	1	5	15	13	0	0	19	1	0	0	1	0	5	2
9301	1977	2	MONTEAGUDO	410	608.415	4.646.039	NAVARRA	14130W	415732	11,1	6	23	4	4	4	0	0	8	0	0	0	2	5	2	0
9301	1977	3	MONTEAGUDO	410	608.415	4.646.039	NAVARRA	14130W	415732	34,6	18	22	2	7	6	1	0	9	0	0	0	5	9	0	0
9301	1977	4	MONTEAGUDO	410	608.415	4.646.039	NAVARRA	14130W	415732	22	5	3	1	5	5	0	0	5	1	0	0	0	0	0	1
9301	1977	5	MONTEAGUDO	410	608.415	4.646.039	NAVARRA	14130W	415732	93,7	18,4	31	0	16	14	2	0	16	0	0	5	0	4	0	0
9301	1977	6	MONTEAGUDO	410	608.415	4.646.039	NAVARRA	14130W	415732	91,5	32	12	2	9	8	4	1	10	0	1	5	0	4	0	0
9301	1977	7	MONTEAGUDO	410	608.415	4.646.039	NAVARRA	14130W	415732	8,5	3,3	28	6	4	3	0	0	10	0	0	1	0	1	0	0
9301	1977	8	MONTEAGUDO	410	608.415	4.646.039	NAVARRA	14130W	415732	7,3	2,2	18	7	5	5	0	0	12	0	0	3	0	2	0	0
9301	1977	9	MONTEAGUDO	410	608.415	4.646.039	NAVARRA	14130W	415732	5,7	3	23	6	2	2	0	0	8	0	0	1	0	6	0	0
9301	1977	10	MONTEAGUDO	410	608.415	4.646.039	NAVARRA	14130W	415732	15,2	5,1	20	6	9	5	0	0	15	0	0	1	0	13	0	0
9301	1977	11	MONTEAGUDO	410	608.415	4.646.039	NAVARRA	14130W	415732	24,5	17,5	30	3	5	4	1	0	6	2	0	0	0	11	2	2
9301	1977	12	MONTEAGUDO	410	608.415	4.646.039	NAVARRA	14130W	415732	24,9	8,1	28	7	14	8	0	0	20	1	0	0	10	6	2	0
9301	1978	1	MONTEAGUDO	410	608.415	4.646.039	NAVARRA	14130W	415732	36,9	9,7	12	1	12	9	0	0	11	2	0	0	2	4	5	3
9301	1978	2	MONTEAGUDO	410	608.415	4.646.039	NAVARRA	14130W	415732	28,4	12,4	9	1	6	5	1	0	7	0	0	0	0	1	3	0
9301	1978	3	MONTEAGUDO	410	608.415	4.646.039	NAVARRA	14130W	415732	18,8	11,1	3	1	6	3	1	0	7	0	0	0	0	9	3	0
9301	1978	4	MONTEAGUDO	410	608.415	4.646.039	NAVARRA	14130W	415732	56,5	18,7	4	6	12	7	3	0	17	0	1	1	0	7	0	0
9301	1978	5	MONTEAGUDO	410	608.415	4.646.039	NAVARRA	14130W	415732	45,4	23,6	8	6	11	7	1	0	17	0	0	1	0	3	0	0
9301	1978	6	MONTEAGUDO	410	608.415	4.646.039	NAVARRA	14130W	415732	31,9	6,7	30	3	10	7	0	0	13	0	0	0	0	8	0	0
9301	1978	7	MONTEAGUDO	410	608.415	4.646.039	NAVARRA	14130W	415732	4,5	4,5	30	3	1	1	0	0	4	0	0	0	0	18	0	0
9301	1978	8	MONTEAGUDO	410	608.415	4.646.039	NAVARRA	14130W	415732	10,2	7,7	20	3	2	2	0	0	5	0	0	3	0	25	0	0

Código	Año	Mes	Nombre	Altitud	X	Y	Provincia	Longitud	Latitud	Precipitación total	P máx diaria	1er día P máx	Días de precipitación inapreciable	Días de precipitación apreciable	Días de P>=1 mm	Días de P>=10 mm	Días de P>=30 mm	Días de lluvia	Días de nieve	Días de granizo	Días de tormenta	Días de niebla	Días de rocío	Días de escarcha	Días en que la nieve cubre el suelo
9301	1978	9	MONTEAGUDO	410	608.415	4.646.039	NAVARRA	14130W	415732	22,6	11,4	3	3	4	3	1	0	7	0	0	1	0	3	0	0
9301	1978	10	MONTEAGUDO	410	608.415	4.646.039	NAVARRA	14130W	415732	0,9	0,9	17	0	1	0	0	0	1	0	0	0	0	12	0	0
9301	1978	11	MONTEAGUDO	410	608.415	4.646.039	NAVARRA	14130W	415732	7,2	3	27	1	4	3	0	0	3	2	0	0	4	19	1	0
9301	1978	12	MONTEAGUDO	410	608.415	4.646.039	NAVARRA	14130W	415732	31,8	14,5	7	1	8	6	1	0	8	1	0	0	1	2	4	1
9301	1979	1	MONTEAGUDO	410	608.415	4.646.039	NAVARRA	14130W	415732	58,9	12,5	21	3	9	8	3	0	11	1	0	0	3	3	2	1
9301	1979	2	MONTEAGUDO	410	608.415	4.646.039	NAVARRA	14130W	415732	30,4	7,4	11	4	11	9	0	0	14	1	0	0	0	2	3	0
9301	1979	3	MONTEAGUDO	410	608.415	4.646.039	NAVARRA	14130W	415732	10,1	3,6	28	4	6	3	0	0	10	0	0	0	0	2	0	0
9301	1979	4	MONTEAGUDO	410	608.415	4.646.039	NAVARRA	14130W	415732	39,8	24	14	4	6	6	1	0	10	0	0	0	0	3	0	0
9301	1979	5	MONTEAGUDO	410	608.415	4.646.039	NAVARRA	14130W	415732	69,6	31,2	8	7	8	5	3	1	15	0	0	2	0	2	0	0
9301	1979	6	MONTEAGUDO	410	608.415	4.646.039	NAVARRA	14130W	415732	11,7	4,9	8	5	6	3	0	0	11	0	0	2	0	3	0	0
9301	1979	7	MONTEAGUDO	410	608.415	4.646.039	NAVARRA	14130W	415732	16,4	13	11	3	4	3	1	0	7	0	0	2	0	11	0	0
9301	1979	8	MONTEAGUDO	410	608.415	4.646.039	NAVARRA	14130W	415732	15,1	9	31	3	4	2	0	0	7	0	0	4	0	18	0	0
9301	1979	9	MONTEAGUDO	410	608.415	4.646.039	NAVARRA	14130W	415732	13,4	5,3	17	5	5	3	0	0	10	0	0	2	0	16	0	0
9301	1979	10	MONTEAGUDO	410	608.415	4.646.039	NAVARRA	14130W	415732	42,9	17,8	9	4	11	9	1	0	15	0	0	0	0	25	0	0
9301	1979	11	MONTEAGUDO	410	608.415	4.646.039	NAVARRA	14130W	415732	16,4	4,7	14	0	7	5	0	0	7	0	0	0	3	9	12	0
9301	1979	12	MONTEAGUDO	410	608.415	4.646.039	NAVARRA	14130W	415732	12,4	7,6	24	1	5	2	0	0	6	0	0	0	4	8	10	0
9301	1980	1	MONTEAGUDO	410	608.415	4.646.039	NAVARRA	14130W	415732	7,9	3,9	8	4	5	4	0	0	8	1	0	0	3	5	10	0
9301	1980	2	MONTEAGUDO	410	608.415	4.646.039	NAVARRA	14130W	415732	57,5	23,1	25	3	6	5	2	0	9	0	0	0	2	18	2	0
9301	1980	3	MONTEAGUDO	410	608.415	4.646.039	NAVARRA	14130W	415732	39,4	27,1	21	6	5	5	1	0	10	1	0	0	4	8	4	1
9301	1980	4	MONTEAGUDO	410	608.415	4.646.039	NAVARRA	14130W	415732	23,2	13,3	14	7	4	3	1	0	11	0	0	1	1	8	0	0
9301	1980	5	MONTEAGUDO	410	608.415	4.646.039	NAVARRA	14130W	415732	93,6	31,4	26	6	10	7	3	1	16	0	0	2	2	10	0	0
9301	1980	6	MONTEAGUDO	410	608.415	4.646.039	NAVARRA	14130W	415732	27,4	10,2	12	4	6	5	1	0	10	0	0	1	0	9	0	0
9301	1980	7	MONTEAGUDO	410	608.415	4.646.039	NAVARRA	14130W	415732	16,3	14,2	8	5	3	2	1	0	8	0	0	1	0	4	0	0
9301	1980	8	MONTEAGUDO	410	608.415	4.646.039	NAVARRA	14130W	415732	42,9	30,7	26	6	2	2	2	1	8	0	0	2	0	4	0	0
9301	1980	9	MONTEAGUDO	410	608.415	4.646.039	NAVARRA	14130W	415732	22,7	11,9	7	6	3	3	1	0	9	0	0	2	0	0	0	0
9301	1980	10	MONTEAGUDO	410	608.415	4.646.039	NAVARRA	14130W	415732	14,9	6,2	7	6	3	3	0	0	9	0	0	0	0	5	2	0
9301	1980	11	MONTEAGUDO	410	608.415	4.646.039	NAVARRA	14130W	415732	33,9	20,2	8	4	7	3	1	0	10	1	0	0	1	1	3	1
9301	1980	12	MONTEAGUDO	410	608.415	4.646.039	NAVARRA	14130W	415732	9,5	6,3	17	5	4	3	0	0	8	1	0	0	2	0	8	0
9301	1981	1	MONTEAGUDO	410	608.415	4.646.039	NAVARRA	14130W	415732	0,8	0,8	12	0	1	0	0	0	0	1	0	0	2	0	0	1
9301	1981	2	MONTEAGUDO	410	608.415	4.646.039	NAVARRA	14130W	415732	26,5	13,4	10	2	6	4	1	0	5	3	0	0	0	0	5	3
9301	1981	3	MONTEAGUDO	410	608.415	4.646.039	NAVARRA	14130W	415732	9,1	4,5	27	3	4	4	0	0	7	0	0	0	0	1	0	0
9301	1981	4	MONTEAGUDO	410	608.415	4.646.039	NAVARRA	14130W	415732	74,6	37	22	6	10	9	2	1	16	0	0	0	0	0	0	0
9301	1981	5	MONTEAGUDO	410	608.415	4.646.039	NAVARRA	14130W	415732	41,4	15,2	25	7	9	8	1	0	16	0	0	1	0	0	0	0
9301	1981	6	MONTEAGUDO	410	608.415	4.646.039	NAVARRA	14130W	415732	23	12	27	7	4	3	1	0	11	0	0	2	0	0	0	0
9301	1981	7	MONTEAGUDO	410	608.415	4.646.039	NAVARRA	14130W	415732	5,2	4,2	9	5	2	2	0	0	7	0	0	0	0	0	0	0
9301	1981	8	MONTEAGUDO	410	608.415	4.646.039	NAVARRA	14130W	415732	23,7	11	30	6	5	5	1	0	11	0	0	4	2	4	0	0
9301	1981	9	MONTEAGUDO	410	608.415	4.646.039	NAVARRA	14130W	415732	43,5	27	9	4	7	6	1	0	11	0	0	3	0	20	0	0
9301	1981	10	MONTEAGUDO	410	608.415	4.646.039	NAVARRA	14130W	415732	6,3	2,3	25	4	5	3	0	0	9	0	0	0	1	9	1	0
9301	1981	11	MONTEAGUDO	410	608.415	4.646.039	NAVARRA	14130W	415732	0	0	23	1	0	0	0	0	1	0	0	0	6	6	12	0
9301	1981	12	MONTEAGUDO	410	608.415	4.646.039	NAVARRA	14130W	415732	41,5	6	26	5	12	12	0	0	17	0	0	0	3	0	3	0
9301	1982	1	MONTEAGUDO	410	608.415	4.646.039	NAVARRA	14130W	415732	22,3	5	26	6	10	7	0	0	15	1	0	0	3	2	2	0
9301	1982	2	MONTEAGUDO	410	608.415	4.646.039	NAVARRA	14130W	415732	25,1	10	18	5	8	7	1	0	13	0	0	0	9	2	4	0
9301	1982	3	MONTEAGUDO	410	608.415	4.646.039	NAVARRA	14130W	415732	13,5	7,5	31	5	5	4	0	0	10	0	0	0	0	5	4	0
9301	1982	4	MONTEAGUDO	410	608.415	4.646.039	NAVARRA	14130W	415732	14,8	10	16	5	5	3	1	0	10	0	0	0	0	3	3	0
9301	1982	5	MONTEAGUDO	410	608.415	4.646.039	NAVARRA	14130W	415732	75	14	28	2	12	12	3	0	14	0	0	9	0	0	3	0
9301	1982	6	MONTEAGUDO	410	608.415	4.646.039	NAVARRA	14130W	415732	28,3	9,2	7	1	5	5	0	0	5	0	1	3	0	10	0	0

Código	Año	Mes	Nombre	Altitud	X	Y	Provincia	Longitud	Latitud	Precipitación total	P máx diaria	1er día P máx	Días de precipitación inapreciable	Días de precipitación apreciable	Días de P>=1 mm	Días de P>=10 mm	Días de P>=30 mm	Días de lluvia	Días de nieve	Días de granizo	Días de tormenta	Días de niebla	Días de rocío	Días de escarcha	Días en que la nieve cubre el suelo
9301	1982	7	MONTEAGUDO	410	608.415	4.646.039	NAVARRA	14130W	415732	76,5	35	19	4	6	6	3	1	10	0	0	8	0	0	0	0
9301	1982	8	MONTEAGUDO	410	608.415	4.646.039	NAVARRA	14130W	415732	65	34,5	23	3	6	5	3	1	9	0	0	4	0	0	0	0
9301	1982	9	MONTEAGUDO	410	608.415	4.646.039	NAVARRA	14130W	415732	43,3	15,6	18	1	5	5	2	0	6	0	0	3	0	0	0	0
9301	1982	10	MONTEAGUDO	410	608.415	4.646.039	NAVARRA	14130W	415732	19,4	10	22	1	7	5	1	0	8	0	0	0	0	0	0	0
9301	1982	11	MONTEAGUDO	410	608.415	4.646.039	NAVARRA	14130W	415732	22,7	7	12	1	5	4	0	0	6	0	0	0	2	0	0	0
9301	1982	12	MONTEAGUDO	410	608.415	4.646.039	NAVARRA	14130W	415732	23,2	6,3	23	1	8	6	0	0	6	3	0	0	2	0	3	1
9301	1983	1	MONTEAGUDO	410	608.415	4.646.039	NAVARRA	14130W	415732	0	0	1	1	0	0	0	0	1	0	0	0	6	0	11	0
9301	1983	2	MONTEAGUDO	410	608.415	4.646.039	NAVARRA	14130W	415732	12,3	7,4	24	6	4	4	0	0	8	2	0	0	1	0	5	3
9301	1983	3	MONTEAGUDO	410	608.415	4.646.039	NAVARRA	14130W	415732	14,9	6,5	31	8	5	5	0	0	11	2	0	0	0	0	0	2
9301	1983	4	MONTEAGUDO	410	608.415	4.646.039	NAVARRA	14130W	415732	27,7	16	20	9	5	4	1	0	14	0	0	1	0	0	0	0
9301	1983	5	MONTEAGUDO	410	608.415	4.646.039	NAVARRA	14130W	415732	8,1	4,1	1	13	2	2	0	0	15	0	0	0	0	0	0	0
9301	1983	6	MONTEAGUDO	410	608.415	4.646.039	NAVARRA	14130W	415732	29,2	11,6	19	13	6	5	2	0	19	0	0	4	0	0	0	0
9301	1983	7	MONTEAGUDO	410	608.415	4.646.039	NAVARRA	14130W	415732	33,2	12,5	3	13	5	5	1	0	18	0	0	7	0	4	0	0
9301	1983	8	MONTEAGUDO	410	608.415	4.646.039	NAVARRA	14130W	415732	45,6	15,5	30	7	11	8	2	0	18	0	0	3	0	0	0	0
9301	1983	9	MONTEAGUDO	410	608.415	4.646.039	NAVARRA	14130W	415732	0	0	11	3	0	0	0	0	3	0	0	0	0	17	0	0
9301	1983	10	MONTEAGUDO	410	608.415	4.646.039	NAVARRA	14130W	415732	5,2	2,7	16	2	3	2	0	0	5	0	0	0	0	3	0	0
9301	1983	11	MONTEAGUDO	410	608.415	4.646.039	NAVARRA	14130W	415732	31,5	12	6	4	8	7	1	0	12	0	0	0	5	2	1	0
9301	1983	12	MONTEAGUDO	410	608.415	4.646.039	NAVARRA	14130W	415732	7,2	3	18	1	6	2	0	0	7	0	0	0	3	3	7	0
9301	1984	1	MONTEAGUDO	410	608.415	4.646.039	NAVARRA	14130W	415732	5,8	1,5	18	2	7	4	0	0	9	0	0	0	3	2	4	0
9301	1984	2	MONTEAGUDO	410	608.415	4.646.039	NAVARRA	14130W	415732	26,1	11,4	28	1	7	4	1	0	5	3	0	0	0	0	4	3
9301	1984	3	MONTEAGUDO	410	608.415	4.646.039	NAVARRA	14130W	415732	28,1	8,1	31	1	11	9	0	0	12	0	0	0	0	2	3	0
9301	1984	4	MONTEAGUDO	410	608.415	4.646.039	NAVARRA	14130W	415732	19,2	11,4	4	2	6	4	1	0	8	0	0	1	0	1	0	0
9301	1984	5	MONTEAGUDO	410	608.415	4.646.039	NAVARRA	14130W	415732	111,6	42	14	2	16	13	3	1	18	0	0	0	0	0	0	0
9301	1984	6	MONTEAGUDO	410	608.415	4.646.039	NAVARRA	14130W	415732	24,4	7,5	4	1	10	6	0	0	11	0	0	2	0	1	0	0
9301	1984	7	MONTEAGUDO	410	608.415	4.646.039	NAVARRA	14130W	415732	1	1	31	3	1	1	0	0	4	0	0	1	0	0	0	0
9301	1984	8	MONTEAGUDO	410	608.415	4.646.039	NAVARRA	14130W	415732	6,8	5,5	22	3	2	2	0	0	5	0	0	2	0	0	0	0
9301	1984	9	MONTEAGUDO	410	608.415	4.646.039	NAVARRA	14130W	415732	1,1	1,1	23	4	1	1	0	0	5	0	0	0	0	0	0	0
9301	1984	10	MONTEAGUDO	410	608.415	4.646.039	NAVARRA	14130W	415732	21,7	11,1	19	4	6	4	1	0	10	0	0	0	0	8	0	0
9301	1984	11	MONTEAGUDO	410	608.415	4.646.039	NAVARRA	14130W	415732	133,3	46,7	13	4	11	10	4	2	15	0	0	0	0	3	1	0
9301	1984	12	MONTEAGUDO	410	608.415	4.646.039	NAVARRA	14130W	415732	13,4	7,5	20	6	5	3	0	0	11	0	0	0	7	0	9	0
9301	1985	1	MONTEAGUDO	410	608.415	4.646.039	NAVARRA	14130W	415732	22,9	7	23						9	6	0	0	0	1	7	8
9301	1985	2	MONTEAGUDO	410	608.415	4.646.039	NAVARRA	14130W	415732	21,8	13,1	10	5	5	4	1	0	10	0	0	0	2	7	8	0
9301	1985	3	MONTEAGUDO	410	608.415	4.646.039	NAVARRA	14130W	415732	21,9	4,5	21	6	8	7	0	0	13	1	0	0	0	1	1	0
9301	1985	4	MONTEAGUDO	410	608.415	4.646.039	NAVARRA	14130W	415732	9,8	4	22	8	4	3	0	0	12	0	0	0	0	6	1	0
9301	1985	5	MONTEAGUDO	410	608.415	4.646.039	NAVARRA	14130W	415732	59	13,2	16	4	12	10	1	0	16	0	0	2	0	6	0	0
9301	1985	6	MONTEAGUDO	410	608.415	4.646.039	NAVARRA	14130W	415732	23,3	12,7	3	3	6	3	1	0	9	0	0	3	0	0	0	0
9301	1985	7	MONTEAGUDO	410	608.415	4.646.039	NAVARRA	14130W	415732	28,4	11	6	2	5	4	1	0	7	0	0	8	0	0	0	0
9301	1985	8	MONTEAGUDO	410	608.415	4.646.039	NAVARRA	14130W	415732	0	0	5	3	0	0	0	0	3	0	0	0	0	0	0	0
9301	1985	9	MONTEAGUDO	410	608.415	4.646.039	NAVARRA	14130W	415732	0	0		0	0	0	0	0	0	0	0	0	0	0	0	0
9301	1985	10	MONTEAGUDO	410	608.415	4.646.039	NAVARRA	14130W	415732	10,1	3,6	26	3	3	3	0	0	6	0	0	0	0	0	0	0
9301	1985	11	MONTEAGUDO	410	608.415	4.646.039	NAVARRA	14130W	415732	37,7	10	19	2	9	5	1	0	9	2	0	0	0	0	8	2
9301	1985	12	MONTEAGUDO	410	608.415	4.646.039	NAVARRA	14130W	415732	10,3	4,7	8	1	5	5	0	0	6	0	0	0	0	0	3	0
9301	1986	1	MONTEAGUDO	410	608.415	4.646.039	NAVARRA	14130W	415732	12,8	6,5	5	1	7	3	0	0	6	0	2	2	0	1	2	0
9301	1986	2	MONTEAGUDO	410	608.415	4.646.039	NAVARRA	14130W	415732	17,8	4,1	7	3	7	7	0	0	10	0	0	0	0	0	5	0
9301	1986	3	MONTEAGUDO	410	608.415	4.646.039	NAVARRA	14130W	415732	35,2	15	12	5	5	5	1	0	10	0	0	0	0	1	3	0
9301	1986	4	MONTEAGUDO	410	608.415	4.646.039	NAVARRA	14130W	415732	43,7	21	6	6	6	6	2	0	12	0	0	0	0	0	0	0

Código	Año	Mes	Nombre	Altitud	X	Y	Provincia	Longitud	Latitud	Precipitación total	P máx diaria	1er día P máx	Días de precipitación inapreciable	Días de precipitación apreciable	Días de P>=1 mm	Días de P>=10 mm	Días de P>=30 mm	Días de lluvia	Días de nieve	Días de granizo	Días de tormenta	Días de niebla	Días de rocío	Días de escarcha	Días en que la nieve cubre el suelo
9301	1986	5	MONTEAGUDO	410	608.415	4.646.039	NAVARRA	14130W	415732	34,5	15	25	8	4	4	2	0	12	0	0	3	0	0	0	0
9301	1986	6	MONTEAGUDO	410	608.415	4.646.039	NAVARRA	14130W	415732	12	7	19	6	4	3	0	0	10	0	0	0	0	0	0	0
9301	1986	7	MONTEAGUDO	410	608.415	4.646.039	NAVARRA	14130W	415732	55	36	2	7	2	2	2	1	8	0	1	1	0	0	0	0
9301	1986	8	MONTEAGUDO	410	608.415	4.646.039	NAVARRA	14130W	415732	0	0	3	8	0	0	0	0	8	0	0	0	0	0	0	0
9301	1986	9	MONTEAGUDO	410	608.415	4.646.039	NAVARRA	14130W	415732	23,1	9	23	7	8	6	0	0	15	0	0	3	0	1	0	0
9301	1986	10	MONTEAGUDO	410	608.415	4.646.039	NAVARRA	14130W	415732	54,5	14,4	2	4	14	6	2	0	18	0	0	1	0	2	0	0
9301	1986	11	MONTEAGUDO	410	608.415	4.646.039	NAVARRA	14130W	415732	16,9	10,6	14	3	3	2	1	0	6	0	0	0	2	12	3	0
9301	1986	12	MONTEAGUDO	410	608.415	4.646.039	NAVARRA	14130W	415732	16,4	4,4	13	1	16	5	0	0	16	1	0	0	9	5	8	0
9301	1987	1	MONTEAGUDO	410	608.415	4.646.039	NAVARRA	14130W	415732	45,7	18	9	3	11	7	2	0	9	5	0	0	8	0	6	8
9301	1987	2	MONTEAGUDO	410	608.415	4.646.039	NAVARRA	14130W	415732	31,3	12,2	11	2	14	6	1	0	12	4	0	0	3	8	1	2
9301	1987	3	MONTEAGUDO	410	608.415	4.646.039	NAVARRA	14130W	415732	19,1	7,8	25	1	7	5	0	0	6	2	0	0	1	12	1	0
9301	1987	4	MONTEAGUDO	410	608.415	4.646.039	NAVARRA	14130W	415732	15,9	6,5	24	4	8	3	0	0	12	0	0	1	0	0	0	0
9301	1987	5	MONTEAGUDO	410	608.415	4.646.039	NAVARRA	14130W	415732	21,4	12,5	23	5	5	3	1	0	10	0	0	0	0	1	0	0
9301	1987	6	MONTEAGUDO	410	608.415	4.646.039	NAVARRA	14130W	415732	29	20,7	14	6	5	3	1	0	11	0	0	1	0	2	0	0
9301	1987	7	MONTEAGUDO	410	608.415	4.646.039	NAVARRA	14130W	415732	23,1	7,1	5	7	9	7	0	0	15	0	1	7	0	0	0	0
9301	1987	8	MONTEAGUDO	410	608.415	4.646.039	NAVARRA	14130W	415732	2	2	10	6	1	1	0	0	7	0	0	1	0	0	0	0
9301	1987	10	MONTEAGUDO	410	608.415	4.646.039	NAVARRA	14130W	415732	53,8	13,6	1	3	7	7	2	0	10	0	0	0	1	0	0	0
9301	1988	1	MONTEAGUDO	410	608.415	4.646.039	NAVARRA	14130W	415732	39,5	16	16	7	5	5	2	0								
9301	1988	2	MONTEAGUDO	410	608.415	4.646.039	NAVARRA	14130W	415732	4,5	3,5	25	1	2	2	0	0	2	1	0	0	0	0	0	0
9301	1988	3	MONTEAGUDO	410	608.415	4.646.039	NAVARRA	14130W	415732	4,5	1,7	29	0	4	2	0	0	4	0	0	0	0	0	0	0
9301	1988	4	MONTEAGUDO	410	608.415	4.646.039	NAVARRA	14130W	415732	202,8	57	3	0	18	15	6	2	18	0	0	1	0	0	0	0
9301	1988	5	MONTEAGUDO	410	608.415	4.646.039	NAVARRA	14130W	415732	49,5	22,2	24	0	16	7	1	0				1	0	0	0	0
9301	1988	6	MONTEAGUDO	410	608.415	4.646.039	NAVARRA	14130W	415732	121,1	25,6	9	0	14	11	4	0	14	0	0	1	0	0	0	0
9301	1988	7	MONTEAGUDO	410	608.415	4.646.039	NAVARRA	14130W	415732	30,4	18	23	0	4	3	2	0	4	0	0	3	0	0	0	0
9301	1988	8	MONTEAGUDO	410	608.415	4.646.039	NAVARRA	14130W	415732	6,6	3,9	16	0	2	2	0	0	2	0	0	2	0	0	0	0
9301	1988	9	MONTEAGUDO	410	608.415	4.646.039	NAVARRA	14130W	415732	0,7	0,7	15	0	1	0	0	0	1	0	0	0	0	0	0	0
9301	1988	10	MONTEAGUDO	410	608.415	4.646.039	NAVARRA	14130W	415732	25,2	14,5	15	0	4	4	1	0	4	0	0	0	1	0	0	0
9301	1988	11	MONTEAGUDO	410	608.415	4.646.039	NAVARRA	14130W	415732	25,6	15,7	11	0	6	4	1	0	6	0	0	0	1	2	5	0
9301	1988	12	MONTEAGUDO	410	608.415	4.646.039	NAVARRA	14130W	415732	4,9	3,4	2	0	3	2	0	0	3	0	0	0	5	0	5	0
9301	1989	1	MONTEAGUDO	410	608.415	4.646.039	NAVARRA	14130W	415732	5	4	6	0	3	1	0	0	3	0	0	0	13	1	7	0
9301	1989	2	MONTEAGUDO	410	608.415	4.646.039	NAVARRA	14130W	415732	24,9	5,4	10	0	9	6	0	0	9	0	0	0	1	0	2	0
9301	1989	3	MONTEAGUDO	410	608.415	4.646.039	NAVARRA	14130W	415732	22,1	17	30	0	4	2	1	0	4	0	0	0	0	0	0	0
9301	1989	4	MONTEAGUDO	410	608.415	4.646.039	NAVARRA	14130W	415732	37,3	6,1	7	1	18	11	0	0	19	0	0	0	0	0	0	0
9301	1989	5	MONTEAGUDO	410	608.415	4.646.039	NAVARRA	14130W	415732	59,1	12,5	12	0	14	9	2	0	14	0	0	0	0	0	0	0
9301	1989	6	MONTEAGUDO	410	608.415	4.646.039	NAVARRA	14130W	415732	6,7	4,2	4	0	3	2	0	0	3	0	0	0	0	0	0	0
9301	1989	7	MONTEAGUDO	410	608.415	4.646.039	NAVARRA	14130W	415732	8,9	3,8	9	2	5	4	0	0	7	0	0	2	0	0	0	0
9301	1989	8	MONTEAGUDO	410	608.415	4.646.039	NAVARRA	14130W	415732	18,2	10,7	5	2	3	3	1	0	5	0	0	4	0	0	0	0
9301	1989	9	MONTEAGUDO	410	608.415	4.646.039	NAVARRA	14130W	415732	0	0	5	4	0	0	0	0	4	0	0	0	0	0	0	0
9301	1989	10	MONTEAGUDO	410	608.415	4.646.039	NAVARRA	14130W	415732	3	3	17	3	1	1	0	0	4	0	0	0	0	0	0	0
9301	1989	11	MONTEAGUDO	410	608.415	4.646.039	NAVARRA	14130W	415732	23,6	4,5	22	5	10	8	0	0	15	0	0	0	0	0	0	0
9301	1989	12	MONTEAGUDO	410	608.415	4.646.039	NAVARRA	14130W	415732	19,7	6	16	3	8	6	0	0	11	0	0	0	5	0	2	0
9301	1990	1	MONTEAGUDO	410	608.415	4.646.039	NAVARRA	14130W	415732	16,2	6	3	4	6	5	0	0	10	0	0	0	0	0	0	0
9301	1990	2	MONTEAGUDO	410	608.415	4.646.039	NAVARRA	14130W	415732	4,4	3	20	3	3	2	0	0	6	0	0	0	0	0	0	0
9301	1990	3	MONTEAGUDO	410	608.415	4.646.039	NAVARRA	14130W	415732	9,8	6	12	1	2	2	0	0				0	0	1	2	0
9301	1990	4	MONTEAGUDO	410	608.415	4.646.039	NAVARRA	14130W	415732	26,5	8,3	22	1	8	6	0	0	9	0	0	0	0	0	0	0
9301	1990	7	MONTEAGUDO	410	608.415	4.646.039	NAVARRA	14130W	415732	15,5	9	14	0	2	2	0	0	1	0	1	0	0	0	0	0

Código	Año	Mes	Nombre	Altitud	X	Y	Provincia	Longitud	Latitud	Precipitación total	P máx diaria	1er día P máx	Días de precipitación inapreciable	Días de precipitación apreciable	Días de P>=1 mm	Días de P>=10 mm	Días de P>=30 mm	Días de lluvia	Días de nieve	Días de granizo	Días de tormenta	Días de niebla	Días de rocío	Días de escarcha	Días en que la nieve cubre el suelo
9301	1990	8	MONTEAGUDO	410	608.415	4.646.039	NAVARRA	14130W	415732	6,4	3,5	11	3	4	3	0	0	7	0	0	0	0	0	0	0
9301	1990	9	MONTEAGUDO	410	608.415	4.646.039	NAVARRA	14130W	415732	12,8	6,3	16	2	8	3	0	0								
9301	1990	10	MONTEAGUDO	410	608.415	4.646.039	NAVARRA	14130W	415732	30,1	9,3	21	1	10	5	0	0								
9301	1990	11	MONTEAGUDO	410	608.415	4.646.039	NAVARRA	14130W	415732	21,7	9,2	8	1	11	4	0	0	12	0	0	0	2	1	0	0
9301	1990	12	MONTEAGUDO	410	608.415	4.646.039	NAVARRA	14130W	415732	17,6	13	8	3	7	2	1	0	9	1	0	0	4	0	13	0
9301	1991	1	MONTEAGUDO	410	608.415	4.646.039	NAVARRA	14130W	415732	4	3	17	1	4	1	0	0	5	0	0	0	0	1	10	0
9301	1991	2	MONTEAGUDO	410	608.415	4.646.039	NAVARRA	14130W	415732	35,1	9,5	2	5	8	5	0	0				0	0	0	3	0
9301	1991	3	MONTEAGUDO	410	608.415	4.646.039	NAVARRA	14130W	415732	11,8	4,9	25	5	10	4	0	0	14	1	0	0	0	0	0	0
9301	1991	4	MONTEAGUDO	410	608.415	4.646.039	NAVARRA	14130W	415732	70,2	26,3	15	3	10	7	2	0	13	0	0	0	3	0	0	0
9301	1991	5	MONTEAGUDO	410	608.415	4.646.039	NAVARRA	14130W	415732	19,4	11,7	30	1	6	3	1	0	7	0	0	1	2	0	0	0
9301	1991	6	MONTEAGUDO	410	608.415	4.646.039	NAVARRA	14130W	415732	3,2	1,5	5	1	3	1	0	0	4	0	0	2	2	0	0	0
9301	1991	7	MONTEAGUDO	410	608.415	4.646.039	NAVARRA	14130W	415732	17,2	6	1	0	7	5	0	0	7	0	0	7	2	0	0	0
9301	1991	8	MONTEAGUDO	410	608.415	4.646.039	NAVARRA	14130W	415732	3,5	3,5	28	1	1	1	0	0	2	0	0	1	0	0	0	0
9301	1991	9	MONTEAGUDO	410	608.415	4.646.039	NAVARRA	14130W	415732	35,6	14,2	25	1	12	8	1	0	13	0	0	8	0	0	0	0
9301	1991	10	MONTEAGUDO	410	608.415	4.646.039	NAVARRA	14130W	415732	41	16,7	10	0	9	5	1	0	9	0	0	0	0	0	0	0
9301	1991	11	MONTEAGUDO	410	608.415	4.646.039	NAVARRA	14130W	415732	10,9	3,5	18	2	7	4	0	0	9	0	0	0	2	3	4	0
9301	1991	12	MONTEAGUDO	410	608.415	4.646.039	NAVARRA	14130W	415732	7,3	4	1	2	3	2	0	0	5	0	0	0	3	2	8	0
9301	1992	1	MONTEAGUDO	410	608.415	4.646.039	NAVARRA	14130W	415732	0,9	0,9	11	3	1	0	0	0	2	2	0	0	9	0	8	0
9301	1992	2	MONTEAGUDO	410	608.415	4.646.039	NAVARRA	14130W	415732	6,5	6,5	19	0	1	1	0	0	0	1	0	0	0	0	8	1
9301	1992	3	MONTEAGUDO	410	608.415	4.646.039	NAVARRA	14130W	415732	4,3	2	26	2	6	2	0	0	7	1	0	0	0	0	0	0
9301	1992	4	MONTEAGUDO	410	608.415	4.646.039	NAVARRA	14130W	415732	5,8	2,5	7	0	6	2	0	0	6	0	0	0	0	0	0	0
9301	1992	5	MONTEAGUDO	410	608.415	4.646.039	NAVARRA	14130W	415732	24,5	7,9	1	1	7	5	0	0	8	0	0	0	0	0	0	0
9301	1992	6	MONTEAGUDO	410	608.415	4.646.039	NAVARRA	14130W	415732	78,2	18,3	23	1	16	11	2	0	17	0	0	3	0	0	0	0
9301	1992	7	MONTEAGUDO	410	608.415	4.646.039	NAVARRA	14130W	415732	17,8	10,8	15	0	3	3	1	0	3	0	0	3	0	0	0	0
9301	1992	8	MONTEAGUDO	410	608.415	4.646.039	NAVARRA	14130W	415732	35	7,5	2	2	11	8	0	0	13	0	0	11	0	0	0	0
9301	1992	9	MONTEAGUDO	410	608.415	4.646.039	NAVARRA	14130W	415732	47,4	26	25	2	4	4	2	0				1	0	1	0	0
9301	1992	10	MONTEAGUDO	410	608.415	4.646.039	NAVARRA	14130W	415732	64,5	13	16	3	14	13	2	0	17	0	0	0	0	2	0	0
9301	1992	11	MONTEAGUDO	410	608.415	4.646.039	NAVARRA	14130W	415732	0	0	1	7	0	0	0	0	7	0	0	0	9	4	0	0
9301	1992	12	MONTEAGUDO	410	608.415	4.646.039	NAVARRA	14130W	415732	6,1	1,5	8	3	7	3	0	0	10	0	0	0	4	4	3	0
9301	1993	1	MONTEAGUDO	410	608.415	4.646.039	NAVARRA	14130W	415732	0	0	5	1	0	0	0	0	1	0	0	0	7	4	11	0
9301	1993	2	MONTEAGUDO	410	608.415	4.646.039	NAVARRA	14130W	415732	7,5	2,6	10	0	5	3	0	0	5	0	0	0	3	0	4	0
9301	1993	3	MONTEAGUDO	410	608.415	4.646.039	NAVARRA	14130W	415732	27,2	17	21	5	5	5	1	0	9	1	0	0	0	0	0	0
9301	1993	4	MONTEAGUDO	410	608.415	4.646.039	NAVARRA	14130W	415732	14	6,9	25	5	7	4	0	0	12	0	0	0	0	0	0	0
9301	1993	5	MONTEAGUDO	410	608.415	4.646.039	NAVARRA	14130W	415732	42,2	8,6	25	1	11	9	0	0	11	0	1	2	0	0	0	0
9301	1993	6	MONTEAGUDO	410	608.415	4.646.039	NAVARRA	14130W	415732	37,1	14	22	2	11	8	1	0	12	0	1	2	0	0	0	0
9301	1993	7	MONTEAGUDO	410	608.415	4.646.039	NAVARRA	14130W	415732	0,5	0,5	15	2	1	0	0	0	3	0	0	2	0	0	0	0
9301	1993	8	MONTEAGUDO	410	608.415	4.646.039	NAVARRA	14130W	415732	20	8,6	24	5	6	4	0	0	11	0	0	8	0	1	0	0
9301	1993	9	MONTEAGUDO	410	608.415	4.646.039	NAVARRA	14130W	415732	46,7	31	21	3	7	5	1	1	10	0	0	0	0	0	0	0
9301	1993	10	MONTEAGUDO	410	608.415	4.646.039	NAVARRA	14130W	415732	50,5	16,3	27	6	15	8	1	0	21	0	0	0	2	0	1	0
9301	1993	11	MONTEAGUDO	410	608.415	4.646.039	NAVARRA	14130W	415732	20,5	12,3	5	2	7	4	1	0	9	0	0	0	4	0	0	0
9301	1993	12	MONTEAGUDO	410	608.415	4.646.039	NAVARRA	14130W	415732	10,7	8,4	25	5	3	3	0	0	8	0	0	0	3	0	1	0
9301	1994	1	MONTEAGUDO	410	608.415	4.646.039	NAVARRA	14130W	415732	3,7	2	8	1	3	2	0	0	3	1	0	0	0	0	0	0
9301	1994	2	MONTEAGUDO	410	608.415	4.646.039	NAVARRA	14130W	415732	6,5	2,6	17	0	6	3	0	0	5	1	0	0	0	0	0	0
9301	1994	3	MONTEAGUDO	410	608.415	4.646.039	NAVARRA	14130W	415732	4,6	3	11	1	4	2	0	0	5	0	0	0	0	0	0	0
9301	1994	4	MONTEAGUDO	410	608.415	4.646.039	NAVARRA	14130W	415732	10,2	3,6	24	3	6	5	0	0	8	1	0	0	0	0	0	0
9301	1994	5	MONTEAGUDO	410	608.415	4.646.039	NAVARRA	14130W	415732	35	16,7	7	2	6	4	1	0	8	0	0	2	0	0	0	0

Código	Año	Mes	Nombre	Altitud	X	Y	Provincia	Longitud	Latitud	Precipitación total	P máx diaria	1er día P máx	Días de precipitación inapreciable	Días de precipitación apreciable	Días de P>=1 mm	Días de P>=10 mm	Días de P>=30 mm	Días de lluvia	Días de nieve	Días de granizo	Días de tormenta	Días de niebla	Días de rocío	Días de escarcha	Días en que la nieve cubre el suelo
9301	1994	6	MONTEAGUDO	410	608.415	4.646.039	NAVARRA	14130W	415732	10,2	5,5	16	1	5	3	0	0	6	0	0	3	0	0	0	0
9301	1994	7	MONTEAGUDO	410	608.415	4.646.039	NAVARRA	14130W	415732	12,2	5,2	29	1	5	3	0	0	6	0	0	4	0	0	0	0
9301	1994	8	MONTEAGUDO	410	608.415	4.646.039	NAVARRA	14130W	415732	5,9	5,9	14	1	1	1	0	0	2	0	0	1	0	0	0	0
9301	1994	9	MONTEAGUDO	410	608.415	4.646.039	NAVARRA	14130W	415732	48,6	23,9	23	1	8	6	2	0	9	0	0	2	0	0	0	0
9301	1994	10	MONTEAGUDO	410	608.415	4.646.039	NAVARRA	14130W	415732	51	12,7	15	2	10	8	2	0	12	0	0	0	0	0	0	0
9301	1994	11	MONTEAGUDO	410	608.415	4.646.039	NAVARRA	14130W	415732	24,5	13,5	4	4	9	4	1	0	7	0	0	0	7	0	0	0
9301	1994	12	MONTEAGUDO	410	608.415	4.646.039	NAVARRA	14130W	415732	22,4	13,3	31	2	7	4	1	0	4	0	0	0	8	0	2	0
9301	1995	1	MONTEAGUDO	410	608.415	4.646.039	NAVARRA	14130W	415732	16,8	8,6	6	1	7	4	0	0	8	0	0	0	0	0	1	0
9301	1995	2	MONTEAGUDO	410	608.415	4.646.039	NAVARRA	14130W	415732	4,8	2,7	21	2	5	2	0	0	7	0	0	0	0	0	6	0
9301	1995	3	MONTEAGUDO	410	608.415	4.646.039	NAVARRA	14130W	415732	15,4	7,7	3	1	4	2	0	0	5	0	0	0	0	0	0	0
9301	1995	4	MONTEAGUDO	410	608.415	4.646.039	NAVARRA	14130W	415732	24,4	14,4	23	0	6	4	1	0	6	0	0	0	0	0	1	0
9301	1995	5	MONTEAGUDO	410	608.415	4.646.039	NAVARRA	14130W	415732	17,1	3,6	3	0	8	6	0	0	8	0	0	0	0	0	0	0
9301	1995	6	MONTEAGUDO	410	608.415	4.646.039	NAVARRA	14130W	415732	8,2	5,6	30	0	6	2	0	0	6	0	0	1	0	0	0	0
9301	1995	7	MONTEAGUDO	410	608.415	4.646.039	NAVARRA	14130W	415732	32,4	16,5	10	1	4	4	1	0	5	0	0	3	0	0	0	0
9301	1995	8	MONTEAGUDO	410	608.415	4.646.039	NAVARRA	14130W	415732	28,2	25,6	9	0	4	2	1	0	4	0	0	5	0	0	0	0
9301	1995	9	MONTEAGUDO	410	608.415	4.646.039	NAVARRA	14130W	415732	11,3	6,2	17	0	7	2	0	0	7	0	0	1	0	0	0	0
9301	1995	10	MONTEAGUDO	410	608.415	4.646.039	NAVARRA	14130W	415732	0,7	0,6	4	0	2	0	0	0	2	0	0	0	0	0	0	0
9301	1995	11	MONTEAGUDO	410	608.415	4.646.039	NAVARRA	14130W	415732	13,1	3,9	18	0	9	5	0	0	9	0	0	0	0	0	0	0
9301	1995	12	MONTEAGUDO	410	608.415	4.646.039	NAVARRA	14130W	415732	60,9	20	4	0	17	11	2	0	14	2	0	0	3	0	0	1
9301	1996	1	MONTEAGUDO	410	608.415	4.646.039	NAVARRA	14130W	415732	63,6	26,6	21	0	15	9	1	0	15	0	0	0	1	0	0	0
9301	1996	2	MONTEAGUDO	410	608.415	4.646.039	NAVARRA	14130W	415732	32,3	10	26	0	8	6	1	0	6	2	0	0	0	0	0	0
9301	1996	3	MONTEAGUDO	410	608.415	4.646.039	NAVARRA	14130W	415732	21,8	10,8	14	0	8	5	1	0	8	0	0	0	0	0	0	0
9301	1996	4	MONTEAGUDO	410	608.415	4.646.039	NAVARRA	14130W	415732	46,7	19,8	1	0	6	5	2	0	6	0	0	0	0	0	0	0
9301	1996	5	MONTEAGUDO	410	608.415	4.646.039	NAVARRA	14130W	415732	31,6	14	5	0	9	6	1	0	9	0	0	0	0	0	0	0
9301	1996	6	MONTEAGUDO	410	608.415	4.646.039	NAVARRA	14130W	415732	20,7	16	19	1	4	3	1	0	5	0	0	1	0	0	0	0
9301	1996	7	MONTEAGUDO	410	608.415	4.646.039	NAVARRA	14130W	415732	3,2	2,2	25	0	3	1	0	0	3	0	0	0	0	0	0	0
9301	1996	8	MONTEAGUDO	410	608.415	4.646.039	NAVARRA	14130W	415732	50	38,2	20	0	5	4	1	1	5	0	0	2	0	1	0	0
9301	1996	9	MONTEAGUDO	410	608.415	4.646.039	NAVARRA	14130W	415732	24,9	8,6	21	0	5	3	0	0	5	0	0	0	0	0	0	0
9301	1996	10	MONTEAGUDO	410	608.415	4.646.039	NAVARRA	14130W	415732	0,7	0,7	13	0	1	0	0	0	1	0	0	0	0	0	0	0
9301	1996	11	MONTEAGUDO	410	608.415	4.646.039	NAVARRA	14130W	415732	25	7,7	16	0	8	7	0	0	8	0	0	0	0	0	0	0
9301	1996	12	MONTEAGUDO	410	608.415	4.646.039	NAVARRA	14130W	415732	56,6	17,5	5	0	15	11	2	0	12	3	0	0	0	0	0	0
9301	1997	1	MONTEAGUDO	410	608.415	4.646.039	NAVARRA	14130W	415732	77,7	19,7	20	0	13	12	2	0	13	0	0	0	0	0	0	0
9301	1997	2	MONTEAGUDO	410	608.415	4.646.039	NAVARRA	14130W	415732	1,8	1,8	22	0	1	1	0	0	1	0	0	0	0	0	0	0
9301	1997	4	MONTEAGUDO	410	608.415	4.646.039	NAVARRA	14130W	415732	86,1	33	20	0	3	3	3	1	3	0	0	0	0	0	0	0
9301	1997	5	MONTEAGUDO	410	608.415	4.646.039	NAVARRA	14130W	415732	67,9	39	31	0	12	9	1	1	11	0	1	0	0	0	0	0
9301	1997	6	MONTEAGUDO	410	608.415	4.646.039	NAVARRA	14130W	415732	48,9	18,9	4	0	6	6	2	0	6	0	0	0	0	0	0	0
9301	1997	7	MONTEAGUDO	410	608.415	4.646.039	NAVARRA	14130W	415732	86,9	51,2	22	0	8	8	2	1	8	0	0	0	0	0	0	0
9301	1997	8	MONTEAGUDO	410	608.415	4.646.039	NAVARRA	14130W	415732	25,6	7	17	0	9	7	0	0	9	0	0	0	0	0	0	0
9301	1997	9	MONTEAGUDO	410	608.415	4.646.039	NAVARRA	14130W	415732	7,3	5,9	1	0	5	1	0	0	5	0	0	0	0	0	0	0
9301	1997	10	MONTEAGUDO	410	608.415	4.646.039	NAVARRA	14130W	415732	13,6	5,4	27	0	8	3	0	0	8	0	0	0	0	0	0	0
9301	1997	11	MONTEAGUDO	410	608.415	4.646.039	NAVARRA	14130W	415732	48,7	16,9	6	0	9	8	2	0	9	0	0	0	0	0	0	0
9301	1997	12	MONTEAGUDO	410	608.415	4.646.039	NAVARRA	14130W	415732	32,4	13,7	16	0	10	4	1	0	9	1	0	0	0	0	0	0
9301	1998	1	MONTEAGUDO	410	608.415	4.646.039	NAVARRA	14130W	415732	15,3	4,7	23	0	9	3	0	0	8	1	0	0	0	0	0	0
9301	1998	2	MONTEAGUDO	410	608.415	4.646.039	NAVARRA	14130W	415732	8,2	5,5	2	0	6	2	0	0	6	0	0	0	2	0	0	0
9301	1998	3	MONTEAGUDO	410	608.415	4.646.039	NAVARRA	14130W	415732	13,5	6,4	29	0	6	3	0	0	6	0	0	0	0	0	0	0
9301	1998	4	MONTEAGUDO	410	608.415	4.646.039	NAVARRA	14130W	415732	27,9	11,3	26	0	13	5	1	0	13	0	0	0	0	0	0	0

Código	Año	Mes	Nombre	Altitud	X	Y	Provincia	Longitud	Latitud	Precipitación total	P máx diaria	1er día P máx	Días de precipitación inapreciable	Días de precipitación apreciable	Días de P>=1 mm	Días de P>=10 mm	Días de P>=30 mm	Días de lluvia	Días de nieve	Días de granizo	Días de tormenta	Días de niebla	Días de rocío	Días de escarcha	Días en que la nieve cubre el suelo
9301	1998	5	MONTEAGUDO	410	608.415	4.646.039	NAVARRA	14130W	415732	27	7,6	27	0	10	5	0	0	10	0	0	0	0	0	0	0
9301	1998	6	MONTEAGUDO	410	608.415	4.646.039	NAVARRA	14130W	415732	59,3	29,7	5	0	4	3	3	0	4	0	0	0	0	0	0	0
9301	1998	7	MONTEAGUDO	410	608.415	4.646.039	NAVARRA	14130W	415732	6,9	5,4	1	0	3	2	0	0	3	0	0	0	0	0	0	0
9301	1998	8	MONTEAGUDO	410	608.415	4.646.039	NAVARRA	14130W	415732	6,2	2,2	15	0	4	3	0	0	4	0	0	0	0	0	0	0
9301	1998	9	MONTEAGUDO	410	608.415	4.646.039	NAVARRA	14130W	415732	31,3	12,5	24	0	7	3	2	0	7	0	0	0	0	0	0	0
9301	1998	10	MONTEAGUDO	410	608.415	4.646.039	NAVARRA	14130W	415732	14,7	6	5	0	7	5	0	0	7	0	0	0	0	0	0	0
9301	1998	11	MONTEAGUDO	410	608.415	4.646.039	NAVARRA	14130W	415732	12,8	9	3	0	4	3	0	0	4	0	0	0	0	0	0	0
9301	1998	12	MONTEAGUDO	410	608.415	4.646.039	NAVARRA	14130W	415732	11,3	6,4	31	0	4	3	0	0	4	0	0	0	0	0	0	0
9301	1999	1	MONTEAGUDO	410	608.415	4.646.039	NAVARRA	14130W	415732	50,1	35	9	0	6	6	1	1	6	0	0	0	0	0	0	0
9301	1999	2	MONTEAGUDO	410	608.415	4.646.039	NAVARRA	14130W	415732	14,1	5	24	0	6	4	0	0	5	1	0	0	0	0	0	0
9301	1999	3	MONTEAGUDO	410	608.415	4.646.039	NAVARRA	14130W	415732	30,2	8,4	14	0	10	9	0	0	10	0	0	0	0	0	0	0
9301	1999	4	MONTEAGUDO	410	608.415	4.646.039	NAVARRA	14130W	415732	48,4	18,3	28	0	11	10	1	0	11	0	0	0	0	0	0	0
9301	1999	5	MONTEAGUDO	410	608.415	4.646.039	NAVARRA	14130W	415732	26	13	16	0	6	3	1	0	6	0	0	0	0	0	0	0
9301	1999	6	MONTEAGUDO	410	608.415	4.646.039	NAVARRA	14130W	415732	27,2	11,5	17	0	5	4	1	0	5	0	0	2	0	0	0	0
9301	1999	7	MONTEAGUDO	410	608.415	4.646.039	NAVARRA	14130W	415732	40,7	15	18	0	7	5	2	0	7	0	0	5	0	0	0	0
9301	1999	8	MONTEAGUDO	410	608.415	4.646.039	NAVARRA	14130W	415732	5,5	4,2	3	0	3	2	0	0	3	0	0	2	1	0	0	0
9301	1999	9	MONTEAGUDO	410	608.415	4.646.039	NAVARRA	14130W	415732	88,3	32,3	13	0	10	8	5	1	10	0	0	7	0	0	0	0
9301	1999	10	MONTEAGUDO	410	608.415	4.646.039	NAVARRA	14130W	415732	28,9	7	27	0	12	10	0	0	12	0	0	0	1	0	0	0
9301	1999	11	MONTEAGUDO	410	608.415	4.646.039	NAVARRA	14130W	415732	31,2	13,9	14	0	8	6	1	0	6	2	0	0	0	0	0	0
9301	1999	12	MONTEAGUDO	410	608.415	4.646.039	NAVARRA	14130W	415732	13,7	6,6	14	0	6	3	0	0	6	0	0	0	0	0	0	0
9301	2000	1	MONTEAGUDO	410	608.415	4.646.039	NAVARRA	14130W	415732	32,2	24,1	14	0	4	4	1	0	4	0	0	0	0	0	0	0
9301	2000	2	MONTEAGUDO	410	608.415	4.646.039	NAVARRA	14130W	415732	0,1	0,1	23	0	1	0	0	0	1	0	0	0	0	0	0	0
9301	2000	3	MONTEAGUDO	410	608.415	4.646.039	NAVARRA	14130W	415732	13,6	5,4	22	0	10	3	0	0	10	0	0	0	0	0	0	0
9301	2000	4	MONTEAGUDO	410	608.415	4.646.039	NAVARRA	14130W	415732	37,8	11,8	9	0	11	6	1	0	11	0	0	0	0	0	0	0
9301	2000	5	MONTEAGUDO	410	608.415	4.646.039	NAVARRA	14130W	415732	46,7	16,2	9	0	13	9	1	0	13	0	0	0	0	0	0	0
9301	2000	6	MONTEAGUDO	410	608.415	4.646.039	NAVARRA	14130W	415732	41,6	11	4	1	5	5	2	0	6	0	0	0	0	0	0	0
9301	2000	7	MONTEAGUDO	410	608.415	4.646.039	NAVARRA	14130W	415732	4,3	2,5	10	0	5	2	0	0	5	0	0	0	0	0	0	0
9301	2000	8	MONTEAGUDO	410	608.415	4.646.039	NAVARRA	14130W	415732	30,4	26,1	11	0	6	3	1	0	6	0	0	0	0	0	0	0
9301	2000	9	MONTEAGUDO	410	608.415	4.646.039	NAVARRA	14130W	415732	18,9	11	26	1	4	4	1	0	5	0	0	0	0	0	0	0
9301	2000	10	MONTEAGUDO	410	608.415	4.646.039	NAVARRA	14130W	415732	78,2	26,7	21	1	9	9	2	0	10	0	0	0	0	0	0	0
9301	2000	11	MONTEAGUDO	410	608.415	4.646.039	NAVARRA	14130W	415732	39,2	9	1	3	10	10	0	0	13	0	0	0	0	0	0	0
9301	2000	12	MONTEAGUDO	410	608.415	4.646.039	NAVARRA	14130W	415732	20,8	5,2	22	1	7	7	0	0	8	0	0	0	0	2	1	0
9301	2001	1	MONTEAGUDO	410	608.415	4.646.039	NAVARRA	14130W	415732	27,7	10	5	7	6	6	1	0	13	0	0	0	0	1	1	0
9301	2001	2	MONTEAGUDO	410	608.415	4.646.039	NAVARRA	14130W	415732	1,2	1,2	27	2	1	1	0	0	2	1	0	0	0	0	2	0
9301	2001	3	MONTEAGUDO	410	608.415	4.646.039	NAVARRA	14130W	415732	22,8	8,4	1	0	5	5	0	0	5	0	0	0	0	0	0	0
9301	2001	4	MONTEAGUDO	410	608.415	4.646.039	NAVARRA	14130W	415732	0	0		0	0	0	0	0	0	0	0	0	0	0	0	0
9301	2001	5	MONTEAGUDO	410	608.415	4.646.039	NAVARRA	14130W	415732	22,5	9	22	1	5	5	0	0	6	0	0	0	0	0	0	0
9301	2001	6	MONTEAGUDO	410	608.415	4.646.039	NAVARRA	14130W	415732	11,9	9,4	9	0	2	2	0	0	2	0	0	0	0	0	0	0
9301	2001	7	MONTEAGUDO	410	608.415	4.646.039	NAVARRA	14130W	415732	13,4	4,5	14	1	4	4	0	0	4	0	1	0	0	0	0	0
9301	2001	8	MONTEAGUDO	410	608.415	4.646.039	NAVARRA	14130W	415732	26,2	18,1	14	2	2	2	1	0	4	0	0	1	0	0	0	0
9301	2001	9	MONTEAGUDO	410	608.415	4.646.039	NAVARRA	14130W	415732	19,6	7,5	21	2	3	3	0	0	5	0	0	0	0	4	0	0
9301	2001	10	MONTEAGUDO	410	608.415	4.646.039	NAVARRA	14130W	415732	22	12,5	19	4	5	5	1	0	9	0	0	0	0	7	0	0
9301	2001	11	MONTEAGUDO	410	608.415	4.646.039	NAVARRA	14130W	415732	15,9	6,1	15	2	5	5	0	0	6	1	0	0	3	1	2	0
9301	2001	12	MONTEAGUDO	410	608.415	4.646.039	NAVARRA	14130W	415732	0	0	15	1	0	0	0	0	0	1	0	0	8	1	10	1
9301	2002	1	MONTEAGUDO	410	608.415	4.646.039	NAVARRA	14130W	415732	12,3	6	3	2	6	3	0	0	8	0	0	0	13	1	4	0
9301	2002	2	MONTEAGUDO	410	608.415	4.646.039	NAVARRA	14130W	415732	7,9	5,7	28	0	2	2	0	0	2	0	0	0	0	4	3	0

Código	Año	Mes	Nombre	Altitud	X	Y	Provincia	Longitud	Latitud	Precipitación total	P máx diaria	1er día P máx	Días de precipitación inapreciable	Días de precipitación apreciable	Días de P>=1 mm	Días de P>=10 mm	Días de P>=30 mm	Días de lluvia	Días de nieve	Días de granizo	Días de tormenta	Días de niebla	Días de rocío	Días de escarcha	Días en que la nieve cubre el suelo
9301	2002	3	MONTEAGUDO	410	608.415	4.646.039	NAVARRA	14130W	415732	6,9	2,5	13	3	4	4	0	0	7	0	0	0	2	4	0	0
9301	2002	4	MONTEAGUDO	410	608.415	4.646.039	NAVARRA	14130W	415732	34,2	15,5	11	2	6	6	1	0	7	1	0	0	0	6	0	1
9301	2002	5	MONTEAGUDO	410	608.415	4.646.039	NAVARRA	14130W	415732	61,7	31	7	1	6	6	2	1	7	0	0	1	0	6	1	0
9301	2002	6	MONTEAGUDO	410	608.415	4.646.039	NAVARRA	14130W	415732	31	8,7	7	0	7	7	0	0	7	0	0	1	0	2	0	0
9301	2002	7	MONTEAGUDO	410	608.415	4.646.039	NAVARRA	14130W	415732	23	19,5	8	2	2	2	1	0	3	0	1	4	0	1	0	0
9301	2002	8	MONTEAGUDO	410	608.415	4.646.039	NAVARRA	14130W	415732	57,3	26	24	1	5	5	2	0	6	0	0	3	0	0	0	0
9301	2002	9	MONTEAGUDO	410	608.415	4.646.039	NAVARRA	14130W	415732	64,5	27	21	2	7	7	3	0	8	0	1	1	3	0	0	0
9301	2002	10	MONTEAGUDO	410	608.415	4.646.039	NAVARRA	14130W	415732	39,5	18	9	3	7	7	1	0	10	0	0	2	1	3	0	0
9301	2002	11	MONTEAGUDO	410	608.415	4.646.039	NAVARRA	14130W	415732	20,4	11	14	3	7	6	1	0	10	0	0	0	0	2	0	0
9301	2002	12	MONTEAGUDO	410	608.415	4.646.039	NAVARRA	14130W	415732	33,3	14	19	4	9	7	1	0	13	0	0	0	1	0	3	0
9301	2003	1	MONTEAGUDO	410	608.415	4.646.039	NAVARRA	14130W	415732	29,9	8	5	3	9	8	0	0	11	1	0	0	2	0	4	0
9301	2003	2	MONTEAGUDO	410	608.415	4.646.039	NAVARRA	14130W	415732	54,7	32	25	6	6	5	1	1	10	2	0	0	1	0	6	0
9301	2003	3	MONTEAGUDO	410	608.415	4.646.039	NAVARRA	14130W	415732	22	11	5	2	4	4	1	0	5	0	1	1	1	5	3	0
9301	2003	4	MONTEAGUDO	410	608.415	4.646.039	NAVARRA	14130W	415732	41	21	14	1	5	5	2	0	6	0	0	0	1	1	1	0
9301	2003	5	MONTEAGUDO	410	608.415	4.646.039	NAVARRA	14130W	415732	70,2	28	6	0	6	6	3	0	6	0	0	3	3	0	0	0
9301	2003	6	MONTEAGUDO	410	608.415	4.646.039	NAVARRA	14130W	415732	58,6	17,8	4	3	7	7	2	0	9	0	1	8	0	2	0	0
9301	2003	7	MONTEAGUDO	410	608.415	4.646.039	NAVARRA	14130W	415732	0,8	0,8	23	0	1	0	0	0	1	0	0	1	0	0	0	0
9301	2003	8	MONTEAGUDO	410	608.415	4.646.039	NAVARRA	14130W	415732	34,6	15,4	31	0	5	4	2	0	5	0	0	1	0	0	0	0
9301	2003	9	MONTEAGUDO	410	608.415	4.646.039	NAVARRA	14130W	415732	83	26,3	30	0	10	5	4	0	10	0	0	0	0	0	0	0
9301	2003	10	MONTEAGUDO	410	608.415	4.646.039	NAVARRA	14130W	415732	59,6	11,6	15	1	17	10	3	0	18	0	0	0	0	1	0	0
9301	2003	11	MONTEAGUDO	410	608.415	4.646.039	NAVARRA	14130W	415732	55,2	25,4	15	2	12	7	2	0	14	0	0	0	0	0	0	0
9301	2003	12	MONTEAGUDO	410	608.415	4.646.039	NAVARRA	14130W	415732	16,5	6,7	5	1	11	5	0	0	12	0	0	0	1	0	2	0
9301	2004	1	MONTEAGUDO	410	608.415	4.646.039	NAVARRA	14130W	415732	21,7	6,8	17	2	8	7	0	0	10	0	0	0	0	0	2	0
9301	2004	2	MONTEAGUDO	410	608.415	4.646.039	NAVARRA	14130W	415732	31,4	12,7	20	0	12	4	1	0	2	4	0	0	6	0	1	1
9301	2004	3	MONTEAGUDO	410	608.415	4.646.039	NAVARRA	14130W	415732	54,9	33,7	29	0	9	5	1	1	8	1	0	0	1	0	0	0
9301	2004	4	MONTEAGUDO	410	608.415	4.646.039	NAVARRA	14130W	415732	88,3	35	27	0	9	9	2	1	9	0	0	0	0	0	0	0
9301	2004	5	MONTEAGUDO	410	608.415	4.646.039	NAVARRA	14130W	415732	57	15,2	5	2	9	9	2	0	11	0	0	0	0	0	0	0
9301	2004	6	MONTEAGUDO	410	608.415	4.646.039	NAVARRA	14130W	415732	4,2	4,2	18	1	1	1	0	0	2	0	0	0	0	0	0	0
9301	2004	7	MONTEAGUDO	410	608.415	4.646.039	NAVARRA	14130W	415732	50,5	39,5	17	0	5	4	1	1	5	0	0	2	0	0	0	0
9301	2004	8	MONTEAGUDO	410	608.415	4.646.039	NAVARRA	14130W	415732	34,8	9,7	3	0	6	6	0	0	6	0	0	2	0	0	0	0
9301	2004	9	MONTEAGUDO	410	608.415	4.646.039	NAVARRA	14130W	415732	152,6	114	6	0	4	4	2	1	3	0	1	4	0	0	0	0
9301	2004	10	MONTEAGUDO	410	608.415	4.646.039	NAVARRA	14130W	415732	38,6	16	25	3	6	6	1	0	9	0	0	0	0	0	0	0
9301	2004	11	MONTEAGUDO	410	608.415	4.646.039	NAVARRA	14130W	415732	15,5	6	28	0	4	4	0	0	4	0	0	0	5	0	4	0
9301	2004	12	MONTEAGUDO	410	608.415	4.646.039	NAVARRA	14130W	415732	29	13	1	0	6	4	2	0	4	2	0	0	2	1	0	2
9301	2005	1	MONTEAGUDO	410	608.415	4.646.039	NAVARRA	14130W	415732	0,5	0,5	18	1	1	0	0	0	1	1	0	0	10	2	7	0
9301	2005	2	MONTEAGUDO	410	608.415	4.646.039	NAVARRA	14130W	415732	10,2	3	20	0	5	5	0	0	3	2	0	0	0	0	6	1
9301	2005	3	MONTEAGUDO	410	608.415	4.646.039	NAVARRA	14130W	415732	5,6	4,3	29	0	2	2	0	0	2	0	0	0	2	0	1	0
9301	2005	4	MONTEAGUDO	410	608.415	4.646.039	NAVARRA	14130W	415732	27	8,4	3	0	7	7	0	0	6	1	0	1	7	7	0	0
9301	2005	5	MONTEAGUDO	410	608.415	4.646.039	NAVARRA	14130W	415732	73,7	31,5	11	0	7	6	3	1	6	0	1	3	5	6	0	0
9301	2005	6	MONTEAGUDO	410	608.415	4.646.039	NAVARRA	14130W	415732	10,6	8,7	13	2	4	2	0	0	6	0	0	7	0	2	0	0
9301	2005	7	MONTEAGUDO	410	608.415	4.646.039	NAVARRA	14130W	415732	0	0		0	0	0	0	0	0	0	0	1	0	0	0	0
9301	2005	8	MONTEAGUDO	410	608.415	4.646.039	NAVARRA	14130W	415732	8	7,5	17	0	3	1	0	0	3	0	0	3	2	0	0	0
9301	2005	9	MONTEAGUDO	410	608.415	4.646.039	NAVARRA	14130W	415732	40,9	19	7	0	5	4	2	0	5	0	0	0	0	0	0	0
9301	2005	10	MONTEAGUDO	410	608.415	4.646.039	NAVARRA	14130W	415732	45,8	12,6	13	0	10	8	2	0	10	0	0	0	9	6	0	0
9301	2005	11	MONTEAGUDO	410	608.415	4.646.039	NAVARRA	14130W	415732	70,5	31,3	13	0	9	8	2	1	9	0	0	0	1	12	0	0
9301	2005	12	MONTEAGUDO	410	608.415	4.646.039	NAVARRA	14130W	415732	4,1	2,1	31	1	4	2	0	0	5	0	0	0	5	4	9	0

Código	Año	Mes	Nombre	Altitud	X	Y	Provincia	Longitud	Latitud	Precipitación total	P máx diaria	1er día P máx	Días de precipitación inapreciable	Días de precipitación apreciable	Días de P>=1 mm	Días de P>=10 mm	Días de P>=30 mm	Días de lluvia	Días de nieve	Días de granizo	Días de tormenta	Días de niebla	Días de rocío	Días de escarcha	Días en que la nieve cubre el suelo
9301	2006	1	MONTEAGUDO	410	608.415	4.646.039	NAVARRA	14130W	415732	24,7	11,4	9	1	5	3	1	0	5	1	0	0	4	5	5	0
9301	2006	2	MONTEAGUDO	410	608.415	4.646.039	NAVARRA	14130W	415732	29,6	16	26	0	4	4	2	0	4	0	0	0	1	1	6	0
9301	2006	3	MONTEAGUDO	410	608.415	4.646.039	NAVARRA	14130W	415732	12,3	5,5	27	0	4	4	0	0	4	0	0	0	1	0	0	0
9301	2006	4	MONTEAGUDO	410	608.415	4.646.039	NAVARRA	14130W	415732	39,3	34,5	21	0	4	4	1	1	4	0	0	2	0	1	0	0
9301	2006	5	MONTEAGUDO	410	608.415	4.646.039	NAVARRA	14130W	415732	40,8	17,6	11	0	7	6	1	0	7	0	0	4	0	0	0	0
9301	2006	6	MONTEAGUDO	410	608.415	4.646.039	NAVARRA	14130W	415732	37,6	9	28	2	7	7	0	0	9	0	0	7	0	0	0	0
9301	2006	7	MONTEAGUDO	410	608.415	4.646.039	NAVARRA	14130W	415732	11,3	11,3	19	0	1	1	1	0	1	0	0	3	0	0	0	0
9301	2006	8	MONTEAGUDO	410	608.415	4.646.039	NAVARRA	14130W	415732	15,8	10,4	23	0	4	2	1	0	4	0	0	1	0	0	0	0
9301	2006	9	MONTEAGUDO	410	608.415	4.646.039	NAVARRA	14130W	415732	104,4	40,8	21	0	7	7	4	1	7	0	0	6	0	6	0	0
9301	2006	10	MONTEAGUDO	410	608.415	4.646.039	NAVARRA	14130W	415732	20,3	9,7	22	1	7	6	0	0	8	0	0	0	2	11	0	0
9301	2006	11	MONTEAGUDO	410	608.415	4.646.039	NAVARRA	14130W	415732	25,3	9,5	4	0	7	6	0	0	7	0	0	0	16	9	1	0
9301	2006	12	MONTEAGUDO	410	608.415	4.646.039	NAVARRA	14130W	415732	2,7	2,1	5	0	3	1	0	0	3	0	0	0	19	3	14	0
9301	2007	1	MONTEAGUDO	410	608.415	4.646.039	NAVARRA	14130W	415732	11,5	3,8	22	2	5	4	0	0	5	2	0	0	25	8	1	0
9301	2007	2	MONTEAGUDO	410	608.415	4.646.039	NAVARRA	14130W	415732	39,8	8,9	8	1	14	9	0	0	15	0	0	0	8	2	1	0
9301	2007	3	MONTEAGUDO	410	608.415	4.646.039	NAVARRA	14130W	415732	50,4	18,9	27	2	10	6	1	0	9	3	0	0	0	0	0	0
9301	2007	4	MONTEAGUDO	410	608.415	4.646.039	NAVARRA	14130W	415732	104,7	23,1	12	0	13	9	4	0	11	0	2	2	0	0	0	0
9301	2007	5	MONTEAGUDO	410	608.415	4.646.039	NAVARRA	14130W	415732	48,4	16,8	19	1	10	8	1	0	11	0	0	2	0	0	0	0
9301	2007	6	MONTEAGUDO	410	608.415	4.646.039	NAVARRA	14130W	415732	8,9	3,6	24	2	4	3	0	0	6	0	0	3	0	0	0	0
9301	2007	7	MONTEAGUDO	410	608.415	4.646.039	NAVARRA	14130W	415732	0,4	0,2	1	0	2	0	0	0	2	0	0	1	0	0	0	0
9301	2007	8	MONTEAGUDO	410	608.415	4.646.039	NAVARRA	14130W	415732	10,5	8,6	24	5	4	2	0	0	9	0	0	3	1	0	0	0
9301	2007	9	MONTEAGUDO	410	608.415	4.646.039	NAVARRA	14130W	415732	6,9	5,4	17	2	2	2	0	0	4	0	0	1	1	0	0	0
9301	2007	10	MONTEAGUDO	410	608.415	4.646.039	NAVARRA	14130W	415732	37,7	17,8	3	2	5	4	2	0	7	0	0	2	1	1	0	0
9301	2007	11	MONTEAGUDO	410	608.415	4.646.039	NAVARRA	14130W	415732	2,3	1,5	20	1	3	1	0	0	4	0	0	0	0	3	2	0
9301	2007	12	MONTEAGUDO	410	608.415	4.646.039	NAVARRA	14130W	415732	29,6	10	17	1	6	5	1	0	6	1	0	0	4	0	16	2
9301	2008	1	MONTEAGUDO	410	608.415	4.646.039	NAVARRA	14130W	415732	9,3	2,8	2	1	6	5	0	0	7	0	0	0	5	0	12	0
9301	2008	2	MONTEAGUDO	410	608.415	4.646.039	NAVARRA	14130W	415732	11,3	4,2	27	4	7	5	0	0	11	0	0	0	4	0	10	0
9301	2008	3	MONTEAGUDO	410	608.415	4.646.039	NAVARRA	14130W	415732	15,2	3,9	9	3	8	6	0	0	7	3	1	0	0	1	0	2
9301	2008	4	MONTEAGUDO	410	608.415	4.646.039	NAVARRA	14130W	415732	36,6	14,5	10	5	8	7	1	0	11	0	2	1	0	0	1	0
9301	2008	5	MONTEAGUDO	410	608.415	4.646.039	NAVARRA	14130W	415732	171,2	49	28	2	22	19	5	1	21	0	3	4	2	0	0	0
9301	2008	6	MONTEAGUDO	410	608.415	4.646.039	NAVARRA	14130W	415732	11,3	3,5	16	1	7	4	0	0	8	0	0	0	0	0	0	0
9301	2008	7	MONTEAGUDO	410	608.415	4.646.039	NAVARRA	14130W	415732	28,4	23	12	2	3	2	1	0	5	0	0	3	0	0	0	0
9301	2008	8	MONTEAGUDO	410	608.415	4.646.039	NAVARRA	14130W	415732	8,7	6,6	5	0	3	2	0	0	3	0	0	0	0	0	0	0
9301	2008	9	MONTEAGUDO	410	608.415	4.646.039	NAVARRA	14130W	415732	10	5,2	9	3	2	2	0	0	5	0	0	3	0	0	0	0
9301	2008	10	MONTEAGUDO	410	608.415	4.646.039	NAVARRA	14130W	415732	65,2	33,5	21	1	8	7	2	1	9	0	0	0	0	0	0	0
9301	2008	11	MONTEAGUDO	410	608.415	4.646.039	NAVARRA	14130W	415732	59,3	30	2	0	7	7	2	1	7	0	0	0	0	0	0	0
9301	2008	12	MONTEAGUDO	410	608.415	4.646.039	NAVARRA	14130W	415732	43,9	20	8	3	9	7	1	0	11	1	0	0	5	0	4	0
9301	2009	1	MONTEAGUDO	410	608.415	4.646.039	NAVARRA	14130W	415732	41,3	11,2	27	1	10	9	1	0	8	2	1	0	9	0	4	1
9301	2009	2	MONTEAGUDO	410	608.415	4.646.039	NAVARRA	14130W	415732	16,3	9	2	0	4	4	0	0	4	0	0	0	1	0	2	0
9301	2009	3	MONTEAGUDO	410	608.415	4.646.039	NAVARRA	14130W	415732	10	3,6	1	0	3	3	0	0	3	0	0	0	1	0	0	0
9301	2009	4	MONTEAGUDO	410	608.415	4.646.039	NAVARRA	14130W	415732	38	20,3	10	2	7	6	1	0	8	0	1	0	1	0	0	0
9301	2009	5	MONTEAGUDO	410	608.415	4.646.039	NAVARRA	14130W	415732	31,3	13	24	1	5	5	1	0	5	0	1	0	0	0	0	0
9301	2009	6	MONTEAGUDO	410	608.415	4.646.039	NAVARRA	14130W	415732	7,5	5	16	2	3	3	0	0	5	0	0	0	0	0	0	0
9301	2009	7	MONTEAGUDO	410	608.415	4.646.039	NAVARRA	14130W	415732	0	0	20	1	0	0	0	0	1	0	0	0	0	0	0	0
9301	2009	8	MONTEAGUDO	410	608.415	4.646.039	NAVARRA	14130W	415732	14,4	14,3	8	0	2	1	1	0	2	0	0	0	0	0	0	0
9301	2009	9	MONTEAGUDO	410	608.415	4.646.039	NAVARRA	14130W	415732	13,2	7,9	18	1	2	2	0	0	3	0	0	0	0	0	0	0
9301	2009	10	MONTEAGUDO	410	608.415	4.646.039	NAVARRA	14130W	415732	27,7	13,4	22	0	3	3	1	0	3	0	0	0	0	0	0	0

Código	Año	Mes	Nombre	Altitud	X	Y	Provincia	Longitud	Latitud	Precipitación total	P máx diaria	1er día P máx	Días de precipitación inapreciable	Días de precipitación apreciable	Días de P>=1 mm	Días de P>=10 mm	Días de P>=30 mm	Días de lluvia	Días de nieve	Días de granizo	Días de tormenta	Días de niebla	Días de rocío	Días de escarcha	Días en que la nieve cubre el suelo
9301	2009	11	MONTEAGUDO	410	608.415	4.646.039	NAVARRA	14130W	415732	29,6	15,9	8	0	6	5	1	0	6	0	0	0	1	0	0	0
9301	2009	12	MONTEAGUDO	410	608.415	4.646.039	NAVARRA	14130W	415732	39,1	12	18	5	10	9	1	0	11	4	0	0	1	0	1	5
9301	2010	1	MONTEAGUDO	410	608.415	4.646.039	NAVARRA	14130W	415732	28,9	9,1	4	5	12	8	0	0	14	3	0	0	2	0	1	0
9301	2010	2	MONTEAGUDO	410	608.415	4.646.039	NAVARRA	14130W	415732	20,6	7,9	8	3	7	5	0	0	6	4	0	0	0	0	2	2
9301	2010	3	MONTEAGUDO	410	608.415	4.646.039	NAVARRA	14130W	415732	15,6	7,8	24	3	6	4	0	0	7	2	0	0	0	0	1	1
9301	2010	4	MONTEAGUDO	410	608.415	4.646.039	NAVARRA	14130W	415732	17,7	4	22	0	12	7	0	0	12	0	0	0	0	0	0	0
9301	2010	5	MONTEAGUDO	410	608.415	4.646.039	NAVARRA	14130W	415732	53,9	18	8	4	9	7	3	0	13	0	0	0	0	0	0	0
9301	2010	6	MONTEAGUDO	410	608.415	4.646.039	NAVARRA	14130W	415732	17,3	4	11	1	8	7	0	0	9	0	0	0	0	0	0	0
9301	2010	7	MONTEAGUDO	410	608.415	4.646.039	NAVARRA	14130W	415732	10,1	5,7	2	3	3	3	0	0	6	0	0	1	0	0	0	0
9301	2010	8	MONTEAGUDO	410	608.415	4.646.039	NAVARRA	14130W	415732	44,8	44,3	19	0	2	1	1	1	2	0	0	1	0	0	0	0
9301	2010	9	MONTEAGUDO	410	608.415	4.646.039	NAVARRA	14130W	415732	9,4	4,3	16	0	3	3	0	0	3	0	0	0	0	0	0	0
9301	2010	10	MONTEAGUDO	410	608.415	4.646.039	NAVARRA	14130W	415732	14,3	5,8	31	0	5	3	0	0	5	0	0	0	0	0	0	0
9301	2010	11	MONTEAGUDO	410	608.415	4.646.039	NAVARRA	14130W	415732	16	4,6	19	0	8	7	0	0	7	1	0	0	0	0	3	1
9301	2010	12	MONTEAGUDO	410	608.415	4.646.039	NAVARRA	14130W	415732	7,1	3	20	1	4	3	0	0	5	0	0	0	4	0	8	0
9301	2011	1	MONTEAGUDO	410	608.415	4.646.039	NAVARRA	14130W	415732	13	5,4	28	1	7	4	0	0	8	0	0	0	8	0	3	0
9301	2011	2	MONTEAGUDO	410	608.415	4.646.039	NAVARRA	14130W	415732	10,3	5,4	19	0	5	3	0	0	5	0	0	0	2	0	0	0
9301	2011	3	MONTEAGUDO	410	608.415	4.646.039	NAVARRA	14130W	415732	63,6	18,2	15	0	12	11	3	0	12	0	0	0	3	0	0	0
9301	2011	4	MONTEAGUDO	410	608.415	4.646.039	NAVARRA	14130W	415732	16,3	7,4	21	0	7	4	0	0	7	0	0	0	1	0	0	0
9301	2011	5	MONTEAGUDO	410	608.415	4.646.039	NAVARRA	14130W	415732	35,5	13,7	7	1	8	5	2	0	8	0	1	0	2	0	0	0
9301	2011	6	MONTEAGUDO	410	608.415	4.646.039	NAVARRA	14130W	415732	42,4	26,5	6	0	6	5	1	0	6	0	0	1	1	0	0	0
9301	2011	7	MONTEAGUDO	410	608.415	4.646.039	NAVARRA	14130W	415732	10,1	5,5	12	1	4	2	0	0	5	0	0	0	0	0	0	0
9301	2011	8	MONTEAGUDO	410	608.415	4.646.039	NAVARRA	14130W	415732	5,3	3,8	21	0	3	2	0	0	3	0	0	0	0	0	0	0
9301	2011	9	MONTEAGUDO	410	608.415	4.646.039	NAVARRA	14130W	415732	5,4	3,1	16	0	2	2	0	0	2	0	0	1	0	0	0	0
9301	2011	10	MONTEAGUDO	410	608.415	4.646.039	NAVARRA	14130W	415732	9,3	8,3	24	0	2	2	0	0	2	0	0	0	0	0	0	0
9301	2011	11	MONTEAGUDO	410	608.415	4.646.039	NAVARRA	14130W	415732	58	40,5	4	0	10	9	1	1	10	0	0	0	2	0	0	0
9301	2011	12	MONTEAGUDO	410	608.415	4.646.039	NAVARRA	14130W	415732	12,5	8,8	16	1	3	3	0	0	4	0	0	0	1	0	0	0
9301	2012	1	MONTEAGUDO	410	608.415	4.646.039	NAVARRA	14130W	415732	12,7	8	16	2	4	3	0	0	5	1	0	0	1	0	0	0
9301	2012	2	MONTEAGUDO	410	608.415	4.646.039	NAVARRA	14130W	415732	3	1,6	15	1	3	1	0	0	3	1	0	0	0	0	0	1
9301	2012	3	MONTEAGUDO	410	608.415	4.646.039	NAVARRA	14130W	415732	13,7	7,7	21	1	3	2	0	0	4	0	0	0	0	0	0	0
9301	2012	4	MONTEAGUDO	410	608.415	4.646.039	NAVARRA	14130W	415732	60,3	13	28	0	15	13	2	0	15	0	0	0	0	0	0	0
9301	2012	5	MONTEAGUDO	410	608.415	4.646.039	NAVARRA	14130W	415732	9,5	4,2	4	1	4	3	0	0	5	0	0	1	0	0	0	0
9301	2012	6	MONTEAGUDO	410	608.415	4.646.039	NAVARRA	14130W	415732	25,8	18,5	18	0	3	3	1	0	3	0	0	0	0	0	0	0
9301	2012	7	MONTEAGUDO	410	608.415	4.646.039	NAVARRA	14130W	415732	5,7	2,3	25	0	3	3	0	0	3	0	0	0	0	0	0	0
9301	2012	8	MONTEAGUDO	410	608.415	4.646.039	NAVARRA	14130W	415732	18,9	10	29	0	2	2	1	0	2	0	0	1	1	0	0	0
9301	2012	9	MONTEAGUDO	410	608.415	4.646.039	NAVARRA	14130W	415732	20,4	20	28	1	2	1	1	0	3	0	0	1	0	0	0	0
9301	2012	10	MONTEAGUDO	410	608.415	4.646.039	NAVARRA	14130W	415732	133,6	48,4	20	0	11	11	2	2	11	0	0	2	10	0	0	0
9301	2012	11	MONTEAGUDO	410	608.415	4.646.039	NAVARRA	14130W	415732	51	9,4	25	0	10	9	0	0	10	0	0	0	10	0	2	0
9301	2012	12	MONTEAGUDO	410	608.415	4.646.039	NAVARRA	14130W	415732	0,8	0,7	31	1	2	0	0	0	3	0	0	0	5	0	8	0
9301	2013	1	MONTEAGUDO	410	608.415	4.646.039	NAVARRA	14130W	415732	16,9	6	27	5	6	6	0	0	11	0	0	0	5	0	2	0
9301	2013	2	MONTEAGUDO	410	608.415	4.646.039	NAVARRA	14130W	415732	48,9	11	28	1	13	13	2	0	11	3	0	0	7	0	0	1
9301	2013	3	MONTEAGUDO	410	608.415	4.646.039	NAVARRA	14130W	415732	70,3	14,6	4	0	13	13	1	0	13	0	0	0	3	0	0	0
9301	2013	4	MONTEAGUDO	410	608.415	4.646.039	NAVARRA	14130W	415732	69,8	23	29	0	8	8	3	0	8	0	0	0	0	0	0	0
9301	2013	5	MONTEAGUDO	410	608.415	4.646.039	NAVARRA	14130W	415732	68	16	17	0	11	11	2	0	11	0	0	0	1	0	0	0
9301	2013	6	MONTEAGUDO	410	608.415	4.646.039	NAVARRA	14130W	415732	62,8	34,5	7	0	7	6	2	1	7	0	0	0	0	0	0	0
9301	2013	7	MONTEAGUDO	410	608.415	4.646.039	NAVARRA	14130W	415732	23	7	10	2	4	4	0	0	6	0	0	0	0	0	0	0
9301	2013	8	MONTEAGUDO	410	608.415	4.646.039	NAVARRA	14130W	415732	14	10	16	0	2	2	1	0	2	0	0	0	0	0	0	0

Código	Año	Mes	Nombre	Altitud	X	Y	Provincia	Longitud	Latitud	Precipitación total	P máx diaria	1er día P máx	Días de precipitación inapreciable	Días de precipitación apreciable	Días de P>=1 mm	Días de P>=10 mm	Días de P>=30 mm	Días de lluvia	Días de nieve	Días de granizo	Días de tormenta	Días de niebla	Días de rocío	Días de escarcha	Días en que la nieve cubre el suelo
9301	2013	9	MONTEAGUDO	410	608.415	4.646.039	NAVARRA	14130W	415732	12,5	5	7	0	4	3	0	0	4	0	0	0	0	0	0	0
9301	2013	10	MONTEAGUDO	410	608.415	4.646.039	NAVARRA	14130W	415732	65,6	43	4	0	6	6	1	1	6	0	0	0	0	0	0	0
9301	2013	11	MONTEAGUDO	410	608.415	4.646.039	NAVARRA	14130W	415732	43,9	22,5	16	0	5	5	2	0	5	0	0	0	0	0	0	0
9301	2013	12	MONTEAGUDO	410	608.415	4.646.039	NAVARRA	14130W	415732	7	4	30	0	2	2	0	0	2	0	0	0	6	1	2	0
9301	2014	1	MONTEAGUDO	410	608.415	4.646.039	NAVARRA	14130W	415732	19	8	21	0	6	5	0	0	6	0	0	0	2	0	0	0
9301	2014	2	MONTEAGUDO	410	608.415	4.646.039	NAVARRA	14130W	415732	13	5	1	0	4	4	0	0	4	0	0	0	0	0	0	0
9301	2014	3	MONTEAGUDO	410	608.415	4.646.039	NAVARRA	14130W	415732	21,5	5,1	25	0	7	6	0	0	7	0	0	0	0	0	0	0
9301	2014	4	MONTEAGUDO	410	608.415	4.646.039	NAVARRA	14130W	415732	26,9	8,5	19	0	6	6	0	0	6	0	0	0	0	0	0	0
9301	2014	5	MONTEAGUDO	410	608.415	4.646.039	NAVARRA	14130W	415732	22,3	12	25	0	5	5	1	0	5	0	0	0	0	0	0	0
9301	2014	6	MONTEAGUDO	410	608.415	4.646.039	NAVARRA	14130W	415732	49,5	36	24	0	3	3	2	1	3	0	0	0	0	0	0	0
9301	2014	8	MONTEAGUDO	410	608.415	4.646.039	NAVARRA	14130W	415732	25,8	20,5	18	0	3	3	1	0	3	0	0	0	0	0	0	0
9301	2014	9	MONTEAGUDO	410	608.415	4.646.039	NAVARRA	14130W	415732	20,3	11,3	21	0	3	3	1	0	3	0	0	0	0	0	0	0
9301	2014	10	MONTEAGUDO	410	608.415	4.646.039	NAVARRA	14130W	415732	25,6	17,5	10	0	5	3	1	0	5	0	0	0	3	0	0	0
9301	2014	11	MONTEAGUDO	410	608.415	4.646.039	NAVARRA	14130W	415732	136,3	59	29	0	12	10	3	2	12	0	0	0	0	0	0	0
9301	2014	12	MONTEAGUDO	410	608.415	4.646.039	NAVARRA	14130W	415732	36,7	14	14	0	6	6	1	0	6	0	0	0	4	0	0	0
9301	2015	1	MONTEAGUDO	410	608.415	4.646.039	NAVARRA	14130W	415732	17,4	14,3	30	0	4	3	1	0	4	0	0	0	2	0	2	0
9301	2015	2	MONTEAGUDO	410	608.415	4.646.039	NAVARRA	14130W	415732	31,1	17	23	2	7	5	1	0	8	1	0	0	1	0	2	2
9301	2015	3	MONTEAGUDO	410	608.415	4.646.039	NAVARRA	14130W	415732	111	36	23	2	6	6	4	1	8	0	0	0	0	0	0	0
9301	2015	4	MONTEAGUDO	410	608.415	4.646.039	NAVARRA	14130W	415732	23,8	9	26	0	6	6	0	0	6	0	0	0	0	0	0	0
9301	2015	5	MONTEAGUDO	410	608.415	4.646.039	NAVARRA	14130W	415732	3	2	18	0	2	2	0	0	2	0	0	0	0	0	0	0
9301	2015	6	MONTEAGUDO	410	608.415	4.646.039	NAVARRA	14130W	415732	76,6	27	10	0	8	8	3	0	8	0	0	0	0	0	0	0
9301	2015	7	MONTEAGUDO	410	608.415	4.646.039	NAVARRA	14130W	415732	55	29	21	0	4	4	2	0	4	0	0	0	0	0	0	0
9301	2015	8	MONTEAGUDO	410	608.415	4.646.039	NAVARRA	14130W	415732	33	17	30	0	3	3	2	0	3	0	0	0	0	0	0	0
9301	2015	9	MONTEAGUDO	410	608.415	4.646.039	NAVARRA	14130W	415732	23,6	9,2	2	0	5	4	0	0	5	0	0	2	0	0	0	0
9301	2015	10	MONTEAGUDO	410	608.415	4.646.039	NAVARRA	14130W	415732	11,1	9	19	0	5	1	0	0	5	0	0	0	1	0	0	0
9301	2015	11	MONTEAGUDO	410	608.415	4.646.039	NAVARRA	14130W	415732	45,9	37	2	0	6	4	1	1	6	0	0	0	6	0	0	0
9301	2015	12	MONTEAGUDO	410	608.415	4.646.039	NAVARRA	14130W	415732	0,6	0,3	11	0	2	0	0	0				0	10	0	1	0
9301	2016	1	MONTEAGUDO	410	608.415	4.646.039	NAVARRA	14130W	415732	73,6	25	1	0	8	6	4	0	7	0	0	0	3	1	1	0
9301	2016	2	MONTEAGUDO	410	608.415	4.646.039	NAVARRA	14130W	415732	34,7	11,3	10	0	11	7	1	0	11	0	0	0	1	0	5	0
9301	2016	3	MONTEAGUDO	410	608.415	4.646.039	NAVARRA	14130W	415732	35	11,8	18	0	7	7	2	0	7	0	0	0	1	0	1	0
9301	2016	4	MONTEAGUDO	410	608.415	4.646.039	NAVARRA	14130W	415732	27,7	11	27	0	6	4	1	0	6	0	0	0	1	0	0	0
9301	2016	5	MONTEAGUDO	410	608.415	4.646.039	NAVARRA	14130W	415732	38,1	9	12	0	9	8	0	0	9	0	0	0	0	0	0	0
9301	2016	6	MONTEAGUDO	410	608.415	4.646.039	NAVARRA	14130W	415732	15,5	9,5	16	0	4	3	0	0	4	0	0	0	0	0	0	0
9301	2016	7	MONTEAGUDO	410	608.415	4.646.039	NAVARRA	14130W	415732	31	14,5	4	0	4	3	2	0	4	0	0	0	0	0	0	0
9301	2016	8	MONTEAGUDO	410	608.415	4.646.039	NAVARRA	14130W	415732	1,5	1,2	15	0	2	1	0	0	2	0	0	0	0	0	0	0
9301	2016	9	MONTEAGUDO	410	608.415	4.646.039	NAVARRA	14130W	415732	40,5	37,5	23	0	3	3	1	1	3	0	0	0	0	0	0	0
9301	2016	10	MONTEAGUDO	410	608.415	4.646.039	NAVARRA	14130W	415732	20,9	8,8	13	0	7	6	0	0	7	0	0	0	2	0	0	0
9301	2016	11	MONTEAGUDO	410	608.415	4.646.039	NAVARRA	14130W	415732	37,9	12,5	23	0	8	7	1	0	8	0	0	0	3	0	0	0
9301	2016	12	MONTEAGUDO	410	608.415	4.646.039	NAVARRA	14130W	415732	8,8	5,7	16	0	4	3	0	0	4	0	0	0	13	0	2	0
9301	2017	1	MONTEAGUDO	410	608.415	4.646.039	NAVARRA	14130W	415732	21	19	27	0	3	3	1	0	3	0	0	0	2	1	5	0
9301	2017	2	MONTEAGUDO	410	608.415	4.646.039	NAVARRA	14130W	415732	49,4	15,5	11	0	6	6	3	0	6	0	0	0	1	0	0	0
9301	2017	3	MONTEAGUDO	410	608.415	4.646.039	NAVARRA	14130W	415732	21,1	6,5	27	0	6	6	0	0	6	0	0	0	1	0	0	0
9301	2017	5	MONTEAGUDO	410	608.415	4.646.039	NAVARRA	14130W	415732	50,9	29	29	0	7	6	2	0	7	0	0	0	0	0	0	0
9301	2017	6	MONTEAGUDO	410	608.415	4.646.039	NAVARRA	14130W	415732	78	18,5	2	0	10	7	4	0	9	0	1	0	0	0	0	0
9301	2017	7	MONTEAGUDO	410	608.415	4.646.039	NAVARRA	14130W	415732	20,9	15	5	0	5	3	1	0	4	0	1	0	0	0	0	0
9301	2017	8	MONTEAGUDO	410	608.415	4.646.039	NAVARRA	14130W	415732	42	19	27	0	5	5	1	0	5	0	0	1	0	0	0	0

Código	Año	Mes	Nombre	Altitud	X	Y	Provincia	Longitud	Latitud	Precipitación total	P máx diaria	1er día P máx	Días de precipitación inapreciable	Días de precipitación apreciable	Días de P>=1 mm	Días de P>=10 mm	Días de P>=30 mm	Días de lluvia	Días de nieve	Días de granizo	Días de tormenta	Días de niebla	Días de rocío	Días de escarcha	Días en que la nieve cubre el suelo
9301	2017	9	MONTEAGUDO	410	608.415	4.646.039	NAVARRA	14130W	415732	6	2,6	17	0	4	3	0	0	4	0	0	0	0	0	0	0
9301	2017	10	MONTEAGUDO	410	608.415	4.646.039	NAVARRA	14130W	415732	4,8	4,8	18	0	1	1	0	0	1	0	0	0	0	0	0	0
9301	2017	11	MONTEAGUDO	410	608.415	4.646.039	NAVARRA	14130W	415732	5,5	2,2	4	0	6	3	0	0	6	0	0	0	0	0	0	0
9301	2017	12	MONTEAGUDO	410	608.415	4.646.039	NAVARRA	14130W	415732	13,1	4,5	1	0	9	3	0	0	7	1	0	0	1	1	0	0
9301	2018	1	MONTEAGUDO	410	608.415	4.646.039	NAVARRA	14130W	415732	82,7	50	6	0	15	8	1	1	15	0	0	0	0	0	0	0
9301	2018	2	MONTEAGUDO	410	608.415	4.646.039	NAVARRA	14130W	415732	67,1	25	28	0	11	7	3	0	10	1	0	0	0	4	2	1
9301	2018	3	MONTEAGUDO	410	608.415	4.646.039	NAVARRA	14130W	415732	41,7	8,5	10	0	14	10	0	0	14	0	0	0	1	4	0	0
9301	2018	4	MONTEAGUDO	410	608.415	4.646.039	NAVARRA	14130W	415732	130,3	34,3	10	0	14	11	4	1	14	0	0	2	0	5	0	0
9301	2018	5	MONTEAGUDO	410	608.415	4.646.039	NAVARRA	14130W	415732	75,6	25,3	25	0	12	10	2	0	12	0	0	2	0	0	0	0
9301	2018	6	MONTEAGUDO	410	608.415	4.646.039	NAVARRA	14130W	415732	36,2	8,4	29	0	9	8	0	0	9	0	0	1	0	0	0	0
9301	2018	7	MONTEAGUDO	410	608.415	4.646.039	NAVARRA	14130W	415732	22,8	14,4	7	0	3	3	1	0	3	0	0	1	0	0	0	0
9301	2018	8	MONTEAGUDO	410	608.415	4.646.039	NAVARRA	14130W	415732	0	0		0	0	0	0	0	0	0	0	0	0	0	0	0
9301	2018	9	MONTEAGUDO	410	608.415	4.646.039	NAVARRA	14130W	415732	36,2	15,6	11	0	5	4	1	0	5	0	0	1	0	0	0	0
9301	2018	10	MONTEAGUDO	410	608.415	4.646.039	NAVARRA	14130W	415732	32,4	10,8	30	0	5	4	2	0	5	0	0	0	0	0	0	0
9301	2018	11	MONTEAGUDO	410	608.415	4.646.039	NAVARRA	14130W	415732	31,8	0							9	0	0	0	0	1	0	0
9301	2018	12	MONTEAGUDO	410	608.415	4.646.039	NAVARRA	14130W	415732	8,5	4	13	0	3	3	0	0	3	0	0	0	2	1	0	0
9301	2019	1	MONTEAGUDO	410	608.415	4.646.039	NAVARRA	14130W	415732	24,6	10	23	0	5	5	1	0	5	0	0	0	1	0	0	0
9301	2019	2	MONTEAGUDO	410	608.415	4.646.039	NAVARRA	14130W	415732	3,6	1,3	2	0	4	2	0	0	4	0	0	0	0	0	0	0
9301	2019	3	MONTEAGUDO	410	608.415	4.646.039	NAVARRA	14130W	415732	7,5	6,2	31	0	3	2	0	0	3	0	0	0	0	0	0	0
9301	2019	4	MONTEAGUDO	410	608.415	4.646.039	NAVARRA	14130W	415732	52,8	20	18	0	9	8	1	0	9	0	0	0	0	0	0	0
9301	2019	5	MONTEAGUDO	410	608.415	4.646.039	NAVARRA	14130W	415732	38,9	31	16	0	4	3	1	1								
9301	2019	6	MONTEAGUDO	410	608.415	4.646.039	NAVARRA	14130W	415732	20,5	10,5	4	0	4	4	1	0	4	0	0	0	0	0	0	0
9301	2019	7	MONTEAGUDO	410	608.415	4.646.039	NAVARRA	14130W	415732	18,3	6,3	13	0	7	7	0	0	7	0	0	0	0	0	0	0
9301	2019	8	MONTEAGUDO	410	608.415	4.646.039	NAVARRA	14130W	415732	23,4	10,8	19	0	3	3	1	0	3	0	0	0	0	0	0	0
9301	2019	9	MONTEAGUDO	410	608.415	4.646.039	NAVARRA	14130W	415732	19,6	15,3	20	0	3	2	1	0	3	0	0	2	0	1	0	0
9301	2019	10	MONTEAGUDO	410	608.415	4.646.039	NAVARRA	14130W	415732	21,7	10,1	22	0	4	4	1	0	4	0	0	0	0	0	0	0
9301	2019	11	MONTEAGUDO	410	608.415	4.646.039	NAVARRA	14130W	415732	41,5	6,2	9	0	12	11	0	0	12	0	0	0	1	0	1	0
9301	2019	12	MONTEAGUDO	410	608.415	4.646.039	NAVARRA	14130W	415732	7,9	2,3	19	0	8	3	0	0	8	0	0	0	2	0	3	0
9301	2020	1	MONTEAGUDO	410	608.415	4.646.039	NAVARRA	14130W	415732	52,3	39,9	21	0	13	4	1	1	13	0	0	0	10	4	5	0
9301	2020	2	MONTEAGUDO	410	608.415	4.646.039	NAVARRA	14130W	415732	1,1	0,6	8	0	2	0	0	0	1	0	0	0	2	0	5	0
9301	2020	3	MONTEAGUDO	410	608.415	4.646.039	NAVARRA	14130W	415732	120,5	69,5	16	0	7	6	3	1	6	1	0	0	0	0	0	1
9301	2020	4	MONTEAGUDO	410	608.415	4.646.039	NAVARRA	14130W	415732	74,6	15,5	1	0	13	12	3	0	13	0	0	0	0	0	0	0
9301	2020	5	MONTEAGUDO	410	608.415	4.646.039	NAVARRA	14130W	415732	80,5	25,5	25	0	10	10	3	0	10	0	0	0	0	0	0	0
9301	2020	6	MONTEAGUDO	410	608.415	4.646.039	NAVARRA	14130W	415732	69,5	26	26	0	9	8	2	0	8	0	1	1	0	0	0	0
9301	2020	8	MONTEAGUDO	410	608.415	4.646.039	NAVARRA	14130W	415732	8	5	10	0	2	2	0	0	2	0	0	2	0	0	0	0
9301	2020	9	MONTEAGUDO	410	608.415	4.646.039	NAVARRA	14130W	415732	12	9	20	0	3	3	0	0	3	0	0	0	0	0	0	0
9301	2020	10	MONTEAGUDO	410	608.415	4.646.039	NAVARRA	14130W	415732	36	15	20	0	4	4	2	0	4	0	0	0	0	0	0	0
9301	2020	11	MONTEAGUDO	410	608.415	4.646.039	NAVARRA	14130W	415732	30	13	6	0	9	7	1	0	9	0	0	1	5	0	1	0
9301	2020	12	MONTEAGUDO	410	608.415	4.646.039	NAVARRA	14130W	415732	25,4	6	6	0	9	9	0	0	9	0	0	0	4	0	0	0
9301	2021	1	MONTEAGUDO	410	608.415	4.646.039	NAVARRA	14130W	415732	41,1	16,6	9	0	9	8	1	0	8	1	0	0	0	0	1	3
9301	2021	2	MONTEAGUDO	410	608.415	4.646.039	NAVARRA	14130W	415732	12,5	5	5	0	4	4	0	0	4	0	0	0	4	0	0	0
9301	2021	3	MONTEAGUDO	410	608.415	4.646.039	NAVARRA	14130W	415732	3,5	1	7	0	4	3	0	0	4	0	0	0	0	0	0	0
9301	2021	4	MONTEAGUDO	410	608.415	4.646.039	NAVARRA	14130W	415732	24,2	6	29	0	10	10	0	0	10	0	0	0	0	0	0	0
9301	2021	5	MONTEAGUDO	410	608.415	4.646.039	NAVARRA	14130W	415732	32	11	29	0	5	5	1	0	5	0	0	0	0	0	0	0
9301	2021	6	MONTEAGUDO	410	608.415	4.646.039	NAVARRA	14130W	415732	48	23	1	0	6	6	2	0	6	0	0	0	0	0	0	0
9301	2021	7	MONTEAGUDO	410	608.415	4.646.039	NAVARRA	14130W	415732	3	3	27	0	1	1	0	0	1	0	0	0	0	0	0	0

Código	Año	Mes	Nombre	Altitud	X	Y	Provincia	Longitud	Latitud	Precipitación total	P máx diaria	1er día P máx	Días de precipitación inapreciable	Días de precipitación apreciable	Días de P>=1 mm	Días de P>=10 mm	Días de P>=30 mm	Días de lluvia	Días de nieve	Días de granizo	Días de tormenta	Días de niebla	Días de rocío	Días de escarcha	Días en que la nieve cubre el suelo
9301	2021	8	MONTEAGUDO	410	608.415	4.646.039	NAVARRA	14130W	415732	39	21	31	0	3	3	2	0	3	0	0	0	0	0	0	0
9301	2021	9	MONTEAGUDO	410	608.415	4.646.039	NAVARRA	14130W	415732	55	21	1	0	4	4	3	0	4	0	0	0	0	0	0	0
9301	2021	10	MONTEAGUDO	410	608.415	4.646.039	NAVARRA	14130W	415732	16,6	9	3	0	5	4	0	0	5	0	0	0	0	0	0	0
9301	2021	11	MONTEAGUDO	410	608.415	4.646.039	NAVARRA	14130W	415732	90,4	41,8	23	0	9	8	2	2	9	0	0	0	0	0	0	0
9301	2021	12	MONTEAGUDO	410	608.415	4.646.039	NAVARRA	14130W	415732	12,3	5	5	0	9	3	0	0	7	0	0	0	12	2	0	0
9301	2022	1	MONTEAGUDO	410	608.415	4.646.039	NAVARRA	14130W	415732	10	8,5	4	0	4	2	0	0	3	0	0	0	1	0	6	0
9301	2022	2	MONTEAGUDO	410	608.415	4.646.039	NAVARRA	14130W	415732	0	0		0	0	0	0	0	0	0	0	0	2	0	0	0
9301	2022	3	MONTEAGUDO	410	608.415	4.646.039	NAVARRA	14130W	415732	45,7	16	14	0	15	7	1	0	15	0	0	0	1	0	0	0
9301	2022	4	MONTEAGUDO	410	608.415	4.646.039	NAVARRA	14130W	415732	38,8	13,5	27	0	9	6	2	0	8	1	0	0	0	0	0	0
9301	2022	5	MONTEAGUDO	410	608.415	4.646.039	NAVARRA	14130W	415732	12,8	5,4	2	0	6	3	0	0	6	0	0	0	0	0	0	0
9301	2022	6	MONTEAGUDO	410	608.415	4.646.039	NAVARRA	14130W	415732	10,2	6,4	16	0	4	3	0	0	4	0	0	3	0	0	0	0
9301	2022	8	MONTEAGUDO	410	608.415	4.646.039	NAVARRA	14130W	415732	18,1	10,1	24	0	3	3	1	0	2	0	1	0	0	0	0	0
9301	2022	9	MONTEAGUDO	410	608.415	4.646.039	NAVARRA	14130W	415732	6,4	4,1	12	0	3	2	0	0	3	0	0	0	0	0	0	0
9302C	1986	4	TUDELA (AYUNTAMIENTO)	295	615.063	4.656.880	NAVARRA	13634W	420320	46,6	25,5	7	2	7	6	1	0	9	0	0	0	0	0	1	0
9302C	1986	5	TUDELA (AYUNTAMIENTO)	295	615.063	4.656.880	NAVARRA	13634W	420320	41,9	14,5	14	1	6	5	3	0	7	0	0	4	0	0	0	0
9302C	1986	6	TUDELA (AYUNTAMIENTO)	295	615.063	4.656.880	NAVARRA	13634W	420320	7,7	6,5	29	1	2	2	0	0	3	0	0	2	0	0	0	0
9302C	1986	7	TUDELA (AYUNTAMIENTO)	295	615.063	4.656.880	NAVARRA	13634W	420320	35	35	3	1	1	1	1	1	2	0	0	0	0	0	0	0
9302C	1986	8	TUDELA (AYUNTAMIENTO)	295	615.063	4.656.880	NAVARRA	13634W	420320	0,4	0,4	19	1	1	0	0	0	2	0	0	0	0	0	0	0
9302C	1986	9	TUDELA (AYUNTAMIENTO)	295	615.063	4.656.880	NAVARRA	13634W	420320	31,9	9,8	24	1	8	7	0	0	9	0	0	3	4	0	0	0
9302C	1986	10	TUDELA (AYUNTAMIENTO)	295	615.063	4.656.880	NAVARRA	13634W	420320	51,5	16	2	0	10	9	2	0	10	0	0	0	0	0	0	0
9302C	1986	11	TUDELA (AYUNTAMIENTO)	295	615.063	4.656.880	NAVARRA	13634W	420320	14,1	9,2	14	0	3	2	0	0	3	0	0	0	9	15	3	0
9302C	1986	12	TUDELA (AYUNTAMIENTO)	295	615.063	4.656.880	NAVARRA	13634W	420320	31,2	20	14	0	6	4	1	0	6	0	0	0	11	5	1	0
9302C	1987	1	TUDELA (AYUNTAMIENTO)	295	615.063	4.656.880	NAVARRA	13634W	420320	49,8	17	13	0	11	9	2	0	8	3	0	0	6	3	11	0
9302C	1987	2	TUDELA (AYUNTAMIENTO)	295	615.063	4.656.880	NAVARRA	13634W	420320	18,8	4,6	25	1	9	7	0	0	8	2	0	0	2	9	1	1
9302C	1987	3	TUDELA (AYUNTAMIENTO)	295	615.063	4.656.880	NAVARRA	13634W	420320	22,3	9	25	2	6	5	0	0	8	0	0	0	0	0	0	0
9302C	1987	4	TUDELA (AYUNTAMIENTO)	295	615.063	4.656.880	NAVARRA	13634W	420320	17,7	5,5	9	2	6	5	0	0	8	0	0	0	0	0	0	0
9302C	1987	5	TUDELA (AYUNTAMIENTO)	295	615.063	4.656.880	NAVARRA	13634W	420320	19,1	10	24	1	5	5	1	0	6	0	0	0	0	0	0	0
9302C	1987	6	TUDELA (AYUNTAMIENTO)	295	615.063	4.656.880	NAVARRA	13634W	420320	17,2	15,8	14	0	2	2	1	0	2	0	0	0	0	0	0	0
9302C	1987	7	TUDELA (AYUNTAMIENTO)	295	615.063	4.656.880	NAVARRA	13634W	420320	11	6	29	1	7	4	0	0	8	0	0	0	0	0	0	0
9302C	1987	8	TUDELA (AYUNTAMIENTO)	295	615.063	4.656.880	NAVARRA	13634W	420320	5,1	4	21	1	3	1	0	0	4	0	0	0	0	0	0	0
9302C	1987	9	TUDELA (AYUNTAMIENTO)	295	615.063	4.656.880	NAVARRA	13634W	420320	6,4	2,1	24	1	8	2	0	0	9	0	0	0	0	0	0	0
9302C	1987	10	TUDELA (AYUNTAMIENTO)	295	615.063	4.656.880	NAVARRA	13634W	420320	116,7	62	2	0	11	11	3	1	11	0	0	0	2	13	0	0
9302C	1987	11	TUDELA (AYUNTAMIENTO)	295	615.063	4.656.880	NAVARRA	13634W	420320	41,4	23	9	0	7	6	1	0	7	0	0	0	3	30	0	0
9302C	1987	12	TUDELA (AYUNTAMIENTO)	295	615.063	4.656.880	NAVARRA	13634W	420320	78,1	26,2	3	0	11	7	3	0	10	1	0	0	3	18	6	1
9302C	1988	6	TUDELA (AYUNTAMIENTO)	295	615.063	4.656.880	NAVARRA	13634W	420320	108	31,2	8	2	15	11	3	1	17	0	0	7	0	0	0	0
9302C	1988	7	TUDELA (AYUNTAMIENTO)	295	615.063	4.656.880	NAVARRA	13634W	420320	25,4	17,4	19	0	4	3	1	0	4	0	0	3	0	0	0	0
9302C	1988	9	TUDELA (AYUNTAMIENTO)	295	615.063	4.656.880	NAVARRA	13634W	420320	0,3	0,3	17	5	1	0	0	0	6	0	0	0	0	7	0	0
9302C	1988	10	TUDELA (AYUNTAMIENTO)	295	615.063	4.656.880	NAVARRA	13634W	420320	48,2	20,8	15	2	5	4	2	0	5	0	0	3	1	13	0	0
9302C	1988	11	TUDELA (AYUNTAMIENTO)	295	615.063	4.656.880	NAVARRA	13634W	420320	18,2	10	11	1	5	4	1	0	6	0	0	0	1	6	7	0
9302C	1988	12	TUDELA (AYUNTAMIENTO)	295	615.063	4.656.880	NAVARRA	13634W	420320	4,5	4,5	2	3	1	1	0	0	4	0	0	0	7	1	3	0
9302C	1989	10	TUDELA (AYUNTAMIENTO)	295	615.063	4.656.880	NAVARRA	13634W	420320	6,6	5	17	0	3	2	0	0	3	0	0	0	0	0	0	0
9302C	1989	11	TUDELA (AYUNTAMIENTO)	295	615.063	4.656.880	NAVARRA	13634W	420320	44,6	13,8	26	6	11	9	1	0	17	0	0	0	0	5	0	0
9302C	1989	12	TUDELA (AYUNTAMIENTO)	295	615.063	4.656.880	NAVARRA	13634W	420320	27,4	10,5	26	1	8	6	1	0	9	0	0	0	3	0	1	0
9302C	1990	1	TUDELA (AYUNTAMIENTO)	295	615.063	4.656.880	NAVARRA	13634W	420320	12,3	3,5	31	1	5	4	0	0			0	2	0	5	0	0
9302C	1990	2	TUDELA (AYUNTAMIENTO)	295	615.063	4.656.880	NAVARRA	13634W	420320	4	4	20	3	1	1	0	0	4	0	0	0	1	4	2	0
9302C	1990	3	TUDELA (AYUNTAMIENTO)	295	615.063	4.656.880	NAVARRA	13634W	420320	2,3	2,3	25	3	1	1	0	0	4	0	0	0	0	0	0	0

Código	Año	Mes	Nombre	Altitud	X	Y	Provincia	Longitud	Latitud	Precipitación total	P máx diaria	1er día P máx	Días de precipitación inapreciable	Días de precipitación apreciable	Días de P>=1 mm	Días de P>=10 mm	Días de P>=30 mm	Días de lluvia	Días de nieve	Días de granizo	Días de tormenta	Días de niebla	Días de rocío	Días de escarcha	Días en que la nieve cubre el suelo
9302C	1990	4	TUDELA (AYUNTAMIENTO)	295	615.063	4.656.880	NAVARRA	13634W	420320	41,9	12,5	6	3	10	9	1	0				1	0	1	0	0
9302C	1990	5	TUDELA (AYUNTAMIENTO)	295	615.063	4.656.880	NAVARRA	13634W	420320	63,3	20	22	2	10	7	2	0	11	0	1	9	0	0	0	0
9302C	1990	6	TUDELA (AYUNTAMIENTO)	295	615.063	4.656.880	NAVARRA	13634W	420320	34	12,6	4	0	8	7	1	0	8	0	0	7	0	0	0	0
9302C	1990	7	TUDELA (AYUNTAMIENTO)	295	615.063	4.656.880	NAVARRA	13634W	420320	16,9	12,5	14	1	4	3	1	0	5	0	0	3	0	0	0	0
9302C	1990	8	TUDELA (AYUNTAMIENTO)	295	615.063	4.656.880	NAVARRA	13634W	420320	27,3	18	23	2	7	5	1	0	8	0	1	5	0	0	0	0
9302C	1990	9	TUDELA (AYUNTAMIENTO)	295	615.063	4.656.880	NAVARRA	13634W	420320	23,2	12,3	16	3	9	4	1	0	12	0	0	6	0	0	0	0
9302C	1990	10	TUDELA (AYUNTAMIENTO)	295	615.063	4.656.880	NAVARRA	13634W	420320	36,7	27	21	2	7	5	1	0	9	0	0	1	0	0	0	0
9302C	1990	11	TUDELA (AYUNTAMIENTO)	295	615.063	4.656.880	NAVARRA	13634W	420320	25,7	10,2	8	0	12	9	1	0	12	0	0	0	1	0	2	0
9302C	1990	12	TUDELA (AYUNTAMIENTO)	295	615.063	4.656.880	NAVARRA	13634W	420320	22,9	17	8	0	6	3	1	0	5	1	0	0	1	3	10	1
9302C	1991	1	TUDELA (AYUNTAMIENTO)	295	615.063	4.656.880	NAVARRA	13634W	420320	6	2,5	17	0	6	3	0	0	6	0	0	0	0	0	8	0
9302C	1991	2	TUDELA (AYUNTAMIENTO)	295	615.063	4.656.880	NAVARRA	13634W	420320	35,5	10,4	28	0	6	5	1	0	6	0	0	0	0	0	2	0
9302C	1991	3	TUDELA (AYUNTAMIENTO)	295	615.063	4.656.880	NAVARRA	13634W	420320	47,6	17	7	1	12	6	1	0								
9302C	1991	4	TUDELA (AYUNTAMIENTO)	295	615.063	4.656.880	NAVARRA	13634W	420320	73,8	25	15	0	11	8	2	0	11	0	0	0	0	0	0	0
9302C	1991	6	TUDELA (AYUNTAMIENTO)	295	615.063	4.656.880	NAVARRA	13634W	420320	3,8	1,8	5	0	3	2	0	0	3	0	0	0	0	0	0	0
9302C	1991	7	TUDELA (AYUNTAMIENTO)	295	615.063	4.656.880	NAVARRA	13634W	420320	24,3	13,5	3	0	7	5	1	0	7	0	0	7	0	0	0	0
9302C	1991	8	TUDELA (AYUNTAMIENTO)	295	615.063	4.656.880	NAVARRA	13634W	420320	14	12,5	28	0	3	1	1	0	3	0	0	1	0	0	0	0
9302C	1991	9	TUDELA (AYUNTAMIENTO)	295	615.063	4.656.880	NAVARRA	13634W	420320	63,3	31,5	25	0	13	9	2	1				6	0	0	0	0
9302C	1991	10	TUDELA (AYUNTAMIENTO)	295	615.063	4.656.880	NAVARRA	13634W	420320	40	11,4	26	0	9	6	2	0				0	1	0	0	0
9302C	1991	11	TUDELA (AYUNTAMIENTO)	295	615.063	4.656.880	NAVARRA	13634W	420320	16,3	5,7	29	0	9	5	0	0	9	0	0	0	0	0	0	0
9302C	1991	12	TUDELA (AYUNTAMIENTO)	295	615.063	4.656.880	NAVARRA	13634W	420320	7,3	3,8	1	0	4	3	0	0	4	0	0	0	0	0	3	0
9302C	1992	1	TUDELA (AYUNTAMIENTO)	295	615.063	4.656.880	NAVARRA	13634W	420320	1,4	0,7	11	2	2	0	0	0	3	1	0	0	5	0	7	0
9302C	1992	2	TUDELA (AYUNTAMIENTO)	295	615.063	4.656.880	NAVARRA	13634W	420320	6,9	6,8	18	0	2	1	0	0	0	2	0	0	2	0	6	0
9302C	1992	3	TUDELA (AYUNTAMIENTO)	295	615.063	4.656.880	NAVARRA	13634W	420320	21,1	14,6	26	0	8	5	1	0	8	0	0	0	0	0	0	0
9302C	1992	4	TUDELA (AYUNTAMIENTO)	295	615.063	4.656.880	NAVARRA	13634W	420320	7,8	2,2	7	0	9	3	0	0	9	0	0	0	0	0	0	0
9302C	1992	5	TUDELA (AYUNTAMIENTO)	295	615.063	4.656.880	NAVARRA	13634W	420320	67	39,1	22	0	7	5	2	1	6	0	1	0	0	0	0	0
9302C	1992	6	TUDELA (AYUNTAMIENTO)	295	615.063	4.656.880	NAVARRA	13634W	420320	98,1	41,5	1	0	17	10	3	1	17	0	0	1	0	0	0	0
9302C	1992	7	TUDELA (AYUNTAMIENTO)	295	615.063	4.656.880	NAVARRA	13634W	420320	9,4	7	15	0	4	2	0	0	4	0	0	1	0	0	0	0
9302C	1992	8	TUDELA (AYUNTAMIENTO)	295	615.063	4.656.880	NAVARRA	13634W	420320	44,9	15	8	1	11	9	1	0	12	0	0	7	0	0	0	0
9302C	1992	9	TUDELA (AYUNTAMIENTO)	295	615.063	4.656.880	NAVARRA	13634W	420320	111,7	59,5	26	0	4	4	3	2	4	0	0	1	0	0	0	0
9302C	1992	10	TUDELA (AYUNTAMIENTO)	295	615.063	4.656.880	NAVARRA	13634W	420320	70	15,2	18	0	15	13	2	0	15	0	0	0	0	0	0	0
9302C	1992	11	TUDELA (AYUNTAMIENTO)	295	615.063	4.656.880	NAVARRA	13634W	420320	2,5	1,2	17	0	5	1	0	0	2	0	0	0	11	2	1	0
9302C	1992	12	TUDELA (AYUNTAMIENTO)	295	615.063	4.656.880	NAVARRA	13634W	420320	15,9	5	8	0	14	6	0	0	14	0	0	0	4	3	0	0
9302C	1993	1	TUDELA (AYUNTAMIENTO)	295	615.063	4.656.880	NAVARRA	13634W	420320	0,5	0,2	4	0	4	0	0	0	0	0	0	0	14	2	4	0
9302C	1993	2	TUDELA (AYUNTAMIENTO)	295	615.063	4.656.880	NAVARRA	13634W	420320	5,7	1,7	4	0	5	4	0	0	5	0	0	0	3	0	1	0
9302C	1993	3	TUDELA (AYUNTAMIENTO)	295	615.063	4.656.880	NAVARRA	13634W	420320	19,7	8,6	14	0	8	5	0	0	7	1	0	0	0	0	0	0
9302C	1993	4	TUDELA (AYUNTAMIENTO)	295	615.063	4.656.880	NAVARRA	13634W	420320	27,7	10	29	0	11	6	1	0	11	0	0	0	0	0	0	0
9302C	1993	5	TUDELA (AYUNTAMIENTO)	295	615.063	4.656.880	NAVARRA	13634W	420320	89,4	43	9	0	11	10	2	1	10	0	1	1	0	0	0	0
9302C	1993	6	TUDELA (AYUNTAMIENTO)	295	615.063	4.656.880	NAVARRA	13634W	420320	38,2	19,5	21	1	12	8	1	0	12	0	1	2	0	0	0	0
9302C	1993	7	TUDELA (AYUNTAMIENTO)	295	615.063	4.656.880	NAVARRA	13634W	420320	0,7	0,3	3	0	3	0	0	0	3	0	0	0	0	0	0	0
9302C	1993	8	TUDELA (AYUNTAMIENTO)	295	615.063	4.656.880	NAVARRA	13634W	420320	19,5	5,7	24	1	6	5	0	0	7	0	0	5	0	0	0	0
9302C	1993	9	TUDELA (AYUNTAMIENTO)	295	615.063	4.656.880	NAVARRA	13634W	420320	54,4	30	21	1	9	6	1	1	10	0	0	1	0	0	0	0
9302C	1993	10	TUDELA (AYUNTAMIENTO)	295	615.063	4.656.880	NAVARRA	13634W	420320	41,5	10,5	27	3	16	10	1	0	19	0	0	0	1	0	0	0
9302C	1993	11	TUDELA (AYUNTAMIENTO)	295	615.063	4.656.880	NAVARRA	13634W	420320	27,1	14	5	0	7	6	1	0	7	0	0	0	3	0	9	0
9302C	1993	12	TUDELA (AYUNTAMIENTO)	295	615.063	4.656.880	NAVARRA	13634W	420320	24,4	19	25	0	6	3	1	0	6	0	0	0	3	0	4	0
9302C	1994	1	TUDELA (AYUNTAMIENTO)	295	615.063	4.656.880	NAVARRA	13634W	420320	7,4	4	8	1	5	2	0	0	6	0	0	0	1	0	5	0
9302C	1994	2	TUDELA (AYUNTAMIENTO)	295	615.063	4.656.880	NAVARRA	13634W	420320	13,7	4,8	3	1	7	5	0	0	8	0	0	0	0	0	1	0

Código	Año	Mes	Nombre	Altitud	X	Y	Provincia	Longitud	Latitud	Precipitación total	P máx diaria	1er día P máx	Días de precipitación inapreciable	Días de precipitación apreciable	Días de P>=1 mm	Días de P>=10 mm	Días de P>=30 mm	Días de lluvia	Días de nieve	Días de granizo	Días de tormenta	Días de niebla	Días de rocío	Días de escarcha	Días en que la nieve cubre el suelo
9302C	1994	3	TUDELA (AYUNTAMIENTO)	295	615.063	4.656.880	NAVARRA	13634W	420320	2,3	2,3	25	0	1	1	0	0	1	0	0	0	0	0	1	0
9302C	1994	4	TUDELA (AYUNTAMIENTO)	295	615.063	4.656.880	NAVARRA	13634W	420320	11,1	3,8	10	2	7	4	0	0	9	0	0	0	0	0	0	0
9302C	1994	5	TUDELA (AYUNTAMIENTO)	295	615.063	4.656.880	NAVARRA	13634W	420320	44	18,8	7	0	7	5	2	0	7	0	0	1	0	0	0	0
9302C	1994	6	TUDELA (AYUNTAMIENTO)	295	615.063	4.656.880	NAVARRA	13634W	420320	7,5	4,4	16	1	3	2	0	0	4	0	0	3	0	0	0	0
9302C	1994	7	TUDELA (AYUNTAMIENTO)	295	615.063	4.656.880	NAVARRA	13634W	420320	10,8	6,7	29	0	5	2	0	0	5	0	0	4	0	0	0	0
9302C	1994	8	TUDELA (AYUNTAMIENTO)	295	615.063	4.656.880	NAVARRA	13634W	420320	7,1	7,1	14	0	1	1	0	0	1	0	0	1	0	0	0	0
9302C	1994	9	TUDELA (AYUNTAMIENTO)	295	615.063	4.656.880	NAVARRA	13634W	420320	38,3	12	22	1	8	6	1	0	9	0	0	2	0	0	0	0
9302C	1994	10	TUDELA (AYUNTAMIENTO)	295	615.063	4.656.880	NAVARRA	13634W	420320	55,3	11,9	27	0	14	10	1	0	14	0	0	0	1	0	0	0
9302C	1994	11	TUDELA (AYUNTAMIENTO)	295	615.063	4.656.880	NAVARRA	13634W	420320	33,2	13	4	2	13	4	2	0	11	0	0	0	14	0	0	0
9302C	1995	1	TUDELA (AYUNTAMIENTO)	295	615.063	4.656.880	NAVARRA	13634W	420320	24,6	9,5	6	0	9	6	0	0	8	0	1	0	0	0	2	0
9302C	1995	2	TUDELA (AYUNTAMIENTO)	295	615.063	4.656.880	NAVARRA	13634W	420320	9,9	3,5	25	1	6	5	0	0	7	0	0	0	1	0	4	0
9302C	1995	3	TUDELA (AYUNTAMIENTO)	295	615.063	4.656.880	NAVARRA	13634W	420320	13	7,1	5	0	5	3	0	0	5	0	0	0	0	0	0	0
9302C	1995	4	TUDELA (AYUNTAMIENTO)	295	615.063	4.656.880	NAVARRA	13634W	420320	20,5	13,6	23	1	6	2	1	0	7	0	0	0	0	0	0	0
9302C	1995	5	TUDELA (AYUNTAMIENTO)	295	615.063	4.656.880	NAVARRA	13634W	420320	23,6	8,1	16	2	9	6	0	0	11	0	0	0	0	0	0	0
9302C	1995	6	TUDELA (AYUNTAMIENTO)	295	615.063	4.656.880	NAVARRA	13634W	420320	11,7	5,8	30	1	3	2	0	0	4	0	0	0	0	0	0	0
9302C	1995	7	TUDELA (AYUNTAMIENTO)	295	615.063	4.656.880	NAVARRA	13634W	420320	34,5	20	1	0	6	5	1	0	6	0	0	2	0	0	0	0
9302C	1995	8	TUDELA (AYUNTAMIENTO)	295	615.063	4.656.880	NAVARRA	13634W	420320	32,7	28,5	9	0	5	3	1	0	5	0	0	3	0	0	0	0
9302C	1995	9	TUDELA (AYUNTAMIENTO)	295	615.063	4.656.880	NAVARRA	13634W	420320	18,9	9,2	17	2	6	3	0	0	8	0	0	0	0	0	0	0
9302C	1995	10	TUDELA (AYUNTAMIENTO)	295	615.063	4.656.880	NAVARRA	13634W	420320	1	0,4	4	0	4	0	0	0	4	0	0	0	1	0	0	0
9302C	1995	11	TUDELA (AYUNTAMIENTO)	295	615.063	4.656.880	NAVARRA	13634W	420320	13	3,6	30	0	10	5	0	0	10	0	0	0	1	0	1	0
9302C	1995	12	TUDELA (AYUNTAMIENTO)	295	615.063	4.656.880	NAVARRA	13634W	420320	76,4	19	4	2	16	14	3	0	17	1	0	0	6	0	1	0
9302C	1996	1	TUDELA (AYUNTAMIENTO)	295	615.063	4.656.880	NAVARRA	13634W	420320	62,8	18	21	0	17	13	2	0	17	0	0	0	0	0	0	0
9302C	1996	2	TUDELA (AYUNTAMIENTO)	295	615.063	4.656.880	NAVARRA	13634W	420320	47,1	19,8	26	1	9	6	1	0	7	2	1	1	0	0	2	0
9302C	1996	3	TUDELA (AYUNTAMIENTO)	295	615.063	4.656.880	NAVARRA	13634W	420320	30,9	16	14	1	6	4	1	0	7	0	0	0	0	0	0	0
9302C	1996	4	TUDELA (AYUNTAMIENTO)	295	615.063	4.656.880	NAVARRA	13634W	420320	58,8	30,5	16	0	5	5	3	1	5	0	0	0	0	0	0	0
9302C	1996	5	TUDELA (AYUNTAMIENTO)	295	615.063	4.656.880	NAVARRA	13634W	420320	24,5	8,7	7	0	9	6	0	0	9	0	0	0	0	0	0	0
9302C	1996	6	TUDELA (AYUNTAMIENTO)	295	615.063	4.656.880	NAVARRA	13634W	420320	2,4	1,3	21	1	3	1	0	0	4	0	0	0	0	0	0	0
9302C	1996	7	TUDELA (AYUNTAMIENTO)	295	615.063	4.656.880	NAVARRA	13634W	420320	16,7	9,3	25	0	4	4	0	0	4	0	0	3	0	0	0	0
9302C	1996	8	TUDELA (AYUNTAMIENTO)	295	615.063	4.656.880	NAVARRA	13634W	420320	39,8	20,1	20	0	5	4	2	0	5	0	0	3	0	0	0	0
9302C	1996	9	TUDELA (AYUNTAMIENTO)	295	615.063	4.656.880	NAVARRA	13634W	420320	18,8	7,6	20	0	5	4	0	0	5	0	0	0	0	0	0	0
9302C	1996	10	TUDELA (AYUNTAMIENTO)	295	615.063	4.656.880	NAVARRA	13634W	420320	4,7	2,8	12	0	2	2	0	0	2	0	0	0	2	0	0	0
9302C	1996	11	TUDELA (AYUNTAMIENTO)	295	615.063	4.656.880	NAVARRA	13634W	420320	28,3	5,5	27	0	10	7	0	0	9	1	0	0	0	0	0	0
9302C	1996	12	TUDELA (AYUNTAMIENTO)	295	615.063	4.656.880	NAVARRA	13634W	420320	80,8	34	5						21	2	0	0	1	0	2	0
9302C	1997	1	TUDELA (AYUNTAMIENTO)	295	615.063	4.656.880	NAVARRA	13634W	420320	70,5	12	20	1	19	13	1	0	18	1	0	0	5	0	2	0
9302C	1997	2	TUDELA (AYUNTAMIENTO)	295	615.063	4.656.880	NAVARRA	13634W	420320	1,6	1,6	23	0	1	1	0	0	1	0	0	0	4	0	3	0
9302C	1997	3	TUDELA (AYUNTAMIENTO)	295	615.063	4.656.880	NAVARRA	13634W	420320	0	0		0	0	0	0	0	0	0	0	0	0	0	0	0
9302C	1997	4	TUDELA (AYUNTAMIENTO)	295	615.063	4.656.880	NAVARRA	13634W	420320	68	28	18	0	3	3	3	0	3	0	0	0	0	0	0	0
9302C	1997	5	TUDELA (AYUNTAMIENTO)	295	615.063	4.656.880	NAVARRA	13634W	420320	80,6	38,6	31	0	15	11	1	1	14	0	1	0	0	0	0	0
9302C	1997	6	TUDELA (AYUNTAMIENTO)	295	615.063	4.656.880	NAVARRA	13634W	420320	52,6	20	4	0	7	6	2	0	7	0	0	0	0	0	0	0
9302C	1997	7	TUDELA (AYUNTAMIENTO)	295	615.063	4.656.880	NAVARRA	13634W	420320	95,1	49	23	0	9	8	2	1	9	0	0	0	0	0	0	0
9302C	1997	8	TUDELA (AYUNTAMIENTO)	295	615.063	4.656.880	NAVARRA	13634W	420320	36,9	7,5	17	2	13	11	0	0	14	0	1	0	0	0	0	0
9302C	1997	9	TUDELA (AYUNTAMIENTO)	295	615.063	4.656.880	NAVARRA	13634W	420320	2,5	1,5	1	0	3	1	0	0	3	0	0	0	0	0	0	0
9302C	1997	10	TUDELA (AYUNTAMIENTO)	295	615.063	4.656.880	NAVARRA	13634W	420320	20,8	9,8	22	0	7	5	0	0	7	0	0	0	0	0	0	0
9302C	1997	11	TUDELA (AYUNTAMIENTO)	295	615.063	4.656.880	NAVARRA	13634W	420320	51,4	19,5	6	0	14	9	2	0	14	0	0	0	0	0	0	0
9302C	1997	12	TUDELA (AYUNTAMIENTO)	295	615.063	4.656.880	NAVARRA	13634W	420320	53,7	16,5	16	1	10	6	3	0	9	2	0	0	0	0	5	1
9302C	1998	1	TUDELA (AYUNTAMIENTO)	295	615.063	4.656.880	NAVARRA	13634W	420320	16,1	6,4	26	0	11	5	0	0	10	1	0	0	2	0	3	0

Código	Año	Mes	Nombre	Altitud	X	Y	Provincia	Longitud	Latitud	Precipitación total	P máx diaria	1er día P máx	Días de precipitación inapreciable	Días de precipitación apreciable	Días de P>=1 mm	Días de P>=10 mm	Días de P>=30 mm	Días de lluvia	Días de nieve	Días de granizo	Días de tormenta	Días de niebla	Días de rocío	Días de escarcha	Días en que la nieve cubre el suelo
9302C	1998	2	TUDELA (AYUNTAMIENTO)	295	615.063	4.656.880	NAVARRA	13634W	420320	15,7	6,7	2	0	5	3	0	0	5	0	0	0	8	0	3	0
9302C	1998	3	TUDELA (AYUNTAMIENTO)	295	615.063	4.656.880	NAVARRA	13634W	420320	15,7	6,2	29	0	5	3	0	0	5	0	0	0	0	0	0	0
9302C	1998	4	TUDELA (AYUNTAMIENTO)	295	615.063	4.656.880	NAVARRA	13634W	420320	28,6	8	26	2	11	7	0	0	11	0	2	2	0	0	0	0
9302C	1998	5	TUDELA (AYUNTAMIENTO)	295	615.063	4.656.880	NAVARRA	13634W	420320	26,5	8	11	0	12	9	0	0	12	0	0	0	0	0	0	0
9302C	1998	6	TUDELA (AYUNTAMIENTO)	295	615.063	4.656.880	NAVARRA	13634W	420320	108,9	72,5	5	0	4	4	3	1	4	0	0	4	0	0	0	0
9302C	1998	7	TUDELA (AYUNTAMIENTO)	295	615.063	4.656.880	NAVARRA	13634W	420320	5,6	2,6	31	0	3	3	0	0	3	0	0	1	0	0	0	0
9302C	1998	8	TUDELA (AYUNTAMIENTO)	295	615.063	4.656.880	NAVARRA	13634W	420320	15,2	10,7	14	1	4	3	1	0	5	0	0	0	0	0	0	0
9302C	1998	9	TUDELA (AYUNTAMIENTO)	295	615.063	4.656.880	NAVARRA	13634W	420320	51,2	21,1	23	1	9	6	2	0	8	0	2	3	0	0	0	0
9302C	1998	10	TUDELA (AYUNTAMIENTO)	295	615.063	4.656.880	NAVARRA	13634W	420320	17	5,8	3	2	9	7	0	0	11	0	0	0	0	0	0	0
9302C	1998	11	TUDELA (AYUNTAMIENTO)	295	615.063	4.656.880	NAVARRA	13634W	420320	14,4	6,5	3	1	8	3	0	0	9	0	0	0	1	0	1	0
9302C	1998	12	TUDELA (AYUNTAMIENTO)	295	615.063	4.656.880	NAVARRA	13634W	420320	14,1	5,5	31	2	5	4	0	0	6	0	0	0	6	0	7	0
9302C	1999	1	TUDELA (AYUNTAMIENTO)	295	615.063	4.656.880	NAVARRA	13634W	420320	37,9	29	9	0	4	3	1	0	4	0	0	0	0	0	9	0
9302C	1999	2	TUDELA (AYUNTAMIENTO)	295	615.063	4.656.880	NAVARRA	13634W	420320	12,8	4,6	24	1	4	4	0	0	3	2	0	0	0	0	1	0
9302C	1999	3	TUDELA (AYUNTAMIENTO)	295	615.063	4.656.880	NAVARRA	13634W	420320	46,2	14	14	0	10	7	2	0	10	0	0	0	0	0	1	0
9302C	1999	4	TUDELA (AYUNTAMIENTO)	295	615.063	4.656.880	NAVARRA	13634W	420320	45,9	17	28	0	9	8	1	0	9	0	0	0	0	0	0	0
9302C	1999	5	TUDELA (AYUNTAMIENTO)	295	615.063	4.656.880	NAVARRA	13634W	420320	57,5	27	14	0	9	8	2	0	7	0	2	2	0	0	0	0
9302C	1999	6	TUDELA (AYUNTAMIENTO)	295	615.063	4.656.880	NAVARRA	13634W	420320	21	9,1	17	0	5	3	0	0	5	0	0	2	0	0	0	0
9302C	1999	7	TUDELA (AYUNTAMIENTO)	295	615.063	4.656.880	NAVARRA	13634W	420320	40	13	26	1	6	4	2	0	7	0	0	2	0	0	0	0
9302C	1999	8	TUDELA (AYUNTAMIENTO)	295	615.063	4.656.880	NAVARRA	13634W	420320	7,6	4,5	3	0	4	2	0	0	4	0	0	1	0	0	0	0
9302C	1999	9	TUDELA (AYUNTAMIENTO)	295	615.063	4.656.880	NAVARRA	13634W	420320	75,2	23,3	13	2	12	9	4	0	14	0	0	0	0	0	0	0
9302C	1999	10	TUDELA (AYUNTAMIENTO)	295	615.063	4.656.880	NAVARRA	13634W	420320	32,4	7,8	17	1	13	9	0	0	14	0	0	0	0	0	0	0
9302C	1999	11	TUDELA (AYUNTAMIENTO)	295	615.063	4.656.880	NAVARRA	13634W	420320	30,4	14,5	14	3	8	5	1	0	10	0	1	0	2	0	1	0
9302C	2000	1	TUDELA (AYUNTAMIENTO)	295	615.063	4.656.880	NAVARRA	13634W	420320	20,9	16,5	14	0	5	3	1	0	5	0	0	0	8	0	6	0
9302C	2000	2	TUDELA (AYUNTAMIENTO)	295	615.063	4.656.880	NAVARRA	13634W	420320	0	0		0	0	0	0	0	0	0	0	0	0	0	0	0
9302C	2000	3	TUDELA (AYUNTAMIENTO)	295	615.063	4.656.880	NAVARRA	13634W	420320	11,5	3,8	22	0	7	5	0	0	7	0	0	0	0	0	0	0
9302C	2000	4	TUDELA (AYUNTAMIENTO)	295	615.063	4.656.880	NAVARRA	13634W	420320	46,6	8,5	2	1	14	8	0	0	15	0	0	0	0	0	0	0
9302C	2000	5	TUDELA (AYUNTAMIENTO)	295	615.063	4.656.880	NAVARRA	13634W	420320	38,4	14	11	1	9	7	1	0	10	0	0	4	0	0	0	0
9302C	2000	6	TUDELA (AYUNTAMIENTO)	295	615.063	4.656.880	NAVARRA	13634W	420320	35,2	13,4	9	0	5	5	2	0	5	0	0	4	0	0	0	0
9302C	2000	7	TUDELA (AYUNTAMIENTO)	295	615.063	4.656.880	NAVARRA	13634W	420320	12,3	10,5	25	0	3	2	1	0	3	0	0	2	0	0	0	0
9302C	2000	8	TUDELA (AYUNTAMIENTO)	295	615.063	4.656.880	NAVARRA	13634W	420320	21,4	9	25	0	4	4	0	0	4	0	0	2	0	0	0	0
9302C	2000	9	TUDELA (AYUNTAMIENTO)	295	615.063	4.656.880	NAVARRA	13634W	420320	16,5	6,9	26	1	5	3	0	0	6	0	0	1	0	0	0	0
9302C	2000	10	TUDELA (AYUNTAMIENTO)	295	615.063	4.656.880	NAVARRA	13634W	420320	59,9	14,5	21	0	12	10	2	0	12	0	0	0	0	0	0	0
9302C	2000	11	TUDELA (AYUNTAMIENTO)	295	615.063	4.656.880	NAVARRA	13634W	420320	51,2	11,5	1	1	14	11	1	0	15	0	0	0	0	0	0	0
9302C	2000	12	TUDELA (AYUNTAMIENTO)	295	615.063	4.656.880	NAVARRA	13634W	420320	41,5	8	22	0	14	13	0	0	14	0	0	0	2	0	1	0
9302C	2001	1	TUDELA (AYUNTAMIENTO)	295	615.063	4.656.880	NAVARRA	13634W	420320	26	7	5	0	13	7	0	0	13	0	0	0	0	0	1	0
9302C	2001	2	TUDELA (AYUNTAMIENTO)	295	615.063	4.656.880	NAVARRA	13634W	420320	1,9	0,8	14	1	5	0	0	0	5	0	1	0	1	0	4	0
9302C	2001	3	TUDELA (AYUNTAMIENTO)	295	615.063	4.656.880	NAVARRA	13634W	420320	27,6	7	1	0	11	5	0	0	11	0	0	0	0	0	0	0
9302C	2001	4	TUDELA (AYUNTAMIENTO)	295	615.063	4.656.880	NAVARRA	13634W	420320	1,3	1	29	1	2	1	0	0	3	0	0	0	0	0	0	0
9302C	2001	5	TUDELA (AYUNTAMIENTO)	295	615.063	4.656.880	NAVARRA	13634W	420320	13,6	4,5	1	1	5	4	0	0	6	0	0	0	0	0	0	0
9302C	2001	6	TUDELA (AYUNTAMIENTO)	295	615.063	4.656.880	NAVARRA	13634W	420320	6,8	5	9	0	2	2	0	0	2	0	0	0	0	0	0	0
9302C	2001	7	TUDELA (AYUNTAMIENTO)	295	615.063	4.656.880	NAVARRA	13634W	420320	25,3	16	4	0	7	7	1	0	7	0	0	0	0	0	0	0
9302C	2001	9	TUDELA (AYUNTAMIENTO)	295	615.063	4.656.880	NAVARRA	13634W	420320	30,5	15	21	0	4	4	1	0	4	0	0	1	0	0	0	0
9302C	2001	10	TUDELA (AYUNTAMIENTO)	295	615.063	4.656.880	NAVARRA	13634W	420320	21,1	8	17	0	10	5	0	0	10	0	0	0	3	0	0	0
9302C	2001	11	TUDELA (AYUNTAMIENTO)	295	615.063	4.656.880	NAVARRA	13634W	420320	20,6	8	15	0	5	4	0	0	5	0	0	0	2	0	0	0
9302C	2001	12	TUDELA (AYUNTAMIENTO)	295	615.063	4.656.880	NAVARRA	13634W	420320	1,2	0,5	21	1	3	0	0	0	2	2	0	0	3	0	11	0
9302C	2002	1	TUDELA (AYUNTAMIENTO)	295	615.063	4.656.880	NAVARRA	13634W	420320	14,3	4,9	1	2	8	4	0	0	10	0	0	0	3	0	0	0

Código	Año	Mes	Nombre	Altitud	X	Y	Provincia	Longitud	Latitud	Precipitación total	P máx diaria	1er día P máx	Días de precipitación inapreciable	Días de precipitación apreciable	Días de P>=1 mm	Días de P>=10 mm	Días de P>=30 mm	Días de lluvia	Días de nieve	Días de granizo	Días de tormenta	Días de niebla	Días de rocío	Días de escarcha	Días en que la nieve cubre el suelo
9302C	2002	2	TUDELA (AYUNTAMIENTO)	295	615.063	4.656.880	NAVARRA	13634W	420320	11,5	6,5	28	0	3	2	0	0	2	0	1	0	1	1	2	0
9302C	2002	3	TUDELA (AYUNTAMIENTO)	295	615.063	4.656.880	NAVARRA	13634W	420320	22	5	15	1	9	5	0	0	10	0	0	0	0	0	0	0
9302C	2002	4	TUDELA (AYUNTAMIENTO)	295	615.063	4.656.880	NAVARRA	13634W	420320	30,9	8,5	11	0	6	5	0	0	6	0	0	0	0	0	0	0
9302C	2002	5	TUDELA (AYUNTAMIENTO)	295	615.063	4.656.880	NAVARRA	13634W	420320	53,2	19	7	0	9	7	3	0	9	0	0	0	0	0	0	0
9302C	2002	6	TUDELA (AYUNTAMIENTO)	295	615.063	4.656.880	NAVARRA	13634W	420320	32,6	12	4	0	6	6	1	0	6	0	0	0	0	0	0	0
9302C	2002	7	TUDELA (AYUNTAMIENTO)	295	615.063	4.656.880	NAVARRA	13634W	420320	21,1	13,5	8	1	7	4	1	0	8	0	0	0	0	0	0	0
9302C	2002	8	TUDELA (AYUNTAMIENTO)	295	615.063	4.656.880	NAVARRA	13634W	420320	58	42	22	0	9	9	1	1	9	0	0	3	0	1	0	0
9302C	2002	9	TUDELA (AYUNTAMIENTO)	295	615.063	4.656.880	NAVARRA	13634W	420320	52,4	34	20	0	7	6	1	1	7	0	0	1	0	0	0	0
9302C	2002	10	TUDELA (AYUNTAMIENTO)	295	615.063	4.656.880	NAVARRA	13634W	420320	37,2	11,5	9	0	12	5	2	0	11	0	1	0	0	0	0	0
9302C	2002	11	TUDELA (AYUNTAMIENTO)	295	615.063	4.656.880	NAVARRA	13634W	420320	25,7	8,5	14	0	10	6	0	0	10	0	0	0	0	0	0	0
9302C	2002	12	TUDELA (AYUNTAMIENTO)	295	615.063	4.656.880	NAVARRA	13634W	420320	44,8	17	19	1	15	12	1	0	16	0	0	0	0	0	2	0
9302C	2003	1	TUDELA (AYUNTAMIENTO)	295	615.063	4.656.880	NAVARRA	13634W	420320	50,2	15	30	0	12	9	2	0	11	1	0	0	0	0	2	1
9302C	2003	2	TUDELA (AYUNTAMIENTO)	295	615.063	4.656.880	NAVARRA	13634W	420320	74,4	35	25	1	14	11	1	1	12	3	0	0	0	0	1	1
9302C	2003	3	TUDELA (AYUNTAMIENTO)	295	615.063	4.656.880	NAVARRA	13634W	420320	28,1	18,5	27	1	6	5	1	0	6	0	1	0	0	0	1	0
9302C	2003	4	TUDELA (AYUNTAMIENTO)	295	615.063	4.656.880	NAVARRA	13634W	420320	43,6	17	14	0	10	5	2	0	10	0	0	0	0	0	0	0
9302C	2003	5	TUDELA (AYUNTAMIENTO)	295	615.063	4.656.880	NAVARRA	13634W	420320	54,7	25	6	0	7	6	2	0	7	0	0	2	0	0	0	0
9302C	2003	6	TUDELA (AYUNTAMIENTO)	295	615.063	4.656.880	NAVARRA	13634W	420320	20	12	4	0	6	4	1	0	5	0	1	5	0	0	0	0
9302C	2003	7	TUDELA (AYUNTAMIENTO)	295	615.063	4.656.880	NAVARRA	13634W	420320	0	0		0	0	0	0	0	0	0	0	0	0	0	0	0
9302C	2003	8	TUDELA (AYUNTAMIENTO)	295	615.063	4.656.880	NAVARRA	13634W	420320	89,9	58	21	2	6	4	2	1	7	0	1	3	0	0	0	0
9302C	2003	9	TUDELA (AYUNTAMIENTO)	295	615.063	4.656.880	NAVARRA	13634W	420320	74,4	24	3	0	10	7	3	0	10	0	0	1	0	0	0	0
9302C	2003	10	TUDELA (AYUNTAMIENTO)	295	615.063	4.656.880	NAVARRA	13634W	420320	73,1	13,5	18	0	18	12	2	0	18	0	0	0	1	0	0	0
9302C	2003	11	TUDELA (AYUNTAMIENTO)	295	615.063	4.656.880	NAVARRA	13634W	420320	52,7	28	15	0	11	6	1	0	11	0	0	0	3	2	0	0
9302C	2003	12	TUDELA (AYUNTAMIENTO)	295	615.063	4.656.880	NAVARRA	13634W	420320	21,3	8,3	5	0	9	6	0	0	9	0	0	0	4	0	2	0
9302C	2004	1	TUDELA (AYUNTAMIENTO)	295	615.063	4.656.880	NAVARRA	13634W	420320	25,9	12,7	17	0	10	5	1	0	10	0	0	1	1	0	2	0
9302C	2004	2	TUDELA (AYUNTAMIENTO)	295	615.063	4.656.880	NAVARRA	13634W	420320	42,5	14,7	20	1	11	7	1	0	2	6	0	0	6	0	0	0
9302C	2004	3	TUDELA (AYUNTAMIENTO)	295	615.063	4.656.880	NAVARRA	13634W	420320	59,2	32	29	0	7	5	1	1	6	1	0	0	0	0	0	0
9302C	2004	4	TUDELA (AYUNTAMIENTO)	295	615.063	4.656.880	NAVARRA	13634W	420320	106,8	44,5	27	0	11	9	3	1	11	0	0	0	0	0	0	0
9302C	2004	5	TUDELA (AYUNTAMIENTO)	295	615.063	4.656.880	NAVARRA	13634W	420320	48,5	14,5	11	0	11	9	2	0	10	0	1	0	0	0	0	0
9302C	2004	6	TUDELA (AYUNTAMIENTO)	295	615.063	4.656.880	NAVARRA	13634W	420320	3,2	1,8	18	0	2	2	0	0	2	0	0	0	0	0	0	0
9302C	2004	7	TUDELA (AYUNTAMIENTO)	295	615.063	4.656.880	NAVARRA	13634W	420320	21,8	15	17	0	4	2	1	0	4	0	0	1	0	0	0	0
9302C	2004	8	TUDELA (AYUNTAMIENTO)	295	615.063	4.656.880	NAVARRA	13634W	420320	50,4	14,8	3	0	8	8	2	0	8	0	0	1	0	0	0	0
9302C	2004	9	TUDELA (AYUNTAMIENTO)	295	615.063	4.656.880	NAVARRA	13634W	420320	132,2	80	6	1	5	5	3	2	6	0	0	2	0	0	0	0
9302C	2004	10	TUDELA (AYUNTAMIENTO)	295	615.063	4.656.880	NAVARRA	13634W	420320	36,2	20,5	25	1	8	5	1	0	9	0	0	0	0	0	0	0
9302C	2004	11	TUDELA (AYUNTAMIENTO)	295	615.063	4.656.880	NAVARRA	13634W	420320	20,2	9,8	10	0	7	4	0	0	7	0	0	0	3	1	0	0
9302C	2004	12	TUDELA (AYUNTAMIENTO)	295	615.063	4.656.880	NAVARRA	13634W	420320	43,9	27,2	1	1	7	6	1	0	5	2	0	0	2	0	0	1
9302C	2005	1	TUDELA (AYUNTAMIENTO)	295	615.063	4.656.880	NAVARRA	13634W	420320	0	0		0	0	0	0	0	0	0	0	0	14	0	2	0
9302C	2005	2	TUDELA (AYUNTAMIENTO)	295	615.063	4.656.880	NAVARRA	13634W	420320	8,5	2,2	22	0	6	5	0	0	4	2	0	0	0	0	5	0
9302C	2005	3	TUDELA (AYUNTAMIENTO)	295	615.063	4.656.880	NAVARRA	13634W	420320	7,2	3,2	5	0	6	4	0	0	5	1	0	0	0	0	1	0
9302C	2005	4	TUDELA (AYUNTAMIENTO)	295	615.063	4.656.880	NAVARRA	13634W	420320	27,8	9	14	2	12	5	0	0	13	0	1	0	0	0	0	0
9302C	2005	5	TUDELA (AYUNTAMIENTO)	295	615.063	4.656.880	NAVARRA	13634W	420320	66,1	35	16	2	8	5	2	1	10	0	0	2	0	0	0	0
9302C	2005	6	TUDELA (AYUNTAMIENTO)	295	615.063	4.656.880	NAVARRA	13634W	420320	27,9	16	13	0	4	4	1	0	4	0	0	2	0	0	0	0
9302C	2005	8	TUDELA (AYUNTAMIENTO)	295	615.063	4.656.880	NAVARRA	13634W	420320	24,7	22,8	10	0	4	2	1	0	3	0	1	2	0	0	0	0
9302C	2005	9	TUDELA (AYUNTAMIENTO)	295	615.063	4.656.880	NAVARRA	13634W	420320	26,4	13,5	7	0	4	4	1	0	4	0	0	0	0	0	0	0
9302C	2005	10	TUDELA (AYUNTAMIENTO)	295	615.063	4.656.880	NAVARRA	13634W	420320	49,5	13,8	17	0	10	8	2	0	10	0	0	0	0	0	0	0
9302C	2005	11	TUDELA (AYUNTAMIENTO)	295	615.063	4.656.880	NAVARRA	13634W	420320	51,8	20	13	1	9	7	2	0	10	0	0	0	0	0	0	0
9302C	2005	12	TUDELA (AYUNTAMIENTO)	295	615.063	4.656.880	NAVARRA	13634W	420320	8,1	3,5	29	4	4	2	0	0	4	4	0	0	9	0	8	0

Código	Año	Mes	Nombre	Altitud	X	Y	Provincia	Longitud	Latitud	Precipitación total	P máx diaria	1er día P máx	Días de precipitación inapreciable	Días de precipitación apreciable	Días de P>=1 mm	Días de P>=10 mm	Días de P>=30 mm	Días de lluvia	Días de nieve	Días de granizo	Días de tormenta	Días de niebla	Días de rocío	Días de escarcha	Días en que la nieve cubre el suelo
9302C	2006	1	TUDELA (AYUNTAMIENTO)	295	615.063	4.656.880	NAVARRA	13634W	420320	22,9	12,5	9	0	6	3	1	0	6	0	0	0	1	0	1	0
9302C	2006	2	TUDELA (AYUNTAMIENTO)	295	615.063	4.656.880	NAVARRA	13634W	420320	25,1	15,5	25	0	2	2	1	0	2	0	0	0	0	0	1	0
9302C	2006	3	TUDELA (AYUNTAMIENTO)	295	615.063	4.656.880	NAVARRA	13634W	420320	26,2	4	19	0	10	9	0	0	7	1	2	2	0	0	0	0
9302C	2006	4	TUDELA (AYUNTAMIENTO)	295	615.063	4.656.880	NAVARRA	13634W	420320	48,8	43	21	2	7	4	1	1	9	0	0	1	0	0	0	0
9302C	2006	5	TUDELA (AYUNTAMIENTO)	295	615.063	4.656.880	NAVARRA	13634W	420320	44,5	27	11	0	7	5	1	0	7	0	0	2	0	0	0	0
9302C	2006	6	TUDELA (AYUNTAMIENTO)	295	615.063	4.656.880	NAVARRA	13634W	420320	46,1	19	18	1	8	7	2	0	8	0	1	7	0	0	0	0
9302C	2006	7	TUDELA (AYUNTAMIENTO)	295	615.063	4.656.880	NAVARRA	13634W	420320	11,7	9,5	19	0	5	2	0	0	5	0	0	4	0	0	0	0
9302C	2006	8	TUDELA (AYUNTAMIENTO)	295	615.063	4.656.880	NAVARRA	13634W	420320	9,2	6,7	17	0	3	2	0	0	3	0	0	1	0	0	0	0
9302C	2006	9	TUDELA (AYUNTAMIENTO)	295	615.063	4.656.880	NAVARRA	13634W	420320	122,2	40	21	0	7	7	5	2	7	0	0	4	0	0	0	0
9302C	2006	10	TUDELA (AYUNTAMIENTO)	295	615.063	4.656.880	NAVARRA	13634W	420320	25,7	12,5	22	0	7	4	1	0	7	0	0	0	0	0	0	0
9302C	2006	11	TUDELA (AYUNTAMIENTO)	295	615.063	4.656.880	NAVARRA	13634W	420320	17,6	6,2	4	0	11	4	0	0	11	0	0	0	3	0	0	0
9302C	2006	12	TUDELA (AYUNTAMIENTO)	295	615.063	4.656.880	NAVARRA	13634W	420320	5,8	3,6	5	0	4	2	0	0	4	0	0	0	1	0	1	0
9302C	2007	1	TUDELA (AYUNTAMIENTO)	295	615.063	4.656.880	NAVARRA	13634W	420320	13,6	6,2	22	0	7	3	0	0	6	1	0	0	0	1	0	0
9302C	2007	2	TUDELA (AYUNTAMIENTO)	295	615.063	4.656.880	NAVARRA	13634W	420320	47,7	8,7	17	0	12	9	0	0	11	0	1	0	0	0	0	0
9302C	2007	3	TUDELA (AYUNTAMIENTO)	295	615.063	4.656.880	NAVARRA	13634W	420320	69,6	23,5	27	1	8	7	2	0	7	2	0	0	0	0	0	0
9302C	2007	4	TUDELA (AYUNTAMIENTO)	295	615.063	4.656.880	NAVARRA	13634W	420320	114,3	38,5	1	0	13	8	4	1	12	0	1	0	0	0	0	0
9302C	2007	5	TUDELA (AYUNTAMIENTO)	295	615.063	4.656.880	NAVARRA	13634W	420320	41,8	16,5	18	0	10	7	1	0	10	0	0	3	0	0	0	0
9302C	2007	6	TUDELA (AYUNTAMIENTO)	295	615.063	4.656.880	NAVARRA	13634W	420320	5,8	3,3	16	0	6	2	0	0	6	0	0	0	0	0	0	0
9302C	2007	7	TUDELA (AYUNTAMIENTO)	295	615.063	4.656.880	NAVARRA	13634W	420320	0,8	0,8	1	0	1	0	0	0	1	0	0	0	0	0	0	0
9302C	2007	8	TUDELA (AYUNTAMIENTO)	295	615.063	4.656.880	NAVARRA	13634W	420320	18	11	24	0	3	3	1	0	3	0	0	0	0	0	0	0
9302C	2007	9	TUDELA (AYUNTAMIENTO)	295	615.063	4.656.880	NAVARRA	13634W	420320	8,4	6,9	16	1	2	2	0	0	3	0	0	0	0	0	0	0
9302C	2007	10	TUDELA (AYUNTAMIENTO)	295	615.063	4.656.880	NAVARRA	13634W	420320	63,6	37	4	0	6	4	3	1	6	0	0	0	0	0	0	0
9302C	2007	11	TUDELA (AYUNTAMIENTO)	295	615.063	4.656.880	NAVARRA	13634W	420320	1,9	1,1	20	0	3	1	0	0	3	0	0	0	0	0	0	0
9302C	2007	12	TUDELA (AYUNTAMIENTO)	295	615.063	4.656.880	NAVARRA	13634W	420320	32,7	12,8	17	0	8	3	2	0	7	1	0	0	1	0	6	1
9302C	2008	1	TUDELA (AYUNTAMIENTO)	295	615.063	4.656.880	NAVARRA	13634W	420320	8,5	2,5	15	0	6	4	0	0	6	0	0	0	0	0	0	0
9302C	2008	2	TUDELA (AYUNTAMIENTO)	295	615.063	4.656.880	NAVARRA	13634W	420320	7	2,5	24	0	4	3	0	0	4	0	0	0	0	0	0	0
9302C	2008	3	TUDELA (AYUNTAMIENTO)	295	615.063	4.656.880	NAVARRA	13634W	420320	22,4	5,5	4	0	11	9	0	0	11	0	0	1	0	0	0	0
9302C	2008	4	TUDELA (AYUNTAMIENTO)	295	615.063	4.656.880	NAVARRA	13634W	420320	20,3	4,8	19	0	10	5	0	0	10	0	0	0	0	0	0	0
9302C	2008	5	TUDELA (AYUNTAMIENTO)	295	615.063	4.656.880	NAVARRA	13634W	420320	111,9	29	10	0	20	15	4	0	20	0	0	0	0	0	0	0
9302C	2008	6	TUDELA (AYUNTAMIENTO)	295	615.063	4.656.880	NAVARRA	13634W	420320	17,2	7,7	9	1	7	4	0	0	8	0	0	0	0	0	0	0
9302C	2008	7	TUDELA (AYUNTAMIENTO)	295	615.063	4.656.880	NAVARRA	13634W	420320	28,7	20	12	0	4	3	1	0	4	0	0	0	0	0	0	0
9302C	2008	8	TUDELA (AYUNTAMIENTO)	295	615.063	4.656.880	NAVARRA	13634W	420320	11,7	11,2	5	1	3	1	1	0	4	0	0	0	0	0	0	0
9302C	2008	9	TUDELA (AYUNTAMIENTO)	295	615.063	4.656.880	NAVARRA	13634W	420320	15,2	8	9	0	5	5	0	0	5	0	0	0	0	0	0	0
9302C	2008	10	TUDELA (AYUNTAMIENTO)	295	615.063	4.656.880	NAVARRA	13634W	420320	47,5	14	27	1	10	8	2	0	11	0	0	0	0	0	0	0
9302C	2008	11	TUDELA (AYUNTAMIENTO)	295	615.063	4.656.880	NAVARRA	13634W	420320	61,7	36,5	2	0	11	6	2	1	11	0	0	0	0	0	0	0
9302C	2008	12	TUDELA (AYUNTAMIENTO)	295	615.063	4.656.880	NAVARRA	13634W	420320	42,2	16	8	0	11	5	2	0	10	1	0	0	0	0	0	0
9302C	2009	1	TUDELA (AYUNTAMIENTO)	295	615.063	4.656.880	NAVARRA	13634W	420320	43,5	10,5	26	0	12	8	1	0	11	1	0	0	1	0	0	0
9302C	2009	2	TUDELA (AYUNTAMIENTO)	295	615.063	4.656.880	NAVARRA	13634W	420320	11	7,8	2	0	6	2	0	0	6	0	0	0	0	0	0	0
9302C	2009	3	TUDELA (AYUNTAMIENTO)	295	615.063	4.656.880	NAVARRA	13634W	420320	10,1	8,5	5	0	5	2	0	0	4	1	0	0	0	0	0	0
9302C	2009	4	TUDELA (AYUNTAMIENTO)	295	615.063	4.656.880	NAVARRA	13634W	420320	46,9	33,5	10	0	9	5	1	1	9	0	0	0	0	0	0	0
9302C	2009	5	TUDELA (AYUNTAMIENTO)	295	615.063	4.656.880	NAVARRA	13634W	420320	34,6	10,8	24	0	11	6	1	0	11	0	0	0	0	0	0	0
9302C	2009	6	TUDELA (AYUNTAMIENTO)	295	615.063	4.656.880	NAVARRA	13634W	420320	19,5	7,3	13	0	5	4	0	0	5	0	0	0	0	0	0	0
9302C	2009	7	TUDELA (AYUNTAMIENTO)	295	615.063	4.656.880	NAVARRA	13634W	420320	0,5	0,4	20	0	2	0	0	0	2	0	0	0	0	0	0	0
9302C	2009	8	TUDELA (AYUNTAMIENTO)	295	615.063	4.656.880	NAVARRA	13634W	420320	6,4	4,5	8	0	2	2	0	0	2	0	0	0	0	0	0	0
9302C	2009	9	TUDELA (AYUNTAMIENTO)	295	615.063	4.656.880	NAVARRA	13634W	420320	12,9	8,6	17	0	3	3	0	0	3	0	0	0	0	0	0	0
9302C	2009	10	TUDELA (AYUNTAMIENTO)	295	615.063	4.656.880	NAVARRA	13634W	420320	36,5	19	21	0	3	3	2	0	3	0	0	0	0	0	0	0

Código	Año	Mes	Nombre	Altitud	X	Y	Provincia	Longitud	Latitud	Precipitación total	P máx diaria	1er día P máx	Días de precipitación inapreciable	Días de precipitación apreciable	Días de P>=1 mm	Días de P>=10 mm	Días de P>=30 mm	Días de lluvia	Días de nieve	Días de granizo	Días de tormenta	Días de niebla	Días de rocío	Días de escarcha	Días en que la nieve cubre el suelo
9302C	2009	11	TUDELA (AYUNTAMIENTO)	295	615.063	4.656.880	NAVARRA	13634W	420320	38,2	23	8	0	9	5	1	0	9	0	0	0	2	0	0	0
9302C	2009	12	TUDELA (AYUNTAMIENTO)	295	615.063	4.656.880	NAVARRA	13634W	420320	45,8	15	25	0	12	10	1	0	10	2	0	0	0	0	0	1
9302C	2010	1	TUDELA (AYUNTAMIENTO)	295	615.063	4.656.880	NAVARRA	13634W	420320	32,6	10	4	0	14	6	1	0	12	2	0	0	0	0	0	0
9302C	2010	2	TUDELA (AYUNTAMIENTO)	295	615.063	4.656.880	NAVARRA	13634W	420320	29,5	8,5	8	0	13	7	0	0	13	0	0	0	0	0	0	0
9302C	2010	3	TUDELA (AYUNTAMIENTO)	295	615.063	4.656.880	NAVARRA	13634W	420320	20,6	11	24	1	7	3	1	0	7	1	0	0	0	0	0	0
9302C	2010	4	TUDELA (AYUNTAMIENTO)	295	615.063	4.656.880	NAVARRA	13634W	420320	14	4,5	30	0	10	3	0	0	10	0	0	0	0	0	0	0
9302C	2010	5	TUDELA (AYUNTAMIENTO)	295	615.063	4.656.880	NAVARRA	13634W	420320	49,5	17	8	0	8	7	2	0	8	0	0	0	0	0	0	0
9302C	2010	6	TUDELA (AYUNTAMIENTO)	295	615.063	4.656.880	NAVARRA	13634W	420320	32,8	16,5	28	0	7	6	1	0	7	0	0	0	0	0	0	0
9302C	2010	7	TUDELA (AYUNTAMIENTO)	295	615.063	4.656.880	NAVARRA	13634W	420320	18,5	16,5	2	0	3	3	1	0	3	0	0	0	0	0	0	0
9302C	2010	8	TUDELA (AYUNTAMIENTO)	295	615.063	4.656.880	NAVARRA	13634W	420320	1	1	19	0	1	1	0	0	1	0	0	0	0	0	0	0
9302C	2010	9	TUDELA (AYUNTAMIENTO)	295	615.063	4.656.880	NAVARRA	13634W	420320	6,4	2,8	1	2	5	3	0	0	7	0	0	0	0	0	0	0
9302C	2010	10	TUDELA (AYUNTAMIENTO)	295	615.063	4.656.880	NAVARRA	13634W	420320	22,4	10,9	31	0	8	4	1	0	8	0	0	0	0	0	0	0
9302C	2010	11	TUDELA (AYUNTAMIENTO)	295	615.063	4.656.880	NAVARRA	13634W	420320	17,7	6,1	8	1	8	5	0	0	9	0	0	0	0	0	0	0
9302C	2010	12	TUDELA (AYUNTAMIENTO)	295	615.063	4.656.880	NAVARRA	13634W	420320	11,8	3,2	20	0	6	5	0	0	6	0	0	0	0	0	0	0
9302C	2011	1	TUDELA (AYUNTAMIENTO)	295	615.063	4.656.880	NAVARRA	13634W	420320	14,8	6,5	28	0	6	4	0	0	6	0	0	0	4	0	0	0
9302C	2011	2	TUDELA (AYUNTAMIENTO)	295	615.063	4.656.880	NAVARRA	13634W	420320	20,7	8,5	21	0	8	5	0	0	8	0	0	0	1	0	0	0
9302C	2011	3	TUDELA (AYUNTAMIENTO)	295	615.063	4.656.880	NAVARRA	13634W	420320	67,6	22,5	15	0	12	10	3	0	12	0	0	0	0	0	0	0
9302C	2011	4	TUDELA (AYUNTAMIENTO)	295	615.063	4.656.880	NAVARRA	13634W	420320	21	12	21	0	7	4	1	0	7	0	0	0	0	0	0	0
9302C	2011	5	TUDELA (AYUNTAMIENTO)	295	615.063	4.656.880	NAVARRA	13634W	420320	40,2	17	7	0	7	6	2	0	7	0	0	0	0	0	0	0
9302C	2011	6	TUDELA (AYUNTAMIENTO)	295	615.063	4.656.880	NAVARRA	13634W	420320	41,2	19,5	6	0	8	7	1	0	8	0	0	0	0	0	0	0
9302C	2011	7	TUDELA (AYUNTAMIENTO)	295	615.063	4.656.880	NAVARRA	13634W	420320	26,5	13,5	3	0	4	4	1	0	4	0	0	0	0	0	0	0
9302C	2011	8	TUDELA (AYUNTAMIENTO)	295	615.063	4.656.880	NAVARRA	13634W	420320	4,7	2,5	18	0	5	2	0	0	5	0	0	0	0	0	0	0
9302C	2011	9	TUDELA (AYUNTAMIENTO)	295	615.063	4.656.880	NAVARRA	13634W	420320	10	10	1	0	1	1	1	0	1	0	0	0	0	0	0	0
9302C	2011	10	TUDELA (AYUNTAMIENTO)	295	615.063	4.656.880	NAVARRA	13634W	420320	12,3	5	24	0	6	4	0	0	6	0	0	0	0	0	0	0
9302C	2011	11	TUDELA (AYUNTAMIENTO)	295	615.063	4.656.880	NAVARRA	13634W	420320	62,9	41	4	0	13	7	1	1	12	0	0	0	3	0	0	0
9302C	2011	12	TUDELA (AYUNTAMIENTO)	295	615.063	4.656.880	NAVARRA	13634W	420320	12,7	6	1	0	4	3	0	0	4	0	0	0	2	0	0	0
9302C	2012	1	TUDELA (AYUNTAMIENTO)	295	615.063	4.656.880	NAVARRA	13634W	420320	8	5,5	15	0	4	2	0	0	4	0	0	0	0	0	0	0
9302C	2012	2	TUDELA (AYUNTAMIENTO)	295	615.063	4.656.880	NAVARRA	13634W	420320	3,3	2,2	13	0	4	1	0	0	4	0	0	0	0	0	0	0
9302C	2012	3	TUDELA (AYUNTAMIENTO)	295	615.063	4.656.880	NAVARRA	13634W	420320	15,4	8,5	21	1	5	4	0	0	6	0	0	0	0	0	0	0
9302C	2012	4	TUDELA (AYUNTAMIENTO)	295	615.063	4.656.880	NAVARRA	13634W	420320	56,8	12	28	0	17	12	2	0	17	0	0	0	0	0	0	0
9302C	2012	5	TUDELA (AYUNTAMIENTO)	295	615.063	4.656.880	NAVARRA	13634W	420320	26,3	12	4	0	9	7	1	0	9	0	0	1	0	0	0	0
9302C	2012	6	TUDELA (AYUNTAMIENTO)	295	615.063	4.656.880	NAVARRA	13634W	420320	35,5	20	18	0	6	5	2	0	6	0	0	0	0	0	0	0
9302C	2012	7	TUDELA (AYUNTAMIENTO)	295	615.063	4.656.880	NAVARRA	13634W	420320	4	4	27	2	1	1	0	0	3	0	0	0	0	0	0	0
9302C	2012	8	TUDELA (AYUNTAMIENTO)	295	615.063	4.656.880	NAVARRA	13634W	420320	25	17	29	0	2	2	1	0	2	0	0	0	0	0	0	0
9302C	2012	9	TUDELA (AYUNTAMIENTO)	295	615.063	4.656.880	NAVARRA	13634W	420320	22,9	21	28	0	4	2	1	0	4	0	0	0	0	0	0	0
9302C	2012	10	TUDELA (AYUNTAMIENTO)	295	615.063	4.656.880	NAVARRA	13634W	420320	128,8	51	20	0	14	11	4	1	13	0	1	0	1	0	0	0
9302C	2012	11	TUDELA (AYUNTAMIENTO)	295	615.063	4.656.880	NAVARRA	13634W	420320	41,9	9,5	17	2	11	8	0	0	13	0	0	0	1	0	0	0
9302C	2012	12	TUDELA (AYUNTAMIENTO)	295	615.063	4.656.880	NAVARRA	13634W	420320	5,4	2,5	13	1	5	2	0	0	6	0	0	0	0	0	4	0
9302C	2013	1	TUDELA (AYUNTAMIENTO)	295	615.063	4.656.880	NAVARRA	13634W	420320	32,6	8	23	0	15	10	0	0	15	0	0	0	0	0	0	0
9302C	2013	2	TUDELA (AYUNTAMIENTO)	295	615.063	4.656.880	NAVARRA	13634W	420320	57	13,5	2	0	16	13	1	0	14	2	0	0	0	0	0	0
9302C	2013	3	TUDELA (AYUNTAMIENTO)	295	615.063	4.656.880	NAVARRA	13634W	420320	77,1	17	4	0	18	15	2	0	18	0	0	0	0	0	0	0
9302C	2013	4	TUDELA (AYUNTAMIENTO)	295	615.063	4.656.880	NAVARRA	13634W	420320	68	23	29	1	9	9	3	0	10	0	0	0	0	0	0	0
9302C	2013	5	TUDELA (AYUNTAMIENTO)	295	615.063	4.656.880	NAVARRA	13634W	420320	58,9	17	16	0	13	10	2	0	13	0	0	0	0	0	0	0
9302C	2013	6	TUDELA (AYUNTAMIENTO)	295	615.063	4.656.880	NAVARRA	13634W	420320	49	18	7	1	6	6	2	0	7	0	0	0	0	0	0	0
9302C	2013	7	TUDELA (AYUNTAMIENTO)	295	615.063	4.656.880	NAVARRA	13634W	420320	4,6	2	20	0	5	2	0	0	5	0	0	1	0	0	0	0
9302C	2013	8	TUDELA (AYUNTAMIENTO)	295	615.063	4.656.880	NAVARRA	13634W	420320	17,5	15	16	0	2	2	1	0	2	0	0	2	0	0	0	0

Código	Año	Mes	Nombre	Altitud	X	Y	Provincia	Longitud	Latitud	Precipitación total	P máx diaria	1er día P máx	Días de precipitación inapreciable	Días de precipitación apreciable	Días de P>=1 mm	Días de P>=10 mm	Días de P>=30 mm	Días de lluvia	Días de nieve	Días de granizo	Días de tormenta	Días de niebla	Días de rocío	Días de escarcha	Días en que la nieve cubre el suelo
9302C	2013	9	TUDELA (AYUNTAMIENTO)	295	615.063	4.656.880	NAVARRA	13634W	420320	3,3	2,3	30	1	2	2	0	0	3	0	0	2	0	0	0	0
9302C	2013	10	TUDELA (AYUNTAMIENTO)	295	615.063	4.656.880	NAVARRA	13634W	420320	92,1	71	3	0	9	6	2	1	9	0	0	1	0	0	0	0
9302C	2013	11	TUDELA (AYUNTAMIENTO)	295	615.063	4.656.880	NAVARRA	13634W	420320	31,2	16	16	0	11	7	1	0	11	0	0	0	0	0	0	0
9302C	2013	12	TUDELA (AYUNTAMIENTO)	295	615.063	4.656.880	NAVARRA	13634W	420320	5,7	4,5	18	1	3	2	0	0	4	0	0	0	6	0	0	0
9302C	2014	1	TUDELA (AYUNTAMIENTO)	295	615.063	4.656.880	NAVARRA	13634W	420320	20	4,5	26	0	13	8	0	0	13	0	0	0	1	0	0	0
9302C	2014	2	TUDELA (AYUNTAMIENTO)	295	615.063	4.656.880	NAVARRA	13634W	420320	16,6	3,5	25	0	8	6	0	0	7	0	1	0	0	0	0	0
9302C	2014	3	TUDELA (AYUNTAMIENTO)	295	615.063	4.656.880	NAVARRA	13634W	420320	22,1	6,5	25	0	10	6	0	0	10	0	0	0	0	0	0	0
9302C	2014	4	TUDELA (AYUNTAMIENTO)	295	615.063	4.656.880	NAVARRA	13634W	420320	30,4	11,5	19	0	8	7	1	0	8	0	0	0	0	0	0	0
9302C	2014	5	TUDELA (AYUNTAMIENTO)	295	615.063	4.656.880	NAVARRA	13634W	420320	37,2	14	24	0	7	5	2	0	7	0	0	0	0	0	0	0
9302C	2014	6	TUDELA (AYUNTAMIENTO)	295	615.063	4.656.880	NAVARRA	13634W	420320	77,5	59	24	0	6	4	1	1	5	0	1	1	0	0	0	0
9302C	2014	7	TUDELA (AYUNTAMIENTO)	295	615.063	4.656.880	NAVARRA	13634W	420320	72,9	37	3	0	6	4	2	1	5	0	1	0	0	0	0	0
9302C	2014	8	TUDELA (AYUNTAMIENTO)	295	615.063	4.656.880	NAVARRA	13634W	420320	17,7	13,8	18	0	3	2	1	0	2	0	1	1	0	0	0	0
9302C	2014	9	TUDELA (AYUNTAMIENTO)	295	615.063	4.656.880	NAVARRA	13634W	420320	26,5	17	7	0	7	3	1	0	7	0	0	0	0	0	0	0
9302C	2014	10	TUDELA (AYUNTAMIENTO)	295	615.063	4.656.880	NAVARRA	13634W	420320	30,8	12,2	10	0	8	5	2	0	6	0	0	0	3	0	0	0
9302C	2014	11	TUDELA (AYUNTAMIENTO)	295	615.063	4.656.880	NAVARRA	13634W	420320	112,7	28	29	0	14	12	4	0	14	0	0	0	1	0	0	0
9302C	2014	12	TUDELA (AYUNTAMIENTO)	295	615.063	4.656.880	NAVARRA	13634W	420320	25,5	8,5	14	0	7	5	0	0	7	0	0	0	2	0	0	0
9302C	2015	1	TUDELA (AYUNTAMIENTO)	295	615.063	4.656.880	NAVARRA	13634W	420320	18,1	12,5	30	0	7	5	1	0	7	0	0	0	4	0	0	0
9302C	2015	2	TUDELA (AYUNTAMIENTO)	295	615.063	4.656.880	NAVARRA	13634W	420320	29,3	7	23	0	12	8	0	0	12	0	0	0	0	0	0	0
9302C	2015	3	TUDELA (AYUNTAMIENTO)	295	615.063	4.656.880	NAVARRA	13634W	420320	75,9	22,5	23	0	9	6	4	0	8	0	1	0	0	0	0	0
9302C	2015	4	TUDELA (AYUNTAMIENTO)	295	615.063	4.656.880	NAVARRA	13634W	420320	29,7	12,5	26	0	9	5	1	0	9	0	0	1	0	0	0	0
9302C	2015	5	TUDELA (AYUNTAMIENTO)	295	615.063	4.656.880	NAVARRA	13634W	420320	2,2	0,5	1	0	5	0	0	0	5	0	0	0	0	0	0	0
9302C	2015	6	TUDELA (AYUNTAMIENTO)	295	615.063	4.656.880	NAVARRA	13634W	420320	82,3	40	10	0	6	5	2	2	4	0	2	2	0	0	0	0
9302C	2015	7	TUDELA (AYUNTAMIENTO)	295	615.063	4.656.880	NAVARRA	13634W	420320	25,1	14,5	21	0	4	3	1	0	4	0	0	2	0	0	0	0
9302C	2015	8	TUDELA (AYUNTAMIENTO)	295	615.063	4.656.880	NAVARRA	13634W	420320	28,3	16	30	0	6	3	1	0	6	0	0	1	0	0	0	0
9302C	2015	9	TUDELA (AYUNTAMIENTO)	295	615.063	4.656.880	NAVARRA	13634W	420320	30,3	13,5	1	0	5	3	2	0	4	0	1	0	0	0	0	0
9302C	2015	10	TUDELA (AYUNTAMIENTO)	295	615.063	4.656.880	NAVARRA	13634W	420320	10,2	7,5	19	0	4	2	0	0	4	0	0	0	0	0	0	0
9302C	2015	11	TUDELA (AYUNTAMIENTO)	295	615.063	4.656.880	NAVARRA	13634W	420320	45,2	37	2	0	5	4	1	1				0	6	0	0	0
9302C	2015	12	TUDELA (AYUNTAMIENTO)	295	615.063	4.656.880	NAVARRA	13634W	420320	1,8	0,4	23	0	7	0	0	0				0	13	0	0	0
9302C	2016	1	TUDELA (AYUNTAMIENTO)	295	615.063	4.656.880	NAVARRA	13634W	420320	47,5	15	4	0	13	8	2	0	8	0	0	0	5	0	0	0
9302C	2016	2	TUDELA (AYUNTAMIENTO)	295	615.063	4.656.880	NAVARRA	13634W	420320	46,2	11	11	0	10	9	3	0	10	0	0	0	0	0	0	0
9302C	2016	3	TUDELA (AYUNTAMIENTO)	295	615.063	4.656.880	NAVARRA	13634W	420320	42,8	17	18	0	9	7	1	0	9	0	0	0	0	0	0	0
9302C	2016	4	TUDELA (AYUNTAMIENTO)	295	615.063	4.656.880	NAVARRA	13634W	420320	33,4	10,5	20	0	10	6	1	0	10	0	0	0	0	0	0	0
9302C	2016	5	TUDELA (AYUNTAMIENTO)	295	615.063	4.656.880	NAVARRA	13634W	420320	32,8	10,5	8	0	11	9	1	0	11	0	0	0	0	0	0	0
9302C	2016	6	TUDELA (AYUNTAMIENTO)	295	615.063	4.656.880	NAVARRA	13634W	420320	15,6	15	17	0	2	1	1	0	2	0	0	0	0	0	0	0
9302C	2016	7	TUDELA (AYUNTAMIENTO)	295	615.063	4.656.880	NAVARRA	13634W	420320	33	16,5	20	0	3	3	2	0	3	0	0	0	0	0	0	0
9302C	2016	8	TUDELA (AYUNTAMIENTO)	295	615.063	4.656.880	NAVARRA	13634W	420320	2	2	15	0	1	1	0	0	1	0	0	1	0	0	0	0
9302C	2016	9	TUDELA (AYUNTAMIENTO)	295	615.063	4.656.880	NAVARRA	13634W	420320	3,7	3,7	13	0	1	1	0	0	1	0	0	1	0	0	0	0
9302C	2016	10	TUDELA (AYUNTAMIENTO)	295	615.063	4.656.880	NAVARRA	13634W	420320	23,6	9	13	0	8	6	0	0	7	0	0	0	3	0	0	0
9302C	2016	11	TUDELA (AYUNTAMIENTO)	295	615.063	4.656.880	NAVARRA	13634W	420320	61,9	33	22	0	13	6	1	1	13	0	0	0	0	0	0	0
9302C	2016	12	TUDELA (AYUNTAMIENTO)	295	615.063	4.656.880	NAVARRA	13634W	420320	9,7	3,8	16	0	9	2	0	0	3	0	0	0	13	0	0	0
9302C	2017	1	TUDELA (AYUNTAMIENTO)	295	615.063	4.656.880	NAVARRA	13634W	420320	20	12,5	27	0	5	2	1	0	5	0	0	0	0	0	0	0
9302C	2017	2	TUDELA (AYUNTAMIENTO)	295	615.063	4.656.880	NAVARRA	13634W	420320	60,7	19	11	0	7	6	3	0	7	0	0	0	2	0	0	0
9302C	2017	3	TUDELA (AYUNTAMIENTO)	295	615.063	4.656.880	NAVARRA	13634W	420320	34,7	13,8	24	0	9	4	1	0	9	0	0	0	0	0	0	0
9302C	2017	4	TUDELA (AYUNTAMIENTO)	295	615.063	4.656.880	NAVARRA	13634W	420320	4,5	4,5	25	0	1	1	0	0	1	0	0	0	0	0	0	0
9302C	2017	5	TUDELA (AYUNTAMIENTO)	295	615.063	4.656.880	NAVARRA	13634W	420320	36,4	14,5	29	0	10	8	1	0	9	0	1	1	0	0	0	0
9302C	2017	6	TUDELA (AYUNTAMIENTO)	295	615.063	4.656.880	NAVARRA	13634W	420320	81	24,5	25	0	7	7	4	0	7	0	0	0	0	0	0	0

Código	Año	Mes	Nombre	Altitud	X	Y	Provincia	Longitud	Latitud	Precipitación total	P máx diaria	1er día P máx	Días de precipitación inapreciable	Días de precipitación apreciable	Días de P>=1 mm	Días de P>=10 mm	Días de P>=30 mm	Días de lluvia	Días de nieve	Días de granizo	Días de tormenta	Días de niebla	Días de rocío	Días de escarcha	Días en que la nieve cubre el suelo
9302C	2017	7	TUDELA (AYUNTAMIENTO)	295	615.063	4.656.880	NAVARRA	13634W	420320	12,1	6	9	0	6	3	0	0	6	0	0	1	0	0	0	0
9302C	2017	8	TUDELA (AYUNTAMIENTO)	295	615.063	4.656.880	NAVARRA	13634W	420320	56,5	19,5	27	0	7	7	2	0	7	0	0	0	0	0	0	0
9302C	2017	9	TUDELA (AYUNTAMIENTO)	295	615.063	4.656.880	NAVARRA	13634W	420320	9,1	4	17	0	3	3	0	0	3	0	0	0	0	0	0	0
9302C	2017	10	TUDELA (AYUNTAMIENTO)	295	615.063	4.656.880	NAVARRA	13634W	420320	10,5	9,3	18	0	2	2	0	0	2	0	0	0	0	0	0	0
9302C	2017	11	TUDELA (AYUNTAMIENTO)	295	615.063	4.656.880	NAVARRA	13634W	420320	6,2	2,5	30	0	7	2	0	0	7	0	0	0	0	0	0	0
9302C	2017	12	TUDELA (AYUNTAMIENTO)	295	615.063	4.656.880	NAVARRA	13634W	420320	11,4	4	26	0	7	6	0	0	7	0	0	0	2	0	0	0
9302C	2018	1	TUDELA (AYUNTAMIENTO)	295	615.063	4.656.880	NAVARRA	13634W	420320	85,5	52	6	0	8	7	3	1	8	0	0	0	0	1	0	0
9302C	2018	2	TUDELA (AYUNTAMIENTO)	295	615.063	4.656.880	NAVARRA	13634W	420320	33	11,5	4	0	10	6	1	0	10	0	0	0	0	1	0	0
9302C	2018	3	TUDELA (AYUNTAMIENTO)	295	615.063	4.656.880	NAVARRA	13634W	420320	53,6	11	19	0	14	10	1	0	14	0	0	0	0	0	0	0
9302C	2018	4	TUDELA (AYUNTAMIENTO)	295	615.063	4.656.880	NAVARRA	13634W	420320	140,3	46	11	0	11	10	4	2	11	0	0	0	0	0	0	0
9302C	2018	5	TUDELA (AYUNTAMIENTO)	295	615.063	4.656.880	NAVARRA	13634W	420320	60,4	20	29	0	10	8	2	0	10	0	0	1	0	0	0	0
9302C	2018	6	TUDELA (AYUNTAMIENTO)	295	615.063	4.656.880	NAVARRA	13634W	420320	36,2	16	1	0	8	7	1	0	8	0	0	0	0	0	0	0
9302C	2018	7	TUDELA (AYUNTAMIENTO)	295	615.063	4.656.880	NAVARRA	13634W	420320	23	14	18	0	2	2	1	0	2	0	0	0	0	0	0	0
9302C	2018	8	TUDELA (AYUNTAMIENTO)	295	615.063	4.656.880	NAVARRA	13634W	420320	1,2	1,2	12	0	1	1	0	0	1	0	0	2	0	0	0	0
9302C	2018	9	TUDELA (AYUNTAMIENTO)	295	615.063	4.656.880	NAVARRA	13634W	420320	42,5	23	8	0	4	4	1	0	3	0	1	0	0	0	0	0
9302C	2018	10	TUDELA (AYUNTAMIENTO)	295	615.063	4.656.880	NAVARRA	13634W	420320	30,2	12,5	31	0	4	4	1	0	4	0	0	0	1	0	0	0
9302C	2018	12	TUDELA (AYUNTAMIENTO)	295	615.063	4.656.880	NAVARRA	13634W	420320	14,7	6,5	12	0	5	4	0	0	5	0	0	0	4	0	0	0
9302C	2019	1	TUDELA (AYUNTAMIENTO)	295	615.063	4.656.880	NAVARRA	13634W	420320	17,5	6,5	23	0	4	4	0	0	4	0	0	0	0	0	0	0
9302C	2019	2	TUDELA (AYUNTAMIENTO)	295	615.063	4.656.880	NAVARRA	13634W	420320	7	3,5	1	0	2	2	0	0	2	0	0	0	0	0	0	0
9302C	2019	3	TUDELA (AYUNTAMIENTO)	295	615.063	4.656.880	NAVARRA	13634W	420320	7	6	31	1	2	2	0	0	3	0	0	0	0	0	0	0
9302C	2019	4	TUDELA (AYUNTAMIENTO)	295	615.063	4.656.880	NAVARRA	13634W	420320	39,3	10,5	18	0	14	9	1	0	14	0	0	0	0	0	0	0
9302C	2019	5	TUDELA (AYUNTAMIENTO)	295	615.063	4.656.880	NAVARRA	13634W	420320	44,8	35	16	0	4	2	1	1	4	0	0	0	0	0	0	0
9302C	2019	6	TUDELA (AYUNTAMIENTO)	295	615.063	4.656.880	NAVARRA	13634W	420320	12	6,5	4	0	4	4	0	0	4	0	0	0	0	0	0	0
9302C	2019	7	TUDELA (AYUNTAMIENTO)	295	615.063	4.656.880	NAVARRA	13634W	420320	19,6	12	8	0	6	5	1	0	5	0	1	2	0	0	0	0
9302C	2019	8	TUDELA (AYUNTAMIENTO)	295	615.063	4.656.880	NAVARRA	13634W	420320	38,1	20,9	26	0	3	3	2	0	3	0	0	1	0	0	0	0
9302C	2019	9	TUDELA (AYUNTAMIENTO)	295	615.063	4.656.880	NAVARRA	13634W	420320	24	10,5	20	0	4	4	1	0	4	0	0	2	0	0	0	0
9302C	2019	10	TUDELA (AYUNTAMIENTO)	295	615.063	4.656.880	NAVARRA	13634W	420320	26,4	9	22	0	8	7	0	0	8	0	0	0	0	0	0	0
9302C	2019	11	TUDELA (AYUNTAMIENTO)	295	615.063	4.656.880	NAVARRA	13634W	420320	66,7	13	8	0	15	13	1	0	15	0	0	0	0	0	0	0
9302C	2019	12	TUDELA (AYUNTAMIENTO)	295	615.063	4.656.880	NAVARRA	13634W	420320	9	4,3	12	0	5	3	0	0	5	0	0	0	2	0	0	0
9302C	2020	1	TUDELA (AYUNTAMIENTO)	295	615.063	4.656.880	NAVARRA	13634W	420320	31,6	19	21	0	5	3	1	0	5	0	0	0	2	1	0	0
9302C	2020	2	TUDELA (AYUNTAMIENTO)	295	615.063	4.656.880	NAVARRA	13634W	420320	0	0		0	0	0	0	0	0	0	0	0	1	0	0	0
9302C	2020	3	TUDELA (AYUNTAMIENTO)	295	615.063	4.656.880	NAVARRA	13634W	420320	121	50	16	0	8	8	3	1	7	1	0	0	0	0	0	0
9302C	2020	4	TUDELA (AYUNTAMIENTO)	295	615.063	4.656.880	NAVARRA	13634W	420320	54,6	14	1	0	13	9	2	0	13	0	0	0	0	0	0	0
9302C	2020	5	TUDELA (AYUNTAMIENTO)	295	615.063	4.656.880	NAVARRA	13634W	420320	89	35,4	12	0	7	5	2	2	6	0	1	0	0	0	0	0
9302C	2020	6	TUDELA (AYUNTAMIENTO)	295	615.063	4.656.880	NAVARRA	13634W	420320	36,5	21,5	3	0	5	5	1	0	5	0	0	2	0	0	0	0
9302C	2020	8	TUDELA (AYUNTAMIENTO)	295	615.063	4.656.880	NAVARRA	13634W	420320	17,2	10,5	8	0	5	4	1	0	5	0	0	0	0	0	0	0
9302C	2020	9	TUDELA (AYUNTAMIENTO)	295	615.063	4.656.880	NAVARRA	13634W	420320	12,5	7	18	0	3	3	0	0	3	0	0	1	0	0	0	0
9302C	2020	10	TUDELA (AYUNTAMIENTO)	295	615.063	4.656.880	NAVARRA	13634W	420320	41	14	20	0	7	7	2	0	7	0	0	0	0	0	0	0
9302C	2020	11	TUDELA (AYUNTAMIENTO)	295	615.063	4.656.880	NAVARRA	13634W	420320	25,2	8,5	6	0	8	7	0	0	8	0	0	0	5	0	0	0
9302C	2020	12	TUDELA (AYUNTAMIENTO)	295	615.063	4.656.880	NAVARRA	13634W	420320	31,3	6	31	0	14	9	0	0	14	0	0	0	4	0	0	0
9302C	2021	1	TUDELA (AYUNTAMIENTO)	295	615.063	4.656.880	NAVARRA	13634W	420320	40,9	15	9	0	8	7	1	0	6	2	0	0	1	0	0	2
9302C	2021	2	TUDELA (AYUNTAMIENTO)	295	615.063	4.656.880	NAVARRA	13634W	420320	22	11,5	21	0	5	3	1	0	5	0	0	0	1	0	0	0
9302C	2021	3	TUDELA (AYUNTAMIENTO)	295	615.063	4.656.880	NAVARRA	13634W	420320	2	2	7	0	1	1	0	0	1	0	0	0	0	0	0	0
9302C	2021	4	TUDELA (AYUNTAMIENTO)	295	615.063	4.656.880	NAVARRA	13634W	420320	29,2	7,5	9	0	11	9	0	0	11	0	0	0	0	0	0	0
9302C	2021	5	TUDELA (AYUNTAMIENTO)	295	615.063	4.656.880	NAVARRA	13634W	420320	40,7	23	31	0	7	4	1	0	7	0	0	1	0	0	0	0
9302C	2021	6	TUDELA (AYUNTAMIENTO)	295	615.063	4.656.880	NAVARRA	13634W	420320	56,9	17	17	0	8	6	2	0	8	0	0	3	0	0	0	0

Código	Año	Mes	Nombre	Altitud	X	Y	Provincia	Longitud	Latitud	Precipitación total	P máx diaria	1er día P máx	Días de precipitación inapreciable	Días de precipitación apreciable	Días de P>=1 mm	Días de P>=10 mm	Días de P>=30 mm	Días de lluvia	Días de nieve	Días de granizo	Días de tormenta	Días de niebla	Días de rocío	Días de escarcha	Días en que la nieve cubre el suelo
9302C	2021	7	TUDELA (AYUNTAMIENTO)	295	615.063	4.656.880	NAVARRA	13634W	420320	0,9	0,5	20	0	2	0	0	0	2	0	0	0	0	0	0	0
9302C	2021	8	TUDELA (AYUNTAMIENTO)	295	615.063	4.656.880	NAVARRA	13634W	420320	80,7	67,5	31	0	5	4	1	1	4	0	1	2	0	0	0	0
9302C	2021	9	TUDELA (AYUNTAMIENTO)	295	615.063	4.656.880	NAVARRA	13634W	420320	52,5	19,2	24	0	7	6	3	0	7	0	0	0	0	0	0	0
9302C	2021	10	TUDELA (AYUNTAMIENTO)	295	615.063	4.656.880	NAVARRA	13634W	420320	22	11,5	31						5	0	0	0	0	0	0	0
9302C	2021	11	TUDELA (AYUNTAMIENTO)	295	615.063	4.656.880	NAVARRA	13634W	420320	76,8	34	23	0	9	6	2	1	9	0	0	0	0	0	0	0
9302C	2021	12	TUDELA (AYUNTAMIENTO)	295	615.063	4.656.880	NAVARRA	13634W	420320	30	10	11	0	16	7	1	0	9	0	0	0	15	0	0	0
9302C	2022	1	TUDELA (AYUNTAMIENTO)	295	615.063	4.656.880	NAVARRA	13634W	420320	9,7	5	4	0	4	3	0	0	3	0	0	0	2	0	16	0
9302C	2022	2	TUDELA (AYUNTAMIENTO)	295	615.063	4.656.880	NAVARRA	13634W	420320	0	0		0	0	0	0	0	0	0	0	0	2	0	0	0
9302C	2022	3	TUDELA (AYUNTAMIENTO)	295	615.063	4.656.880	NAVARRA	13634W	420320	39,5	13	14	0	18	8	1	0	18	0	0	0	0	0	0	0
9302C	2022	4	TUDELA (AYUNTAMIENTO)	295	615.063	4.656.880	NAVARRA	13634W	420320	40,1	11,2	26	0	7	5	3	0	6	0	1	0	0	0	0	0
9302C	2022	5	TUDELA (AYUNTAMIENTO)	295	615.063	4.656.880	NAVARRA	13634W	420320	12,6	7	2	0	5	2	0	0	5	0	0	0	0	0	0	0
9302C	2022	6	TUDELA (AYUNTAMIENTO)	295	615.063	4.656.880	NAVARRA	13634W	420320	12,7	8	11	0	2	2	0	0	2	0	0	2	0	0	0	0
9302C	2022	7	TUDELA (AYUNTAMIENTO)	295	615.063	4.656.880	NAVARRA	13634W	420320	36,4	36	6	0	3	1	1	1	3	0	0	2	0	0	0	0
9302C	2022	8	TUDELA (AYUNTAMIENTO)	295	615.063	4.656.880	NAVARRA	13634W	420320	17,5	12,8	24	0	4	2	1	0	3	0	1	0	0	0	0	0
9304E	1981	2	CABANILLAS	257	621.630	4.654.213	NAVARRA	13150W	420150	36,9	17	11	0	5	4	1	0	5	0	0	0	0	0	0	0
9304E	1981	3	CABANILLAS	257	621.630	4.654.213	NAVARRA	13150W	420150	15	4,5	6	0	5	5	0	0	5	0	0	0	0	0	0	0
9304E	1981	4	CABANILLAS	257	621.630	4.654.213	NAVARRA	13150W	420150	137,5	42		0	11	10	3	2	11	0	0	0	0	0	0	0
9304E	1981	5	CABANILLAS	257	621.630	4.654.213	NAVARRA	13150W	420150	34,3	12	31	0	10	5	2	0	10	0	0	0	0	0	0	0
9304E	1981	6	CABANILLAS	257	621.630	4.654.213	NAVARRA	13150W	420150	24	16	28	0	2	2	1	0	2	0	0	0	0	0	0	0
9304E	1981	7	CABANILLAS	257	621.630	4.654.213	NAVARRA	13150W	420150	5	3,5	10	0	2	2	0	0	2	0	0	0	0	0	0	0
9304E	1981	9	CABANILLAS	257	621.630	4.654.213	NAVARRA	13150W	420150	14,4	5	9	0	5	5	0	0	5	0	0	0	0	0	0	0
9304E	1981	10	CABANILLAS	257	621.630	4.654.213	NAVARRA	13150W	420150	7,5	4	25	0	3	3	0	0	3	0	0	0	0	0	0	0
9304E	1981	11	CABANILLAS	257	621.630	4.654.213	NAVARRA	13150W	420150	0	0		0	0	0	0	0	0	0	0	0	0	0	0	0
9304E	1981	12	CABANILLAS	257	621.630	4.654.213	NAVARRA	13150W	420150	40,4	9,5	27	0	15	10	0	0	15	0	0	0	0	0	0	0
9304E	1982	1	CABANILLAS	257	621.630	4.654.213	NAVARRA	13150W	420150	16	5	17	1	7	7	0	0	8	0	0	0	0	0	0	0
9304E	1982	2	CABANILLAS	257	621.630	4.654.213	NAVARRA	13150W	420150	57,8	28	15	0	6	6	2	0	6	0	0	0	0	0	0	0
9304E	1982	3	CABANILLAS	257	621.630	4.654.213	NAVARRA	13150W	420150	0,6	0,6	20	0	1	0	0	0	1	0	0	0	0	0	0	0
9304E	1982	4	CABANILLAS	257	621.630	4.654.213	NAVARRA	13150W	420150	27,5	11	16	0	6	6	1	0	6	0	0	0	0	0	0	0
9304E	1982	5	CABANILLAS	257	621.630	4.654.213	NAVARRA	13150W	420150	61	24	14	1	8	8	3	0	9	0	0	0	0	0	0	0
9304E	1982	6	CABANILLAS	257	621.630	4.654.213	NAVARRA	13150W	420150	21	13	10	1	5	5	1	0	6	0	0	0	0	0	0	0
9304E	1982	7	CABANILLAS	257	621.630	4.654.213	NAVARRA	13150W	420150	49	19	11	0	5	5	2	0	5	0	0	1	0	0	0	0
9304E	1982	8	CABANILLAS	257	621.630	4.654.213	NAVARRA	13150W	420150	82	34	1	0	4	4	4	1	4	0	0	0	0	0	0	0
9304E	1982	9	CABANILLAS	257	621.630	4.654.213	NAVARRA	13150W	420150	57,5	19	17	0	5	5	3	0	5	0	0	0	0	0	0	0
9304E	1982	10	CABANILLAS	257	621.630	4.654.213	NAVARRA	13150W	420150	52,5	30	23	0	6	6	2	1	6	0	0	0	0	0	0	0
9304E	1982	11	CABANILLAS	257	621.630	4.654.213	NAVARRA	13150W	420150	37,5	10,5	7	0	7	7	2	0	7	0	0	0	0	0	0	0
9304E	1982	12	CABANILLAS	257	621.630	4.654.213	NAVARRA	13150W	420150	32	10	19	0	8	8	1	0	8	0	0	0	0	0	0	0
9304E	1983	1	CABANILLAS	257	621.630	4.654.213	NAVARRA	13150W	420150	0	0		0	0	0	0	0	0	0	0	0	0	0	0	0
9304E	1983	2	CABANILLAS	257	621.630	4.654.213	NAVARRA	13150W	420150	18	10	25	0	4	4	1	0	4	0	0	0	0	0	0	0
9304E	1983	3	CABANILLAS	257	621.630	4.654.213	NAVARRA	13150W	420150	3,5	1	25	0	5	2	0	0	5	0	0	0	0	0	0	0
9304E	1983	4	CABANILLAS	257	621.630	4.654.213	NAVARRA	13150W	420150	34,2	15	21	0	6	5	1	0	6	0	0	0	0	0	0	0
9304E	1983	5	CABANILLAS	257	621.630	4.654.213	NAVARRA	13150W	420150	10,2	5	21	0	6	4	0	0	6	0	0	0	0	0	0	0
9304E	1983	6	CABANILLAS	257	621.630	4.654.213	NAVARRA	13150W	420150	18	9	25	0	3	3	0	0	3	0	0	0	0	0	0	0
9304E	1983	7	CABANILLAS	257	621.630	4.654.213	NAVARRA	13150W	420150	22,8	16,5	4	0	4	4	1	0	4	0	0	0	0	0	0	0
9304E	1983	9	CABANILLAS	257	621.630	4.654.213	NAVARRA	13150W	420150	30	30	1	0	1	1	1	1	1	0	0	0	0	0	0	0
9304E	1983	10	CABANILLAS	257	621.630	4.654.213	NAVARRA	13150W	420150	1	1	17	0	1	1	0	0	1	0	0	0	0	0	0	0
9304E	1983	11	CABANILLAS	257	621.630	4.654.213	NAVARRA	13150W	420150	78,8	20	7	0	8	7	4	0	8	0	0	0	0	0	0	0

Código	Año	Mes	Nombre	Altitud	X	Y	Provincia	Longitud	Latitud	Precipitación total	P máx diaria	1er día P máx	Días de precipitación inapreciable	Días de precipitación apreciable	Días de P>=1 mm	Días de P>=10 mm	Días de P>=30 mm	Días de lluvia	Días de nieve	Días de granizo	Días de tormenta	Días de niebla	Días de rocío	Días de escarcha	Días en que la nieve cubre el suelo
9304E	1983	12	CABANILLAS	257	621.630	4.654.213	NAVARRA	13150W	420150	5	3	16	0	3	2	0	0	3	0	0	0	0	0	0	0
9304E	1984	1	CABANILLAS	257	621.630	4.654.213	NAVARRA	13150W	420150	10,5	3	5	0	6	4	0	0	6	0	0	0	0	0	0	0
9304E	1984	2	CABANILLAS	257	621.630	4.654.213	NAVARRA	13150W	420150	26	13	29	0	5	5	1	0	5	0	0	0	0	0	0	0
9304E	1984	3	CABANILLAS	257	621.630	4.654.213	NAVARRA	13150W	420150	28	8	21	0	8	6	0	0	8	0	0	0	0	0	0	0
9304E	1984	4	CABANILLAS	257	621.630	4.654.213	NAVARRA	13150W	420150	25	15	1	0	6	5	1	0	6	0	0	0	0	0	0	0
9304E	1984	5	CABANILLAS	257	621.630	4.654.213	NAVARRA	13150W	420150	83,5	34	14	0	12	11	2	1	12	0	0	0	0	0	0	0
9304E	1984	6	CABANILLAS	257	621.630	4.654.213	NAVARRA	13150W	420150	24,5	12	4	0	4	4	1	0	4	0	0	0	0	0	0	0
9304E	1984	7	CABANILLAS	257	621.630	4.654.213	NAVARRA	13150W	420150	0,5	0,5	1	0	1	0	0	0	1	0	0	0	0	0	0	0
9304E	1984	8	CABANILLAS	257	621.630	4.654.213	NAVARRA	13150W	420150	16	11	22	0	3	3	1	0	3	0	0	0	0	0	0	0
9304E	1984	9	CABANILLAS	257	621.630	4.654.213	NAVARRA	13150W	420150	6	5	30	0	2	2	0	0	2	0	0	0	0	0	0	0
9304E	1984	10	CABANILLAS	257	621.630	4.654.213	NAVARRA	13150W	420150	19,5	11,5	20	0	5	4	1	0	5	0	0	0	0	0	0	0
9304E	1984	11	CABANILLAS	257	621.630	4.654.213	NAVARRA	13150W	420150	120,7	44	14	0	12	11	4	1	12	0	0	0	0	0	0	0
9304E	1984	12	CABANILLAS	257	621.630	4.654.213	NAVARRA	13150W	420150	17,5	6	16	0	6	5	0	0	6	0	0	0	0	0	0	0
9304E	1985	1	CABANILLAS	257	621.630	4.654.213	NAVARRA	13150W	420150	14	6	24	0	4	3	0	0	4	0	0	0	0	0	0	0
9304E	1985	2	CABANILLAS	257	621.630	4.654.213	NAVARRA	13150W	420150	25,2	7	11	0	6	6	0	0	6	0	0	0	0	0	0	0
9304E	1985	3	CABANILLAS	257	621.630	4.654.213	NAVARRA	13150W	420150	15,5	5	20	0	6	5	0	0	6	0	0	0	0	0	0	0
9304E	1985	4	CABANILLAS	257	621.630	4.654.213	NAVARRA	13150W	420150	8	8	23	0	1	1	0	0	1	0	0	0	0	0	0	0
9304E	1985	5	CABANILLAS	257	621.630	4.654.213	NAVARRA	13150W	420150	35,5	9	27	0	8	7	0	0	8	0	0	2	0	0	0	0
9304E	1985	6	CABANILLAS	257	621.630	4.654.213	NAVARRA	13150W	420150	5,3	3	17	0	3	2	0	0	3	0	0	2	0	0	0	0
9304E	1985	7	CABANILLAS	257	621.630	4.654.213	NAVARRA	13150W	420150	14,7	6	6	0	5	4	0	0	5	0	0	5	0	0	0	0
9304E	1985	8	CABANILLAS	257	621.630	4.654.213	NAVARRA	13150W	420150	0	0		0	0	0	0	0	0	0	0	0	0	0	0	0
9304E	1985	9	CABANILLAS	257	621.630	4.654.213	NAVARRA	13150W	420150	0	0		0	0	0	0	0	0	0	0	0	0	0	0	0
9304E	1985	10	CABANILLAS	257	621.630	4.654.213	NAVARRA	13150W	420150	4	4	25	0	1	1	0	0	1	0	0	1	4	2	0	0
9304E	1985	11	CABANILLAS	257	621.630	4.654.213	NAVARRA	13150W	420150	23,3	7	12	0	8	6	0	0	7	1	0	0	0	0	2	1
9304E	1985	12	CABANILLAS	257	621.630	4.654.213	NAVARRA	13150W	420150	15	6	24	0	5	5	0	0	5	0	0	0	4	0	2	0
9304E	1986	1	CABANILLAS	257	621.630	4.654.213	NAVARRA	13150W	420150	5,5	3,5	6	1	4	2	0	0	5	0	0	0	1	0	0	0
9304E	1986	2	CABANILLAS	257	621.630	4.654.213	NAVARRA	13150W	420150	23,5	5	15	1	9	8	0	0	10	0	0	0	0	0	2	0
9304E	1986	3	CABANILLAS	257	621.630	4.654.213	NAVARRA	13150W	420150	28,5	11	14	1	7	6	1	0	8	0	0	0	0	0	0	0
9304E	1986	4	CABANILLAS	257	621.630	4.654.213	NAVARRA	13150W	420150	48,5	25	7	0	6	5	2	0	6	0	0	0	0	0	0	0
9304E	1986	5	CABANILLAS	257	621.630	4.654.213	NAVARRA	13150W	420150	31	13	14	0	5	5	1	0	4	0	1	5	0	0	0	0
9304E	1986	6	CABANILLAS	257	621.630	4.654.213	NAVARRA	13150W	420150	14,5	5,5	30	0	4	4	0	0	4	0	0	4	0	0	0	0
9304E	1986	7	CABANILLAS	257	621.630	4.654.213	NAVARRA	13150W	420150	19	16	3	0	2	2	1	0	2	0	0	2	0	0	0	0
9304E	1986	8	CABANILLAS	257	621.630	4.654.213	NAVARRA	13150W	420150	0	0		0	0	0	0	0	0	0	0	0	0	3	0	0
9304E	1986	9	CABANILLAS	257	621.630	4.654.213	NAVARRA	13150W	420150	22,5	9	24	0	4	4	0	0	4	0	0	2	0	1	0	0
9304E	1986	10	CABANILLAS	257	621.630	4.654.213	NAVARRA	13150W	420150	61	18	2	0	10	9	3	0	10	0	0	1	2	3	0	0
9304E	1986	11	CABANILLAS	257	621.630	4.654.213	NAVARRA	13150W	420150	12,5	8	14	0	3	2	0	0	3	0	0	0	4	0	2	0
9304E	1986	12	CABANILLAS	257	621.630	4.654.213	NAVARRA	13150W	420150	17	6	14	0	5	5	0	0	5	0	0	0	0	0	1	0
9304E	1987	1	CABANILLAS	257	621.630	4.654.213	NAVARRA	13150W	420150	50,5	13	9	0	9	9	2	0	4	5	0	0	0	0	1	0
9304E	1987	2	CABANILLAS	257	621.630	4.654.213	NAVARRA	13150W	420150	31,5	14	25	2	7	7	1	0	7	2	0	0	2	0	0	2
9304E	1987	3	CABANILLAS	257	621.630	4.654.213	NAVARRA	13150W	420150	17	5,5	25	2	4	4	0	0	6	0	0	0	0	0	0	0
9304E	1987	4	CABANILLAS	257	621.630	4.654.213	NAVARRA	13150W	420150	19	7	24	2	5	5	0	0	7	0	0	0	0	0	0	0
9304E	1987	5	CABANILLAS	257	621.630	4.654.213	NAVARRA	13150W	420150	24,5	16	23	1	4	3	1	0	5	0	0	0	0	0	0	0
9304E	1987	6	CABANILLAS	257	621.630	4.654.213	NAVARRA	13150W	420150	22	15,5	14	0	5	5	1	0	5	0	0	0	0	0	0	0
9304E	1987	7	CABANILLAS	257	621.630	4.654.213	NAVARRA	13150W	420150	15	14	29	0	2	2	1	0	2	0	0	1	0	0	0	0
9304E	1987	8	CABANILLAS	257	621.630	4.654.213	NAVARRA	13150W	420150	1,5	1,5	10	0	1	1	0	0	1	0	0	0	0	0	0	0
9304E	1987	9	CABANILLAS	257	621.630	4.654.213	NAVARRA	13150W	420150	1	1	23	0	1	1	0	0	1	0	0	0	0	0	0	0

Código	Año	Mes	Nombre	Altitud	X	Y	Provincia	Longitud	Latitud	Precipitación total	P máx diaria	1er día P máx	Días de precipitación inapreciable	Días de precipitación apreciable	Días de P>=1 mm	Días de P>=10 mm	Días de P>=30 mm	Días de lluvia	Días de nieve	Días de granizo	Días de tormenta	Días de niebla	Días de rocío	Días de escarcha	Días en que la nieve cubre el suelo
9304E	1987	10	CABANILLAS	257	621.630	4.654.213	NAVARRA	13150W	420150	82	25	1	0	12	12	2	0	12	0	0	4	0	0	0	0
9304E	1987	11	CABANILLAS	257	621.630	4.654.213	NAVARRA	13150W	420150	42,5	15	7	0	7	6	2	0	7	0	0	0	3	0	0	0
9304E	1987	12	CABANILLAS	257	621.630	4.654.213	NAVARRA	13150W	420150	65	23,5	3	0	6	6	3	0	5	1	0	0	3	0	0	1
9304E	1988	1	CABANILLAS	257	621.630	4.654.213	NAVARRA	13150W	420150	64	36	29	0	9	8	1	1	9	0	0	0	0	0	0	0
9304E	1988	2	CABANILLAS	257	621.630	4.654.213	NAVARRA	13150W	420150	3,5	2	29	0	3	2	0	0	3	0	0	0	0	0	0	0
9304E	1988	3	CABANILLAS	257	621.630	4.654.213	NAVARRA	13150W	420150	5	4	21	0	2	2	0	0	2	0	0	0	0	0	0	0
9304E	1988	4	CABANILLAS	257	621.630	4.654.213	NAVARRA	13150W	420150	194	50	3	0	17	17	7	2				4	0	0	0	0
9304E	1988	5	CABANILLAS	257	621.630	4.654.213	NAVARRA	13150W	420150	41	14	24	0	7	7	1	0				5	0	0	0	0
9304E	1988	6	CABANILLAS	257	621.630	4.654.213	NAVARRA	13150W	420150	115	39	8	0	8	8	5	1				4	0	0	0	0
9304E	1988	7	CABANILLAS	257	621.630	4.654.213	NAVARRA	13150W	420150	25	25	23	0	1	1	1	0	1	0	0	1	0	0	0	0
9304E	1988	8	CABANILLAS	257	621.630	4.654.213	NAVARRA	13150W	420150	0	0		0	0	0	0	0	0	0	0	0	0	0	0	0
9304E	1988	9	CABANILLAS	257	621.630	4.654.213	NAVARRA	13150W	420150	0	0		0	0	0	0	0	0	0	0	0	0	0	0	0
9304E	1988	10	CABANILLAS	257	621.630	4.654.213	NAVARRA	13150W	420150	38,5	19	15	0	5	5	2	0				2	0	0	0	0
9304E	1988	11	CABANILLAS	257	621.630	4.654.213	NAVARRA	13150W	420150	22,5	12	11	0	5	5	1	0				0	3	0	0	0
9304E	1988	12	CABANILLAS	257	621.630	4.654.213	NAVARRA	13150W	420150	6	6	2	0	1	1	0	0	1	0	0	0	5	0	0	0
9304E	1989	1	CABANILLAS	257	621.630	4.654.213	NAVARRA	13150W	420150	4	4	6	0	1	1	0	0	1	0	0	0	2	0	0	0
9304E	1989	2	CABANILLAS	257	621.630	4.654.213	NAVARRA	13150W	420150	26	9	25	0	7	7	0	0	7	0	0	0	3	0	0	0
9304E	1989	3	CABANILLAS	257	621.630	4.654.213	NAVARRA	13150W	420150	21	16	30	0	2	2	1	0	2	0	0	0	0	0	0	0
9304E	1989	4	CABANILLAS	257	621.630	4.654.213	NAVARRA	13150W	420150	68	12	3	1	11	11	3	0	12	0	0	2	0	0	0	0
9304E	1989	5	CABANILLAS	257	621.630	4.654.213	NAVARRA	13150W	420150	49	23	30	0	7	7	1	0				4	0	0	0	0
9304E	1989	6	CABANILLAS	257	621.630	4.654.213	NAVARRA	13150W	420150	0	0		0	0	0	0	0	0	0	0	0	0	0	0	0
9304E	1989	7	CABANILLAS	257	621.630	4.654.213	NAVARRA	13150W	420150	20	7	9	0	5	5	0	0	5	0	0	5	0	0	0	0
9304E	1989	8	CABANILLAS	257	621.630	4.654.213	NAVARRA	13150W	420150	5	5	5	0	1	1	0	0				1	0	0	0	0
9304E	1989	10	CABANILLAS	257	621.630	4.654.213	NAVARRA	13150W	420150	8,5	5	17	0	3	3	0	0	3	0	0	0	0	0	0	0
9304E	1989	11	CABANILLAS	257	621.630	4.654.213	NAVARRA	13150W	420150	58	16	26	0	11	11	3	0	11	0	0	0	0	0	0	0
9304E	1989	12	CABANILLAS	257	621.630	4.654.213	NAVARRA	13150W	420150	36	18	26	0	5	5	1	0	5	0	0	0	0	0	0	0
9304E	1990	1	CABANILLAS	257	621.630	4.654.213	NAVARRA	13150W	420150	23	8	3	0	6	6	0	0	6	0	0	0	6	0	0	0
9304E	1990	2	CABANILLAS	257	621.630	4.654.213	NAVARRA	13150W	420150	3	3	20	0	1	1	0	0	1	0	0	0	1	0	0	0
9304E	1990	3	CABANILLAS	257	621.630	4.654.213	NAVARRA	13150W	420150	9	5	11	0	3	3	0	0	3	0	0	0	0	0	0	0
9304E	1990	4	CABANILLAS	257	621.630	4.654.213	NAVARRA	13150W	420150	48	15	5	0	10	9	1	0	10	0	0	1	0	0	0	0
9304E	1990	5	CABANILLAS	257	621.630	4.654.213	NAVARRA	13150W	420150	47	20	22	0	9	9	1	0	9	0	0	8	0	0	0	0
9304E	1990	6	CABANILLAS	257	621.630	4.654.213	NAVARRA	13150W	420150	25	9	11	0	6	6	0	0	6	0	0	4	0	0	0	0
9304E	1990	7	CABANILLAS	257	621.630	4.654.213	NAVARRA	13150W	420150	9	5	14	0	2	2	0	0	2	0	0	2	0	0	0	0
9304E	1990	8	CABANILLAS	257	621.630	4.654.213	NAVARRA	13150W	420150	12	11	24	0	2	2	1	0	2	0	0	2	0	0	0	0
9304E	1990	9	CABANILLAS	257	621.630	4.654.213	NAVARRA	13150W	420150	14	10	16	0	5	5	1	0	5	0	0	5	0	0	0	0
9304E	1990	10	CABANILLAS	257	621.630	4.654.213	NAVARRA	13150W	420150	74	59	21	0	6	6	1	1	6	0	0	1	0	0	0	0
9304E	1990	11	CABANILLAS	257	621.630	4.654.213	NAVARRA	13150W	420150	30	8	7	0	9	9	0	0	9	0	0	0	1	0	0	0
9304E	1990	12	CABANILLAS	257	621.630	4.654.213	NAVARRA	13150W	420150	12	10	8	0	2	2	1	0				0	3	0	0	0
9304E	1991	1	CABANILLAS	257	621.630	4.654.213	NAVARRA	13150W	420150	5	3	17	0	2	2	0	0	2	0	0	0	0	0	0	0
9304E	1991	2	CABANILLAS	257	621.630	4.654.213	NAVARRA	13150W	420150	39	14	1	0	4	4	2	0	4	0	0	0	1	0	0	0
9304E	1991	3	CABANILLAS	257	621.630	4.654.213	NAVARRA	13150W	420150	50	18	7	0	6	6	3	0	6	0	0	0	0	0	0	0
9304E	1991	4	CABANILLAS	257	621.630	4.654.213	NAVARRA	13150W	420150	82	24	15	0	8	8	3	0				1	0	0	0	0
9304E	1991	5	CABANILLAS	257	621.630	4.654.213	NAVARRA	13150W	420150	17	13	30	0	2	2	1	0	2	0	0	0	0	0	0	0
9304E	1991	6	CABANILLAS	257	621.630	4.654.213	NAVARRA	13150W	420150	1	1	5	0	1	1	0	0	1	0	0	0	0	0	0	0
9304E	1991	7	CABANILLAS	257	621.630	4.654.213	NAVARRA	13150W	420150	22	15	3	0	4	4	1	0	4	0	0	1	0	0	0	0
9304E	1991	8	CABANILLAS	257	621.630	4.654.213	NAVARRA	13150W	420150	0	0		0	0	0	0	0	0	0	0	0	0	0	0	0

Código	Año	Mes	Nombre	Altitud	X	Y	Provincia	Longitud	Latitud	Precipitación total	P máx diaria	1er día P máx	Días de precipitación inapreciable	Días de precipitación apreciable	Días de P>=1 mm	Días de P>=10 mm	Días de P>=30 mm	Días de lluvia	Días de nieve	Días de granizo	Días de tormenta	Días de niebla	Días de rocío	Días de escarcha	Días en que la nieve cubre el suelo
9304E	1991	9	CABANILLAS	257	621.630	4.654.213	NAVARRA	13150W	420150	52	20	11	0	9	9	2	0	9	0	0	7	0	0	0	0
9304E	1991	10	CABANILLAS	257	621.630	4.654.213	NAVARRA	13150W	420150	45	12	9	0	5	5	2	0	5	0	0	2	0	0	0	0
9304E	1991	11	CABANILLAS	257	621.630	4.654.213	NAVARRA	13150W	420150	22	10	29	0	6	6	1	0	6	0	0	0	1	0	0	0
9304E	1991	12	CABANILLAS	257	621.630	4.654.213	NAVARRA	13150W	420150	9	4	2	0	3	3	0	0	3	0	0	0	1	0	0	0
9304E	1992	1	CABANILLAS	257	621.630	4.654.213	NAVARRA	13150W	420150	1	1	11	0	1	1	0	0	1	0	0	0	3	0	0	0
9304E	1992	2	CABANILLAS	257	621.630	4.654.213	NAVARRA	13150W	420150	8	7	18	0	2	2	0	0	1	1	0	0	0	0	0	0
9304E	1992	3	CABANILLAS	257	621.630	4.654.213	NAVARRA	13150W	420150	15,5	11	26	0	5	4	1	0	5	0	0	0	0	0	0	0
9304E	1992	4	CABANILLAS	257	621.630	4.654.213	NAVARRA	13150W	420150	4	1,5	6	0	3	3	0	0	3	0	0	0	0	0	0	0
9304E	1992	5	CABANILLAS	257	621.630	4.654.213	NAVARRA	13150W	420150	57,3	23	22	0	7	6	3	0	6	0	1	0	0	0	0	0
9304E	1992	6	CABANILLAS	257	621.630	4.654.213	NAVARRA	13150W	420150	105,5	25	1	0	14	14	6	0	14	0	0	7	0	0	0	0
9304E	1992	7	CABANILLAS	257	621.630	4.654.213	NAVARRA	13150W	420150	3,5	2	15	0	3	2	0	0	3	0	0	3	0	0	0	0
9304E	1992	8	CABANILLAS	257	621.630	4.654.213	NAVARRA	13150W	420150	21	7,5	19	0	6	6	0	0	6	0	0	6	0	0	0	0
9304E	1992	9	CABANILLAS	257	621.630	4.654.213	NAVARRA	13150W	420150	146	109	26	0	4	4	3	1	4	0	0	4	0	0	0	0
9304E	1992	10	CABANILLAS	257	621.630	4.654.213	NAVARRA	13150W	420150	84	12,5	16	0	14	14	3	0	14	0	0	0	0	0	0	0
9304E	1992	11	CABANILLAS	257	621.630	4.654.213	NAVARRA	13150W	420150	1,5	1,5	17	0	1	1	0	0	1	0	0	0	0	0	0	0
9304E	1992	12	CABANILLAS	257	621.630	4.654.213	NAVARRA	13150W	420150	16	9,5	8	0	4	4	0	0	4	0	0	0	3	0	0	0
9304E	1993	1	CABANILLAS	257	621.630	4.654.213	NAVARRA	13150W	420150	0	0		0	0	0	0	0	0	0	0	0	9	0	0	0
9304E	1993	2	CABANILLAS	257	621.630	4.654.213	NAVARRA	13150W	420150	11,5	6	4	0	4	4	0	0	4	0	0	0	2	0	0	0
9304E	1993	3	CABANILLAS	257	621.630	4.654.213	NAVARRA	13150W	420150	23,5	12	14	0	5	4	1	0	4	1	0	0	0	0	0	0
9304E	1993	4	CABANILLAS	257	621.630	4.654.213	NAVARRA	13150W	420150	18,4	6	25	0	5	4	0	0	5	0	0	1	0	0	0	0
9304E	1993	5	CABANILLAS	257	621.630	4.654.213	NAVARRA	13150W	420150	62,2	25	9	1	12	10	2	0	11	0	2	3	0	0	0	0
9304E	1993	6	CABANILLAS	257	621.630	4.654.213	NAVARRA	13150W	420150	36,1	13,3	21	2	9	7	2	0	11	0	0	3	0	0	0	0
9304E	1993	7	CABANILLAS	257	621.630	4.654.213	NAVARRA	13150W	420150	2	2	29	0	1	1	0	0	1	0	0	2	0	0	0	0
9304E	1993	8	CABANILLAS	257	621.630	4.654.213	NAVARRA	13150W	420150	16,7	8	24	0	6	3	0	0	6	0	0	6	0	0	0	0
9304E	1993	9	CABANILLAS	257	621.630	4.654.213	NAVARRA	13150W	420150	50,2	28	21	0	6	6	2	0	6	0	0	2	0	8	0	0
9304E	1993	10	CABANILLAS	257	621.630	4.654.213	NAVARRA	13150W	420150	43	15,3	27	0	12	9	1	0	12	0	0	0	0	7	0	0
9304E	1993	11	CABANILLAS	257	621.630	4.654.213	NAVARRA	13150W	420150	22,2	12,5	5	0	7	5	1	0	7	0	0	0	5	0	0	0
9304E	1993	12	CABANILLAS	257	621.630	4.654.213	NAVARRA	13150W	420150	20,6	14,8	25	0	6	4	1	0	6	0	0	0	6	0	0	0
9304E	1994	1	CABANILLAS	257	621.630	4.654.213	NAVARRA	13150W	420150	7,5	4,8	8	0	3	2	0	0	3	0	0	0	1	0	0	0
9304E	1994	2	CABANILLAS	257	621.630	4.654.213	NAVARRA	13150W	420150	12,7	5,2	3	0	5	4	0	0	5	0	0	0	0	0	0	0
9304E	1994	3	CABANILLAS	257	621.630	4.654.213	NAVARRA	13150W	420150	3,5	2,5	25	0	2	2	0	0	2	0	0	0	0	0	0	0
9304E	1994	4	CABANILLAS	257	621.630	4.654.213	NAVARRA	13150W	420150	10,4	3,3	11	0	5	5	0	0	5	0	0	0	0	0	0	0
9304E	1994	5	CABANILLAS	257	621.630	4.654.213	NAVARRA	13150W	420150	48,7	22,5	7	0	7	6	1	0	7	0	0	3	0	0	0	0
9304E	1994	6	CABANILLAS	257	621.630	4.654.213	NAVARRA	13150W	420150	4,7	4	16	0	2	1	0	0	2	0	0	2	0	0	0	0
9304E	1994	7	CABANILLAS	257	621.630	4.654.213	NAVARRA	13150W	420150	15,6	10,2	24	1	3	2	1	0	4	0	0	6	0	0	0	0
9304E	1994	8	CABANILLAS	257	621.630	4.654.213	NAVARRA	13150W	420150	5,5	5,5	14	0	1	1	0	0	1	0	0	0	0	0	0	0
9304E	1994	9	CABANILLAS	257	621.630	4.654.213	NAVARRA	13150W	420150	36,6	15,6	23	0	5	5	1	0	5	0	0	0	0	0	0	0
9304E	1994	10	CABANILLAS	257	621.630	4.654.213	NAVARRA	13150W	420150	57,4	10,5	19	1	11	9	2	0	12	0	0	0	3	0	0	0
9304E	1994	11	CABANILLAS	257	621.630	4.654.213	NAVARRA	13150W	420150	33,4	13,3	4	0	8	5	2	0	8	0	0	0	8	0	0	0
9304E	1994	12	CABANILLAS	257	621.630	4.654.213	NAVARRA	13150W	420150	19,9	10	31	0	4	4	1	0	4	0	0	0	6	0	0	0
9304E	1995	1	CABANILLAS	257	621.630	4.654.213	NAVARRA	13150W	420150	6,3	2,8	17	2	4	2	0	0	6	0	0	0	0	0	0	0
9304E	1995	2	CABANILLAS	257	621.630	4.654.213	NAVARRA	13150W	420150	12,9	5,1	26	1	7	5	0	0	7	0	1	0	0	0	0	0
9304E	1995	3	CABANILLAS	257	621.630	4.654.213	NAVARRA	13150W	420150	10,9	6,7	5	1	4	3	0	0	5	0	0	0	0	0	0	0
9304E	1995	4	CABANILLAS	257	621.630	4.654.213	NAVARRA	13150W	420150	23,6	14,3	23	0	5	4	1	0	5	0	0	0	0	0	0	0
9304E	1995	5	CABANILLAS	257	621.630	4.654.213	NAVARRA	13150W	420150	22	5,3	16	0	7	6	0	0	7	0	0	0	0	0	0	0
9304E	1995	6	CABANILLAS	257	621.630	4.654.213	NAVARRA	13150W	420150	8,3	5,6	25	0	2	2	0	0	2	0	0	0	0	0	0	0

Código	Año	Mes	Nombre	Altitud	X	Y	Provincia	Longitud	Latitud	Precipitación total	P máx diaria	1er día P máx	Días de precipitación inapreciable	Días de precipitación apreciable	Días de P>=1 mm	Días de P>=10 mm	Días de P>=30 mm	Días de lluvia	Días de nieve	Días de granizo	Días de tormenta	Días de niebla	Días de rocío	Días de escarcha	Días en que la nieve cubre el suelo
9304E	1995	7	CABANILLAS	257	621.630	4.654.213	NAVARRA	13150W	420150	10,8	5,7	10	1	4	3	0	0	5	0	0	1	0	0	0	0
9304E	1995	8	CABANILLAS	257	621.630	4.654.213	NAVARRA	13150W	420150	41,3	35	9	0	4	3	1	1	4	0	0	1	0	0	0	0
9304E	1995	9	CABANILLAS	257	621.630	4.654.213	NAVARRA	13150W	420150	12,6	6,8	17	1	4	3	0	0	5	0	0	0	0	0	0	0
9304E	1995	10	CABANILLAS	257	621.630	4.654.213	NAVARRA	13150W	420150	0,6	0,4	14	1	2	0	0	0	3	0	0	0	0	0	0	0
9304E	1995	11	CABANILLAS	257	621.630	4.654.213	NAVARRA	13150W	420150	12,1	2,8	18	3	7	6	0	0	10	0	0	0	0	0	0	0
9304E	1995	12	CABANILLAS	257	621.630	4.654.213	NAVARRA	13150W	420150	79,2	20,3	4	0	16	14	3	0	14	2	0	0	8	0	0	1
9304E	1996	1	CABANILLAS	257	621.630	4.654.213	NAVARRA	13150W	420150	59,3	11,6	21	0	15	13	2	0	15	0	0	0	2	0	0	0
9304E	1996	2	CABANILLAS	257	621.630	4.654.213	NAVARRA	13150W	420150	44,7	18,4	26	3	8	5	1	0	10	1	0	0	0	0	0	1
9304E	1996	4	CABANILLAS	257	621.630	4.654.213	NAVARRA	13150W	420150	50,8	20,3	16	1	4	4	3	0	5	0	0	3	0	0	0	0
9304E	1996	5	CABANILLAS	257	621.630	4.654.213	NAVARRA	13150W	420150	23,5	11,3	6	0	7	6	1	0	7	0	0	4	0	0	0	0
9304E	1996	6	CABANILLAS	257	621.630	4.654.213	NAVARRA	13150W	420150	5	2,5	1	1	3	3	0	0	4	0	0	3	0	0	0	0
9304E	1996	7	CABANILLAS	257	621.630	4.654.213	NAVARRA	13150W	420150	7,5	3	26	0	5	3	0	0	5	0	0	2	0	0	0	0
9304E	1996	8	CABANILLAS	257	621.630	4.654.213	NAVARRA	13150W	420150	26,4	14	20	0	4	4	1	0	4	0	0	4	0	0	0	0
9304E	1996	9	CABANILLAS	257	621.630	4.654.213	NAVARRA	13150W	420150	18	14,2	20	2	3	2	1	0	5	0	0	0	0	0	0	0
9304E	1996	10	CABANILLAS	257	621.630	4.654.213	NAVARRA	13150W	420150	3,2	3,2	13	1	1	1	0	0	2	0	0	0	3	5	0	0
9304E	1996	11	CABANILLAS	257	621.630	4.654.213	NAVARRA	13150W	420150	27,5	5,8	11	2	9	7	0	0	11	0	0	0	0	1	0	0
9304E	1996	12	CABANILLAS	257	621.630	4.654.213	NAVARRA	13150W	420150	74,3	30,8	5	0	18	12	2	1	18	0	0	0	1	0	1	0
9304E	1997	1	CABANILLAS	257	621.630	4.654.213	NAVARRA	13150W	420150	75,8	11,2	23	2	18	13	3	0	18	1	0	0	8	0	0	0
9304E	1997	2	CABANILLAS	257	621.630	4.654.213	NAVARRA	13150W	420150	2,5	2,5	23	1	1	1	0	0	2	0	0	0	5	1	4	0
9304E	1997	3	CABANILLAS	257	621.630	4.654.213	NAVARRA	13150W	420150	0	0		0	0	0	0	0	0	0	0	0	0	0	0	0
9304E	1997	4	CABANILLAS	257	621.630	4.654.213	NAVARRA	13150W	420150	74	29,7	18	1	3	3	3	0	4	0	0	0	0	0	0	0
9304E	1997	5	CABANILLAS	257	621.630	4.654.213	NAVARRA	13150W	420150	62,7	33,5	31	3	11	8	1	1	13	0	1	4	0	0	0	0
9304E	1997	6	CABANILLAS	257	621.630	4.654.213	NAVARRA	13150W	420150	61,3	27,4	4	0	6	5	2	0	6	0	0	1	1	0	0	0
9304E	1997	7	CABANILLAS	257	621.630	4.654.213	NAVARRA	13150W	420150	74,5	41,5	22	1	7	7	2	1	6	0	2	5	0	0	0	0
9304E	1997	8	CABANILLAS	257	621.630	4.654.213	NAVARRA	13150W	420150	33,8	20,8	4	0	9	5	1	0	9	0	0	2	0	0	0	0
9304E	1997	9	CABANILLAS	257	621.630	4.654.213	NAVARRA	13150W	420150	9,9	4,8	24	0	3	3	0	0	3	0	0	2	0	0	0	0
9304E	1997	10	CABANILLAS	257	621.630	4.654.213	NAVARRA	13150W	420150	10,1	3,5	27	2	5	3	0	0	7	0	0	0	0	0	0	0
9304E	1997	11	CABANILLAS	257	621.630	4.654.213	NAVARRA	13150W	420150	55,9	16,7	6	3	10	8	2	0	13	0	0	0	2	1	0	0
9304E	1997	12	CABANILLAS	257	621.630	4.654.213	NAVARRA	13150W	420150	46	17,1	16	0	9	6	2	0	7	2	0	0	0	0	0	0
9304E	1998	1	CABANILLAS	257	621.630	4.654.213	NAVARRA	13150W	420150	12,4	4,2	26	0	12	5	0	0	11	1	0	0	2	0	2	0
9304E	1998	2	CABANILLAS	257	621.630	4.654.213	NAVARRA	13150W	420150	13,2	9	2	3	3	3	0	0	6	0	0	0	7	3	1	0
9304E	1998	3	CABANILLAS	257	621.630	4.654.213	NAVARRA	13150W	420150	12,4	3,8	29	3	6	5	0	0	9	0	0	0	0	1	0	0
9304E	1998	4	CABANILLAS	257	621.630	4.654.213	NAVARRA	13150W	420150	17,4	8,7	26	7	6	3	0	0	13	0	0	0	0	0	0	0
9304E	1998	5	CABANILLAS	257	621.630	4.654.213	NAVARRA	13150W	420150	17,3	5,5	11	0	10	8	0	0	10	0	0	4	0	0	0	0
9304E	1998	6	CABANILLAS	257	621.630	4.654.213	NAVARRA	13150W	420150	61	39	5	0	4	4	2	1	4	0	0	4	0	0	0	0
9304E	1998	7	CABANILLAS	257	621.630	4.654.213	NAVARRA	13150W	420150	9,5	7	31	1	3	2	0	0	4	0	0	1	0	0	0	0
9304E	1998	8	CABANILLAS	257	621.630	4.654.213	NAVARRA	13150W	420150	8,5	5,2	26	0	5	3	0	0	5	0	0	5	0	0	0	0
9304E	1998	9	CABANILLAS	257	621.630	4.654.213	NAVARRA	13150W	420150	101,4	70	23	0	9	5	2	1	9	0	0	3	0	0	0	0
9304E	1998	10	CABANILLAS	257	621.630	4.654.213	NAVARRA	13150W	420150	15,4	5,5	3	0	7	6	0	0	7	0	0	0	0	0	0	0
9304E	1998	11	CABANILLAS	257	621.630	4.654.213	NAVARRA	13150W	420150	11,5	7,3	3	3	4	3	0	0	7	0	0	0	1	0	0	0
9304E	1998	12	CABANILLAS	257	621.630	4.654.213	NAVARRA	13150W	420150	10,2	3,2	31	1	5	5	0	0	6	0	0	0	7	0	0	0
9304E	1999	1	CABANILLAS	257	621.630	4.654.213	NAVARRA	13150W	420150	38,2	29,2	9	1	5	4	1	0	6	0	0	0	5	0	0	0
9304E	1999	2	CABANILLAS	257	621.630	4.654.213	NAVARRA	13150W	420150	8,9	3,3	10	0	5	3	0	0	4	1	0	0	0	0	0	0
9304E	1999	3	CABANILLAS	257	621.630	4.654.213	NAVARRA	13150W	420150	38,9	9,5	13	2	10	9	0	0	12	0	0	0	0	1	0	0
9304E	1999	4	CABANILLAS	257	621.630	4.654.213	NAVARRA	13150W	420150	45	21,5	28	1	9	8	1	0	10	0	0	1	0	0	0	0
9304E	1999	5	CABANILLAS	257	621.630	4.654.213	NAVARRA	13150W	420150	19,5	6,6	16	2	6	6	0	0	8	0	0	2	0	0	0	0

Código	Año	Mes	Nombre	Altitud	X	Y	Provincia	Longitud	Latitud	Precipitación total	P máx diaria	1er día P máx	Días de precipitación inapreciable	Días de precipitación apreciable	Días de P>=1 mm	Días de P>=10 mm	Días de P>=30 mm	Días de lluvia	Días de nieve	Días de granizo	Días de tormenta	Días de niebla	Días de rocío	Días de escarcha	Días en que la nieve cubre el suelo
9304E	1999	6	CABANILLAS	257	621.630	4.654.213	NAVARRA	13150W	420150	15,6	7,5	17	2	5	4	0	0	7	0	0	3	0	0	0	0
9304E	1999	7	CABANILLAS	257	621.630	4.654.213	NAVARRA	13150W	420150	30,4	15,6	26	0	7	6	1	0	7	0	0	5	0	0	0	0
9304E	1999	8	CABANILLAS	257	621.630	4.654.213	NAVARRA	13150W	420150	49	47,3	3	0	3	2	1	1	3	0	0	2	0	0	0	0
9304E	1999	9	CABANILLAS	257	621.630	4.654.213	NAVARRA	13150W	420150	65,9	24	13	2	10	7	2	0	12	0	0	5	0	0	0	0
9304E	1999	10	CABANILLAS	257	621.630	4.654.213	NAVARRA	13150W	420150	28,4	7,8	17	2	10	8	0	0	12	0	0	0	1	0	0	0
9304E	1999	11	CABANILLAS	257	621.630	4.654.213	NAVARRA	13150W	420150	39,3	19,4	14	0	8	3	2	0	8	0	0	0	2	0	0	0
9304E	1999	12	CABANILLAS	257	621.630	4.654.213	NAVARRA	13150W	420150	6,9	3,9	9	1	4	2	0	0	5	0	0	0	1	0	0	0
9304E	2000	1	CABANILLAS	257	621.630	4.654.213	NAVARRA	13150W	420150	16,5	13,2	14	0	3	2	1	0	3	0	0	0	5	0	0	0
9304E	2000	2	CABANILLAS	257	621.630	4.654.213	NAVARRA	13150W	420150	0	0	1	1	0	0	0	0	1	0	0	0	0	0	0	0
9304E	2000	3	CABANILLAS	257	621.630	4.654.213	NAVARRA	13150W	420150	8,5	5,8	22	1	3	2	0	0	4	0	0	0	0	0	0	0
9304E	2000	4	CABANILLAS	257	621.630	4.654.213	NAVARRA	13150W	420150	42,1	11,2	10	3	8	7	1	0	11	0	0	0	0	0	0	0
9304E	2000	5	CABANILLAS	257	621.630	4.654.213	NAVARRA	13150W	420150	56	30,5	9	0	8	8	1	1	8	0	0	4	4	0	0	0
9304E	2000	6	CABANILLAS	257	621.630	4.654.213	NAVARRA	13150W	420150	29,3	13,5	4	1	5	5	1	0	6	0	0	1	0	0	0	0
9304E	2000	7	CABANILLAS	257	621.630	4.654.213	NAVARRA	13150W	420150	4,4	2,9	25	2	3	2	0	0	5	0	0	0	0	0	0	0
9304E	2000	8	CABANILLAS	257	621.630	4.654.213	NAVARRA	13150W	420150	18,3	15,5	11	1	3	3	1	0	4	0	0	3	0	0	0	0
9304E	2000	9	CABANILLAS	257	621.630	4.654.213	NAVARRA	13150W	420150	16	10,3	26	0	4	2	1	0	4	0	0	2	0	0	0	0
9304E	2000	10	CABANILLAS	257	621.630	4.654.213	NAVARRA	13150W	420150	74,4	24,3	21	2	10	10	3	0	12	0	0	0	4	0	0	0
9304E	2000	11	CABANILLAS	257	621.630	4.654.213	NAVARRA	13150W	420150	48	10,2	1	0	14	11	2	0	14	0	0	0	1	0	0	0
9304E	2000	12	CABANILLAS	257	621.630	4.654.213	NAVARRA	13150W	420150	37,8	7,6	22	2	13	11	0	0	15	0	0	0	2	0	0	0
9304E	2001	1	CABANILLAS	257	621.630	4.654.213	NAVARRA	13150W	420150	21	8	26	4	13	8	0	0	17	0	0	0	1	0	0	0
9304E	2001	2	CABANILLAS	257	621.630	4.654.213	NAVARRA	13150W	420150	3,1	1,9	6	2	3	1	0	0	5	0	0	0	2	0	0	0
9304E	2001	3	CABANILLAS	257	621.630	4.654.213	NAVARRA	13150W	420150	26,1	6,8	1	2	10	5	0	0	12	0	0	1	1	0	0	0
9304E	2001	4	CABANILLAS	257	621.630	4.654.213	NAVARRA	13150W	420150	2,8	2,8	29	2	1	1	0	0	3	0	0	0	0	0	0	0
9304E	2001	5	CABANILLAS	257	621.630	4.654.213	NAVARRA	13150W	420150	9,1	4,8	1	0	5	2	0	0	5	0	0	1	0	0	0	0
9304E	2001	6	CABANILLAS	257	621.630	4.654.213	NAVARRA	13150W	420150	5,8	4,6	9	0	2	2	0	0	2	0	0	0	0	0	0	0
9304E	2001	7	CABANILLAS	257	621.630	4.654.213	NAVARRA	13150W	420150	8,2	3,5	4	1	4	3	0	0	5	0	0	2	0	0	0	0
9304E	2001	8	CABANILLAS	257	621.630	4.654.213	NAVARRA	13150W	420150	11,5	9,7	15	0	2	2	0	0	2	0	0	2	0	0	0	0
9304E	2001	9	CABANILLAS	257	621.630	4.654.213	NAVARRA	13150W	420150	58,5	30	28	1	4	3	2	1	5	0	0	0	0	0	0	0
9304E	2001	10	CABANILLAS	257	621.630	4.654.213	NAVARRA	13150W	420150	25,1	10	17	1	8	6	1	0	9	0	0	1	3	0	0	0
9304E	2001	11	CABANILLAS	257	621.630	4.654.213	NAVARRA	13150W	420150	18,8	6,3	15	1	4	4	0	0	5	0	0	0	1	0	0	0
9304E	2001	12	CABANILLAS	257	621.630	4.654.213	NAVARRA	13150W	420150	0,2	0,2	31	0	1	0	0	0	1	0	0	0	0	0	0	0
9304E	2002	1	CABANILLAS	257	621.630	4.654.213	NAVARRA	13150W	420150	14,9	7,2	1	0	6	2	0	0	6	0	0	0	4	0	1	0
9304E	2002	2	CABANILLAS	257	621.630	4.654.213	NAVARRA	13150W	420150	9	5,4	28	2	2	2	0	0	4	0	0	0	2	2	0	0
9304E	2002	3	CABANILLAS	257	621.630	4.654.213	NAVARRA	13150W	420150	24,3	6,1	16	4	7	6	0	0	11	0	0	0	0	0	0	0
9304E	2002	4	CABANILLAS	257	621.630	4.654.213	NAVARRA	13150W	420150	32,4	12,2	10	0	6	6	1	0	6	0	0	0	0	0	0	0
9304E	2002	5	CABANILLAS	257	621.630	4.654.213	NAVARRA	13150W	420150	49,7	17,9	7	2	8	5	3	0	10	0	0	0	0	0	0	0
9304E	2002	6	CABANILLAS	257	621.630	4.654.213	NAVARRA	13150W	420150	50,8	20,5	4	0	6	6	2	0	6	0	0	1	0	0	0	0
9304E	2002	7	CABANILLAS	257	621.630	4.654.213	NAVARRA	13150W	420150	16,4	13,1	8	1	2	2	1	0	3	0	0	3	0	0	0	0
9304E	2002	8	CABANILLAS	257	621.630	4.654.213	NAVARRA	13150W	420150	49,4	42	22	4	5	3	1	1	9	0	0	7	0	0	0	0
9304E	2002	9	CABANILLAS	257	621.630	4.654.213	NAVARRA	13150W	420150	31,1	9	8	1	7	5	0	0	8	0	0	6	0	0	0	0
9304E	2002	10	CABANILLAS	257	621.630	4.654.213	NAVARRA	13150W	420150	43,4	18,7	9	4	7	5	1	0	11	0	0	1	0	0	0	0
9304E	2002	11	CABANILLAS	257	621.630	4.654.213	NAVARRA	13150W	420150	23,7	10,3	14	2	8	6	1	0	10	0	0	0	1	0	0	0
9304E	2002	12	CABANILLAS	257	621.630	4.654.213	NAVARRA	13150W	420150	45,1	16,3	19	0	14	10	1	0	14	0	0	0	4	3	2	0
9304E	2003	1	CABANILLAS	257	621.630	4.654.213	NAVARRA	13150W	420150	45,9	9,5	5	5	9	8	0	0	13	1	0	0	1	0	0	1
9304E	2003	2	CABANILLAS	257	621.630	4.654.213	NAVARRA	13150W	420150	70,4	37,2	25	2	12	9	2	1	13	1	0	0	1	0	0	1
9304E	2003	3	CABANILLAS	257	621.630	4.654.213	NAVARRA	13150W	420150	27,2	16,5	27	1	6	5	1	0	7	0	0	1	0	2	0	0

Código	Año	Mes	Nombre	Altitud	X	Y	Provincia	Longitud	Latitud	Precipitación total	P máx diaria	1er día P máx	Días de precipitación inapreciable	Días de precipitación apreciable	Días de P>=1 mm	Días de P>=10 mm	Días de P>=30 mm	Días de lluvia	Días de nieve	Días de granizo	Días de tormenta	Días de niebla	Días de rocío	Días de escarcha	Días en que la nieve cubre el suelo
9304E	2003	4	CABANILLAS	257	621.630	4.654.213	NAVARRA	13150W	420150	42	16,5	14	3	8	5	2	0	11	0	0	0	0	0	0	0
9304E	2003	5	CABANILLAS	257	621.630	4.654.213	NAVARRA	13150W	420150	43,9	17,5	7	0	6	5	2	0	6	0	0	2	0	0	0	0
9304E	2003	6	CABANILLAS	257	621.630	4.654.213	NAVARRA	13150W	420150	25,3	9	4	1	6	4	0	0	7	0	0	7	0	0	0	0
9304E	2003	7	CABANILLAS	257	621.630	4.654.213	NAVARRA	13150W	420150	2,6	1,3	8	0	2	2	0	0	2	0	0	1	0	0	0	0
9304E	2003	8	CABANILLAS	257	621.630	4.654.213	NAVARRA	13150W	420150	76,6	44,6	21	0	5	4	2	1	5	0	0	3	0	0	0	0
9304E	2003	9	CABANILLAS	257	621.630	4.654.213	NAVARRA	13150W	420150	89,5	33	4	2	8	8	2	1	10	0	0	5	0	0	0	0
9304E	2003	10	CABANILLAS	257	621.630	4.654.213	NAVARRA	13150W	420150	100,6	21	19	2	18	13	3	0	20	0	0	1	1	0	0	0
9304E	2003	11	CABANILLAS	257	621.630	4.654.213	NAVARRA	13150W	420150	59	20	15	4	10	10	3	0	14	0	0	1	5	4	0	0
9304E	2003	12	CABANILLAS	257	621.630	4.654.213	NAVARRA	13150W	420150	19,5	9	5	2	7	5	0	0	9	0	0	0	4	0	2	0
9304E	2004	1	CABANILLAS	257	621.630	4.654.213	NAVARRA	13150W	420150	24,6	10,7	17	0	10	5	1	0	10	0	0	1	2	0	7	0
9304E	2004	2	CABANILLAS	257	621.630	4.654.213	NAVARRA	13150W	420150	48,7	21	20	1	11	6	2	0	2	5	0	0	8	0	1	1
9304E	2004	3	CABANILLAS	257	621.630	4.654.213	NAVARRA	13150W	420150	66,5	37,5	29	0	8	6	1	1	7	1	0	0	0	0	0	0
9304E	2004	4	CABANILLAS	257	621.630	4.654.213	NAVARRA	13150W	420150	110,8	37,8	28	0	10	9	2	2	10	0	0	2	0	0	0	0
9304E	2004	5	CABANILLAS	257	621.630	4.654.213	NAVARRA	13150W	420150	60,7	17,5	11	0	11	9	2	0	10	0	1	0	0	0	0	0
9304E	2004	6	CABANILLAS	257	621.630	4.654.213	NAVARRA	13150W	420150	4,8	2,6	18	0	2	2	0	0	2	0	0	2	0	0	0	0
9304E	2004	7	CABANILLAS	257	621.630	4.654.213	NAVARRA	13150W	420150	17,6	15	17	2	3	3	1	0	5	0	0	4	0	0	0	0
9304E	2004	8	CABANILLAS	257	621.630	4.654.213	NAVARRA	13150W	420150	39,3	12,4	7	0	6	6	1	0	6	0	0	4	0	0	0	0
9304E	2004	9	CABANILLAS	257	621.630	4.654.213	NAVARRA	13150W	420150	262	175	6	0	6	6	2	2	5	0	1	6	0	1	0	0
9304E	2004	10	CABANILLAS	257	621.630	4.654.213	NAVARRA	13150W	420150	28,1	11,8	25	1	9	5	1	0	10	0	0	0	0	0	0	0
9304E	2004	11	CABANILLAS	257	621.630	4.654.213	NAVARRA	13150W	420150	19	7,5	10	0	8	4	0	0	8	0	0	0	6	0	0	0
9304E	2004	12	CABANILLAS	257	621.630	4.654.213	NAVARRA	13150W	420150	48,1	34,5	1	2	7	5	1	1	7	2	0	0	2	0	1	2
9304E	2005	1	CABANILLAS	257	621.630	4.654.213	NAVARRA	13150W	420150	1,4	0,4	18	2	5	0	0	0	3	0	0	0	9	0	0	0
9304E	2005	2	CABANILLAS	257	621.630	4.654.213	NAVARRA	13150W	420150	8,5	5,5	22	3	5	2	0	0	6	2	0	0	0	0	0	2
9304E	2005	3	CABANILLAS	257	621.630	4.654.213	NAVARRA	13150W	420150	6,8	3,3	5	1	6	2	0	0	7	0	0	0	0	0	0	0
9304E	2005	4	CABANILLAS	257	621.630	4.654.213	NAVARRA	13150W	420150	19,9	7,3	14	6	7	4	0	0	13	0	0	1	0	0	0	0
9304E	2005	5	CABANILLAS	257	621.630	4.654.213	NAVARRA	13150W	420150	87	35,7	16	1	8	7	3	1	9	0	0	5	0	0	0	0
9304E	2005	6	CABANILLAS	257	621.630	4.654.213	NAVARRA	13150W	420150	16,8	10,5	24	2	3	3	1	0	5	0	0	4	0	0	0	0
9304E	2005	8	CABANILLAS	257	621.630	4.654.213	NAVARRA	13150W	420150	0	0	10	2	0	0	0	0	2	0	0	2	0	0	0	0
9304E	2005	9	CABANILLAS	257	621.630	4.654.213	NAVARRA	13150W	420150	29,1	12,8	8	1	4	3	2	0	5	0	0	0	0	0	0	0
9304E	2005	10	CABANILLAS	257	621.630	4.654.213	NAVARRA	13150W	420150	56,8	18	12	2	8	8	2	0	10	0	0	0	1	0	0	0
9304E	2005	11	CABANILLAS	257	621.630	4.654.213	NAVARRA	13150W	420150	69,1	37	13	3	8	6	2	1	11	0	0	0	1	0	0	0
9304E	2005	12	CABANILLAS	257	621.630	4.654.213	NAVARRA	13150W	420150	9,5	5	29	2	4	2	0	0	6	0	0	0	1	0	0	0
9304E	2006	1	CABANILLAS	257	621.630	4.654.213	NAVARRA	13150W	420150	23,4	12,3	9	2	6	4	1	0	8	0	0	0	7	0	0	0
9304E	2006	2	CABANILLAS	257	621.630	4.654.213	NAVARRA	13150W	420150	24,8	14,8	26	1	2	2	2	0	3	0	0	0	2	0	0	0
9304E	2006	3	CABANILLAS	257	621.630	4.654.213	NAVARRA	13150W	420150	38,3	6,7	22	2	10	8	0	0	11	0	1	2	0	0	0	0
9304E	2006	4	CABANILLAS	257	621.630	4.654.213	NAVARRA	13150W	420150	46,9	35,5	21	2	6	5	1	1	8	0	0	3	0	0	0	0
9304E	2006	5	CABANILLAS	257	621.630	4.654.213	NAVARRA	13150W	420150	57,2	39,4	11	2	4	4	2	1	6	0	0	3	0	0	0	0
9304E	2006	6	CABANILLAS	257	621.630	4.654.213	NAVARRA	13150W	420150	39,1	18,4	24	2	7	5	1	0	9	0	0	6	0	0	0	0
9304E	2006	7	CABANILLAS	257	621.630	4.654.213	NAVARRA	13150W	420150	22,2	19,3	19	1	3	2	1	0	4	0	0	3	0	0	0	0
9304E	2006	8	CABANILLAS	257	621.630	4.654.213	NAVARRA	13150W	420150	10	9,5	17	1	2	1	0	0	3	0	0	1	0	0	0	0
9304E	2006	9	CABANILLAS	257	621.630	4.654.213	NAVARRA	13150W	420150	145,4	37,5	21	0	7	7	7	1	7	0	0	6	0	0	0	0
9304E	2006	10	CABANILLAS	257	621.630	4.654.213	NAVARRA	13150W	420150	27,4	12,3	22	0	7	4	1	0	7	0	0	0	0	0	0	0
9304E	2006	11	CABANILLAS	257	621.630	4.654.213	NAVARRA	13150W	420150	21,7	7,8	4	1	7	5	0	0	8	0	0	0	3	1	1	0
9304E	2006	12	CABANILLAS	257	621.630	4.654.213	NAVARRA	13150W	420150	6	3,8	5	1	2	2	0	0	3	0	0	0	6	0	0	0
9304E	2007	1	CABANILLAS	257	621.630	4.654.213	NAVARRA	13150W	420150	18,1	6,8	22	1	6	5	0	0	6	1	0	0	7	1	0	0
9304E	2007	2	CABANILLAS	257	621.630	4.654.213	NAVARRA	13150W	420150	42,9	10,3	8	1	12	9	1	0	13	0	0	0	2	0	0	0

Código	Año	Mes	Nombre	Altitud	X	Y	Provincia	Longitud	Latitud	Precipitación total	P máx diaria	1er día P máx	Días de precipitación inapreciable	Días de precipitación apreciable	Días de P>=1 mm	Días de P>=10 mm	Días de P>=30 mm	Días de lluvia	Días de nieve	Días de granizo	Días de tormenta	Días de niebla	Días de rocío	Días de escarcha	Días en que la nieve cubre el suelo
9304E	2007	3	CABANILLAS	257	621.630	4.654.213	NAVARRA	13150W	420150	65	21,5	27	3	10	8	3	0	10	2	1	1	0	0	0	2
9304E	2007	4	CABANILLAS	257	621.630	4.654.213	NAVARRA	13150W	420150	143,4	40,7	1	0	14	7	4	3	14	0	0	7	0	0	0	0
9304E	2007	5	CABANILLAS	257	621.630	4.654.213	NAVARRA	13150W	420150	43,2	15,5	19	2	6	6	1	0	8	0	0	3	0	0	0	0
9304E	2007	6	CABANILLAS	257	621.630	4.654.213	NAVARRA	13150W	420150	7,2	3,4	16	1	6	2	0	0	7	0	0	4	0	0	0	0
9304E	2007	7	CABANILLAS	257	621.630	4.654.213	NAVARRA	13150W	420150	0	0		0	0	0	0	0	0	0	0	0	0	0	0	0
9304E	2007	8	CABANILLAS	257	621.630	4.654.213	NAVARRA	13150W	420150	4,9	3,4	25	2	2	2	0	0	4	0	0	2	0	0	0	0
9304E	2007	9	CABANILLAS	257	621.630	4.654.213	NAVARRA	13150W	420150	7	3,5	17	1	2	2	0	0	3	0	0	1	0	0	0	0
9304E	2007	10	CABANILLAS	257	621.630	4.654.213	NAVARRA	13150W	420150	73	35,8	4	0	7	4	2	1	7	0	0	0	0	0	0	0
9304E	2007	11	CABANILLAS	257	621.630	4.654.213	NAVARRA	13150W	420150	0	0	14	2	0	0	0	0	2	0	0	0	0	0	0	0
9304E	2007	12	CABANILLAS	257	621.630	4.654.213	NAVARRA	13150W	420150	37,2	13,5	20	1	7	5	2	0	7	1	0	0	3	0	0	1
9304E	2008	1	CABANILLAS	257	621.630	4.654.213	NAVARRA	13150W	420150	9,6	2,4	2	2	6	4	0	0	8	0	0	0	5	0	0	0
9304E	2008	2	CABANILLAS	257	621.630	4.654.213	NAVARRA	13150W	420150	10,8	3,7	27	1	5	4	0	0	6	0	0	0	4	1	1	0
9304E	2008	3	CABANILLAS	257	621.630	4.654.213	NAVARRA	13150W	420150	22,1	8,5	30	1	8	6	0	0	7	0	2	0	0	0	0	0
9304E	2008	4	CABANILLAS	257	621.630	4.654.213	NAVARRA	13150W	420150	43,5	15,4	10	1	10	8	1	0	9	0	2	2	0	0	0	0
9304E	2008	5	CABANILLAS	257	621.630	4.654.213	NAVARRA	13150W	420150	133,4	33,8	31	2	19	15	5	1	21	0	0	9	0	0	0	0
9304E	2008	6	CABANILLAS	257	621.630	4.654.213	NAVARRA	13150W	420150	15,8	9,3	16	2	6	4	0	0	8	0	0	3	0	0	0	0
9304E	2008	7	CABANILLAS	257	621.630	4.654.213	NAVARRA	13150W	420150	20,5	17,2	12	2	2	2	1	0	4	0	0	4	0	0	0	0
9304E	2008	8	CABANILLAS	257	621.630	4.654.213	NAVARRA	13150W	420150	14,2	10,5	5	0	4	3	1	0	4	0	0	4	0	0	0	0
9304E	2008	9	CABANILLAS	257	621.630	4.654.213	NAVARRA	13150W	420150	10	8,3	9	0	3	2	0	0	3	0	0	3	0	0	0	0
9304E	2008	10	CABANILLAS	257	621.630	4.654.213	NAVARRA	13150W	420150	72,7	24,5	21	1	8	8	2	0	9	0	0	1	0	0	0	0
9304E	2008	11	CABANILLAS	257	621.630	4.654.213	NAVARRA	13150W	420150	66,8	29	2	0	8	6	2	0	8	0	0	0	3	0	0	0
9304E	2008	12	CABANILLAS	257	621.630	4.654.213	NAVARRA	13150W	420150	56,9	22,1	8	1	12	7	1	0	12	1	0	0	5	0	0	0
9304E	2009	1	CABANILLAS	257	621.630	4.654.213	NAVARRA	13150W	420150	60,5	14,2	26	0	11	8	3	0	10	1	0	0	7	0	5	1
9304E	2009	2	CABANILLAS	257	621.630	4.654.213	NAVARRA	13150W	420150	12,3	8,5	2	0	6	3	0	0	6	0	0	0	3	0	2	0
9304E	2009	3	CABANILLAS	257	621.630	4.654.213	NAVARRA	13150W	420150	11,4	6	5	2	3	3	0	0	4	1	0	0	0	1	0	0
9304E	2009	4	CABANILLAS	257	621.630	4.654.213	NAVARRA	13150W	420150	59,5	40,5	10	3	7	6	1	1	9	0	1	2	0	2	0	0
9304E	2009	5	CABANILLAS	257	621.630	4.654.213	NAVARRA	13150W	420150	51,9	19,3	9	3	7	6	3	0	8	0	2	9	0	0	0	0
9304E	2009	6	CABANILLAS	257	621.630	4.654.213	NAVARRA	13150W	420150	14,9	8	16	2	6	3	0	0	7	0	1	6	0	0	0	0
9304E	2009	7	CABANILLAS	257	621.630	4.654.213	NAVARRA	13150W	420150	3,9	3,3	20	0	2	1	0	0	2	0	0	2	0	0	0	0
9304E	2009	8	CABANILLAS	257	621.630	4.654.213	NAVARRA	13150W	420150	5,5	3,6	8	0	3	2	0	0	3	0	0	3	0	0	0	0
9304E	2009	9	CABANILLAS	257	621.630	4.654.213	NAVARRA	13150W	420150	11,5	7,6	17	2	2	2	0	0	4	0	0	1	3	0	0	0
9304E	2009	10	CABANILLAS	257	621.630	4.654.213	NAVARRA	13150W	420150	41,9	14,2	21	0	4	3	3	0	4	0	0	0	3	0	0	0
9304E	2009	11	CABANILLAS	257	621.630	4.654.213	NAVARRA	13150W	420150	44,3	25,9	8	3	10	4	1	0	13	0	0	0	7	1	2	0
9304E	2009	12	CABANILLAS	257	621.630	4.654.213	NAVARRA	13150W	420150	55,8	13,3	25	0	16	11	2	0	13	3	0	0	2	0	0	3
9304E	2010	1	CABANILLAS	257	621.630	4.654.213	NAVARRA	13150W	420150	33,6	11,9	4	5	11	6	1	0	15	1	0	0	5	1	2	0
9304E	2010	2	CABANILLAS	257	621.630	4.654.213	NAVARRA	13150W	420150	27,3	6,7	8	5	12	6	0	0	14	3	0	0	4	0	3	2
9304E	2010	3	CABANILLAS	257	621.630	4.654.213	NAVARRA	13150W	420150	20,9	9,2	24	4	9	5	0	0	11	2	0	0	0	2	1	0
9304E	2010	4	CABANILLAS	257	621.630	4.654.213	NAVARRA	13150W	420150	16,9	10	30	1	8	4	1	0	9	0	0	1	0	0	0	0
9304E	2010	5	CABANILLAS	257	621.630	4.654.213	NAVARRA	13150W	420150	49,7	22	8	3	7	5	2	0	10	0	0	3	0	0	0	0
9304E	2010	6	CABANILLAS	257	621.630	4.654.213	NAVARRA	13150W	420150	24	9,3	26	1	8	6	0	0	9	0	0	5	0	0	0	0
9304E	2010	7	CABANILLAS	257	621.630	4.654.213	NAVARRA	13150W	420150	4	1,3	2	1	4	3	0	0	5	0	0	4	0	0	0	0
9304E	2010	8	CABANILLAS	257	621.630	4.654.213	NAVARRA	13150W	420150	0,8	0,5	9	2	2	0	0	0	4	0	0	1	0	0	0	0
9304E	2010	9	CABANILLAS	257	621.630	4.654.213	NAVARRA	13150W	420150	3,3	1,8	1	1	3	2	0	0	4	0	0	1	0	0	0	0
9304E	2010	10	CABANILLAS	257	621.630	4.654.213	NAVARRA	13150W	420150	23,5	10,1	31	1	6	4	1	0	7	0	0	0	0	0	0	0
9304E	2010	11	CABANILLAS	257	621.630	4.654.213	NAVARRA	13150W	420150	20,7	5,8	8	2	9	6	0	0	10	1	0	0	1	0	0	1
9304E	2010	12	CABANILLAS	257	621.630	4.654.213	NAVARRA	13150W	420150	15,1	3,8	21	2	8	6	0	0	10	0	0	0	2	0	0	0

Código	Año	Mes	Nombre	Altitud	X	Y	Provincia	Longitud	Latitud	Precipitación total	P máx diaria	1er día P máx	Días de precipitación inapreciable	Días de precipitación apreciable	Días de P>=1 mm	Días de P>=10 mm	Días de P>=30 mm	Días de lluvia	Días de nieve	Días de granizo	Días de tormenta	Días de niebla	Días de rocío	Días de escarcha	Días en que la nieve cubre el suelo
9304E	2011	1	CABANILLAS	257	621.630	4.654.213	NAVARRA	13150W	420150	19,4	10,8	28	2	5	5	1	0	7	0	0	0	4	0	0	0
9304E	2011	2	CABANILLAS	257	621.630	4.654.213	NAVARRA	13150W	420150	17,7	4	21	0	10	6	0	0	10	0	0	0	2	0	1	0
9304E	2011	3	CABANILLAS	257	621.630	4.654.213	NAVARRA	13150W	420150	72,8	27	15	2	12	11	3	0	14	0	0	0	0	0	0	0
9304E	2011	4	CABANILLAS	257	621.630	4.654.213	NAVARRA	13150W	420150	18,7	12,1	21	1	6	3	1	0	7	0	0	1	0	0	0	0
9304E	2011	5	CABANILLAS	257	621.630	4.654.213	NAVARRA	13150W	420150	38,4	20,8	7	2	5	4	2	0	7	0	0	6	1	0	0	0
9304E	2011	6	CABANILLAS	257	621.630	4.654.213	NAVARRA	13150W	420150	47,3	26,6	6	2	6	5	1	0	8	0	0	4	0	0	0	0
9304E	2011	7	CABANILLAS	257	621.630	4.654.213	NAVARRA	13150W	420150	19,3	9,5	18	0	4	4	0	0	4	0	0	3	0	0	0	0
9304E	2011	8	CABANILLAS	257	621.630	4.654.213	NAVARRA	13150W	420150	2,6	1,9	18	5	2	1	0	0	7	0	0	3	0	0	0	0
9304E	2011	9	CABANILLAS	257	621.630	4.654.213	NAVARRA	13150W	420150	21,2	20,6	1	1	2	1	1	0	3	0	0	3	0	0	0	0
9304E	2011	10	CABANILLAS	257	621.630	4.654.213	NAVARRA	13150W	420150	5,2	3,2	26	5	2	2	0	0	7	0	0	0	0	0	0	0
9304E	2011	11	CABANILLAS	257	621.630	4.654.213	NAVARRA	13150W	420150	72,1	44,3	4	3	11	7	1	1	14	0	0	0	5	0	0	0
9304E	2011	12	CABANILLAS	257	621.630	4.654.213	NAVARRA	13150W	420150	11,8	4,7	1	1	6	3	0	0	7	0	0	0	3	0	0	0
9304E	2012	1	CABANILLAS	257	621.630	4.654.213	NAVARRA	13150W	420150	6,3	4	15	3	3	2	0	0	6	0	0	0	7	0	9	0
9304E	2012	2	CABANILLAS	257	621.630	4.654.213	NAVARRA	13150W	420150	1,9	1,2	5	1	2	1	0	0	3	0	0	0	0	0	1	0
9304E	2012	3	CABANILLAS	257	621.630	4.654.213	NAVARRA	13150W	420150	13,7	7,8	21	1	5	2	0	0	6	0	0	0	1	0	0	0
9304E	2012	4	CABANILLAS	257	621.630	4.654.213	NAVARRA	13150W	420150	52,3	12	28	2	18	13	2	0	20	0	0	0	0	0	0	0
9304E	2012	5	CABANILLAS	257	621.630	4.654.213	NAVARRA	13150W	420150	22,1	10,8	4	2	6	5	1	0	8	0	0	3	0	0	0	0
9304E	2012	6	CABANILLAS	257	621.630	4.654.213	NAVARRA	13150W	420150	23,8	15,4	18	3	4	3	1	0	7	0	0	4	0	0	0	0
9304E	2012	7	CABANILLAS	257	621.630	4.654.213	NAVARRA	13150W	420150	2,5	2,5	27	2	1	1	0	0	3	0	0	2	0	0	0	0
9304E	2012	8	CABANILLAS	257	621.630	4.654.213	NAVARRA	13150W	420150	10,3	10,3	5	2	1	1	1	0	3	0	0	3	0	0	0	0
9304E	2012	9	CABANILLAS	257	621.630	4.654.213	NAVARRA	13150W	420150	20,7	18,5	28	2	5	2	1	0	7	0	0	1	0	0	0	0
9304E	2012	10	CABANILLAS	257	621.630	4.654.213	NAVARRA	13150W	420150	132,7	55,5	20	0	12	11	3	1	12	0	0	2	3	1	1	0
9304E	2012	11	CABANILLAS	257	621.630	4.654.213	NAVARRA	13150W	420150	27,3	7,7	4	1	9	6	0	0	10	0	0	0	5	0	4	0
9304E	2012	12	CABANILLAS	257	621.630	4.654.213	NAVARRA	13150W	420150	4,9	3,2	13	4	4	2	0	0	8	0	0	0	6	0	2	0
9304E	2013	1	CABANILLAS	257	621.630	4.654.213	NAVARRA	13150W	420150	39,6	8,9	23	2	15	9	0	0	17	0	0	0	0	0	1	0
9304E	2013	2	CABANILLAS	257	621.630	4.654.213	NAVARRA	13150W	420150	57,9	16,7	28	2	15	10	2	0	14	3	0	1	2	0	1	0
9304E	2013	3	CABANILLAS	257	621.630	4.654.213	NAVARRA	13150W	420150	81	21	4	5	15	12	2	0	19	1	0	0	2	0	0	0
9304E	2013	4	CABANILLAS	257	621.630	4.654.213	NAVARRA	13150W	420150	66,3	23,5	29	5	9	8	2	0	14	0	0	1	0	0	0	0
9304E	2013	5	CABANILLAS	257	621.630	4.654.213	NAVARRA	13150W	420150	54,1	18,3	17	1	14	11	1	0	15	0	0	3	0	2	0	0
9304E	2013	6	CABANILLAS	257	621.630	4.654.213	NAVARRA	13150W	420150	44,4	14,5	7	2	7	6	1	0	9	0	0	2	0	0	0	0
9304E	2013	7	CABANILLAS	257	621.630	4.654.213	NAVARRA	13150W	420150	36,7	30,5	10	3	4	3	1	1	6	0	1	7	0	0	0	0
9304E	2013	8	CABANILLAS	257	621.630	4.654.213	NAVARRA	13150W	420150	9,1	6,6	16	1	2	2	0	0	2	0	1	1	0	0	0	0
9304E	2013	9	CABANILLAS	257	621.630	4.654.213	NAVARRA	13150W	420150	13,5	4,9	7	0	4	4	0	0	4	0	0	0	0	0	0	0
9304E	2013	10	CABANILLAS	257	621.630	4.654.213	NAVARRA	13150W	420150	58,9	37,2	3	4	7	6	2	1	11	0	0	3	0	1	0	0
9304E	2013	11	CABANILLAS	257	621.630	4.654.213	NAVARRA	13150W	420150	33,5	14,5	16	3	10	5	2	0	13	0	0	0	0	0	0	0
9304E	2013	12	CABANILLAS	257	621.630	4.654.213	NAVARRA	13150W	420150	7	4,1	18	2	5	1	0	0	7	0	0	0	9	1	9	0
9304E	2014	1	CABANILLAS	257	621.630	4.654.213	NAVARRA	13150W	420150	19,5	5,1	26	1	13	10	0	0	14	0	0	0	6	1	0	0
9304E	2014	2	CABANILLAS	257	621.630	4.654.213	NAVARRA	13150W	420150	14,4	6,2	28	4	8	5	0	0	11	0	1	1	0	0	8	0
9304E	2014	3	CABANILLAS	257	621.630	4.654.213	NAVARRA	13150W	420150	20,5	8	25	4	8	6	0	0	12	0	0	0	0	0	1	0
9304E	2014	4	CABANILLAS	257	621.630	4.654.213	NAVARRA	13150W	420150	39,7	12	19	2	7	6	2	0	9	0	0	2	0	0	0	0
9304E	2014	5	CABANILLAS	257	621.630	4.654.213	NAVARRA	13150W	420150	32,1	11,6	25	1	7	7	1	0	7	0	1	4	0	0	0	0
9304E	2014	6	CABANILLAS	257	621.630	4.654.213	NAVARRA	13150W	420150	113,5	54	24	1	7	7	3	2	7	0	1	6	0	0	0	0
9304E	2014	7	CABANILLAS	257	621.630	4.654.213	NAVARRA	13150W	420150	118,5	54,1	3	2	4	4	3	2	5	0	1	5	0	0	0	0
9304E	2014	8	CABANILLAS	257	621.630	4.654.213	NAVARRA	13150W	420150	28,5	22	18	3	3	3	1	0	6	0	0	5	0	0	0	0
9304E	2014	9	CABANILLAS	257	621.630	4.654.213	NAVARRA	13150W	420150	28,3	17,5	7	3	6	4	1	0	9	0	0	3	0	0	0	0
9304E	2014	10	CABANILLAS	257	621.630	4.654.213	NAVARRA	13150W	420150	29,5	13,5	10	0	5	4	1	0	5	0	0	0	4	0	0	0

Código	Año	Mes	Nombre	Altitud	X	Y	Provincia	Longitud	Latitud	Precipitación total	P máx diaria	1er día P máx	Días de precipitación inapreciable	Días de precipitación apreciable	Días de P>=1 mm	Días de P>=10 mm	Días de P>=30 mm	Días de lluvia	Días de nieve	Días de granizo	Días de tormenta	Días de niebla	Días de rocío	Días de escarcha	Días en que la nieve cubre el suelo
9304E	2014	11	CABANILLAS	257	621.630	4.654.213	NAVARRA	13150W	420150	131,7	41	29	2	14	11	3	1	16	0	0	1	5	0	0	0
9304E	2014	12	CABANILLAS	257	621.630	4.654.213	NAVARRA	13150W	420150	25,3	12,5	14	4	6	5	1	0	9	0	1	0	5	0	2	0
9304E	2015	1	CABANILLAS	257	621.630	4.654.213	NAVARRA	13150W	420150	17	13,8	30	2	6	3	1	0	8	0	0	0	7	0	7	0
9304E	2015	2	CABANILLAS	257	621.630	4.654.213	NAVARRA	13150W	420150	30,7	8,6	23	4	12	9	0	0	15	1	0	0	3	0	5	0
9304E	2015	3	CABANILLAS	257	621.630	4.654.213	NAVARRA	13150W	420150	77	23,3	23	2	7	6	3	0	9	0	0	0	0	2	1	0
9304E	2015	4	CABANILLAS	257	621.630	4.654.213	NAVARRA	13150W	420150	33,9	21,5	26	0	10	6	1	0	10	0	0	4	0	4	0	0
9304E	2015	5	CABANILLAS	257	621.630	4.654.213	NAVARRA	13150W	420150	2,7	2,2	18	0	6	1	0	0	6	0	0	0	0	0	0	0
9304E	2015	6	CABANILLAS	257	621.630	4.654.213	NAVARRA	13150W	420150	28,9	17,3	10	0	9	5	1	0	9	0	0	7	0	0	0	0
9304E	2015	7	CABANILLAS	257	621.630	4.654.213	NAVARRA	13150W	420150	31,5	21	21	0	4	2	1	0	3	0	1	3	0	0	0	0
9304E	2015	8	CABANILLAS	257	621.630	4.654.213	NAVARRA	13150W	420150	28,8	13,2	30	0	6	5	1	0	5	0	1	4	0	0	0	0
9304E	2015	9	CABANILLAS	257	621.630	4.654.213	NAVARRA	13150W	420150	43	17,5	2	0	5	4	2	0	5	0	0	3	1	1	0	0
9304E	2015	10	CABANILLAS	257	621.630	4.654.213	NAVARRA	13150W	420150	12,3	6,6	19	0	6	3	0	0	6	0	0	0	1	1	0	0
9304E	2015	11	CABANILLAS	257	621.630	4.654.213	NAVARRA	13150W	420150	60,7	47,6	2	0	6	4	1	1	6	0	0	0	10	1	1	0
9304E	2015	12	CABANILLAS	257	621.630	4.654.213	NAVARRA	13150W	420150	2	2	30	0	1	1	0	0	1	0	0	0	23	2	3	0
9304E	2016	1	CABANILLAS	257	621.630	4.654.213	NAVARRA	13150W	420150	38,3	15,2	4	0	7	6	2	0	7	0	0	0	10	0	5	0
9304E	2016	2	CABANILLAS	257	621.630	4.654.213	NAVARRA	13150W	420150	46,3	13	26	0	9	7	1	0	9	0	0	1	3	0	5	0
9304E	2016	3	CABANILLAS	257	621.630	4.654.213	NAVARRA	13150W	420150	36	21	19	0	7	6	1	0	7	0	0	0	2	1	0	0
9304E	2016	4	CABANILLAS	257	621.630	4.654.213	NAVARRA	13150W	420150	38,6	13,3	20	0	10	6	1	0	10	0	0	1	0	1	1	0
9304E	2016	5	CABANILLAS	257	621.630	4.654.213	NAVARRA	13150W	420150	48,1	20	9	0	8	6	1	0	7	0	1	2	0	0	0	0
9304E	2016	6	CABANILLAS	257	621.630	4.654.213	NAVARRA	13150W	420150	2,8	1,3	17	0	3	2	0	0	2	0	1	2	0	1	0	0
9304E	2016	7	CABANILLAS	257	621.630	4.654.213	NAVARRA	13150W	420150	42,5	27	4	0	3	3	2	0	3	0	0	3	0	0	0	0
9304E	2016	8	CABANILLAS	257	621.630	4.654.213	NAVARRA	13150W	420150	0,8	0,8	15	0	1	0	0	0	1	0	0	1	0	0	0	0
9304E	2016	9	CABANILLAS	257	621.630	4.654.213	NAVARRA	13150W	420150	4,5	3,8	13	0	2	1	0	0	2	0	0	2	0	0	0	0
9304E	2016	10	CABANILLAS	257	621.630	4.654.213	NAVARRA	13150W	420150	20,7	10	13	0	7	4	1	0	7	0	0	2	4	2	0	0
9304E	2016	11	CABANILLAS	257	621.630	4.654.213	NAVARRA	13150W	420150	74,3	30	22	0	9	5	3	1	9	0	0	0	8	1	0	0
9304E	2016	12	CABANILLAS	257	621.630	4.654.213	NAVARRA	13150W	420150	10,8	9,3	16	0	3	2	0	0	3	0	0	0	18	1	0	0
9304E	2017	1	CABANILLAS	257	621.630	4.654.213	NAVARRA	13150W	420150	16,9	12,2	27	0	4	2	1	0	4	0	0	0	3	0	7	0
9304E	2017	2	CABANILLAS	257	621.630	4.654.213	NAVARRA	13150W	420150	50,7	23,1	13	0	8	6	2	0	8	0	0	0	5	5	1	0
9304E	2017	3	CABANILLAS	257	621.630	4.654.213	NAVARRA	13150W	420150	39,4	15,8	25	0	8	5	2	0	8	0	0	1	0	6	0	0
9304E	2017	4	CABANILLAS	257	621.630	4.654.213	NAVARRA	13150W	420150	2,4	2,4	25	0	1	1	0	0	1	0	0	0	0	0	0	0
9304E	2017	5	CABANILLAS	257	621.630	4.654.213	NAVARRA	13150W	420150	37,2	16,3	18	0	9	6	1	0	9	0	0	3	0	0	0	0
9304E	2017	6	CABANILLAS	257	621.630	4.654.213	NAVARRA	13150W	420150	73	19,6	4	0	7	7	4	0	7	0	0	9	0	0	0	0
9304E	2017	7	CABANILLAS	257	621.630	4.654.213	NAVARRA	13150W	420150	1,9	1,7	9	0	2	1	0	0	2	0	0	3	0	0	0	0
9304E	2017	8	CABANILLAS	257	621.630	4.654.213	NAVARRA	13150W	420150	57,4	17,5	29	0	8	6	2	0	8	0	0	8	1	0	0	0
9304E	2017	9	CABANILLAS	257	621.630	4.654.213	NAVARRA	13150W	420150	18,9	10,5	21	0	5	4	1	0	4	0	1	2	0	2	0	0
9304E	2017	10	CABANILLAS	257	621.630	4.654.213	NAVARRA	13150W	420150	18	18	18	0	1	1	1	0	1	0	0	0	1	2	0	0
9304E	2017	11	CABANILLAS	257	621.630	4.654.213	NAVARRA	13150W	420150	4,2	2,1	3	0	7	1	0	0	7	0	0	1	1	0	9	0
9304E	2017	12	CABANILLAS	257	621.630	4.654.213	NAVARRA	13150W	420150	10,2	3,4	14	0	7	4	0	0	6	1	0	0	4	1	6	0
9304E	2018	1	CABANILLAS	257	621.630	4.654.213	NAVARRA	13150W	420150	92,1	50,2	6	0	8	5	3	1	8	0	0	0	7	4	7	0
9304E	2018	2	CABANILLAS	257	621.630	4.654.213	NAVARRA	13150W	420150	34,2	11,5	27	0	9	5	1	0	8	1	0	0	3	0	4	1
9304E	2018	3	CABANILLAS	257	621.630	4.654.213	NAVARRA	13150W	420150	57,2	12	4	0	13	12	2	0	13	0	0	1	0	2	1	0
9304E	2018	4	CABANILLAS	257	621.630	4.654.213	NAVARRA	13150W	420150	177,5	73,3	11	0	12	9	4	3	11	0	1	2	0	3	0	0
9304E	2018	5	CABANILLAS	257	621.630	4.654.213	NAVARRA	13150W	420150	58	15,4	29	0	9	8	3	0	9	0	0	3	0	2	0	0
9304E	2018	6	CABANILLAS	257	621.630	4.654.213	NAVARRA	13150W	420150	65,4	25	1	0	8	6	3	0	7	0	1	7	0	1	0	0
9304E	2018	7	CABANILLAS	257	621.630	4.654.213	NAVARRA	13150W	420150	24,6	9,5	18	0	5	4	0	0	5	0	0	6	0	0	0	0
9304E	2018	8	CABANILLAS	257	621.630	4.654.213	NAVARRA	13150W	420150	1,5	1,5	12	0	1	1	0	0	1	0	0	1	0	0	0	0

Código	Año	Mes	Nombre	Altitud	X	Y	Provincia	Longitud	Latitud	Precipitación total	P máx diaria	1er día P máx	Días de precipitación inapreciable	Días de precipitación apreciable	Días de P>=1 mm	Días de P>=10 mm	Días de P>=30 mm	Días de lluvia	Días de nieve	Días de granizo	Días de tormenta	Días de niebla	Días de rocío	Días de escarcha	Días en que la nieve cubre el suelo
9304E	2018	9	CABANILLAS	257	621.630	4.654.213	NAVARRA	13150W	420150	51,3	21,6	12	0	4	4	2	0	4	0	0	5	0	1	0	0
9304E	2018	10	CABANILLAS	257	621.630	4.654.213	NAVARRA	13150W	420150	31	10,1	31	0	5	4	1	0	5	0	0	1	1	4	0	0
9304E	2018	11	CABANILLAS	257	621.630	4.654.213	NAVARRA	13150W	420150	43,1	11,6	18	0	9	9	1	0	9	0	0	0	1	2	1	0
9304E	2018	12	CABANILLAS	257	621.630	4.654.213	NAVARRA	13150W	420150	13,9	5,9	12	0	3	3	0	0	3	0	0	0	6	8	5	0
9304E	2019	1	CABANILLAS	257	621.630	4.654.213	NAVARRA	13150W	420150	20,7	5	30	0	7	4	0	0	7	0	0	0	4	0	4	0
9304E	2019	2	CABANILLAS	257	621.630	4.654.213	NAVARRA	13150W	420150	4,8	3	2	0	2	2	0	0	2	0	0	0	3	5	8	0
9304E	2019	3	CABANILLAS	257	621.630	4.654.213	NAVARRA	13150W	420150	8,4	6,5	31	0	3	2	0	0	3	0	0	0	0	3	0	0
9304E	2019	4	CABANILLAS	257	621.630	4.654.213	NAVARRA	13150W	420150	43,4	9,9	15	0	10	9	0	0	10	0	0	1	0	1	1	0
9304E	2019	5	CABANILLAS	257	621.630	4.654.213	NAVARRA	13150W	420150	43,2	33,6	16	0	6	3	1	1	6	0	0	2	0	0	0	0
9304E	2019	6	CABANILLAS	257	621.630	4.654.213	NAVARRA	13150W	420150	14,7	4	5	0	8	4	0	0	8	0	0	4	0	0	0	0
9304E	2019	7	CABANILLAS	257	621.630	4.654.213	NAVARRA	13150W	420150	9,6	3,5	13	0	5	4	0	0	5	0	0	4	0	0	0	0
9304E	2019	8	CABANILLAS	257	621.630	4.654.213	NAVARRA	13150W	420150	33,2	16,3	26	0	4	3	2	0	4	0	0	2	0	0	0	0
9304E	2019	9	CABANILLAS	257	621.630	4.654.213	NAVARRA	13150W	420150	26,5	13,2	20	0	7	4	1	0	7	0	0	3	0	0	0	0
9304E	2019	10	CABANILLAS	257	621.630	4.654.213	NAVARRA	13150W	420150	20,1	9,5	22	0	7	5	0	0	7	0	0	0	2	3	0	0
9304E	2019	11	CABANILLAS	257	621.630	4.654.213	NAVARRA	13150W	420150	61,1	13,5	8	0	17	13	1	0	17	0	0	0	2	7	0	0
9304E	2019	12	CABANILLAS	257	621.630	4.654.213	NAVARRA	13150W	420150	11,5	4	12	0	7	4	0	0	7	0	0	0	8	4	2	0
9304E	2020	1	CABANILLAS	257	621.630	4.654.213	NAVARRA	13150W	420150	39,3	23	21	0	10	5	1	0	10	0	0	0	9	4	5	0
9304E	2020	2	CABANILLAS	257	621.630	4.654.213	NAVARRA	13150W	420150	0,2	0,2	8	0	1	0	0	0	1	0	0	0	2	6	5	0
9304E	2020	3	CABANILLAS	257	621.630	4.654.213	NAVARRA	13150W	420150	125,2	56,5	16	0	9	7	3	2	7	2	0	1	3	1	1	1
9304E	2020	4	CABANILLAS	257	621.630	4.654.213	NAVARRA	13150W	420150	70,4	23	1	0	13	8	2	0	13	0	0	6	0	2	1	0
9304E	2020	5	CABANILLAS	257	621.630	4.654.213	NAVARRA	13150W	420150	76,6	34,5	12	0	9	6	2	1	9	0	0	3	0	0	0	0
9304E	2020	6	CABANILLAS	257	621.630	4.654.213	NAVARRA	13150W	420150	63	27	26	0	6	6	2	0	5	0	1	3	0	0	0	0
9304E	2020	7	CABANILLAS	257	621.630	4.654.213	NAVARRA	13150W	420150	0	0		0	0	0	0	0	0	0	0	2	0	0	0	0
9304E	2020	8	CABANILLAS	257	621.630	4.654.213	NAVARRA	13150W	420150	2,1	0,7	10	0	4	0	0	0	4	0	0	3	0	0	0	0
9304E	2020	9	CABANILLAS	257	621.630	4.654.213	NAVARRA	13150W	420150	8,6	3,7	18	0	4	3	0	0	4	0	0	1	0	0	0	0
9304E	2020	10	CABANILLAS	257	621.630	4.654.213	NAVARRA	13150W	420150	36,1	13,5	2	0	6	5	2	0	6	0	0	0	0	4	1	0
9304E	2020	11	CABANILLAS	257	621.630	4.654.213	NAVARRA	13150W	420150	32,9	18,4	6	0	8	5	1	0	8	0	0	1	7	8	4	0
9304E	2020	12	CABANILLAS	257	621.630	4.654.213	NAVARRA	13150W	420150	31,3	5,3	3	0	14	10	0	0	13	0	1	0	4	3	2	0
9304E	2021	1	CABANILLAS	257	621.630	4.654.213	NAVARRA	13150W	420150	71	24	9	0	7	7	2	0	5	2	0	1	4	2	6	2
9304E	2021	2	CABANILLAS	257	621.630	4.654.213	NAVARRA	13150W	420150	23	11,8	21	0	7	3	1	0	7	0	0	0	1	7	1	0
9304E	2021	5	CABANILLAS	257	621.630	4.654.213	NAVARRA	13150W	420150	47,4	25,5	31	0	7	5	2	0	7	0	0	3	0	0	0	0
9304E	2021	6	CABANILLAS	257	621.630	4.654.213	NAVARRA	13150W	420150	61,8	29,1	1	0	8	7	2	0	8	0	0	6	1	0	0	0
9304E	2021	7	CABANILLAS	257	621.630	4.654.213	NAVARRA	13150W	420150	4,4	4,4	11	0	1	1	0	0	1	0	0	2	0	0	0	0
9304E	2021	8	CABANILLAS	257	621.630	4.654.213	NAVARRA	13150W	420150	69,2	54,1	31	0	4	4	2	1	3	0	1	3	0	0	0	0
9304E	2021	9	CABANILLAS	257	621.630	4.654.213	NAVARRA	13150W	420150	49,8	21,1	24	0	6	6	2	0	6	0	0	4	0	4	0	0
9304E	2021	10	CABANILLAS	257	621.630	4.654.213	NAVARRA	13150W	420150	19,8	8,4	31	0	6	5	0	0	6	0	0	0	0	19	0	0
9304E	2021	11	CABANILLAS	257	621.630	4.654.213	NAVARRA	13150W	420150	75,1	32	23	0	10	7	2	1	10	0	0	0	0	5	1	0
9304E	2021	12	CABANILLAS	257	621.630	4.654.213	NAVARRA	13150W	420150	13,5	4,5	9	0	8	5	0	0	8	0	0	0	16	3	0	0
9304E	2022	1	CABANILLAS	257	621.630	4.654.213	NAVARRA	13150W	420150	11,6	6,7	4	0	3	2	0	0	3	0	0	0	5	4	16	0
9304E	2022	2	CABANILLAS	257	621.630	4.654.213	NAVARRA	13150W	420150	0	0		0	0	0	0	0	0	0	0	0	2	7	1	0
9304E	2022	3	CABANILLAS	257	621.630	4.654.213	NAVARRA	13150W	420150	40,9	13,5	14	0	11	8	1	0	11	0	0	0	1	4	0	0
9304E	2022	4	CABANILLAS	257	621.630	4.654.213	NAVARRA	13150W	420150	29,7	7,8	27	0	9	6	0	0	9	0	0	0	0	3	0	0
9304E	2022	5	CABANILLAS	257	621.630	4.654.213	NAVARRA	13150W	420150	8,1	5,1	2	0	2	2	0	0	2	0	0	2	0	0	0	0
9304E	2022	6	CABANILLAS	257	621.630	4.654.213	NAVARRA	13150W	420150	13,9	6,6	11	0	5	2	0	0	5	0	0	5	0	0	0	0
9304E	2022	7	CABANILLAS	257	621.630	4.654.213	NAVARRA	13150W	420150	16,2	16,2	6	0	1	1	1	0	1	0	0	2	0	0	0	0
9304E	2022	8	CABANILLAS	257	621.630	4.654.213	NAVARRA	13150W	420150	7,1	4,5	29	0	3	2	0	0	3	0	0	4	0	0	0	0

Código	Año	Mes	Nombre	Altitud	X	Y	Provincia	Longitud	Latitud	Precipitación total	P máx diaria	1er día P máx	Días de precipitación inapreciable	Días de precipitación apreciable	Días de P>=1 mm	Días de P>=10 mm	Días de P>=30 mm	Días de lluvia	Días de nieve	Días de granizo	Días de tormenta	Días de niebla	Días de rocío	Días de escarcha	Días en que la nieve cubre el suelo
9304E	2022	9	CABANILLAS	257	621.630	4.654.213	NAVARRA	13150W	420150	0	0		0	0	0	0	0	0	0	0	1	0	0	0	0
9305	1928	11	BUÑUEL	242	628.638	4.648.351	NAVARRA	12650W	415836	11	9,6	6	2	3	2	0	0	5	0	0	0	1	0	6	0
9305	1928	12	BUÑUEL	242	628.638	4.648.351	NAVARRA	12650W	415836	19,5	8,4	30	1	6	4	0	0	7	0	0	0	0	0	11	0
9305	1929	1	BUÑUEL	242	628.638	4.648.351	NAVARRA	12650W	415836	3,5	3,5	2	1	1	1	0	0	1	1	0	0	3	4	12	1
9305	1929	2	BUÑUEL	242	628.638	4.648.351	NAVARRA	12650W	415836	37,5	26,8	3	0	6	6	1	0	5	1	0	0	0	0	5	1
9305	1929	3	BUÑUEL	242	628.638	4.648.351	NAVARRA	12650W	415836	2,7	1,7	8	0	2	2	0	0	2	0	0	0	0	0	0	0
9305	1929	4	BUÑUEL	242	628.638	4.648.351	NAVARRA	12650W	415836	10,5	6,2	30	0	3	3	0	0	3	0	0	0	0	0	0	0
9305	1929	5	BUÑUEL	242	628.638	4.648.351	NAVARRA	12650W	415836	28,7	8	26	0	8	8	0	0	8	0	0	0	0	0	0	0
9305	1929	6	BUÑUEL	242	628.638	4.648.351	NAVARRA	12650W	415836	19,7	8	11	0	5	4	0	0	5	0	0	0	1	0	0	0
9305	1929	7	BUÑUEL	242	628.638	4.648.351	NAVARRA	12650W	415836	2,1	1,7	17	0	2	1	0	0	2	0	0	0	0	0	0	0
9305	1929	8	BUÑUEL	242	628.638	4.648.351	NAVARRA	12650W	415836	5	5	4	0	1	1	0	0	1	0	0	0	0	0	0	0
9305	1929	9	BUÑUEL	242	628.638	4.648.351	NAVARRA	12650W	415836	53,2	23	10	0	8	7	2	0	8	0	0	5	1	9	0	0
9305	1929	10	BUÑUEL	242	628.638	4.648.351	NAVARRA	12650W	415836	46,8	13,7	21	0	7	7	2	0	7	0	0	0	0	13	0	0
9305	1929	11	BUÑUEL	242	628.638	4.648.351	NAVARRA	12650W	415836	25,2	7,1	6	0	10	6	0	0	10	0	0	0	3	1	3	0
9305	1929	12	BUÑUEL	242	628.638	4.648.351	NAVARRA	12650W	415836	18,9	5	21	0	7	6	0	0	7	0	0	0	4	2	6	0
9305	1930	1	BUÑUEL	242	628.638	4.648.351	NAVARRA	12650W	415836	22,3	5,1	26	0	9	7	0	0	9	0	0	0	6	0	6	0
9305	1930	2	BUÑUEL	242	628.638	4.648.351	NAVARRA	12650W	415836	43	17,1	8	0	7	7	2	0	5	2	0	0	0	0	3	3
9305	1930	3	BUÑUEL	242	628.638	4.648.351	NAVARRA	12650W	415836	20,7	4,8	9	0	10	6	0	0	10	0	0	0	0	0	2	0
9305	1930	4	BUÑUEL	242	628.638	4.648.351	NAVARRA	12650W	415836	68	42,3	27	0	9	8	1	1	9	0	0	0	0	0	0	0
9305	1930	5	BUÑUEL	242	628.638	4.648.351	NAVARRA	12650W	415836	49,4	18,2	21	0	7	6	2	0	7	0	0	1	0	0	0	0
9305	1930	6	BUÑUEL	242	628.638	4.648.351	NAVARRA	12650W	415836	46,1	12,5	1	0	10	9	2	0	9	0	1	6	0	0	0	0
9305	1930	7	BUÑUEL	242	628.638	4.648.351	NAVARRA	12650W	415836	0	0		0	0	0	0	0	0	0	0	0	0	0	0	0
9305	1930	9	BUÑUEL	242	628.638	4.648.351	NAVARRA	12650W	415836	13,8	8	10	0	4	2	0	0	4	0	0	3	0	0	0	0
9305	1930	10	BUÑUEL	242	628.638	4.648.351	NAVARRA	12650W	415836	25,2	11	19	0	5	3	1	0	5	0	0	1	1	0	0	0
9305	1930	11	BUÑUEL	242	628.638	4.648.351	NAVARRA	12650W	415836	100	44,7	28	0	5	5	2	2	5	0	0	1	0	0	4	0
9305	1930	12	BUÑUEL	242	628.638	4.648.351	NAVARRA	12650W	415836	89,4	18	2	0	17	15	3	0	17	0	0	2	2	0	0	0
9305	1931	1	BUÑUEL	242	628.638	4.648.351	NAVARRA	12650W	415836	6,6	3,6	23	0	4	2	0	0	4	0	0	0	2	0	6	0
9305	1931	2	BUÑUEL	242	628.638	4.648.351	NAVARRA	12650W	415836	43,7	18,7	13	0	8	7	1	0	5	3	0	0	1	0	0	2
9305	1931	3	BUÑUEL	242	628.638	4.648.351	NAVARRA	12650W	415836	36,6	14	19	0	10	7	1	0	10	0	0	2	0	0	0	0
9305	1931	4	BUÑUEL	242	628.638	4.648.351	NAVARRA	12650W	415836	13,9	6,6	2	0	4	3	0	0	4	0	0	1	0	0	0	0
9305	1931	5	BUÑUEL	242	628.638	4.648.351	NAVARRA	12650W	415836	43,8	12,4	29	0	7	7	2	0	7	0	0	1	0	0	0	0
9305	1931	6	BUÑUEL	242	628.638	4.648.351	NAVARRA	12650W	415836	10	6,7	4	0	2	2	0	0	2	0	0	2	0	0	0	0
9305	1931	7	BUÑUEL	242	628.638	4.648.351	NAVARRA	12650W	415836	13,3	6,7	23	0	3	3	0	0	3	0	0	3	0	0	0	0
9305	1931	8	BUÑUEL	242	628.638	4.648.351	NAVARRA	12650W	415836	11,4	9,8	24	0	2	2	0	0	2	0	0	1	0	0	0	0
9305	1931	9	BUÑUEL	242	628.638	4.648.351	NAVARRA	12650W	415836	16,9	11,1	30	0	3	3	1	0	3	0	0	1	0	0	0	0
9305	1931	10	BUÑUEL	242	628.638	4.648.351	NAVARRA	12650W	415836	29,3	11,3	10	0	6	5	2	0	6	0	0	1	0	7	2	0
9305	1931	11	BUÑUEL	242	628.638	4.648.351	NAVARRA	12650W	415836	46,1	16,3	12	0	10	10	1	0	10	0	0	0	5	0	4	0
9305	1931	12	BUÑUEL	242	628.638	4.648.351	NAVARRA	12650W	415836	0,6	0,6	7	0	1	0	0	0	1	0	0	0	1	0	10	0
9305	1932	1	BUÑUEL	242	628.638	4.648.351	NAVARRA	12650W	415836	14,4	13,3	25	0	3	1	1	0	3	0	0	0	10	0	1	0
9305	1932	2	BUÑUEL	242	628.638	4.648.351	NAVARRA	12650W	415836	35,7	10	11	0	5	4	1	0	1	4	0	0	8	0	14	8
9305	1932	3	BUÑUEL	242	628.638	4.648.351	NAVARRA	12650W	415836	35,8	13,6	16	0	4	4	1	0	4	0	0	0	0	3	0	0
9305	1932	4	BUÑUEL	242	628.638	4.648.351	NAVARRA	12650W	415836	42	12	4	0	6	6	1	0	6	0	0	1	0	0	1	0
9305	1932	5	BUÑUEL	242	628.638	4.648.351	NAVARRA	12650W	415836	37,8	8,5	24	0	9	8	0	0	9	0	0	1	0	0	0	0
9305	1932	6	BUÑUEL	242	628.638	4.648.351	NAVARRA	12650W	415836	102	46,4	12	0	9	8	3	1	9	0	0	7	0	0	0	0
9305	1932	7	BUÑUEL	242	628.638	4.648.351	NAVARRA	12650W	415836	94,8	51,3	19	0	8	7	1	1	8	0	0	4	0	0	0	0
9305	1932	8	BUÑUEL	242	628.638	4.648.351	NAVARRA	12650W	415836	0,6	0,6	1	0	1	0	0	0	1	0	0	1	0	0	0	0

Código	Año	Mes	Nombre	Altitud	X	Y	Provincia	Longitud	Latitud	Precipitación total	P máx diaria	1er día P máx	Días de precipitación inapreciable	Días de precipitación apreciable	Días de P>=1 mm	Días de P>=10 mm	Días de P>=30 mm	Días de lluvia	Días de nieve	Días de granizo	Días de tormenta	Días de niebla	Días de rocío	Días de escarcha	Días en que la nieve cubre el suelo
9305	1932	9	BUÑUEL	242	628.638	4.648.351	NAVARRA	12650W	415836	42,9	19,5	9	0	8	6	2	0	8	0	0	0	0	0	0	0
9305	1932	10	BUÑUEL	242	628.638	4.648.351	NAVARRA	12650W	415836	9,7	5,7	9	0	2	2	0	0	2	0	0	0	0	0	1	0
9305	1932	11	BUÑUEL	242	628.638	4.648.351	NAVARRA	12650W	415836	67,2	34,6	9	0	10	8	2	1	10	0	0	1	5	0	1	0
9305	1932	12	BUÑUEL	242	628.638	4.648.351	NAVARRA	12650W	415836	43,8	9	20	0	11	9	0	0	11	0	0	0	9	0	1	0
9305	1933	1	BUÑUEL	242	628.638	4.648.351	NAVARRA	12650W	415836	23	11,2	17	2	4	4	1	0	3	3	0	0	1	0	4	4
9305	1933	2	BUÑUEL	242	628.638	4.648.351	NAVARRA	12650W	415836	17,4	6	13	3	5	4	0	0	6	2	0	0	3	0	6	2
9305	1933	3	BUÑUEL	242	628.638	4.648.351	NAVARRA	12650W	415836	37,6	25,6	11	3	7	6	1	0	10	0	0	0	0	0	1	0
9305	1933	4	BUÑUEL	242	628.638	4.648.351	NAVARRA	12650W	415836	13	6,5	20	3	6	3	0	0	9	0	0	1	0	0	0	0
9305	1933	5	BUÑUEL	242	628.638	4.648.351	NAVARRA	12650W	415836	62,5	36,3	21	3	6	5	2	1	9	0	0	2	0	0	0	0
9305	1933	6	BUÑUEL	242	628.638	4.648.351	NAVARRA	12650W	415836	62,6	24,4	3	2	8	7	3	0	10	0	0	1	0	0	0	0
9305	1933	7	BUÑUEL	242	628.638	4.648.351	NAVARRA	12650W	415836	9,5	4,5	20	2	3	3	0	0	5	0	0	3	0	0	0	0
9305	1933	9	BUÑUEL	242	628.638	4.648.351	NAVARRA	12650W	415836	48,9	29	5	2	6	6	1	0	8	0	0	5	0	0	0	0
9305	1933	10	BUÑUEL	242	628.638	4.648.351	NAVARRA	12650W	415836	54,4	15,2	22	1	6	6	3	0	7	0	0	3	0	0	0	0
9305	1933	11	BUÑUEL	242	628.638	4.648.351	NAVARRA	12650W	415836	30,4	8,5	18	0	6	6	0	0	6	0	0	0	1	0	2	0
9305	1933	12	BUÑUEL	242	628.638	4.648.351	NAVARRA	12650W	415836	81,8	18,1	2	0	14	13	2	0	14	0	0	0	2	0	5	0
9305	1934	1	BUÑUEL	242	628.638	4.648.351	NAVARRA	12650W	415836	4,4	2,6	11	0	3	2	0	0	3	0	0	0	3	0	12	0
9305	1934	2	BUÑUEL	242	628.638	4.648.351	NAVARRA	12650W	415836	4,5	2,1	26	0	3	2	0	0	2	1	0	0	0	0	9	2
9305	1934	3	BUÑUEL	242	628.638	4.648.351	NAVARRA	12650W	415836	28,9	8,2	9	0	7	6	0	0	7	0	0	1	0	0	0	0
9305	1934	4	BUÑUEL	242	628.638	4.648.351	NAVARRA	12650W	415836	76,6	28,1	29	0	10	9	4	0	9	0	1	1	0	0	0	0
9305	1934	5	BUÑUEL	242	628.638	4.648.351	NAVARRA	12650W	415836	28,3	15,4	29	0	4	4	1	0	3	0	1	4	0	0	0	0
9305	1934	6	BUÑUEL	242	628.638	4.648.351	NAVARRA	12650W	415836	14,1	13,2	23	0	2	1	1	0	2	0	0	2	0	0	0	0
9305	1934	7	BUÑUEL	242	628.638	4.648.351	NAVARRA	12650W	415836	3,6	3,5	30	0	2	1	0	0	2	0	0	1	0	0	0	0
9305	1934	8	BUÑUEL	242	628.638	4.648.351	NAVARRA	12650W	415836	9,9	9,9	18	0	1	1	0	0	1	0	0	1	0	0	0	0
9305	1934	9	BUÑUEL	242	628.638	4.648.351	NAVARRA	12650W	415836	10,4	10,4	18	0	1	1	1	0	1	0	0	1	0	0	0	0
9305	1934	10	BUÑUEL	242	628.638	4.648.351	NAVARRA	12650W	415836	0	0		0	0	0	0	0	0	0	0	0	0	0	0	0
9305	1934	11	BUÑUEL	242	628.638	4.648.351	NAVARRA	12650W	415836	96	55,4	2	0	9	7	2	1	7	2	0	0	10	0	5	2
9305	1934	12	BUÑUEL	242	628.638	4.648.351	NAVARRA	12650W	415836	50	12,1	11	0	12	9	1	0	12	0	0	1	2	0	0	0
9305	1935	1	BUÑUEL	242	628.638	4.648.351	NAVARRA	12650W	415836	23,5	19,6	26	0	2	2	1	0	1	1	0	0	0	0	5	0
9305	1935	2	BUÑUEL	242	628.638	4.648.351	NAVARRA	12650W	415836	9,8	6,1	27	0	3	3	0	0	3	0	0	0	1	0	1	0
9305	1935	3	BUÑUEL	242	628.638	4.648.351	NAVARRA	12650W	415836	12,1	6,3	16	0	3	3	0	0	3	0	0	0	0	0	1	0
9305	1935	4	BUÑUEL	242	628.638	4.648.351	NAVARRA	12650W	415836	3,9	3,9	22	0	1	1	0	0	1	0	0	0	0	0	0	0
9305	1935	5	BUÑUEL	242	628.638	4.648.351	NAVARRA	12650W	415836	72,5	17	4	0	12	11	3	0	12	0	0	1	0	0	0	0
9305	1935	6	BUÑUEL	242	628.638	4.648.351	NAVARRA	12650W	415836	22,8	15,4	24	0	5	5	1	0	5	0	0	3	0	0	0	0
9305	1935	7	BUÑUEL	242	628.638	4.648.351	NAVARRA	12650W	415836	15,3	9,3	24	0	5	3	0	0	5	0	0	5	0	0	0	0
9305	1935	8	BUÑUEL	242	628.638	4.648.351	NAVARRA	12650W	415836	24,8	8,2	18	0	5	4	0	0	5	0	0	5	0	0	0	0
9305	1935	9	BUÑUEL	242	628.638	4.648.351	NAVARRA	12650W	415836	11,6	5,5	3	0	3	3	0	0	3	0	0	2	0	0	0	0
9305	1935	10	BUÑUEL	242	628.638	4.648.351	NAVARRA	12650W	415836	13,6	3,5	7	0	5	5	0	0	5	0	0	0	0	0	0	0
9305	1935	11	BUÑUEL	242	628.638	4.648.351	NAVARRA	12650W	415836	27,2	7,2	7	0	8	6	0	0	8	0	0	0	2	0	2	0
9305	1935	12	BUÑUEL	242	628.638	4.648.351	NAVARRA	12650W	415836	27,9	10,1	21	0	9	7	1	0	9	0	0	0	0	0	4	0
9305	1936	1	BUÑUEL	242	628.638	4.648.351	NAVARRA	12650W	415836	25,6	6,1	21	0	12	7	0	0	12	0	0	0	5	0	2	0
9305	1936	2	BUÑUEL	242	628.638	4.648.351	NAVARRA	12650W	415836	20,6	5,2	14	0	8	7	0	0	8	0	0	0	0	0	2	0
9305	1936	3	BUÑUEL	242	628.638	4.648.351	NAVARRA	12650W	415836	56,7	11,1	21	0	10	8	1	0	10	0	0	0	0	0	0	0
9305	1936	4	BUÑUEL	242	628.638	4.648.351	NAVARRA	12650W	415836	44	13,6	15	0	9	8	2	0	9	0	0	3	0	0	0	0
9305	1936	5	BUÑUEL	242	628.638	4.648.351	NAVARRA	12650W	415836	127,5	38,1	17	0	13	13	4	1	13	0	0	3	0	0	0	0
9305	1936	6	BUÑUEL	242	628.638	4.648.351	NAVARRA	12650W	415836	42,1	11,3	18	0	8	7	1	0	8	0	0	1	0	0	0	0
9305	1936	7	BUÑUEL	242	628.638	4.648.351	NAVARRA	12650W	415836	24,9	21,1	6	0	2	2	1	0	0	0	2	2	0	0	0	0

Código	Año	Mes	Nombre	Altitud	X	Y	Provincia	Longitud	Latitud	Precipitación total	P máx diaria	1er día P máx	Días de precipitación inapreciable	Días de precipitación apreciable	Días de P>=1 mm	Días de P>=10 mm	Días de P>=30 mm	Días de lluvia	Días de nieve	Días de granizo	Días de tormenta	Días de niebla	Días de rocío	Días de escarcha	Días en que la nieve cubre el suelo
9305	1936	8	BUÑUEL	242	628.638	4.648.351	NAVARRA	12650W	415836	18,9	13,4	15	0	2	2	1	0	2	0	0	2	0	0	0	0
9305	1936	9	BUÑUEL	242	628.638	4.648.351	NAVARRA	12650W	415836	13,4	7,2	13	0	4	4	0	0	4	0	0	2	0	0	0	0
9305	1939	4	BUÑUEL	242	628.638	4.648.351	NAVARRA	12650W	415836	0	0		0	0	0	0	0	0	0	0	0	0	0	0	0
9305	1939	5	BUÑUEL	242	628.638	4.648.351	NAVARRA	12650W	415836	8,3	6	18	0	2	2	0	0	2	0	0	1	0	0	0	0
9305	1939	6	BUÑUEL	242	628.638	4.648.351	NAVARRA	12650W	415836	37,8	13,3	5	0	8	7	1	0	8	0	0	4	0	0	0	0
9305	1939	7	BUÑUEL	242	628.638	4.648.351	NAVARRA	12650W	415836	21,5	12,7	16	0	3	3	1	0	3	0	0	2	0	0	0	0
9305	1939	8	BUÑUEL	242	628.638	4.648.351	NAVARRA	12650W	415836	11	8,5	4	0	2	2	0	0	2	0	0	0	0	0	0	0
9305	1939	9	BUÑUEL	242	628.638	4.648.351	NAVARRA	12650W	415836	33,3	11,3	21	0	6	5	1	0	6	0	0	0	1	0	0	0
9305	1939	10	BUÑUEL	242	628.638	4.648.351	NAVARRA	12650W	415836	29	9,4	2	0	12	9	0	0	12	0	0	0	0	0	1	0
9305	1939	11	BUÑUEL	242	628.638	4.648.351	NAVARRA	12650W	415836	46,4	15,4	3	0	8	7	1	0	8	0	0	0	3	0	5	0
9305	1939	12	BUÑUEL	242	628.638	4.648.351	NAVARRA	12650W	415836	52,3	24,1	17	0	8	8	1	0	7	1	0	0	0	0	4	1
9305	1940	1	BUÑUEL	242	628.638	4.648.351	NAVARRA	12650W	415836	17,1	4,6	21	0	7	4	0	0	4	3	0	0	0	0	0	4
9305	1940	2	BUÑUEL	242	628.638	4.648.351	NAVARRA	12650W	415836	28,4	12,5	17	0	4	4	1	0	4	0	0	0	0	0	0	0
9305	1940	3	BUÑUEL	242	628.638	4.648.351	NAVARRA	12650W	415836	24,7	8,7	15	0	6	4	0	0	5	0	1	2	0	0	0	0
9305	1940	4	BUÑUEL	242	628.638	4.648.351	NAVARRA	12650W	415836	37,5	16,5	23	0	6	6	1	0	6	0	0	2	0	0	0	0
9305	1940	5	BUÑUEL	242	628.638	4.648.351	NAVARRA	12650W	415836	39,6	17,8	15	0	6	6	1	0	6	0	0	1	0	0	0	0
9305	1940	6	BUÑUEL	242	628.638	4.648.351	NAVARRA	12650W	415836	113,2	36,4	20	0	8	8	4	1	8	0	0	2	0	0	0	0
9305	1940	7	BUÑUEL	242	628.638	4.648.351	NAVARRA	12650W	415836	16,5	16,5	6	0	1	1	1	0	1	0	0	0	0	0	0	0
9305	1940	8	BUÑUEL	242	628.638	4.648.351	NAVARRA	12650W	415836	84,6	40,5	8	0	5	5	3	1	5	0	0	4	0	0	0	0
9305	1940	9	BUÑUEL	242	628.638	4.648.351	NAVARRA	12650W	415836	21	13,8	6	0	2	2	1	0	2	0	0	2	0	0	0	0
9305	1940	10	BUÑUEL	242	628.638	4.648.351	NAVARRA	12650W	415836	130,8	70,6	18	0	12	9	4	1	12	0	0	0	0	0	0	0
9305	1940	11	BUÑUEL	242	628.638	4.648.351	NAVARRA	12650W	415836	11,6	7,1	1	0	3	3	0	0	3	0	0	0	0	0	3	0
9305	1940	12	BUÑUEL	242	628.638	4.648.351	NAVARRA	12650W	415836	9,8	4,2	8	0	3	3	0	0	3	0	0	0	0	0	4	0
9305	1941	1	BUÑUEL	242	628.638	4.648.351	NAVARRA	12650W	415836	77,9	20	1	0	12	11	3	0	5	7	0	0	0	0	0	9
9305	1941	2	BUÑUEL	242	628.638	4.648.351	NAVARRA	12650W	415836	26,1	10,5	23	0	5	5	1	0	4	1	0	0	1	0	0	0
9305	1941	3	BUÑUEL	242	628.638	4.648.351	NAVARRA	12650W	415836	11,6	4,5	13	0	6	4	0	0	6	0	0	0	0	0	1	0
9305	1941	4	BUÑUEL	242	628.638	4.648.351	NAVARRA	12650W	415836	67	32,6	24	0	10	7	1	1	10	0	0	1	0	0	0	0
9305	1941	5	BUÑUEL	242	628.638	4.648.351	NAVARRA	12650W	415836	72	37,1	9	0	9	7	1	1	8	0	1	2	0	0	0	0
9305	1941	6	BUÑUEL	242	628.638	4.648.351	NAVARRA	12650W	415836	27,4	9,1	24	0	7	5	0	0	7	0	0	1	0	0	0	0
9305	1941	7	BUÑUEL	242	628.638	4.648.351	NAVARRA	12650W	415836	18,6	17	10	0	2	2	1	0	2	0	0	1	0	0	0	0
9305	1941	8	BUÑUEL	242	628.638	4.648.351	NAVARRA	12650W	415836	34,8	29,2	1	0	2	2	1	0	2	0	0	1	0	0	0	0
9305	1941	9	BUÑUEL	242	628.638	4.648.351	NAVARRA	12650W	415836	45,6	30,3	28	0	5	5	1	1	5	0	0	0	0	0	0	0
9305	1941	10	BUÑUEL	242	628.638	4.648.351	NAVARRA	12650W	415836	0	0		0	0	0	0	0	0	0	0	0	0	0	0	0
9305	1941	11	BUÑUEL	242	628.638	4.648.351	NAVARRA	12650W	415836	30,8	10,2	30	0	4	4	1	0	4	0	0	0	3	0	3	0
9305	1941	12	BUÑUEL	242	628.638	4.648.351	NAVARRA	12650W	415836	1,2	0,6	7	0	2	0	0	0	1	1	0	0	8	0	4	1
9305	1942	1	BUÑUEL	242	628.638	4.648.351	NAVARRA	12650W	415836	16,2	9,4	5	0	3	2	0	0	2	1	0	0	5	0	2	1
9305	1942	2	BUÑUEL	242	628.638	4.648.351	NAVARRA	12650W	415836	13,8	9,8	22	0	3	3	0	0	3	0	0	0	0	0	1	0
9305	1942	3	BUÑUEL	242	628.638	4.648.351	NAVARRA	12650W	415836	28,3	10,7	5	0	4	4	1	0	4	0	0	0	0	0	0	0
9305	1942	4	BUÑUEL	242	628.638	4.648.351	NAVARRA	12650W	415836	178,4	38,4	15	0	12	12	6	2	12	0	0	1	0	0	0	0
9305	1942	5	BUÑUEL	242	628.638	4.648.351	NAVARRA	12650W	415836	36,6	22,7	8	0	6	6	1	0	6	0	0	2	0	0	0	0
9305	1942	6	BUÑUEL	242	628.638	4.648.351	NAVARRA	12650W	415836	26,2	13,2	16	0	4	4	1	0	4	0	0	3	0	0	0	0
9305	1942	7	BUÑUEL	242	628.638	4.648.351	NAVARRA	12650W	415836	2,4	2,4	1	0	1	1	0	0	1	0	0	1	0	0	0	0
9305	1942	8	BUÑUEL	242	628.638	4.648.351	NAVARRA	12650W	415836	54,6	50	27	0	2	2	1	1	2	0	0	2	0	0	0	0
9305	1942	9	BUÑUEL	242	628.638	4.648.351	NAVARRA	12650W	415836	34,9	10,4	21	0	5	5	2	0	5	0	0	2	0	0	0	0
9305	1942	10	BUÑUEL	242	628.638	4.648.351	NAVARRA	12650W	415836	19,3	8,1	29	0	3	3	0	0	3	0	0	0	0	0	0	0
9305	1942	11	BUÑUEL	242	628.638	4.648.351	NAVARRA	12650W	415836	35	12,8	13	0	5	5	1	0	5	0	0	0	1	0	7	0

Código	Año	Mes	Nombre	Altitud	X	Y	Provincia	Longitud	Latitud	Precipitación total	P máx diaria	1er día P máx	Días de precipitación inapreciable	Días de precipitación apreciable	Días de P>=1 mm	Días de P>=10 mm	Días de P>=30 mm	Días de lluvia	Días de nieve	Días de granizo	Días de tormenta	Días de niebla	Días de rocío	Días de escarcha	Días en que la nieve cubre el suelo
9305	1942	12	BUÑUEL	242	628.638	4.648.351	NAVARRA	12650W	415836	5,6	4	16	0	2	2	0	0	2	0	0	0	4	0	1	0
9305	1943	1	BUÑUEL	242	628.638	4.648.351	NAVARRA	12650W	415836	10,6	6,8	13	0	3	2	0	0	3	0	0	0	2	0	2	0
9305	1943	2	BUÑUEL	242	628.638	4.648.351	NAVARRA	12650W	415836	6,1	4	16	0	2	2	0	0	2	0	0	0	0	0	5	0
9305	1943	3	BUÑUEL	242	628.638	4.648.351	NAVARRA	12650W	415836	10,9	5,4	23	0	3	3	0	0	3	0	0	0	0	0	0	0
9305	1943	4	BUÑUEL	242	628.638	4.648.351	NAVARRA	12650W	415836	56,5	12,4	22	0	6	6	4	0	6	0	0	2	0	0	0	0
9305	1943	5	BUÑUEL	242	628.638	4.648.351	NAVARRA	12650W	415836	13,4	5,4	6	0	4	3	0	0	4	0	0	1	0	0	0	0
9305	1943	6	BUÑUEL	242	628.638	4.648.351	NAVARRA	12650W	415836	6,1	3,5	20	0	2	2	0	0	2	0	0	2	0	0	0	0
9305	1943	7	BUÑUEL	242	628.638	4.648.351	NAVARRA	12650W	415836	41,5	25	3	0	5	5	2	0	5	0	0	4	0	0	0	0
9305	1943	8	BUÑUEL	242	628.638	4.648.351	NAVARRA	12650W	415836	29,1	16,5	2	0	2	2	2	0	2	0	0	1	0	0	0	0
9305	1943	9	BUÑUEL	242	628.638	4.648.351	NAVARRA	12650W	415836	53,3	18,2	9	0	6	6	2	0	6	0	0	5	0	0	0	0
9305	1943	10	BUÑUEL	242	628.638	4.648.351	NAVARRA	12650W	415836	12,8	8,1	5	0	2	2	0	0	2	0	0	0	0	0	0	0
9305	1943	11	BUÑUEL	242	628.638	4.648.351	NAVARRA	12650W	415836	5,7	3,1	14	0	2	2	0	0	2	0	0	0	1	0	0	0
9305	1943	12	BUÑUEL	242	628.638	4.648.351	NAVARRA	12650W	415836	99,8	42,3	14	0	8	8	3	1	8	0	0	0	3	0	5	0
9305	1944	1	BUÑUEL	242	628.638	4.648.351	NAVARRA	12650W	415836	2,7	2,7	24	0	1	1	0	0	1	0	0	0	6	0	19	0
9305	1944	2	BUÑUEL	242	628.638	4.648.351	NAVARRA	12650W	415836	32,6	12,7	24	0	4	4	2	0	0	4	0	0	0	0	0	3
9305	1944	3	BUÑUEL	242	628.638	4.648.351	NAVARRA	12650W	415836	3,6	3,6	3	0	1	1	0	0	1	0	0	0	0	0	0	0
9305	1944	4	BUÑUEL	242	628.638	4.648.351	NAVARRA	12650W	415836	11,5	5,3	16	0	4	3	0	0	4	0	0	2	0	0	0	0
9305	1944	5	BUÑUEL	242	628.638	4.648.351	NAVARRA	12650W	415836	153,9	70,6	19	0	9	9	5	1	9	0	0	5	0	0	0	0
9305	1944	6	BUÑUEL	242	628.638	4.648.351	NAVARRA	12650W	415836	30,9	22,3	22	0	3	3	1	0	3	0	0	2	0	0	0	0
9305	1944	7	BUÑUEL	242	628.638	4.648.351	NAVARRA	12650W	415836	0	0		0	0	0	0	0	0	0	0	0	0	0	0	0
9305	1944	8	BUÑUEL	242	628.638	4.648.351	NAVARRA	12650W	415836	2,5	1,7	22	0	2	1	0	0	2	0	0	2	0	0	0	0
9305	1944	9	BUÑUEL	242	628.638	4.648.351	NAVARRA	12650W	415836	21,1	7,6	11	0	4	4	0	0	4	0	0	1	0	0	0	0
9305	1944	10	BUÑUEL	242	628.638	4.648.351	NAVARRA	12650W	415836	44,1	15,5	31	0	6	5	3	0	6	0	0	0	0	0	0	0
9305	1944	11	BUÑUEL	242	628.638	4.648.351	NAVARRA	12650W	415836	7,5	4,5	24	0	2	2	0	0	2	0	0	0	1	0	0	0
9305	1944	12	BUÑUEL	242	628.638	4.648.351	NAVARRA	12650W	415836	30,7	9,6	17	0	8	5	0	0	6	2	0	0	1	0	5	2
9305	1945	1	BUÑUEL	242	628.638	4.648.351	NAVARRA	12650W	415836	62,2	17,3	15	0	11	11	2	0	4	7	0	0	0	0	1	11
9305	1945	2	BUÑUEL	242	628.638	4.648.351	NAVARRA	12650W	415836	9,3	9,3	15	1	1	1	0	0	2	0	0	0	0	0	9	0
9305	1945	3	BUÑUEL	242	628.638	4.648.351	NAVARRA	12650W	415836	18,5	18,5	24	1	1	1	1	0	2	0	0	0	0	0	0	0
9305	1945	4	BUÑUEL	242	628.638	4.648.351	NAVARRA	12650W	415836	22,6	7,9	26	1	8	7	0	0	8	0	1	3	0	0	0	0
9305	1945	5	BUÑUEL	242	628.638	4.648.351	NAVARRA	12650W	415836	7,2	7,2	24	1	1	1	0	0	2	0	0	0	0	0	0	0
9305	1946	1	BUÑUEL	242	628.638	4.648.351	NAVARRA	12650W	415836	38,7	21	17	1	4	3	2	0	1	4	0	0	4	0	5	9
9305	1946	2	BUÑUEL	242	628.638	4.648.351	NAVARRA	12650W	415836	3,2	3,2	2	1	1	1	0	0	2	0	0	0	0	0	0	0
9305	1946	3	BUÑUEL	242	628.638	4.648.351	NAVARRA	12650W	415836	2,2	0,9	12	1	3	0	0	0	4	0	0	0	0	0	0	0
9305	1946	4	BUÑUEL	242	628.638	4.648.351	NAVARRA	12650W	415836	85	30	29	0	14	11	1	1	14	0	0	0	0	0	0	0
9305	1946	5	BUÑUEL	242	628.638	4.648.351	NAVARRA	12650W	415836	51,6	9,7	11	0	12	8	0	0	12	0	0	1	0	0	0	0
9305	1946	6	BUÑUEL	242	628.638	4.648.351	NAVARRA	12650W	415836	9,6	6,2	8	0	2	2	0	0	2	0	0	2	0	0	0	0
9305	1946	7	BUÑUEL	242	628.638	4.648.351	NAVARRA	12650W	415836	6,8	6,8	4	0	1	1	0	0	1	0	0	0	0	0	0	0
9305	1946	8	BUÑUEL	242	628.638	4.648.351	NAVARRA	12650W	415836	18,8	6,8	17	0	4	4	0	0	4	0	0	2	0	0	0	0
9305	1946	9	BUÑUEL	242	628.638	4.648.351	NAVARRA	12650W	415836	5,2	3,9	28	0	2	2	0	0	2	0	0	1	0	0	0	0
9305	1946	10	BUÑUEL	242	628.638	4.648.351	NAVARRA	12650W	415836	6,5	3,9	17	0	2	2	0	0	2	0	0	0	0	0	0	0
9305	1946	11	BUÑUEL	242	628.638	4.648.351	NAVARRA	12650W	415836	5,3	3,4	24	0	2	2	0	0	2	0	0	0	1	0	5	0
9305	1946	12	BUÑUEL	242	628.638	4.648.351	NAVARRA	12650W	415836	46,5	9,7	26	0	14	10	0	0	12	2	0	0	0	0	4	0
9305	1947	1	BUÑUEL	242	628.638	4.648.351	NAVARRA	12650W	415836	17,2	4,7	10	0	8	5	0	0	4	4	0	0	2	0	4	3
9305	1947	2	BUÑUEL	242	628.638	4.648.351	NAVARRA	12650W	415836	89,7	17,9	24	0	12	11	4	0	10	2	0	0	2	0	0	2
9305	1947	3	BUÑUEL	242	628.638	4.648.351	NAVARRA	12650W	415836	30,7	9,3	28	0	5	5	0	0	4	0	1	1	0	0	0	0
9305	1947	4	BUÑUEL	242	628.638	4.648.351	NAVARRA	12650W	415836	9	4,7	30	0	2	2	0	0	2	0	0	0	0	0	0	0

Código	Año	Mes	Nombre	Altitud	X	Y	Provincia	Longitud	Latitud	Precipitación total	P máx diaria	1er día P máx	Días de precipitación inapreciable	Días de precipitación apreciable	Días de P>=1 mm	Días de P>=10 mm	Días de P>=30 mm	Días de lluvia	Días de nieve	Días de granizo	Días de tormenta	Días de niebla	Días de rocío	Días de escarcha	Días en que la nieve cubre el suelo
9305	1947	5	BUÑUEL	242	628.638	4.648.351	NAVARRA	12650W	415836	75,9	32,3	1	0	7	6	3	1	7	0	0	0	0	0	0	0
9305	1947	6	BUÑUEL	242	628.638	4.648.351	NAVARRA	12650W	415836	21,9	15,6	3	0	2	2	1	0	2	0	0	1	0	0	0	0
9305	1947	7	BUÑUEL	242	628.638	4.648.351	NAVARRA	12650W	415836	12,9	5,3	21	0	3	3	0	0	2	0	1	3	0	0	0	0
9305	1947	8	BUÑUEL	242	628.638	4.648.351	NAVARRA	12650W	415836	37,8	10,7	31	0	5	5	1	0	4	0	1	3	0	0	0	0
9305	1947	9	BUÑUEL	242	628.638	4.648.351	NAVARRA	12650W	415836	58,9	19,7	15	0	5	5	3	0	5	0	0	3	0	0	0	0
9305	1947	10	BUÑUEL	242	628.638	4.648.351	NAVARRA	12650W	415836	14,5	8,5	6	0	3	3	0	0	3	0	0	1	0	0	0	0
9305	1947	11	BUÑUEL	242	628.638	4.648.351	NAVARRA	12650W	415836	17,4	17,4	30	0	1	1	1	0	0	1	0	0	0	0	0	1
9305	1947	12	BUÑUEL	242	628.638	4.648.351	NAVARRA	12650W	415836	27,9	19,1	29	0	5	4	1	0	5	0	0	0	0	0	0	0
9305	1948	1	BUÑUEL	242	628.638	4.648.351	NAVARRA	12650W	415836	41,3	7,8	20	0	10	9	0	0	10	0	0	1	0	0	0	0
9305	1948	2	BUÑUEL	242	628.638	4.648.351	NAVARRA	12650W	415836	15,7	9,4	21	0	6	4	0	0	5	1	0	0	2	0	0	2
9305	1948	3	BUÑUEL	242	628.638	4.648.351	NAVARRA	12650W	415836	27,2	11,3	30	0	5	3	2	0	5	0	0	0	0	0	0	0
9305	1948	4	BUÑUEL	242	628.638	4.648.351	NAVARRA	12650W	415836	19,5	11,8	18	0	4	4	1	0	4	0	0	1	0	0	0	0
9305	1948	5	BUÑUEL	242	628.638	4.648.351	NAVARRA	12650W	415836	58,2	16,5	2	0	6	6	2	0	6	0	0	4	0	0	0	0
9305	1948	6	BUÑUEL	242	628.638	4.648.351	NAVARRA	12650W	415836	5,7	5,7	9	0	1	1	0	0	1	0	0	0	0	0	0	0
9305	1948	7	BUÑUEL	242	628.638	4.648.351	NAVARRA	12650W	415836	15,2	7,4	27	0	3	3	0	0	3	0	0	3	0	0	0	0
9305	1948	8	BUÑUEL	242	628.638	4.648.351	NAVARRA	12650W	415836	31,9	31,9	16	0	1	1	1	1	0	0	1	1	0	0	0	0
9305	1948	9	BUÑUEL	242	628.638	4.648.351	NAVARRA	12650W	415836	4,9	3,6	10	0	2	2	0	0	2	0	0	0	0	0	0	0
9305	1948	10	BUÑUEL	242	628.638	4.648.351	NAVARRA	12650W	415836	18,4	18,4	28	0	1	1	1	0	1	0	0	0	0	0	0	0
9305	1948	11	BUÑUEL	242	628.638	4.648.351	NAVARRA	12650W	415836	6,1	6,1	2	0	1	1	0	0	1	0	0	0	9	0	5	0
9305	1948	12	BUÑUEL	242	628.638	4.648.351	NAVARRA	12650W	415836	3,9	2,7	23	0	2	2	0	0	2	0	0	0	3	0	3	0
9305	1949	1	BUÑUEL	242	628.638	4.648.351	NAVARRA	12650W	415836	1,1	1,1	4	0	1	1	0	0	1	0	0	0	0	0	0	0
9305	1949	2	BUÑUEL	242	628.638	4.648.351	NAVARRA	12650W	415836	6,7	6,7	16	0	1	1	0	0	1	0	0	0	1	0	0	0
9305	1949	3	BUÑUEL	242	628.638	4.648.351	NAVARRA	12650W	415836	29,1	7,6	29	0	8	8	0	0	8	0	0	0	0	0	0	0
9305	1949	4	BUÑUEL	242	628.638	4.648.351	NAVARRA	12650W	415836	20,2	13,4	22	0	2	2	1	0	2	0	0	2	0	0	0	0
9305	1949	5	BUÑUEL	242	628.638	4.648.351	NAVARRA	12650W	415836	55,1	33,2	28	0	7	7	1	1	7	0	0	1	0	0	0	0
9305	1949	6	BUÑUEL	242	628.638	4.648.351	NAVARRA	12650W	415836	41,6	15,7	7	0	4	4	3	0	4	0	0	1	0	0	0	0
9305	1949	7	BUÑUEL	242	628.638	4.648.351	NAVARRA	12650W	415836	23,6	21,2	7	0	3	2	1	0	3	0	0	1	0	0	0	0
9305	1949	8	BUÑUEL	242	628.638	4.648.351	NAVARRA	12650W	415836	26,3	10,6	25	0	7	7	1	0	7	0	0	4	0	0	0	0
9305	1949	9	BUÑUEL	242	628.638	4.648.351	NAVARRA	12650W	415836	109,4	54,2	23	0	9	9	2	1	9	0	0	4	0	0	0	0
9305	1949	10	BUÑUEL	242	628.638	4.648.351	NAVARRA	12650W	415836	15	12,9	7	0	2	2	1	0	2	0	0	1	0	0	0	0
9305	1949	11	BUÑUEL	242	628.638	4.648.351	NAVARRA	12650W	415836	32,6	17,4	18	0	6	4	2	0	6	0	0	0	1	0	3	0
9305	1949	12	BUÑUEL	242	628.638	4.648.351	NAVARRA	12650W	415836	30,9	12,9	13	1	7	6	1	0	6	2	0	0	1	0	2	3
9305	1950	1	BUÑUEL	242	628.638	4.648.351	NAVARRA	12650W	415836	10,7	10,7	17	1	1	1	1	0	2	0	0	0	2	0	6	0
9305	1950	2	BUÑUEL	242	628.638	4.648.351	NAVARRA	12650W	415836	4,6	2,3	7	1	2	2	0	0	3	0	0	0	0	0	0	0
9305	1950	3	BUÑUEL	242	628.638	4.648.351	NAVARRA	12650W	415836	35,1	15,2	27	1	3	3	2	0	4	0	0	1	0	0	0	0
9305	1950	4	BUÑUEL	242	628.638	4.648.351	NAVARRA	12650W	415836	18,4	16,1	17	0	2	2	1	0	2	0	0	0	0	0	0	0
9305	1950	5	BUÑUEL	242	628.638	4.648.351	NAVARRA	12650W	415836	58,3	35,2	12	0	4	4	2	1	3	0	1	1	0	0	0	0
9305	1950	6	BUÑUEL	242	628.638	4.648.351	NAVARRA	12650W	415836	26,8	10,2	11	0	4	4	1	0	4	0	0	3	0	0	0	0
9305	1950	7	BUÑUEL	242	628.638	4.648.351	NAVARRA	12650W	415836	17,8	6,7	26	0	4	4	0	0	4	0	0	4	0	0	0	0
9305	1950	8	BUÑUEL	242	628.638	4.648.351	NAVARRA	12650W	415836	13,5	9,3	21	0	3	2	0	0	3	0	0	3	0	0	0	0
9305	1950	9	BUÑUEL	242	628.638	4.648.351	NAVARRA	12650W	415836	3,2	3,2	29	0	1	1	0	0	1	0	0	0	0	0	0	0
9305	1950	11	BUÑUEL	242	628.638	4.648.351	NAVARRA	12650W	415836	13,9	10,2	21	0	3	3	1	0	3	0	0	0	0	0	0	0
9305	1950	12	BUÑUEL	242	628.638	4.648.351	NAVARRA	12650W	415836	53,5	26,2	5	0	11	7	2	0	9	2	0	0	0	0	0	3
9305	1951	1	BUÑUEL	242	628.638	4.648.351	NAVARRA	12650W	415836	59,4	38,4	24	0	4	4	2	1	4	0	0	0	1	0	5	0
9305	1951	2	BUÑUEL	242	628.638	4.648.351	NAVARRA	12650W	415836	21,5	7,4	23	0	7	7	0	0	7	0	0	0	1	0	1	0
9305	1951	3	BUÑUEL	242	628.638	4.648.351	NAVARRA	12650W	415836	23,7	16,4	4	0	2	2	1	0	1	1	0	0	0	0	0	0

Código	Año	Mes	Nombre	Altitud	X	Y	Provincia	Longitud	Latitud	Precipitación total	P máx diaria	1er día P máx	Días de precipitación inapreciable	Días de precipitación apreciable	Días de P>=1 mm	Días de P>=10 mm	Días de P>=30 mm	Días de lluvia	Días de nieve	Días de granizo	Días de tormenta	Días de niebla	Días de rocío	Días de escarcha	Días en que la nieve cubre el suelo
9305	1951	4	BUÑUEL	242	628.638	4.648.351	NAVARRA	12650W	415836	49	13,6	30	0	6	6	3	0	6	0	0	1	0	0	0	0
9305	1951	5	BUÑUEL	242	628.638	4.648.351	NAVARRA	12650W	415836	16,9	8,4	26	0	6	3	0	0	6	0	0	2	0	0	0	0
9305	1951	6	BUÑUEL	242	628.638	4.648.351	NAVARRA	12650W	415836	59,9	33,6	16	0	8	8	1	1	6	0	2	5	0	0	0	0
9305	1951	7	BUÑUEL	242	628.638	4.648.351	NAVARRA	12650W	415836	29,8	24,2	13	0	3	2	1	0	3	0	0	2	0	0	0	0
9305	1951	8	BUÑUEL	242	628.638	4.648.351	NAVARRA	12650W	415836	30,4	30,4	1	0	1	1	1	1	1	0	0	1	0	0	0	0
9305	1951	9	BUÑUEL	242	628.638	4.648.351	NAVARRA	12650W	415836	38,2	15,4	12	0	6	5	1	0	6	0	0	2	0	0	0	0
9305	1951	10	BUÑUEL	242	628.638	4.648.351	NAVARRA	12650W	415836	28	14,7	2	0	5	5	1	0	5	0	0	0	0	0	0	0
9305	1951	11	BUÑUEL	242	628.638	4.648.351	NAVARRA	12650W	415836	8,7	3,4	9	0	4	4	0	0	4	0	0	0	0	0	0	0
9305	1951	12	BUÑUEL	242	628.638	4.648.351	NAVARRA	12650W	415836	27,9	19,2	20	0	4	3	1	0	4	0	0	0	6	0	1	0
9305	1952	1	BUÑUEL	242	628.638	4.648.351	NAVARRA	12650W	415836	28,2	6,4	20	0	7	6	0	0	5	2	0	0	2	0	6	5
9305	1952	2	BUÑUEL	242	628.638	4.648.351	NAVARRA	12650W	415836	2,8	2,1	17	0	2	1	0	0	2	0	0	0	0	0	0	0
9305	1952	3	BUÑUEL	242	628.638	4.648.351	NAVARRA	12650W	415836	41	21,2	11	0	5	4	1	0	5	0	0	1	0	0	0	0
9305	1952	4	BUÑUEL	242	628.638	4.648.351	NAVARRA	12650W	415836	53,5	23,3	11	0	8	8	1	0	8	0	0	2	0	0	0	0
9305	1952	5	BUÑUEL	242	628.638	4.648.351	NAVARRA	12650W	415836	26,3	9,4	1	0	5	5	0	0	5	0	0	1	0	0	0	0
9305	1952	6	BUÑUEL	242	628.638	4.648.351	NAVARRA	12650W	415836	27,7	19,6	17	0	2	2	1	0	2	0	0	2	0	0	0	0
9305	1952	7	BUÑUEL	242	628.638	4.648.351	NAVARRA	12650W	415836	118,1	45,8	20	0	5	5	4	2	5	0	0	5	0	0	0	0
9305	1952	8	BUÑUEL	242	628.638	4.648.351	NAVARRA	12650W	415836	14,2	14,2	28	0	1	1	1	0	1	0	0	0	0	0	0	0
9305	1952	9	BUÑUEL	242	628.638	4.648.351	NAVARRA	12650W	415836	29,1	14,3	13	0	3	3	2	0	3	0	0	1	0	0	0	0
9305	1952	10	BUÑUEL	242	628.638	4.648.351	NAVARRA	12650W	415836	22,8	8,7	20	0	4	4	0	0	4	0	0	1	0	0	0	0
9305	1952	11	BUÑUEL	242	628.638	4.648.351	NAVARRA	12650W	415836	11	4,2	30	0	4	4	0	0	4	0	0	0	0	0	0	0
9305	1952	12	BUÑUEL	242	628.638	4.648.351	NAVARRA	12650W	415836	25	10,2	2	0	5	5	1	0	5	0	0	0	2	0	0	0
9305	1953	1	BUÑUEL	242	628.638	4.648.351	NAVARRA	12650W	415836	10,5	6,2	6	2	3	3	0	0	5	0	0	0	4	0	7	0
9305	1953	2	BUÑUEL	242	628.638	4.648.351	NAVARRA	12650W	415836	7,2	5,7	11	0	2	2	0	0	2	0	0	0	0	0	0	0
9305	1953	3	BUÑUEL	242	628.638	4.648.351	NAVARRA	12650W	415836	7,2	3,1	20	2	3	3	0	0	5	0	0	0	0	0	0	0
9305	1953	4	BUÑUEL	242	628.638	4.648.351	NAVARRA	12650W	415836	30,9	7,6	8	1	5	5	0	0	6	0	0	2	0	0	0	0
9305	1953	5	BUÑUEL	242	628.638	4.648.351	NAVARRA	12650W	415836	20,4	11,2	18	2	2	2	1	0	3	0	1	1	0	0	0	0
9305	1953	6	BUÑUEL	242	628.638	4.648.351	NAVARRA	12650W	415836	218	62,6	19	1	12	11	7	2	13	0	0	3	0	0	0	0
9305	1953	7	BUÑUEL	242	628.638	4.648.351	NAVARRA	12650W	415836	5,3	5,3	1	2	1	1	0	0	3	0	0	0	0	0	0	0
9305	1953	8	BUÑUEL	242	628.638	4.648.351	NAVARRA	12650W	415836	10,3	10,3	25	2	1	1	1	0	3	0	0	1	0	0	0	0
9305	1953	9	BUÑUEL	242	628.638	4.648.351	NAVARRA	12650W	415836	10,2	10,2	26	1	1	1	1	0	2	0	0	0	0	0	0	0
9305	1953	10	BUÑUEL	242	628.638	4.648.351	NAVARRA	12650W	415836	187,2	86,4	14	1	7	7	6	2	8	0	0	1	1	0	0	0
9305	1953	11	BUÑUEL	242	628.638	4.648.351	NAVARRA	12650W	415836	13,4	10,7	1	1	2	2	1	0	3	0	0	0	12	0	2	0
9305	1953	12	BUÑUEL	242	628.638	4.648.351	NAVARRA	12650W	415836	41,5	11,6	5	1	8	6	1	0	9	0	0	0	1	0	0	0
9305	1954	1	BUÑUEL	242	628.638	4.648.351	NAVARRA	12650W	415836	15,8	7,2	5	0	4	4	0	0	2	2	0	0	6	0	2	0
9305	1954	2	BUÑUEL	242	628.638	4.648.351	NAVARRA	12650W	415836	18	8,6	13	0	6	5	0	0	4	1	1	1	0	0	0	3
9305	1954	3	BUÑUEL	242	628.638	4.648.351	NAVARRA	12650W	415836	66,9	36,1	12	0	6	6	3	1	6	0	0	1	0	0	0	0
9305	1954	4	BUÑUEL	242	628.638	4.648.351	NAVARRA	12650W	415836	5,6	2,4	28	0	3	2	0	0	3	0	0	0	0	0	0	0
9305	1954	5	BUÑUEL	242	628.638	4.648.351	NAVARRA	12650W	415836	45,5	24,8	14	0	5	5	1	0	5	0	0	0	0	0	0	0
9305	1954	6	BUÑUEL	242	628.638	4.648.351	NAVARRA	12650W	415836	64,6	41,4	2	0	4	4	2	1	4	0	0	3	0	0	0	0
9305	1954	7	BUÑUEL	242	628.638	4.648.351	NAVARRA	12650W	415836	24,8	24,8	11	0	1	1	1	0	1	0	0	1	0	0	0	0
9305	1954	8	BUÑUEL	242	628.638	4.648.351	NAVARRA	12650W	415836	1,2	1,2	24	0	1	1	0	0	1	0	0	0	0	0	0	0
9305	1954	9	BUÑUEL	242	628.638	4.648.351	NAVARRA	12650W	415836	9,3	7,1	13	0	2	2	0	0	2	0	0	0	0	0	0	0
9305	1954	10	BUÑUEL	242	628.638	4.648.351	NAVARRA	12650W	415836	4,3	4,3	19	0	1	1	0	0	1	0	0	0	0	0	0	0
9305	1954	11	BUÑUEL	242	628.638	4.648.351	NAVARRA	12650W	415836	39,2	15,2	30	0	6	6	1	0	6	0	0	0	0	0	0	0
9305	1954	12	BUÑUEL	242	628.638	4.648.351	NAVARRA	12650W	415836	6,5	6,1	1	0	2	1	0	0	2	0	0	0	6	0	0	0
9305	1955	1	BUÑUEL	242	628.638	4.648.351	NAVARRA	12650W	415836	33,2	9,8	29	0	9	8	0	0	9	0	0	0	0	0	0	0

Código	Año	Mes	Nombre	Altitud	X	Y	Provincia	Longitud	Latitud	Precipitación total	P máx diaria	1er día P máx	Días de precipitación inapreciable	Días de precipitación apreciable	Días de P>=1 mm	Días de P>=10 mm	Días de P>=30 mm	Días de lluvia	Días de nieve	Días de granizo	Días de tormenta	Días de niebla	Días de rocío	Días de escarcha	Días en que la nieve cubre el suelo
9305	1955	2	BUÑUEL	242	628.638	4.648.351	NAVARRA	12650W	415836	27,8	5,8	15	0	9	8	0	0	9	0	0	0	0	0	2	0
9305	1955	3	BUÑUEL	242	628.638	4.648.351	NAVARRA	12650W	415836	2,2	2,2	20	0	1	1	0	0	1	0	0	0	0	0	2	0
9305	1955	4	BUÑUEL	242	628.638	4.648.351	NAVARRA	12650W	415836	31,4	11,2	20	0	5	4	1	0	5	0	0	4	0	0	0	0
9305	1955	5	BUÑUEL	242	628.638	4.648.351	NAVARRA	12650W	415836	14,2	5,6	21	0	4	4	0	0	4	0	0	1	0	0	0	0
9305	1955	6	BUÑUEL	242	628.638	4.648.351	NAVARRA	12650W	415836	32,3	12,3	9	0	6	6	1	0	6	0	0	1	0	0	0	0
9305	1955	7	BUÑUEL	242	628.638	4.648.351	NAVARRA	12650W	415836	16,1	6,7	31	0	4	3	0	0	4	0	0	3	0	0	0	0
9305	1955	8	BUÑUEL	242	628.638	4.648.351	NAVARRA	12650W	415836	15,9	10,6	29	0	3	2	1	0	3	0	0	3	0	0	0	0
9305	1955	9	BUÑUEL	242	628.638	4.648.351	NAVARRA	12650W	415836	16,1	8,4	6	0	2	2	0	0	2	0	0	1	0	0	0	0
9305	1955	10	BUÑUEL	242	628.638	4.648.351	NAVARRA	12650W	415836	30,7	25,3	3	0	3	3	1	0	3	0	0	0	0	0	0	0
9305	1955	11	BUÑUEL	242	628.638	4.648.351	NAVARRA	12650W	415836	12,3	7,5	11	0	3	2	0	0	3	0	0	0	0	0	4	0
9305	1955	12	BUÑUEL	242	628.638	4.648.351	NAVARRA	12650W	415836	50,5	14,4	20	0	10	9	3	0	10	0	0	1	5	0	1	0
9305	1956	1	BUÑUEL	242	628.638	4.648.351	NAVARRA	12650W	415836	34,7	13,8	30	0	5	5	1	0	4	1	0	0	5	0	1	0
9305	1956	2	BUÑUEL	242	628.638	4.648.351	NAVARRA	12650W	415836	21	13,4	23	0	2	2	1	0	1	1	0	0	0	0	1	0
9305	1956	3	BUÑUEL	242	628.638	4.648.351	NAVARRA	12650W	415836	74,3	20,3	28	0	10	10	3	0	10	0	0	0	0	0	0	0
9305	1956	4	BUÑUEL	242	628.638	4.648.351	NAVARRA	12650W	415836	53,6	13,4	27	0	9	9	2	0	9	0	0	0	0	0	0	0
9305	1956	5	BUÑUEL	242	628.638	4.648.351	NAVARRA	12650W	415836	85,9	23,5	22	0	7	7	4	0	7	0	0	0	0	0	0	0
9305	1956	6	BUÑUEL	242	628.638	4.648.351	NAVARRA	12650W	415836	9,4	9,4	9	0	1	1	0	0	1	0	0	0	0	0	0	0
9305	1956	7	BUÑUEL	242	628.638	4.648.351	NAVARRA	12650W	415836	0	0		0	0	0	0	0	0	0	0	0	0	0	0	0
9305	1956	8	BUÑUEL	242	628.638	4.648.351	NAVARRA	12650W	415836	33,1	25,1	6	0	4	4	1	0	4	0	0	0	0	0	0	0
9305	1956	9	BUÑUEL	242	628.638	4.648.351	NAVARRA	12650W	415836	47,3	26,4	23	0	6	5	2	0	6	0	0	5	0	0	0	0
9305	1956	10	BUÑUEL	242	628.638	4.648.351	NAVARRA	12650W	415836	8,3	5,6	14	0	2	2	0	0	2	0	0	0	0	0	0	0
9305	1956	11	BUÑUEL	242	628.638	4.648.351	NAVARRA	12650W	415836	23,2	8,9	20	0	4	4	0	0	4	0	0	0	0	0	0	0
9305	1956	12	BUÑUEL	242	628.638	4.648.351	NAVARRA	12650W	415836	10,6	4,1	30	0	3	3	0	0	3	0	0	0	9	0	4	0
9305	1957	1	BUÑUEL	242	628.638	4.648.351	NAVARRA	12650W	415836	5,6	3,1	17	0	3	2	0	0	2	1	0	0	3	0	8	3
9305	1957	2	BUÑUEL	242	628.638	4.648.351	NAVARRA	12650W	415836	17,9	17,9	17	0	1	1	1	0	1	0	0	0	0	0	0	0
9305	1957	3	BUÑUEL	242	628.638	4.648.351	NAVARRA	12650W	415836	25,8	9,3	31	0	4	4	0	0	4	0	0	2	0	0	0	0
9305	1957	4	BUÑUEL	242	628.638	4.648.351	NAVARRA	12650W	415836	30,5	14,4	28	0	5	5	1	0	5	0	0	0	0	0	0	0
9305	1957	5	BUÑUEL	242	628.638	4.648.351	NAVARRA	12650W	415836	78,6	30,4	8	0	7	7	3	1	7	0	0	1	0	0	0	0
9305	1957	6	BUÑUEL	242	628.638	4.648.351	NAVARRA	12650W	415836	94,8	42,3	23	0	12	8	2	1	12	0	0	9	0	0	0	0
9305	1957	7	BUÑUEL	242	628.638	4.648.351	NAVARRA	12650W	415836	1,4	1,4	5	0	1	1	0	0	1	0	0	1	0	0	0	0
9305	1957	8	BUÑUEL	242	628.638	4.648.351	NAVARRA	12650W	415836	10	5,1	7	0	4	2	0	0	4	0	0	4	0	0	0	0
9305	1957	9	BUÑUEL	242	628.638	4.648.351	NAVARRA	12650W	415836	11,3	8,9	20	0	2	2	0	0	2	0	0	1	0	0	0	0
9305	1957	10	BUÑUEL	242	628.638	4.648.351	NAVARRA	12650W	415836	20,1	10,2	13	0	4	3	1	0	4	0	0	1	0	0	0	0
9305	1957	11	BUÑUEL	242	628.638	4.648.351	NAVARRA	12650W	415836	0	0		0	0	0	0	0	0	0	0	0	3	0	3	0
9305	1957	12	BUÑUEL	242	628.638	4.648.351	NAVARRA	12650W	415836	4,9	2,8	11	0	2	2	0	0	2	0	0	0	3	0	2	0
9305	1958	1	BUÑUEL	242	628.638	4.648.351	NAVARRA	12650W	415836	58,5	30,8	29	1	6	3	2	1	7	0	0	0	1	0	7	0
9305	1958	2	BUÑUEL	242	628.638	4.648.351	NAVARRA	12650W	415836	17,2	11,6	26	1	3	3	1	0	3	1	0	0	0	0	0	1
9305	1958	3	BUÑUEL	242	628.638	4.648.351	NAVARRA	12650W	415836	20	8,4	24	1	7	6	0	0	8	0	0	1	0	0	0	0
9305	1958	4	BUÑUEL	242	628.638	4.648.351	NAVARRA	12650W	415836	8,2	4,7	2	1	3	2	0	0	4	0	0	0	0	0	0	0
9305	1958	5	BUÑUEL	242	628.638	4.648.351	NAVARRA	12650W	415836	44,5	22	13	1	6	6	2	0	7	0	0	7	0	0	1	0
9305	1958	6	BUÑUEL	242	628.638	4.648.351	NAVARRA	12650W	415836	50,3	20,4	8	0	6	5	3	0	6	0	0	6	0	0	0	0
9305	1958	7	BUÑUEL	242	628.638	4.648.351	NAVARRA	12650W	415836	19,3	9	15	1	4	4	0	0	5	0	0	6	0	0	0	0
9305	1958	8	BUÑUEL	242	628.638	4.648.351	NAVARRA	12650W	415836	12,4	4,8	5	0	4	3	0	0	4	0	0	4	0	0	0	0
9305	1958	9	BUÑUEL	242	628.638	4.648.351	NAVARRA	12650W	415836	16,9	6,5	8	0	5	5	0	0	5	0	0	6	0	0	0	0
9305	1958	10	BUÑUEL	242	628.638	4.648.351	NAVARRA	12650W	415836	8	2,5	4	0	5	4	0	0	5	0	0	0	0	0	0	0
9305	1958	11	BUÑUEL	242	628.638	4.648.351	NAVARRA	12650W	415836	18	7	19	0	4	4	0	0	4	0	0	0	0	0	0	0

Código	Año	Mes	Nombre	Altitud	X	Y	Provincia	Longitud	Latitud	Precipitación total	P máx diaria	1er día P máx	Días de precipitación inapreciable	Días de precipitación apreciable	Días de P>=1 mm	Días de P>=10 mm	Días de P>=30 mm	Días de lluvia	Días de nieve	Días de granizo	Días de tormenta	Días de niebla	Días de rocío	Días de escarcha	Días en que la nieve cubre el suelo
9305	1958	12	BUÑUEL	242	628.638	4.648.351	NAVARRA	12650W	415836	185,7	120	22	2	9	8	3	1	11	0	0	0	0	0	0	0
9305	1959	1	BUÑUEL	242	628.638	4.648.351	NAVARRA	12650W	415836	10,5	3	7	2	4	4	0	0	6	0	0	0	0	0	0	0
9305	1959	2	BUÑUEL	242	628.638	4.648.351	NAVARRA	12650W	415836	86	67	7	2	4	4	2	1	5	1	0	0	0	0	0	0
9305	1959	3	BUÑUEL	242	628.638	4.648.351	NAVARRA	12650W	415836	83	32	9	2	7	7	3	1	9	0	0	0	0	0	0	0
9305	1959	4	BUÑUEL	242	628.638	4.648.351	NAVARRA	12650W	415836	17,1	11	29	1	6	3	1	0	7	0	0	0	0	0	0	0
9305	1959	5	BUÑUEL	242	628.638	4.648.351	NAVARRA	12650W	415836	180,3	80	19	1	8	6	4	3	9	0	0	0	0	0	0	0
9305	1959	6	BUÑUEL	242	628.638	4.648.351	NAVARRA	12650W	415836	74,5	23,5	5	0	7	7	3	0	7	0	0	7	0	0	0	0
9305	1959	7	BUÑUEL	242	628.638	4.648.351	NAVARRA	12650W	415836	26,8	19	14	0	7	4	1	0	7	0	0	7	0	0	0	0
9305	1959	8	BUÑUEL	242	628.638	4.648.351	NAVARRA	12650W	415836	134,5	112	25	0	5	4	1	1	5	0	0	5	0	0	0	0
9305	1959	9	BUÑUEL	242	628.638	4.648.351	NAVARRA	12650W	415836	134,4	46	12	0	10	9	4	1	9	0	1	6	0	0	0	0
9305	1959	10	BUÑUEL	242	628.638	4.648.351	NAVARRA	12650W	415836	68	20	29	0	8	8	2	0	8	0	0	0	0	0	0	0
9305	1959	11	BUÑUEL	242	628.638	4.648.351	NAVARRA	12650W	415836	93	56	20	0	7	7	2	1	7	0	0	0	0	0	0	0
9305	1959	12	BUÑUEL	242	628.638	4.648.351	NAVARRA	12650W	415836	40,8	5,8	8	0	12	12	0	0	12	0	0	0	0	0	0	0
9305	1960	1	BUÑUEL	242	628.638	4.648.351	NAVARRA	12650W	415836	42	18	13	0	7	7	1	0	4	3	0	0	8	0	2	3
9305	1960	2	BUÑUEL	242	628.638	4.648.351	NAVARRA	12650W	415836	24	7	21	0	8	8	0	0	7	1	0	0	0	0	0	0
9305	1960	3	BUÑUEL	242	628.638	4.648.351	NAVARRA	12650W	415836	33,3	5	14	0	15	12	0	0	15	0	0	0	0	0	0	0
9305	1960	4	BUÑUEL	242	628.638	4.648.351	NAVARRA	12650W	415836	2	2	11	0	1	1	0	0	1	0	0	0	0	0	0	0
9305	1960	5	BUÑUEL	242	628.638	4.648.351	NAVARRA	12650W	415836	15,4	10	15	0	6	2	1	0	6	0	0	4	0	0	0	0
9305	1960	6	BUÑUEL	242	628.638	4.648.351	NAVARRA	12650W	415836	11,2	6	5	1	3	2	0	0	4	0	0	2	0	0	0	0
9305	1960	7	BUÑUEL	242	628.638	4.648.351	NAVARRA	12650W	415836	19	7	2	0	6	6	0	0	5	0	1	4	0	0	0	0
9305	1960	8	BUÑUEL	242	628.638	4.648.351	NAVARRA	12650W	415836	15,5	14	6	0	3	2	1	0	3	0	0	4	0	0	0	0
9305	1960	9	BUÑUEL	242	628.638	4.648.351	NAVARRA	12650W	415836	13,9	3	17	0	9	8	0	0	9	0	0	2	0	0	0	0
9305	1960	10	BUÑUEL	242	628.638	4.648.351	NAVARRA	12650W	415836	123	45	27	0	15	15	3	2	15	0	0	0	0	0	0	0
9305	1960	11	BUÑUEL	242	628.638	4.648.351	NAVARRA	12650W	415836	21,8	5	9	0	14	11	0	0	14	0	0	0	2	0	1	0
9305	1960	12	BUÑUEL	242	628.638	4.648.351	NAVARRA	12650W	415836	62	10	29	0	14	14	1	0	13	1	0	0	0	0	3	0
9305	1961	1	BUÑUEL	242	628.638	4.648.351	NAVARRA	12650W	415836	32,4	7	19	0	12	9	0	0	12	0	0	0	4	0	0	0
9305	1961	2	BUÑUEL	242	628.638	4.648.351	NAVARRA	12650W	415836	3,8	3,4	1	0	2	1	0	0	2	0	0	0	1	0	2	0
9305	1961	3	BUÑUEL	242	628.638	4.648.351	NAVARRA	12650W	415836	12,5	6,5	19	0	2	2	0	0	2	0	0	0	0	0	0	0
9305	1961	4	BUÑUEL	242	628.638	4.648.351	NAVARRA	12650W	415836	37,3	9,5	9	0	11	10	0	0	9	0	2	6	0	0	0	0
9305	1961	5	BUÑUEL	242	628.638	4.648.351	NAVARRA	12650W	415836	64,8	24	24	0	11	11	2	0	9	0	2	7	0	0	0	0
9305	1961	6	BUÑUEL	242	628.638	4.648.351	NAVARRA	12650W	415836	34,5	24	26	0	5	4	1	0	5	0	0	4	0	0	0	0
9305	1961	7	BUÑUEL	242	628.638	4.648.351	NAVARRA	12650W	415836	11,3	7,9	26	0	2	2	0	0	2	0	0	2	0	0	0	0
9305	1961	8	BUÑUEL	242	628.638	4.648.351	NAVARRA	12650W	415836	11,2	9	9	0	3	2	0	0	3	0	0	3	0	0	0	0
9305	1961	9	BUÑUEL	242	628.638	4.648.351	NAVARRA	12650W	415836	136,3	57	18	0	8	8	4	2	8	0	0	6	0	0	0	0
9305	1961	10	BUÑUEL	242	628.638	4.648.351	NAVARRA	12650W	415836	28,3	7,2	6	0	8	6	0	0	8	0	0	3	0	0	0	0
9305	1961	11	BUÑUEL	242	628.638	4.648.351	NAVARRA	12650W	415836	109,5	37	28	0	15	13	4	1	14	0	1	1	0	0	2	0
9305	1961	12	BUÑUEL	242	628.638	4.648.351	NAVARRA	12650W	415836	8,3	4,6	5	0	5	3	0	0	5	0	0	0	5	0	5	0
9305	1962	1	BUÑUEL	242	628.638	4.648.351	NAVARRA	12650W	415836	41,7	17	18	0	7	7	2	0	7	0	0	0	2	0	3	0
9305	1962	2	BUÑUEL	242	628.638	4.648.351	NAVARRA	12650W	415836	24	7,5	25	0	9	7	0	0	9	0	0	0	3	0	4	0
9305	1962	3	BUÑUEL	242	628.638	4.648.351	NAVARRA	12650W	415836	16,6	6,5	11	0	10	4	0	0	10	0	0	0	0	0	2	0
9305	1962	4	BUÑUEL	242	628.638	4.648.351	NAVARRA	12650W	415836	49	39	16	0	5	2	1	1	5	0	0	1	0	0	0	0
9305	1962	5	BUÑUEL	242	628.638	4.648.351	NAVARRA	12650W	415836	29,9	20	30	0	7	2	1	0	7	0	0	4	0	0	0	0
9305	1962	6	BUÑUEL	242	628.638	4.648.351	NAVARRA	12650W	415836	20,3	11,5	18	0	5	4	1	0	5	0	0	4	0	0	0	0
9305	1962	7	BUÑUEL	242	628.638	4.648.351	NAVARRA	12650W	415836	1,8	1,8	10	0	1	1	0	0	1	0	0	1	0	0	0	0
9305	1962	8	BUÑUEL	242	628.638	4.648.351	NAVARRA	12650W	415836	0,8	0,8	31	0	1	0	0	0	1	0	0	2	0	0	0	0
9305	1962	9	BUÑUEL	242	628.638	4.648.351	NAVARRA	12650W	415836	91,3	50,5	25	0	9	7	2	1	9	0	0	5	0	0	0	0

Código	Año	Mes	Nombre	Altitud	X	Y	Provincia	Longitud	Latitud	Precipitación total	P máx diaria	1er día P máx	Días de precipitación inapreciable	Días de precipitación apreciable	Días de P>=1 mm	Días de P>=10 mm	Días de P>=30 mm	Días de lluvia	Días de nieve	Días de granizo	Días de tormenta	Días de niebla	Días de rocío	Días de escarcha	Días en que la nieve cubre el suelo
9305	1962	10	BUÑUEL	242	628.638	4.648.351	NAVARRA	12650W	415836	68,7	30	14	1	8	5	3	1	9	0	0	2	7	0	0	0
9305	1962	11	BUÑUEL	242	628.638	4.648.351	NAVARRA	12650W	415836	26,4	8	4	0	10	9	0	0	10	0	0	0	0	0	3	0
9305	1962	12	BUÑUEL	242	628.638	4.648.351	NAVARRA	12650W	415836	15,4	9,4	29	1	5	4	0	0	3	3	0	0	5	0	14	2
9305	1963	1	BUÑUEL	242	628.638	4.648.351	NAVARRA	12650W	415836	28	12	1	0	6	6	1	0	6	0	0	0	0	0	11	0
9305	1963	2	BUÑUEL	242	628.638	4.648.351	NAVARRA	12650W	415836	29,7	6,6	16	0	9	7	0	0	8	1	0	0	0	0	11	1
9305	1963	3	BUÑUEL	242	628.638	4.648.351	NAVARRA	12650W	415836	21,4	7	20	0	8	6	0	0	7	0	1	2	0	0	1	0
9305	1963	4	BUÑUEL	242	628.638	4.648.351	NAVARRA	12650W	415836	27,9	10,5	18	0	5	5	1	0	5	0	0	0	0	0	0	0
9305	1963	5	BUÑUEL	242	628.638	4.648.351	NAVARRA	12650W	415836	4,1	3	22	0	3	1	0	0	3	0	0	3	0	0	1	0
9305	1963	6	BUÑUEL	242	628.638	4.648.351	NAVARRA	12650W	415836	14,9	5	29	0	9	5	0	0	9	0	0	9	0	0	0	0
9305	1963	7	BUÑUEL	242	628.638	4.648.351	NAVARRA	12650W	415836	3,8	3,2	6	0	3	1	0	0	2	0	1	4	0	0	0	0
9305	1963	8	BUÑUEL	242	628.638	4.648.351	NAVARRA	12650W	415836	76,3	30	13	0	10	8	2	1	10	0	0	8	0	0	0	0
9305	1963	9	BUÑUEL	242	628.638	4.648.351	NAVARRA	12650W	415836	30	15	14	0	3	3	2	0	3	0	0	1	0	0	0	0
9305	1963	10	BUÑUEL	242	628.638	4.648.351	NAVARRA	12650W	415836	25,2	16	29	0	4	3	1	0	4	0	0	0	3	0	0	0
9305	1963	11	BUÑUEL	242	628.638	4.648.351	NAVARRA	12650W	415836	35,7	12	13	0	11	10	1	0	11	0	0	0	0	0	0	0
9305	1963	12	BUÑUEL	242	628.638	4.648.351	NAVARRA	12650W	415836	37,4	16	2	0	6	5	1	0	5	1	0	1	9	0	13	1
9305	1964	1	BUÑUEL	242	628.638	4.648.351	NAVARRA	12650W	415836	2	2	29	0	1	1	0	0	1	0	0	0	13	0	9	0
9305	1964	2	BUÑUEL	242	628.638	4.648.351	NAVARRA	12650W	415836	46	19	14	0	8	8	1	0	8	0	0	0	0	0	2	0
9305	1964	3	BUÑUEL	242	628.638	4.648.351	NAVARRA	12650W	415836	43,3	20	31	0	9	8	1	0	9	0	0	1	0	0	0	0
9305	1964	4	BUÑUEL	242	628.638	4.648.351	NAVARRA	12650W	415836	32	13	16	0	5	5	1	0	5	0	0	1	0	0	0	0
9305	1964	5	BUÑUEL	242	628.638	4.648.351	NAVARRA	12650W	415836	20,4	15	30	0	5	4	1	0	5	0	0	7	0	0	0	0
9305	1964	6	BUÑUEL	242	628.638	4.648.351	NAVARRA	12650W	415836	1,5	1	21	0	3	1	0	0	3	0	0	3	0	0	0	0
9305	1964	7	BUÑUEL	242	628.638	4.648.351	NAVARRA	12650W	415836	15,6	13	21	0	3	3	1	0	3	0	0	2	0	0	0	0
9305	1964	8	BUÑUEL	242	628.638	4.648.351	NAVARRA	12650W	415836	1,8	1,8	21	0	1	1	0	0	1	0	0	1	0	0	0	0
9305	1964	9	BUÑUEL	242	628.638	4.648.351	NAVARRA	12650W	415836	25	13,5	26	0	5	2	2	0	5	0	0	6	0	0	0	0
9305	1964	10	BUÑUEL	242	628.638	4.648.351	NAVARRA	12650W	415836	26,9	13	12	0	7	7	1	0	7	0	0	1	0	0	0	0
9305	1964	11	BUÑUEL	242	628.638	4.648.351	NAVARRA	12650W	415836	50,8	46,5	5	0	2	2	1	1	2	0	0	0	6	0	0	0
9305	1964	12	BUÑUEL	242	628.638	4.648.351	NAVARRA	12650W	415836	28,2	15	17	1	4	4	1	0	5	0	0	0	8	0	4	0
9305	1965	1	BUÑUEL	242	628.638	4.648.351	NAVARRA	12650W	415836	32,5	7	27	0	10	10	0	0	10	0	0	0	0	0	0	0
9305	1965	2	BUÑUEL	242	628.638	4.648.351	NAVARRA	12650W	415836	26	14	22	0	3	3	1	0	3	0	0	0	0	0	0	0
9305	1965	3	BUÑUEL	242	628.638	4.648.351	NAVARRA	12650W	415836	73,3	18	1	0	12	11	2	0	12	0	0	1	0	0	0	0
9305	1965	4	BUÑUEL	242	628.638	4.648.351	NAVARRA	12650W	415836	0,5	0,3	8	0	2	0	0	0	2	0	0	0	0	0	0	0
9305	1965	5	BUÑUEL	242	628.638	4.648.351	NAVARRA	12650W	415836	21,2	6	17	0	6	6	0	0	6	0	0	2	0	0	0	0
9305	1965	6	BUÑUEL	242	628.638	4.648.351	NAVARRA	12650W	415836	24,1	9,5	30	0	6	5	0	0	6	0	0	6	0	0	0	0
9305	1965	7	BUÑUEL	242	628.638	4.648.351	NAVARRA	12650W	415836	10	5	17	0	4	4	0	0	4	0	0	4	0	0	0	0
9305	1965	8	BUÑUEL	242	628.638	4.648.351	NAVARRA	12650W	415836	20,8	19	16	0	3	2	1	0	3	0	0	3	0	0	0	0
9305	1965	9	BUÑUEL	242	628.638	4.648.351	NAVARRA	12650W	415836	43	19	30	0	7	7	1	0	7	0	0	0	0	0	0	0
9305	1965	10	BUÑUEL	242	628.638	4.648.351	NAVARRA	12650W	415836	191	48	5	0	10	10	6	3	10	0	0	2	0	0	0	0
9305	1965	11	BUÑUEL	242	628.638	4.648.351	NAVARRA	12650W	415836	126,2	68	4	0	12	12	3	1	12	0	0	0	0	0	0	0
9305	1965	12	BUÑUEL	242	628.638	4.648.351	NAVARRA	12650W	415836	25	7,5	15	0	8	7	0	0	8	0	0	0	3	0	0	0
9305	1966	1	BUÑUEL	242	628.638	4.648.351	NAVARRA	12650W	415836	41	13,5	11	0	7	7	1	0	7	0	0	0	0	0	0	0
9305	1966	2	BUÑUEL	242	628.638	4.648.351	NAVARRA	12650W	415836	44,4	10	9	0	9	8	2	0	9	0	0	0	0	0	0	0
9305	1966	3	BUÑUEL	242	628.638	4.648.351	NAVARRA	12650W	415836	5	5	31	0	1	1	0	0	1	0	0	0	0	0	0	0
9305	1966	4	BUÑUEL	242	628.638	4.648.351	NAVARRA	12650W	415836	54,7	11,5	4	0	11	10	2	0	11	0	0	1	0	0	0	0
9305	1966	5	BUÑUEL	242	628.638	4.648.351	NAVARRA	12650W	415836	45,5	17	30	0	6	6	2	0	6	0	0	0	0	0	0	0
9305	1966	6	BUÑUEL	242	628.638	4.648.351	NAVARRA	12650W	415836	40,1	24	4	0	5	4	2	0	5	0	0	3	0	0	0	0
9305	1966	7	BUÑUEL	242	628.638	4.648.351	NAVARRA	12650W	415836	9,9	4,5	2	0	4	3	0	0	4	0	0	5	0	0	0	0

Código	Año	Mes	Nombre	Altitud	X	Y	Provincia	Longitud	Latitud	Precipitación total	P máx diaria	1er día P máx	Días de precipitación inapreciable	Días de precipitación apreciable	Días de P>=1 mm	Días de P>=10 mm	Días de P>=30 mm	Días de lluvia	Días de nieve	Días de granizo	Días de tormenta	Días de niebla	Días de rocío	Días de escarcha	Días en que la nieve cubre el suelo
9305	1966	8	BUÑUEL	242	628.638	4.648.351	NAVARRA	12650W	415836	6,2	5	20	0	4	1	0	0	4	0	0	5	0	0	0	0
9305	1966	9	BUÑUEL	242	628.638	4.648.351	NAVARRA	12650W	415836	23,7	16	26	0	4	2	1	0	4	0	0	4	0	0	0	0
9305	1966	10	BUÑUEL	242	628.638	4.648.351	NAVARRA	12650W	415836	34,9	17	7	0	8	3	1	0	8	0	0	0	0	0	0	0
9305	1966	11	BUÑUEL	242	628.638	4.648.351	NAVARRA	12650W	415836	97,8	46	7	0	6	4	3	2	6	0	0	0	0	0	0	0
9305	1966	12	BUÑUEL	242	628.638	4.648.351	NAVARRA	12650W	415836	3,2	3	1	0	2	1	0	0	2	0	0	0	0	0	0	0
9305	1967	1	BUÑUEL	242	628.638	4.648.351	NAVARRA	12650W	415836	26	18,5	10	0	5	5	1	0	4	1	0	0	0	0	0	0
9305	1967	2	BUÑUEL	242	628.638	4.648.351	NAVARRA	12650W	415836	15,5	6	14	0	4	4	0	0	4	0	0	1	0	0	0	0
9305	1967	3	BUÑUEL	242	628.638	4.648.351	NAVARRA	12650W	415836	1,2	0,8	28	0	2	0	0	0	2	0	0	0	0	0	0	0
9305	1967	4	BUÑUEL	242	628.638	4.648.351	NAVARRA	12650W	415836	72,9	35	9	0	8	7	2	1	8	0	0	4	0	0	0	0
9305	1967	5	BUÑUEL	242	628.638	4.648.351	NAVARRA	12650W	415836	10	5,5	13	0	2	2	0	0	2	0	0	2	0	0	0	0
9305	1967	6	BUÑUEL	242	628.638	4.648.351	NAVARRA	12650W	415836	10	5	4	0	3	3	0	0	3	0	0	1	0	0	0	0
9305	1967	7	BUÑUEL	242	628.638	4.648.351	NAVARRA	12650W	415836	4,3	4	13	0	2	1	0	0	2	0	0	2	0	0	0	0
9305	1967	8	BUÑUEL	242	628.638	4.648.351	NAVARRA	12650W	415836	5,4	5	25	1	2	1	0	0	3	0	0	3	0	0	0	0
9305	1967	9	BUÑUEL	242	628.638	4.648.351	NAVARRA	12650W	415836	19,5	11,5	30	1	3	3	1	0	4	0	0	2	0	0	0	0
9305	1967	10	BUÑUEL	242	628.638	4.648.351	NAVARRA	12650W	415836	47,5	23	23	1	4	4	2	0	5	0	0	2	0	0	0	0
9305	1967	11	BUÑUEL	242	628.638	4.648.351	NAVARRA	12650W	415836	230,5	80	8	1	17	17	6	2	18	0	0	1	0	0	0	0
9305	1967	12	BUÑUEL	242	628.638	4.648.351	NAVARRA	12650W	415836	13,5	7	19	1	2	2	0	0	3	0	0	0	0	0	0	0
9305	1968	1	BUÑUEL	242	628.638	4.648.351	NAVARRA	12650W	415836	0,7	0,4	7	1	2	0	0	0	3	0	0	0	0	0	0	0
9305	1968	2	BUÑUEL	242	628.638	4.648.351	NAVARRA	12650W	415836	25,9	9,5	21	1	7	6	0	0	8	0	0	0	0	0	0	0
9305	1968	3	BUÑUEL	242	628.638	4.648.351	NAVARRA	12650W	415836	72,5	20	29	0	7	7	4	0	6	1	0	1	0	0	0	0
9305	1968	4	BUÑUEL	242	628.638	4.648.351	NAVARRA	12650W	415836	44,5	13	13	0	8	8	1	0	8	0	0	4	0	0	0	0
9305	1968	5	BUÑUEL	242	628.638	4.648.351	NAVARRA	12650W	415836	34,6	7,5	19	0	8	7	0	0	8	0	0	4	0	0	0	0
9305	1968	6	BUÑUEL	242	628.638	4.648.351	NAVARRA	12650W	415836	12,5	8	18	0	4	3	0	0	4	0	0	3	0	0	0	0
9305	1968	7	BUÑUEL	242	628.638	4.648.351	NAVARRA	12650W	415836	25,4	15	10	0	3	2	2	0	3	0	0	3	0	0	0	0
9305	1968	8	BUÑUEL	242	628.638	4.648.351	NAVARRA	12650W	415836	104	91	5	0	5	5	1	1	5	0	0	4	0	0	0	0
9305	1968	9	BUÑUEL	242	628.638	4.648.351	NAVARRA	12650W	415836	7,9	4,5	22	0	5	3	0	0	5	0	0	2	0	0	0	0
9305	1968	10	BUÑUEL	242	628.638	4.648.351	NAVARRA	12650W	415836	0,9	0,5	15	0	2	0	0	0	2	0	0	0	0	0	0	0
9305	1968	11	BUÑUEL	242	628.638	4.648.351	NAVARRA	12650W	415836	134,9	108	28	0	7	5	2	1	7	0	0	0	0	0	0	0
9305	1968	12	BUÑUEL	242	628.638	4.648.351	NAVARRA	12650W	415836	18,8	6	13	0	7	6	0	0	7	0	0	0	0	0	0	0
9305	1969	1	BUÑUEL	242	628.638	4.648.351	NAVARRA	12650W	415836	11,9	3	9	0	6	6	0	0	6	0	0	0	0	0	0	0
9305	1969	2	BUÑUEL	242	628.638	4.648.351	NAVARRA	12650W	415836	46,4	36,4	28	0	6	4	1	1	6	0	0	0	0	0	0	0
9305	1969	3	BUÑUEL	242	628.638	4.648.351	NAVARRA	12650W	415836	70,5	23	4	0	12	12	2	0	12	0	0	0	0	0	0	0
9305	1969	4	BUÑUEL	242	628.638	4.648.351	NAVARRA	12650W	415836	146,8	30	7	0	14	14	5	1	14	0	0	2	0	0	0	0
9305	1969	5	BUÑUEL	242	628.638	4.648.351	NAVARRA	12650W	415836	34,1	10,5	28	0	7	6	1	0	7	0	0	4	0	0	0	0
9305	1969	6	BUÑUEL	242	628.638	4.648.351	NAVARRA	12650W	415836	39,1	15	22	0	6	6	2	0	6	0	0	3	0	0	0	0
9305	1969	7	BUÑUEL	242	628.638	4.648.351	NAVARRA	12650W	415836	11	8	23	0	3	3	0	0	3	0	0	3	0	0	0	0
9305	1969	8	BUÑUEL	242	628.638	4.648.351	NAVARRA	12650W	415836	0,6	0,6	31	0	1	0	0	0	1	0	0	0	0	0	0	0
9305	1969	9	BUÑUEL	242	628.638	4.648.351	NAVARRA	12650W	415836	67,5	19	12	0	10	10	1	0	10	0	0	4	0	0	0	0
9305	1969	10	BUÑUEL	242	628.638	4.648.351	NAVARRA	12650W	415836	42,2	13,8	20	0	7	7	2	0	7	0	0	1	0	0	0	0
9305	1969	11	BUÑUEL	242	628.638	4.648.351	NAVARRA	12650W	415836	14,7	5	11	0	7	5	0	0	7	0	0	0	0	0	0	0
9305	1969	12	BUÑUEL	242	628.638	4.648.351	NAVARRA	12650W	415836	14,6	6	25	0	7	6	0	0	6	1	0	0	0	0	0	0
9305	1970	1	BUÑUEL	242	628.638	4.648.351	NAVARRA	12650W	415836	77,5	22	10	0	8	8	4	0	8	0	0	0	0	0	0	0
9305	1970	2	BUÑUEL	242	628.638	4.648.351	NAVARRA	12650W	415836	19,8	9	15	0	5	5	0	0	2	3	0	0	0	0	0	2
9305	1970	3	BUÑUEL	242	628.638	4.648.351	NAVARRA	12650W	415836	5,8	5	22	0	3	1	0	0	3	0	0	0	0	0	0	0
9305	1970	4	BUÑUEL	242	628.638	4.648.351	NAVARRA	12650W	415836	0	0		0	0	0	0	0	0	0	0	0	0	0	0	0
9305	1970	5	BUÑUEL	242	628.638	4.648.351	NAVARRA	12650W	415836	24,5	12	15	0	8	8	1	0	8	0	0	2	0	0	0	0

Código	Año	Mes	Nombre	Altitud	X	Y	Provincia	Longitud	Latitud	Precipitación total	P máx diaria	1er día P máx	Días de precipitación inapreciable	Días de precipitación apreciable	Días de P>=1 mm	Días de P>=10 mm	Días de P>=30 mm	Días de lluvia	Días de nieve	Días de granizo	Días de tormenta	Días de niebla	Días de rocío	Días de escarcha	Días en que la nieve cubre el suelo
9305	1970	6	BUÑUEL	242	628.638	4.648.351	NAVARRA	12650W	415836	63,9	29	13	0	7	5	3	0	6	0	1	5	0	0	0	0
9305	1970	7	BUÑUEL	242	628.638	4.648.351	NAVARRA	12650W	415836	0	0	31	1	0	0	0	0	1	0	0	1	0	0	0	0
9305	1970	8	BUÑUEL	242	628.638	4.648.351	NAVARRA	12650W	415836	24,5	20	2	1	3	3	1	0	3	0	1	3	0	0	0	0
9305	1970	9	BUÑUEL	242	628.638	4.648.351	NAVARRA	12650W	415836	0	0		0	0	0	0	0	0	0	0	0	0	0	0	0
9305	1970	10	BUÑUEL	242	628.638	4.648.351	NAVARRA	12650W	415836	15	12	11	1	3	3	1	0	4	0	0	1	2	0	3	0
9305	1970	11	BUÑUEL	242	628.638	4.648.351	NAVARRA	12650W	415836	21,7	6	12	0	9	6	0	0	9	0	0	0	0	0	0	0
9305	1970	12	BUÑUEL	242	628.638	4.648.351	NAVARRA	12650W	415836	48,4	37	9	1	5	3	1	1	3	3	0	0	0	0	0	1
9305	1971	1	BUÑUEL	242	628.638	4.648.351	NAVARRA	12650W	415836	31,9	9	19	1	10	7	0	0	10	1	0	0	0	0	0	0
9305	1971	2	BUÑUEL	242	628.638	4.648.351	NAVARRA	12650W	415836	10,8	5,8	15	0	2	2	0	0	2	0	0	0	0	0	0	0
9305	1971	3	BUÑUEL	242	628.638	4.648.351	NAVARRA	12650W	415836	8,9	6,5	31	0	3	2	0	0	3	0	0	0	0	0	0	0
9305	1971	4	BUÑUEL	242	628.638	4.648.351	NAVARRA	12650W	415836	75,6	40	22	0	14	12	1	1	14	0	0	0	0	0	0	0
9305	1971	5	BUÑUEL	242	628.638	4.648.351	NAVARRA	12650W	415836	109,5	30	18	0	19	18	3	1	19	0	0	0	0	0	0	0
9305	1971	6	BUÑUEL	242	628.638	4.648.351	NAVARRA	12650W	415836	58,9	35	24	0	4	4	3	1	4	0	0	2	0	0	0	0
9305	1971	7	BUÑUEL	242	628.638	4.648.351	NAVARRA	12650W	415836	38	16,5	3	0	6	6	1	0	6	0	0	5	0	0	0	0
9305	1971	8	BUÑUEL	242	628.638	4.648.351	NAVARRA	12650W	415836	60	59	23	0	2	2	1	1	2	0	0	2	0	0	0	0
9305	1971	9	BUÑUEL	242	628.638	4.648.351	NAVARRA	12650W	415836	36	9	20	0	6	6	0	0	5	0	1	5	0	0	0	0
9305	1971	10	BUÑUEL	242	628.638	4.648.351	NAVARRA	12650W	415836	15,5	8	12	0	4	3	0	0	4	0	0	1	0	0	0	0
9305	1971	11	BUÑUEL	242	628.638	4.648.351	NAVARRA	12650W	415836	28	12	6	0	8	5	1	0	8	0	0	0	0	0	0	0
9305	1971	12	BUÑUEL	242	628.638	4.648.351	NAVARRA	12650W	415836	22	5,5	30	0	8	7	0	0	8	0	0	0	0	0	0	0
9305	1972	1	BUÑUEL	242	628.638	4.648.351	NAVARRA	12650W	415836	24,5	6	8	0	9	7	0	0	9	0	0	0	0	0	0	0
9305	1972	2	BUÑUEL	242	628.638	4.648.351	NAVARRA	12650W	415836	19,5	4,5	10	0	11	9	0	0	11	0	0	0	0	0	0	0
9305	1972	3	BUÑUEL	242	628.638	4.648.351	NAVARRA	12650W	415836	21	6	1	0	8	6	0	0	8	0	0	0	0	0	0	0
9305	1972	4	BUÑUEL	242	628.638	4.648.351	NAVARRA	12650W	415836	13,7	7,5	9	0	6	4	0	0	5	0	1	2	0	2	0	0
9305	1972	5	BUÑUEL	242	628.638	4.648.351	NAVARRA	12650W	415836	27	10	1	0	5	5	2	0	5	0	0	3	0	6	0	0
9305	1972	6	BUÑUEL	242	628.638	4.648.351	NAVARRA	12650W	415836	36,7	20,5	13	0	5	5	1	0	5	0	0	6	0	4	0	0
9305	1972	7	BUÑUEL	242	628.638	4.648.351	NAVARRA	12650W	415836	26,8	16	25	0	4	4	1	0	4	0	0	6	0	4	0	0
9305	1972	8	BUÑUEL	242	628.638	4.648.351	NAVARRA	12650W	415836	26,5	20,5	13	0	3	3	1	0	3	0	0	4	0	6	0	0
9305	1972	9	BUÑUEL	242	628.638	4.648.351	NAVARRA	12650W	415836	120,2	60	20	0	10	9	3	1	10	0	0	5	2	7	0	0
9305	1972	10	BUÑUEL	242	628.638	4.648.351	NAVARRA	12650W	415836	31,2	13,5	12	0	7	6	2	0	7	0	0	0	5	5	0	0
9305	1972	11	BUÑUEL	242	628.638	4.648.351	NAVARRA	12650W	415836	70	22	20	0	7	6	3	0	7	0	0	0	6	3	2	0
9305	1972	12	BUÑUEL	242	628.638	4.648.351	NAVARRA	12650W	415836	29,6	9	7	0	8	7	0	0	8	0	0	0	11	1	3	0
9305	1973	1	BUÑUEL	242	628.638	4.648.351	NAVARRA	12650W	415836	13,7	3	16	0	7	6	0	0	7	0	0	0	2	0	4	0
9305	1973	2	BUÑUEL	242	628.638	4.648.351	NAVARRA	12650W	415836	8,7	3	25	0	5	5	0	0	5	0	0	0	0	0	5	0
9305	1973	3	BUÑUEL	242	628.638	4.648.351	NAVARRA	12650W	415836	5	4,5	24	0	2	1	0	0	2	0	0	0	0	3	7	0
9305	1973	4	BUÑUEL	242	628.638	4.648.351	NAVARRA	12650W	415836	19,4	14,5	8	0	5	3	1	0	5	0	0	0	0	3	2	0
9305	1973	5	BUÑUEL	242	628.638	4.648.351	NAVARRA	12650W	415836	82,1	33	18	0	9	7	2	2	8	0	1	4	0	8	0	0
9305	1973	6	BUÑUEL	242	628.638	4.648.351	NAVARRA	12650W	415836	80,3	29	5	0	10	9	3	0	10	0	0	2	0	4	0	0
9305	1973	7	BUÑUEL	242	628.638	4.648.351	NAVARRA	12650W	415836	38,3	24	31	0	5	5	1	0	5	0	0	5	0	5	0	0
9305	1973	8	BUÑUEL	242	628.638	4.648.351	NAVARRA	12650W	415836	19	9,5	16	0	5	4	0	0	5	0	0	5	0	10	0	0
9305	1973	9	BUÑUEL	242	628.638	4.648.351	NAVARRA	12650W	415836	11	5,5	6	0	4	4	0	0	4	0	0	3	0	9	0	0
9305	1973	10	BUÑUEL	242	628.638	4.648.351	NAVARRA	12650W	415836	18,5	6	14	0	6	3	0	0	6	0	0	1	1	10	0	0
9305	1973	11	BUÑUEL	242	628.638	4.648.351	NAVARRA	12650W	415836	52,6	26	5	0	5	4	2	0	5	0	0	0	8	1	4	0
9305	1973	12	BUÑUEL	242	628.638	4.648.351	NAVARRA	12650W	415836	17,5	7,7	24	0	4	3	0	0	4	0	0	0	0	3	7	0
9305	1974	1	BUÑUEL	242	628.638	4.648.351	NAVARRA	12650W	415836	7,9	2,7	6	0	7	3	0	0	7	0	0	0	4	4	7	0
9305	1974	2	BUÑUEL	242	628.638	4.648.351	NAVARRA	12650W	415836	27,2	12	2	0	5	4	1	0	4	1	0	0	1	3	5	0
9305	1974	3	BUÑUEL	242	628.638	4.648.351	NAVARRA	12650W	415836	128,5	52	20	0	9	9	3	2	8	0	1	1	1	3	6	0

Código	Año	Mes	Nombre	Altitud	X	Y	Provincia	Longitud	Latitud	Precipitación total	P máx diaria	1er día P máx	Días de precipitación inapreciable	Días de precipitación apreciable	Días de P>=1 mm	Días de P>=10 mm	Días de P>=30 mm	Días de lluvia	Días de nieve	Días de granizo	Días de tormenta	Días de niebla	Días de rocío	Días de escarcha	Días en que la nieve cubre el suelo
9305	1974	4	BUÑUEL	242	628.638	4.648.351	NAVARRA	12650W	415836	34,7	11	2	0	5	5	2	0	5	0	0	1	0	6	0	0
9305	1974	5	BUÑUEL	242	628.638	4.648.351	NAVARRA	12650W	415836	33,5	18,5	25	0	2	2	2	0	2	0	0	2	0	6	0	0
9305	1974	6	BUÑUEL	242	628.638	4.648.351	NAVARRA	12650W	415836	14,7	7,6	27	0	6	4	0	0	6	0	0	4	0	7	0	0
9305	1974	7	BUÑUEL	242	628.638	4.648.351	NAVARRA	12650W	415836	50,5	44	5	0	4	4	1	1	4	0	0	5	0	5	0	0
9305	1974	8	BUÑUEL	242	628.638	4.648.351	NAVARRA	12650W	415836	27,3	9,8	20	0	4	4	0	0	4	0	0	3	0	9	0	0
9305	1974	9	BUÑUEL	242	628.638	4.648.351	NAVARRA	12650W	415836	14,5	6	2	0	5	5	0	0	5	0	0	4	0	16	0	0
9305	1974	10	BUÑUEL	242	628.638	4.648.351	NAVARRA	12650W	415836	15,2	7	21	0	6	4	0	0	6	0	0	0	1	8	0	0
9305	1974	11	BUÑUEL	242	628.638	4.648.351	NAVARRA	12650W	415836	36,1	16	23	0	7	6	1	0	7	0	0	0	1	5	4	0
9305	1974	12	BUÑUEL	242	628.638	4.648.351	NAVARRA	12650W	415836	0,6	0,6	24	0	1	0	0	0	1	0	0	0	8	4	6	0
9305	1975	1	BUÑUEL	242	628.638	4.648.351	NAVARRA	12650W	415836	12,8	4	17	0	5	5	0	0	5	0	0	0	5	7	8	0
9305	1975	2	BUÑUEL	242	628.638	4.648.351	NAVARRA	12650W	415836	50,5	25,5	9	0	6	5	2	0	6	0	0	0	1	3	6	0
9305	1975	3	BUÑUEL	242	628.638	4.648.351	NAVARRA	12650W	415836	28,9	8	20	0	10	9	0	0	10	0	0	0	0	1	5	0
9305	1975	4	BUÑUEL	242	628.638	4.648.351	NAVARRA	12650W	415836	63	42,5	18	0	6	5	2	1	6	0	0	0	0	8	2	0
9305	1975	5	BUÑUEL	242	628.638	4.648.351	NAVARRA	12650W	415836	116,5	37,5	10	0	10	8	3	2	10	0	0	3	1	3	0	0
9305	1975	6	BUÑUEL	242	628.638	4.648.351	NAVARRA	12650W	415836	24	12	10	0	5	4	1	0	5	0	0	2	0	7	0	0
9305	1975	7	BUÑUEL	242	628.638	4.648.351	NAVARRA	12650W	415836	1,5	1,5	27	0	1	1	0	0	1	0	0	2	0	10	0	0
9305	1975	8	BUÑUEL	242	628.638	4.648.351	NAVARRA	12650W	415836	65	33	14	0	5	4	3	1	5	0	0	8	0	11	0	0
9305	1975	9	BUÑUEL	242	628.638	4.648.351	NAVARRA	12650W	415836	66,7	24	15	0	8	7	2	0	8	0	0	4	0	13	0	0
9305	1975	10	BUÑUEL	242	628.638	4.648.351	NAVARRA	12650W	415836	0,7	0,7	15	0	1	0	0	0	1	0	0	0	0	13	0	0
9305	1975	11	BUÑUEL	242	628.638	4.648.351	NAVARRA	12650W	415836	42,6	23	17	0	5	3	2	0	5	0	0	0	0	2	4	0
9305	1975	12	BUÑUEL	242	628.638	4.648.351	NAVARRA	12650W	415836	84,6	37,5	15	0	8	6	4	1	8	0	0	0	8	0	6	0
9305	1976	1	BUÑUEL	242	628.638	4.648.351	NAVARRA	12650W	415836	1,5	1,5	27	0	1	1	0	0	1	0	0	0	6	2	14	0
9305	1976	2	BUÑUEL	242	628.638	4.648.351	NAVARRA	12650W	415836	68,3	38	5	0	8	6	2	1	8	0	0	0	0	5	7	0
9305	1976	3	BUÑUEL	242	628.638	4.648.351	NAVARRA	12650W	415836	24,4	14	8	0	5	4	1	0	5	0	0	0	1	7	5	0
9305	1976	4	BUÑUEL	242	628.638	4.648.351	NAVARRA	12650W	415836	70,8	36	4	0	9	8	1	1	9	0	0	3	0	6	0	0
9305	1976	5	BUÑUEL	242	628.638	4.648.351	NAVARRA	12650W	415836	42,3	20	8	0	7	6	1	0	7	0	0	4	0	11	0	0
9305	1976	6	BUÑUEL	242	628.638	4.648.351	NAVARRA	12650W	415836	9,7	5,5	8	0	3	3	0	0	3	0	0	7	0	13	0	0
9305	1976	7	BUÑUEL	242	628.638	4.648.351	NAVARRA	12650W	415836	30	15,5	10	0	5	5	1	0	4	0	1	8	0	9	0	0
9305	1976	8	BUÑUEL	242	628.638	4.648.351	NAVARRA	12650W	415836	38,8	10	25	0	9	8	1	0	8	0	1	10	0	7	0	0
9305	1976	9	BUÑUEL	242	628.638	4.648.351	NAVARRA	12650W	415836	10,9	3,5	21	0	5	5	0	0	5	0	0	1	0	16	0	0
9305	1976	10	BUÑUEL	242	628.638	4.648.351	NAVARRA	12650W	415836	58,3	20	10	0	12	11	2	0	12	0	0	0	0	13	0	0
9305	1976	11	BUÑUEL	242	628.638	4.648.351	NAVARRA	12650W	415836	32	15,5	9	0	5	5	2	0	5	0	0	0	1	5	7	0
9305	1976	12	BUÑUEL	242	628.638	4.648.351	NAVARRA	12650W	415836	78	58	19	0	5	5	1	1	5	0	0	0	2	3	3	0
9305	1977	1	BUÑUEL	242	628.638	4.648.351	NAVARRA	12650W	415836	70,5	16	20	0	15	15	1	0	13	2	0	0	1	3	7	2
9305	1977	2	BUÑUEL	242	628.638	4.648.351	NAVARRA	12650W	415836	15,8	4,5	18	0	7	6	0	0	7	0	0	0	2	13	2	0
9305	1977	3	BUÑUEL	242	628.638	4.648.351	NAVARRA	12650W	415836	34	14	23	0	5	5	2	0	5	0	0	0	1	11	2	0
9305	1977	4	BUÑUEL	242	628.638	4.648.351	NAVARRA	12650W	415836	8,3	5,8	3	0	3	3	0	0	2	1	0	0	0	7	0	0
9305	1977	5	BUÑUEL	242	628.638	4.648.351	NAVARRA	12650W	415836	77,1	12,5	31	0	13	13	3	0	12	0	1	6	0	3	0	0
9305	1977	6	BUÑUEL	242	628.638	4.648.351	NAVARRA	12650W	415836	137,8	36	12	0	10	9	5	2	10	0	0	8	0	7	0	0
9305	1977	7	BUÑUEL	242	628.638	4.648.351	NAVARRA	12650W	415836	36,2	21	2	0	5	5	2	0	5	0	0	7	0	9	0	0
9305	1977	8	BUÑUEL	242	628.638	4.648.351	NAVARRA	12650W	415836	7,3	4	22	1	3	2	0	0	4	0	0	3	0	11	0	0
9305	1977	9	BUÑUEL	242	628.638	4.648.351	NAVARRA	12650W	415836	11	8	21	0	2	2	0	0	2	0	0	1	2	16	0	0
9305	1977	10	BUÑUEL	242	628.638	4.648.351	NAVARRA	12650W	415836	107,2	77	18	0	7	7	1	1	7	0	0	2	2	11	0	0
9305	1977	11	BUÑUEL	242	628.638	4.648.351	NAVARRA	12650W	415836	12,5	5,5	20	0	4	4	0	0	3	1	0	0	3	8	3	1
9305	1977	12	BUÑUEL	242	628.638	4.648.351	NAVARRA	12650W	415836	39,3	10	28	0	12	11	1	0	12	0	0	0	6	1	5	0
9305	1978	1	BUÑUEL	242	628.638	4.648.351	NAVARRA	12650W	415836	47,1	7,5	12	0	11	11	0	0	10	1	0	0	5	1	6	0

Código	Año	Mes	Nombre	Altitud	X	Y	Provincia	Longitud	Latitud	Precipitación total	P máx diaria	1er día P máx	Días de precipitación inapreciable	Días de precipitación apreciable	Días de P>=1 mm	Días de P>=10 mm	Días de P>=30 mm	Días de lluvia	Días de nieve	Días de granizo	Días de tormenta	Días de niebla	Días de rocío	Días de escarcha	Días en que la nieve cubre el suelo
9305	1978	2	BUÑUEL	242	628.638	4.648.351	NAVARRA	12650W	415836	35,2	16	9	1	6	4	2	0	7	0	0	0	2	1	3	0
9305	1978	3	BUÑUEL	242	628.638	4.648.351	NAVARRA	12650W	415836	18,4	8	2	1	8	3	0	0	9	0	0	1	0	5	2	0
9305	1978	4	BUÑUEL	242	628.638	4.648.351	NAVARRA	12650W	415836	41,3	21	4	1	9	8	1	0	10	0	0	1	0	4	0	0
9305	1978	5	BUÑUEL	242	628.638	4.648.351	NAVARRA	12650W	415836	28,3	12	8	1	8	5	1	0	9	0	0	3	0	8	0	0
9305	1978	6	BUÑUEL	242	628.638	4.648.351	NAVARRA	12650W	415836	25,2	6,5	5	1	9	8	0	0	10	0	0	4	0	4	0	0
9305	1978	7	BUÑUEL	242	628.638	4.648.351	NAVARRA	12650W	415836	1,5	1,5	30	0	1	1	0	0	1	0	0	1	0	7	0	0
9305	1978	8	BUÑUEL	242	628.638	4.648.351	NAVARRA	12650W	415836	0,4	0,4	6	0	1	0	0	0	1	0	0	3	0	16	0	0
9305	1978	9	BUÑUEL	242	628.638	4.648.351	NAVARRA	12650W	415836	26,9	12,5	4	0	4	3	2	0	4	0	0	2	0	15	0	0
9305	1978	10	BUÑUEL	242	628.638	4.648.351	NAVARRA	12650W	415836	4,5	3,5	17	0	2	2	0	0	2	0	0	0	0	14	0	0
9305	1978	11	BUÑUEL	242	628.638	4.648.351	NAVARRA	12650W	415836	5,7	2,5	25	0	4	2	0	0	4	0	0	0	8	13	3	0
9305	1978	12	BUÑUEL	242	628.638	4.648.351	NAVARRA	12650W	415836	28,4	11,5	7	0	9	7	1	0	8	1	0	0	0	5	6	0
9305	1979	1	BUÑUEL	242	628.638	4.648.351	NAVARRA	12650W	415836	63,5	22	21	1	10	9	1	0	10	1	0	0	0	5	6	0
9305	1979	2	BUÑUEL	242	628.638	4.648.351	NAVARRA	12650W	415836	25,7	4,5	5	0	10	10	0	0	10	0	0	0	1	0	8	0
9305	1979	3	BUÑUEL	242	628.638	4.648.351	NAVARRA	12650W	415836	10,5	2,2	7	0	10	6	0	0	10	0	0	1	0	7	2	0
9305	1979	4	BUÑUEL	242	628.638	4.648.351	NAVARRA	12650W	415836	18,7	6	14	0	7	7	0	0	7	0	0	0	0	1	2	0
9305	1979	5	BUÑUEL	242	628.638	4.648.351	NAVARRA	12650W	415836	67	31,5	30	0	8	7	2	1	7	0	1	5	0	11	0	0
9305	1979	6	BUÑUEL	242	628.638	4.648.351	NAVARRA	12650W	415836	12,2	5,4	26	0	4	4	0	0	4	0	0	3	1	8	0	0
9305	1979	7	BUÑUEL	242	628.638	4.648.351	NAVARRA	12650W	415836	11,2	10,5	11	0	2	1	1	0	2	0	0	4	0	8	0	0
9305	1979	8	BUÑUEL	242	628.638	4.648.351	NAVARRA	12650W	415836	21,4	10,5	15	0	4	3	1	0	3	0	1	6	0	7	0	0
9305	1979	9	BUÑUEL	242	628.638	4.648.351	NAVARRA	12650W	415836	15,8	11	6	0	5	4	1	0	5	0	0	4	0	13	0	0
9305	1979	10	BUÑUEL	242	628.638	4.648.351	NAVARRA	12650W	415836	28,4	14,6	9	0	9	8	1	0	9	0	0	2	0	8	0	0
9305	1979	11	BUÑUEL	242	628.638	4.648.351	NAVARRA	12650W	415836	19,3	8,5	14	0	6	5	0	0	6	0	0	1	6	6	11	0
9305	1979	12	BUÑUEL	242	628.638	4.648.351	NAVARRA	12650W	415836	12,3	4	30	0	5	4	0	0	5	0	0	0	9	6	8	0
9305	1980	1	BUÑUEL	242	628.638	4.648.351	NAVARRA	12650W	415836	8,1	2,5	9	0	6	4	0	0	5	1	0	0	4	2	11	0
9305	1980	2	BUÑUEL	242	628.638	4.648.351	NAVARRA	12650W	415836	71	35	25	0	7	7	3	1	7	0	0	1	2	10	5	0
9305	1980	3	BUÑUEL	242	628.638	4.648.351	NAVARRA	12650W	415836	44,8	26	21	0	8	5	1	0	8	0	0	0	1	9	2	0
9305	1980	4	BUÑUEL	242	628.638	4.648.351	NAVARRA	12650W	415836	21,6	12	17	0	4	4	1	0	4	0	0	1	0	4	0	0
9305	1980	5	BUÑUEL	242	628.638	4.648.351	NAVARRA	12650W	415836	78,8	27	26	0	11	8	3	0	11	0	0	3	0	4	0	0
9305	1980	6	BUÑUEL	242	628.638	4.648.351	NAVARRA	12650W	415836	59,5	31	12	0	6	6	2	1	6	0	0	4	0	6	0	0
9305	1980	7	BUÑUEL	242	628.638	4.648.351	NAVARRA	12650W	415836	13,1	6	8	0	3	3	0	0	3	0	0	3	0	10	0	0
9305	1980	8	BUÑUEL	242	628.638	4.648.351	NAVARRA	12650W	415836	21,5	11	26	0	3	3	1	0	3	0	0	2	0	9	0	0
9305	1980	9	BUÑUEL	242	628.638	4.648.351	NAVARRA	12650W	415836	28,8	18,2	20	0	5	3	1	0	4	0	1	8	0	16	0	0
9305	1980	10	BUÑUEL	242	628.638	4.648.351	NAVARRA	12650W	415836	30	11	16	0	7	5	1	0	7	0	0	0	4	11	0	0
9305	1980	11	BUÑUEL	242	628.638	4.648.351	NAVARRA	12650W	415836	41	27	8	0	6	6	1	0	6	0	0	0	1	3	7	0
9305	1980	12	BUÑUEL	242	628.638	4.648.351	NAVARRA	12650W	415836	13,6	6,7	19	0	5	3	0	0	5	0	0	0	2	1	15	0
9305	1981	1	BUÑUEL	242	628.638	4.648.351	NAVARRA	12650W	415836	1,8	1	20	0	3	1	0	0	3	0	0	0	4	1	8	0
9305	1981	2	BUÑUEL	242	628.638	4.648.351	NAVARRA	12650W	415836	26,7	12,5	10	1	6	5	1	0	5	2	0	0	4	2	16	0
9305	1981	3	BUÑUEL	242	628.638	4.648.351	NAVARRA	12650W	415836	9,5	3,5	28	0	3	3	0	0	3	0	0	0	2	10	2	0
9305	1981	4	BUÑUEL	242	628.638	4.648.351	NAVARRA	12650W	415836	74,5	35	22	0	12	12	1	1	12	0	0	7	3	2	0	0
9305	1981	5	BUÑUEL	242	628.638	4.648.351	NAVARRA	12650W	415836	58,5	21	10	0	9	8	2	0	9	0	0	4	0	9	0	0
9305	1981	6	BUÑUEL	242	628.638	4.648.351	NAVARRA	12650W	415836	33,5	22,5	27	0	2	2	2	0	2	0	0	1	0	6	0	0
9305	1981	7	BUÑUEL	242	628.638	4.648.351	NAVARRA	12650W	415836	5,1	2,6	2	0	2	2	0	0	2	0	0	2	0	6	0	0
9305	1981	8	BUÑUEL	242	628.638	4.648.351	NAVARRA	12650W	415836	12,7	9,2	1	0	4	2	0	0	4	0	0	5	0	16	0	0
9305	1981	9	BUÑUEL	242	628.638	4.648.351	NAVARRA	12650W	415836	27,2	14	9	0	6	5	1	0	5	0	1	4	0	14	0	0
9305	1981	10	BUÑUEL	242	628.638	4.648.351	NAVARRA	12650W	415836	5,4	2,5	25	0	5	2	0	0	5	0	0	1	0	16	0	0
9305	1981	11	BUÑUEL	242	628.638	4.648.351	NAVARRA	12650W	415836	0,8	0,5	22	0	2	0	0	0	2	0	0	0	7	8	7	0

Código	Año	Mes	Nombre	Altitud	X	Y	Provincia	Longitud	Latitud	Precipitación total	P máx diaria	1er día P máx	Días de precipitación inapreciable	Días de precipitación apreciable	Días de P>=1 mm	Días de P>=10 mm	Días de P>=30 mm	Días de lluvia	Días de nieve	Días de granizo	Días de tormenta	Días de niebla	Días de rocío	Días de escarcha	Días en que la nieve cubre el suelo
9305	1981	12	BUÑUEL	242	628.638	4.648.351	NAVARRA	12650W	415836	37	6,5	26	0	14	10	0	0	14	0	0	0	0	2	4	0
9305	1982	1	BUÑUEL	242	628.638	4.648.351	NAVARRA	12650W	415836	22,6	4,6	27	0	9	8	0	0	9	0	0	0	4	8	1	0
9305	1982	2	BUÑUEL	242	628.638	4.648.351	NAVARRA	12650W	415836	60,2	32,5	15	0	7	7	2	1	7	0	0	0	4	6	1	0
9305	1982	3	BUÑUEL	242	628.638	4.648.351	NAVARRA	12650W	415836	12	8,5	31	0	5	2	0	0	5	0	0	0	0	4	5	0
9305	1982	4	BUÑUEL	242	628.638	4.648.351	NAVARRA	12650W	415836	25,8	11,5	12	0	7	6	1	0	7	0	0	1	0	11	0	0
9305	1982	5	BUÑUEL	242	628.638	4.648.351	NAVARRA	12650W	415836	49,2	10,5	4	0	12	9	2	0	12	0	0	9	0	9	0	0
9305	1982	6	BUÑUEL	242	628.638	4.648.351	NAVARRA	12650W	415836	11,7	5,5	10	0	5	4	0	0	5	0	0	7	0	7	0	0
9305	1982	7	BUÑUEL	242	628.638	4.648.351	NAVARRA	12650W	415836	58,4	33	11	0	6	6	2	1	5	0	1	10	2	5	0	0
9305	1982	8	BUÑUEL	242	628.638	4.648.351	NAVARRA	12650W	415836	67,5	29	26	0	4	4	2	0	4	0	0	6	0	14	0	0
9305	1982	9	BUÑUEL	242	628.638	4.648.351	NAVARRA	12650W	415836	42,2	29	16	0	6	6	1	0	6	0	0	4	1	14	0	0
9305	1982	10	BUÑUEL	242	628.638	4.648.351	NAVARRA	12650W	415836	49,9	29	22	0	7	6	2	0	7	0	0	0	2	14	0	0
9305	1982	11	BUÑUEL	242	628.638	4.648.351	NAVARRA	12650W	415836	24,9	6,5	12	0	8	7	0	0	8	0	0	0	8	4	0	0
9305	1982	12	BUÑUEL	242	628.638	4.648.351	NAVARRA	12650W	415836	24,9	11	18	0	8	6	1	0	8	0	0	0	8	5	4	0
9305	1983	1	BUÑUEL	242	628.638	4.648.351	NAVARRA	12650W	415836	0	0		0	0	0	0	0	0	0	0	0	0	0	0	0
9305	1983	2	BUÑUEL	242	628.638	4.648.351	NAVARRA	12650W	415836	18,8	10,5	24	0	5	3	1	0	5	0	0	0	0	4	13	0
9305	1983	3	BUÑUEL	242	628.638	4.648.351	NAVARRA	12650W	415836	9,4	5	31	0	7	4	0	0	7	0	0	0	0	7	3	0
9305	1983	4	BUÑUEL	242	628.638	4.648.351	NAVARRA	12650W	415836	23,5	13	20	0	7	5	1	0	7	0	0	1	0	9	0	0
9305	1983	5	BUÑUEL	242	628.638	4.648.351	NAVARRA	12650W	415836	5,1	1,7	20	0	7	2	0	0	7	0	0	1	0	5	0	0
9305	1983	6	BUÑUEL	242	628.638	4.648.351	NAVARRA	12650W	415836	39,9	29,5	24	0	3	2	1	0	3	0	0	6	0	4	0	0
9305	1983	7	BUÑUEL	242	628.638	4.648.351	NAVARRA	12650W	415836	42,1	24	3	0	5	5	1	0	5	0	0	8	0	15	0	0
9305	1983	8	BUÑUEL	242	628.638	4.648.351	NAVARRA	12650W	415836	55	18,7	31	0	7	7	2	0	6	0	1	10	0	10	0	0
9305	1983	9	BUÑUEL	242	628.638	4.648.351	NAVARRA	12650W	415836	0	0		0	0	0	0	0	0	0	0	1	0	22	0	0
9305	1983	10	BUÑUEL	242	628.638	4.648.351	NAVARRA	12650W	415836	0,8	0,8	16	0	1	0	0	0	1	0	0	1	0	17	1	0
9305	1983	11	BUÑUEL	242	628.638	4.648.351	NAVARRA	12650W	415836	55,4	28	6	0	8	6	2	0	8	0	0	0	7	5	0	0
9305	1983	12	BUÑUEL	242	628.638	4.648.351	NAVARRA	12650W	415836	8,1	3	14	0	7	3	0	0	7	0	0	0	11	2	7	0
9305	1984	1	BUÑUEL	242	628.638	4.648.351	NAVARRA	12650W	415836	11,7	3	30	0	10	6	0	0	10	0	0	0	3	1	7	0
9305	1984	2	BUÑUEL	242	628.638	4.648.351	NAVARRA	12650W	415836	30,7	11,5	28	0	8	6	1	0	8	0	0	0	0	3	8	0
9305	1984	3	BUÑUEL	242	628.638	4.648.351	NAVARRA	12650W	415836	44,1	13,8	31	0	10	9	2	0	10	0	0	1	0	4	8	0
9305	1984	4	BUÑUEL	242	628.638	4.648.351	NAVARRA	12650W	415836	9,4	4	4	0	6	4	0	0	6	0	0	2	0	10	0	0
9305	1984	5	BUÑUEL	242	628.638	4.648.351	NAVARRA	12650W	415836	70,5	25,5	14	0	16	12	1	0	16	0	0	1	0	5	0	0
9305	1984	6	BUÑUEL	242	628.638	4.648.351	NAVARRA	12650W	415836	28,6	10,8	4	0	6	6	1	0	6	0	0	4	0	9	0	0
9305	1984	7	BUÑUEL	242	628.638	4.648.351	NAVARRA	12650W	415836	2,8	1,8	31	0	3	1	0	0	3	0	0	4	0	8	0	0
9305	1984	8	BUÑUEL	242	628.638	4.648.351	NAVARRA	12650W	415836	9,5	5	22	0	2	2	0	0	2	0	0	2	2	13	0	0
9305	1984	9	BUÑUEL	242	628.638	4.648.351	NAVARRA	12650W	415836	5,1	2,5	23	0	5	2	0	0	5	0	0	0	0	12	0	0
9305	1984	10	BUÑUEL	242	628.638	4.648.351	NAVARRA	12650W	415836	17,7	6	2	0	8	5	0	0	8	0	0	0	0	18	0	0
9305	1984	11	BUÑUEL	242	628.638	4.648.351	NAVARRA	12650W	415836	108,4	41	13	0	14	12	3	1	14	0	0	0	1	6	1	0
9305	1984	12	BUÑUEL	242	628.638	4.648.351	NAVARRA	12650W	415836	11,1	3,7	15	0	6	4	0	0	6	0	0	0	8	4	5	0
9305	1985	1	BUÑUEL	242	628.638	4.648.351	NAVARRA	12650W	415836	15,2	3,5	23	0	10	7	0	0	6	4	0	0	1	1	18	1
9305	1985	2	BUÑUEL	242	628.638	4.648.351	NAVARRA	12650W	415836	27,4	9	10	0	8	6	0	0	7	0	1	1	8	5	4	0
9305	1985	3	BUÑUEL	242	628.638	4.648.351	NAVARRA	12650W	415836	13,4	4	21	0	6	5	0	0	6	0	0	0	0	5	3	0
9305	1985	4	BUÑUEL	242	628.638	4.648.351	NAVARRA	12650W	415836	10,5	10	22	0	2	1	1	0	2	0	0	0	0	8	0	0
9305	1985	5	BUÑUEL	242	628.638	4.648.351	NAVARRA	12650W	415836	34,7	6,5	16	0	10	9	0	0	10	0	0	4	0	3	0	0
9305	1985	6	BUÑUEL	242	628.638	4.648.351	NAVARRA	12650W	415836	21	9	4	0	6	5	0	0	4	0	2	6	0	7	0	0
9305	1985	7	BUÑUEL	242	628.638	4.648.351	NAVARRA	12650W	415836	19,1	13	6	0	4	4	1	0	4	0	0	11	0	4	0	0
9305	1985	8	BUÑUEL	242	628.638	4.648.351	NAVARRA	12650W	415836	0	0		0	0	0	0	0	0	0	0	0	0	17	0	0
9305	1985	9	BUÑUEL	242	628.638	4.648.351	NAVARRA	12650W	415836	0	0		0	0	0	0	0	0	0	0	0	0	25	0	0

Código	Año	Mes	Nombre	Altitud	X	Y	Provincia	Longitud	Latitud	Precipitación total	P máx diaria	1er día P máx	Días de precipitación inapreciable	Días de precipitación apreciable	Días de P>=1 mm	Días de P>=10 mm	Días de P>=30 mm	Días de lluvia	Días de nieve	Días de granizo	Días de tormenta	Días de niebla	Días de rocío	Días de escarcha	Días en que la nieve cubre el suelo
9305	1985	10	BUÑUEL	242	628.638	4.648.351	NAVARRA	12650W	415836	4	4	24	0	1	1	0	0	1	0	0	3	4	13	0	0
9305	1985	11	BUÑUEL	242	628.638	4.648.351	NAVARRA	12650W	415836	27,1	10	11	1	10	7	1	0	10	1	0	0	0	3	7	0
9305	1985	12	BUÑUEL	242	628.638	4.648.351	NAVARRA	12650W	415836	13,5	5	23	0	5	5	0	0	5	0	0	0	9	2	12	0
9305	1986	1	BUÑUEL	242	628.638	4.648.351	NAVARRA	12650W	415836	8,9	4	5	5	4	3	0	0	9	0	0	0	2	2	3	0
9305	1986	2	BUÑUEL	242	628.638	4.648.351	NAVARRA	12650W	415836	19,2	3	14	4	11	8	0	0	15	0	0	0	0	2	10	0
9305	1986	3	BUÑUEL	242	628.638	4.648.351	NAVARRA	12650W	415836	27,3	11,5	13	2	7	4	1	0	9	0	0	0	0	5	3	0
9305	1986	4	BUÑUEL	242	628.638	4.648.351	NAVARRA	12650W	415836	51,7	24,6	6	1	9	7	2	0	9	1	0	0	0	1	1	0
9305	1986	5	BUÑUEL	242	628.638	4.648.351	NAVARRA	12650W	415836	28,3	11,8	13	2	5	5	1	0	6	0	1	6	0	3	0	0
9305	1986	6	BUÑUEL	242	628.638	4.648.351	NAVARRA	12650W	415836	7,6	4,5	20	1	3	2	0	0	4	0	0	3	0	9	0	0
9305	1986	7	BUÑUEL	242	628.638	4.648.351	NAVARRA	12650W	415836	20,7	12,4	2	0	3	3	1	0	3	0	0	6	0	8	0	0
9305	1986	8	BUÑUEL	242	628.638	4.648.351	NAVARRA	12650W	415836	0	0		0	0	0	0	0	0	0	0	2	0	11	0	0
9305	1986	9	BUÑUEL	242	628.638	4.648.351	NAVARRA	12650W	415836	38,7	16	17	0	7	7	1	0	7	0	0	8	0	12	0	0
9305	1986	10	BUÑUEL	242	628.638	4.648.351	NAVARRA	12650W	415836	52,7	19,5	2	0	11	7	1	0	11	0	0	2	1	17	0	0
9305	1986	11	BUÑUEL	242	628.638	4.648.351	NAVARRA	12650W	415836	16,8	10,6	14	0	4	3	1	0	4	0	0	0	10	6	5	0
9305	1986	12	BUÑUEL	242	628.638	4.648.351	NAVARRA	12650W	415836	16,6	6	13	0	5	5	0	0	5	0	0	0	12	3	8	0
9305	1987	1	BUÑUEL	242	628.638	4.648.351	NAVARRA	12650W	415836	48,3	12	9	0	10	8	2	0	7	3	0	0	6	1	12	3
9305	1987	2	BUÑUEL	242	628.638	4.648.351	NAVARRA	12650W	415836	26,5	8,5	11	2	9	7	0	0	11	0	0	0	3	5	7	0
9305	1987	3	BUÑUEL	242	628.638	4.648.351	NAVARRA	12650W	415836	17	5,8	29	1	7	5	0	0	7	1	0	0	0	4	6	0
9305	1987	4	BUÑUEL	242	628.638	4.648.351	NAVARRA	12650W	415836	16,8	4,5	8	3	5	5	0	0	8	0	0	2	0	8	0	0
9305	1987	5	BUÑUEL	242	628.638	4.648.351	NAVARRA	12650W	415836	16,8	7	23	1	4	3	0	0	5	0	0	1	0	6	0	0
9305	1987	6	BUÑUEL	242	628.638	4.648.351	NAVARRA	12650W	415836	14,3	5	14	1	6	5	0	0	7	0	0	5	0	2	0	0
9305	1987	7	BUÑUEL	242	628.638	4.648.351	NAVARRA	12650W	415836	48,7	32	14	1	7	5	2	1	7	0	1	8	0	3	0	0
9305	1987	8	BUÑUEL	242	628.638	4.648.351	NAVARRA	12650W	415836	6,2	6,2	21	1	1	1	0	0	2	0	0	4	0	12	0	0
9305	1987	9	BUÑUEL	242	628.638	4.648.351	NAVARRA	12650W	415836	4,3	2	23	1	5	2	0	0	6	0	0	1	0	15	0	0
9305	1987	10	BUÑUEL	242	628.638	4.648.351	NAVARRA	12650W	415836	65,8	17,5	1	0	12	10	2	0	12	0	0	5	3	10	0	0
9305	1987	11	BUÑUEL	242	628.638	4.648.351	NAVARRA	12650W	415836	45	14,5	8	0	8	6	2	0	8	0	0	0	6	10	0	0
9305	1987	12	BUÑUEL	242	628.638	4.648.351	NAVARRA	12650W	415836	62	19	11	0	9	7	3	0	7	2	0	0	12	9	5	1
9305	1988	1	BUÑUEL	242	628.638	4.648.351	NAVARRA	12650W	415836	63,8	35	29	0	11	9	1	1	11	0	0	0	4	8	0	0
9305	1988	2	BUÑUEL	242	628.638	4.648.351	NAVARRA	12650W	415836	1,1	0,6	24	4	2	0	0	0	6	0	0	0	0	10	9	0
9305	1988	3	BUÑUEL	242	628.638	4.648.351	NAVARRA	12650W	415836	4	2	21	4	2	2	0	0	6	0	0	0	0	10	4	0
9305	1988	4	BUÑUEL	242	628.638	4.648.351	NAVARRA	12650W	415836	152,8	46	3	2	19	16	4	2	20	0	1	8	3	4	0	0
9305	1988	5	BUÑUEL	242	628.638	4.648.351	NAVARRA	12650W	415836	25,9	9	24	8	9	8	0	0	17	0	0	10	0	7	0	0
9305	1988	6	BUÑUEL	242	628.638	4.648.351	NAVARRA	12650W	415836	114,6	24	15	6	10	8	5	0	16	0	0	9	0	4	0	0
9305	1988	7	BUÑUEL	242	628.638	4.648.351	NAVARRA	12650W	415836	22,7	15,5	23	2	3	2	1	0	5	0	0	3	0	13	0	0
9305	1988	8	BUÑUEL	242	628.638	4.648.351	NAVARRA	12650W	415836	5,8	4	15	2	3	2	0	0	5	0	0	5	0	9	0	0
9305	1988	9	BUÑUEL	242	628.638	4.648.351	NAVARRA	12650W	415836	0	0	1	3	0	0	0	0	3	0	0	0	0	18	0	0
9305	1988	10	BUÑUEL	242	628.638	4.648.351	NAVARRA	12650W	415836	34,1	15,7	15	0	5	4	2	0	5	0	0	2	8	14	0	0
9305	1988	11	BUÑUEL	242	628.638	4.648.351	NAVARRA	12650W	415836	22,1	12,5	11	2	5	3	1	0	7	0	0	0	10	4	9	0
9305	1988	12	BUÑUEL	242	628.638	4.648.351	NAVARRA	12650W	415836	4,2	3,8	2	2	2	1	0	0	4	0	0	0	10	2	11	0
9305	1989	1	BUÑUEL	242	628.638	4.648.351	NAVARRA	12650W	415836	6	6	6	1	1	1	0	0	2	0	0	0	21	1	15	0
9305	1989	2	BUÑUEL	242	628.638	4.648.351	NAVARRA	12650W	415836	26,2	12,7	25	2	9	8	1	0	11	0	0	0	9	1	13	0
9305	1989	3	BUÑUEL	242	628.638	4.648.351	NAVARRA	12650W	415836	18,1	16,5	30	3	3	2	1	0	6	0	0	0	0	9	0	0
9305	1989	4	BUÑUEL	242	628.638	4.648.351	NAVARRA	12650W	415836	57,2	11,3	12	3	16	11	1	0	18	0	1	2	0	3	1	0
9305	1989	5	BUÑUEL	242	628.638	4.648.351	NAVARRA	12650W	415836	43,9	15	30	2	9	7	2	0	11	0	0	5	0	13	0	0
9305	1989	6	BUÑUEL	242	628.638	4.648.351	NAVARRA	12650W	415836	2,9	2,5	9	2	2	1	0	0	4	0	0	1	0	9	0	0
9305	1989	7	BUÑUEL	242	628.638	4.648.351	NAVARRA	12650W	415836	19,4	8,5	20	3	7	3	0	0	9	0	1	10	0	3	0	0

Código	Año	Mes	Nombre	Altitud	X	Y	Provincia	Longitud	Latitud	Precipitación total	P máx diaria	1er día P máx	Días de precipitación inapreciable	Días de precipitación apreciable	Días de P>=1 mm	Días de P>=10 mm	Días de P>=30 mm	Días de lluvia	Días de nieve	Días de granizo	Días de tormenta	Días de niebla	Días de rocío	Días de escarcha	Días en que la nieve cubre el suelo
9305	1989	8	BUÑUEL	242	628.638	4.648.351	NAVARRA	12650W	415836	24,3	19,2	19	1	4	4	1	0	4	0	1	6	0	9	0	0
9305	1989	9	BUÑUEL	242	628.638	4.648.351	NAVARRA	12650W	415836	13,9	7,3	22	2	4	4	0	0	6	0	0	2	0	12	0	0
9305	1989	10	BUÑUEL	242	628.638	4.648.351	NAVARRA	12650W	415836	3,7	3,2	17	3	2	1	0	0	5	0	0	0	0	17	0	0
9305	1989	11	BUÑUEL	242	628.638	4.648.351	NAVARRA	12650W	415836	57,1	14,5	16	3	14	9	2	0	17	0	0	0	1	5	0	0
9305	1989	12	BUÑUEL	242	628.638	4.648.351	NAVARRA	12650W	415836	25,6	15	26	4	8	5	1	0	12	0	0	0	3	2	3	0
9305	1990	1	BUÑUEL	242	628.638	4.648.351	NAVARRA	12650W	415836	18,6	8,8	3	2	10	6	0	0	12	0	0	0	15	1	14	0
9305	1990	2	BUÑUEL	242	628.638	4.648.351	NAVARRA	12650W	415836	3,3	2,8	20	1	3	1	0	0	4	0	0	0	2	15	2	0
9305	1990	3	BUÑUEL	242	628.638	4.648.351	NAVARRA	12650W	415836	3,8	3	23	2	3	1	0	0	5	0	0	0	0	10	5	0
9305	1990	4	BUÑUEL	242	628.638	4.648.351	NAVARRA	12650W	415836	33,3	10	5	1	12	8	1	0	12	0	1	2	0	5	0	0
9305	1990	5	BUÑUEL	242	628.638	4.648.351	NAVARRA	12650W	415836	70,5	18	19	2	11	9	3	0	12	0	1	10	0	9	0	0
9305	1990	6	BUÑUEL	242	628.638	4.648.351	NAVARRA	12650W	415836	35,6	12,2	27	3	7	5	2	0	10	0	0	9	0	10	0	0
9305	1990	7	BUÑUEL	242	628.638	4.648.351	NAVARRA	12650W	415836	34	17	14	3	3	3	2	0	5	0	1	4	0	11	0	0
9305	1990	8	BUÑUEL	242	628.638	4.648.351	NAVARRA	12650W	415836	4,8	1,3	30	2	6	3	0	0	8	0	0	6	0	8	0	0
9305	1990	9	BUÑUEL	242	628.638	4.648.351	NAVARRA	12650W	415836	21,2	7	16	3	9	5	0	0	12	0	0	4	2	9	0	0
9305	1990	10	BUÑUEL	242	628.638	4.648.351	NAVARRA	12650W	415836	41,6	29,5	21	3	7	6	1	0	10	0	0	1	0	9	0	0
9305	1990	11	BUÑUEL	242	628.638	4.648.351	NAVARRA	12650W	415836	19,5	6,5	8	1	11	7	0	0	12	0	0	0	0	5	3	0
9305	1990	12	BUÑUEL	242	628.638	4.648.351	NAVARRA	12650W	415836	16,8	12	8	3	6	2	1	0	8	1	0	0	5	1	21	1
9305	1991	1	BUÑUEL	242	628.638	4.648.351	NAVARRA	12650W	415836	3,5	2	17	2	5	1	0	0	7	0	0	0	2	5	19	0
9305	1991	2	BUÑUEL	242	628.638	4.648.351	NAVARRA	12650W	415836	35,6	10,7	2	4	7	6	1	0	11	0	0	0	2	7	11	0
9305	1991	3	BUÑUEL	242	628.638	4.648.351	NAVARRA	12650W	415836	23,9	7,5	7	3	11	5	0	0	14	0	0	1	0	10	0	0
9305	1991	4	BUÑUEL	242	628.638	4.648.351	NAVARRA	12650W	415836	66,4	23,5	15	3	10	7	2	0	13	0	0	0	0	8	3	0
9305	1991	5	BUÑUEL	242	628.638	4.648.351	NAVARRA	12650W	415836	10,7	7,7	30	5	2	2	0	0	7	0	0	0	0	7	0	0
9305	1991	6	BUÑUEL	242	628.638	4.648.351	NAVARRA	12650W	415836	2,8	1,8	5	1	2	2	0	0	3	0	0	3	0	11	0	0
9305	1991	7	BUÑUEL	242	628.638	4.648.351	NAVARRA	12650W	415836	33,2	23,5	3	2	5	5	1	0	7	0	0	7	0	9	0	0
9305	1991	8	BUÑUEL	242	628.638	4.648.351	NAVARRA	12650W	415836	5	5	27	6	1	1	0	0	6	0	0	6	0	13	0	0
9305	1991	9	BUÑUEL	242	628.638	4.648.351	NAVARRA	12650W	415836	55,7	25,5	11	3	12	7	2	0	15	0	0	8	0	15	0	0
9305	1991	10	BUÑUEL	242	628.638	4.648.351	NAVARRA	12650W	415836	35,9	12	10	1	9	6	2	0	10	0	0	1	1	11	1	0
9305	1991	11	BUÑUEL	242	628.638	4.648.351	NAVARRA	12650W	415836	15,2	7,5	29	1	10	4	0	0	11	0	0	0	3	3	8	0
9305	1991	12	BUÑUEL	242	628.638	4.648.351	NAVARRA	12650W	415836	6,3	2,8	2	2	5	3	0	0	7	0	0	0	4	4	6	0
9305	1992	1	BUÑUEL	242	628.638	4.648.351	NAVARRA	12650W	415836	0,8	0,8	12	2	1	0	0	0	2	1	0	0	11	0	21	0
9305	1992	2	BUÑUEL	242	628.638	4.648.351	NAVARRA	12650W	415836	5,8	5	19	2	3	1	0	0	3	2	0	0	2	2	12	1
9305	1992	3	BUÑUEL	242	628.638	4.648.351	NAVARRA	12650W	415836	16,7	11,5	26	0	7	4	1	0	5	1	1	1	0	7	0	0
9305	1992	4	BUÑUEL	242	628.638	4.648.351	NAVARRA	12650W	415836	4,5	2	7	6	5	2	0	0	10	0	1	0	0	9	0	0
9305	1992	5	BUÑUEL	242	628.638	4.648.351	NAVARRA	12650W	415836	37	12	1	3	7	6	1	0	10	0	0	7	0	9	0	0
9305	1992	6	BUÑUEL	242	628.638	4.648.351	NAVARRA	12650W	415836	69	29	30	6	12	10	2	0	16	0	2	6	0	5	0	0
9305	1992	7	BUÑUEL	242	628.638	4.648.351	NAVARRA	12650W	415836	8,2	5	15	2	4	2	0	0	6	0	0	6	0	16	0	0
9305	1992	8	BUÑUEL	242	628.638	4.648.351	NAVARRA	12650W	415836	29,5	13,5	8	2	9	6	1	0	10	0	1	10	0	18	0	0
9305	1992	9	BUÑUEL	242	628.638	4.648.351	NAVARRA	12650W	415836	103	84,5	26	1	4	4	1	1	5	0	0	5	0	20	0	0
9305	1992	10	BUÑUEL	242	628.638	4.648.351	NAVARRA	12650W	415836	67,2	11	10	1	16	12	1	0	17	0	0	0	0	3	1	0
9305	1992	11	BUÑUEL	242	628.638	4.648.351	NAVARRA	12650W	415836	0,4	0,2	15	2	2	0	0	0	4	0	0	0	13	11	1	0
9305	1992	12	BUÑUEL	242	628.638	4.648.351	NAVARRA	12650W	415836	13,8	3	8	0	13	6	0	0	13	0	0	0	6	6	5	0
9305	1993	1	BUÑUEL	242	628.638	4.648.351	NAVARRA	12650W	415836	0,8	0,5	9	0	2	0	0	0	2	0	0	0	17	4	11	0
9305	1993	2	BUÑUEL	242	628.638	4.648.351	NAVARRA	12650W	415836	8,4	3,2	4	1	6	3	0	0	7	0	0	0	6	2	7	0
9305	1993	3	BUÑUEL	242	628.638	4.648.351	NAVARRA	12650W	415836	20,3	11,3	14	3	6	4	1	0	8	1	0	1	0	8	2	0
9305	1993	4	BUÑUEL	242	628.638	4.648.351	NAVARRA	12650W	415836	11,9	5	25	4	9	3	0	0	13	0	0	4	0	9	0	0
9305	1993	5	BUÑUEL	242	628.638	4.648.351	NAVARRA	12650W	415836	37,1	10,7	25	5	11	6	1	0	16	0	0	5	3	9	0	0

Código	Año	Mes	Nombre	Altitud	X	Y	Provincia	Longitud	Latitud	Precipitación total	P máx diaria	1er día P máx	Días de precipitación inapreciable	Días de precipitación apreciable	Días de P>=1 mm	Días de P>=10 mm	Días de P>=30 mm	Días de lluvia	Días de nieve	Días de granizo	Días de tormenta	Días de niebla	Días de rocío	Días de escarcha	Días en que la nieve cubre el suelo
9305	1993	6	BUÑUEL	242	628.638	4.648.351	NAVARRA	12650W	415836	18,8	7,2	21	3	9	6	0	0	12	0	0	4	0	8	0	0
9305	1993	7	BUÑUEL	242	628.638	4.648.351	NAVARRA	12650W	415836	1,6	1,3	29	2	2	1	0	0	4	0	0	2	0	11	0	0
9305	1993	8	BUÑUEL	242	628.638	4.648.351	NAVARRA	12650W	415836	29,1	12,5	14	4	5	4	1	0	7	0	2	8	0	10	0	0
9305	1993	9	BUÑUEL	242	628.638	4.648.351	NAVARRA	12650W	415836	58,9	35	21	4	8	6	2	1	12	0	0	2	0	7	0	0
9305	1993	10	BUÑUEL	242	628.638	4.648.351	NAVARRA	12650W	415836	45,1	15	27	4	17	7	2	0	21	0	0	1	0	6	0	0
9305	1993	11	BUÑUEL	242	628.638	4.648.351	NAVARRA	12650W	415836	20,3	10	5	2	7	5	1	0	9	0	0	0	7	7	9	0
9305	1993	12	BUÑUEL	242	628.638	4.648.351	NAVARRA	12650W	415836	16,4	12	25	2	6	2	1	0	8	0	0	0	9	12	7	0
9305	1994	1	BUÑUEL	242	628.638	4.648.351	NAVARRA	12650W	415836	9	5	9	3	2	2	0	0	5	0	0	0	3	4	12	0
9305	1994	2	BUÑUEL	242	628.638	4.648.351	NAVARRA	12650W	415836	15,5	6	3	3	6	5	0	0	9	0	0	0	0	3	5	0
9305	1994	3	BUÑUEL	242	628.638	4.648.351	NAVARRA	12650W	415836	1,6	1	25	0	2	1	0	0	2	0	0	0	0	16	1	0
9305	1994	4	BUÑUEL	242	628.638	4.648.351	NAVARRA	12650W	415836	10,3	4	24	4	8	3	0	0	11	0	1	0	0	7	0	0
9305	1994	5	BUÑUEL	242	628.638	4.648.351	NAVARRA	12650W	415836	41,2	15	15	3	7	7	2	0	10	0	0	5	0	8	0	0
9305	1994	6	BUÑUEL	242	628.638	4.648.351	NAVARRA	12650W	415836	5,2	3,4	16	4	3	2	0	0	7	0	0	4	0	7	0	0
9305	1994	7	BUÑUEL	242	628.638	4.648.351	NAVARRA	12650W	415836	38,3	28	29	2	4	4	1	0	6	0	0	6	0	7	0	0
9305	1994	8	BUÑUEL	242	628.638	4.648.351	NAVARRA	12650W	415836	6	5	14	1	2	2	0	0	3	0	0	4	0	12	0	0
9305	1994	9	BUÑUEL	242	628.638	4.648.351	NAVARRA	12650W	415836	34,1	14,6	23	2	8	6	1	0	10	0	0	3	0	9	0	0
9305	1994	10	BUÑUEL	242	628.638	4.648.351	NAVARRA	12650W	415836	68,9	16	9	1	13	12	2	0	14	0	0	2	6	15	0	0
9305	1994	11	BUÑUEL	242	628.638	4.648.351	NAVARRA	12650W	415836	33,4	11,5	4	3	9	5	1	0	12	0	0	0	11	7	1	0
9305	1994	12	BUÑUEL	242	628.638	4.648.351	NAVARRA	12650W	415836	21,4	7,4	31	3	6	5	0	0	9	0	0	0	17	5	7	0
9305	1995	1	BUÑUEL	242	628.638	4.648.351	NAVARRA	12650W	415836	16,5	8,8	6	5	5	4	0	0	10	0	0	0	1	3	2	0
9305	1995	2	BUÑUEL	242	628.638	4.648.351	NAVARRA	12650W	415836	10,1	4,4	12	1	7	4	0	0	8	0	0	1	1	3	7	0
9305	1995	3	BUÑUEL	242	628.638	4.648.351	NAVARRA	12650W	415836	8,2	5,2	5	2	3	3	0	0	5	0	0	0	0	4	5	0
9305	1995	4	BUÑUEL	242	628.638	4.648.351	NAVARRA	12650W	415836	14	8,2	23	0	4	3	0	0	4	0	0	0	2	6	3	0
9305	1995	5	BUÑUEL	242	628.638	4.648.351	NAVARRA	12650W	415836	15,3	5,2	18	2	7	6	0	0	9	0	0	3	0	3	0	0
9305	1995	6	BUÑUEL	242	628.638	4.648.351	NAVARRA	12650W	415836	11,6	8	25	2	3	2	0	0	5	0	0	5	0	0	0	0
9305	1995	7	BUÑUEL	242	628.638	4.648.351	NAVARRA	12650W	415836	13,8	9	29	1	4	3	0	0	5	0	0	4	0	5	0	0
9305	1995	8	BUÑUEL	242	628.638	4.648.351	NAVARRA	12650W	415836	33,1	18,8	9	1	6	5	1	0	7	0	0	7	0	3	0	0
9305	1995	9	BUÑUEL	242	628.638	4.648.351	NAVARRA	12650W	415836	10,6	5,6	17	2	6	3	0	0	8	0	0	2	0	11	0	0
9305	1995	10	BUÑUEL	242	628.638	4.648.351	NAVARRA	12650W	415836	1,6	0,9	14	1	2	0	0	0	3	0	0	0	0	15	0	0
9305	1995	11	BUÑUEL	242	628.638	4.648.351	NAVARRA	12650W	415836	17,4	4,8	21	1	10	6	0	0	11	0	0	0	1	5	7	0
9305	1995	12	BUÑUEL	242	628.638	4.648.351	NAVARRA	12650W	415836	69,1	18,7	15	0	14	12	3	0	12	2	0	0	8	1	0	1
9305	1996	1	BUÑUEL	242	628.638	4.648.351	NAVARRA	12650W	415836	50,4	8,8	6	2	14	13	0	0	16	0	0	0	1	6	1	0
9305	1996	2	BUÑUEL	242	628.638	4.648.351	NAVARRA	12650W	415836	42,6	19,3	26	1	10	6	1	0	9	1	1	1	0	3	7	0
9305	1996	3	BUÑUEL	242	628.638	4.648.351	NAVARRA	12650W	415836	26,7	10,6	14	1	5	4	1	0	6	0	0	0	1	3	2	0
9305	1996	4	BUÑUEL	242	628.638	4.648.351	NAVARRA	12650W	415836	25,5	10,6	16	0	5	5	1	0	4	0	1	5	0	7	1	0
9305	1996	5	BUÑUEL	242	628.638	4.648.351	NAVARRA	12650W	415836	16,9	6,2	31	1	5	3	0	0	6	0	0	2	0	2	0	0
9305	1996	6	BUÑUEL	242	628.638	4.648.351	NAVARRA	12650W	415836	5,6	3,2	19	0	4	2	0	0	4	0	0	2	0	6	0	0
9305	1996	7	BUÑUEL	242	628.638	4.648.351	NAVARRA	12650W	415836	6,3	3,3	25	3	2	2	0	0	5	0	0	5	0	7	0	0
9305	1996	8	BUÑUEL	242	628.638	4.648.351	NAVARRA	12650W	415836	19,7	7,5	7	1	4	4	0	0	5	0	0	5	0	12	0	0
9305	1996	9	BUÑUEL	242	628.638	4.648.351	NAVARRA	12650W	415836	20,2	12,7	20	1	4	2	1	0	5	0	0	2	0	13	0	0
9305	1996	10	BUÑUEL	242	628.638	4.648.351	NAVARRA	12650W	415836	1,6	1,2	11	0	2	1	0	0	2	0	0	0	1	16	1	0
9305	1996	11	BUÑUEL	242	628.638	4.648.351	NAVARRA	12650W	415836	24	5,5	16	2	9	7	0	0	11	0	0	0	0	10	1	0
9305	1996	12	BUÑUEL	242	628.638	4.648.351	NAVARRA	12650W	415836	70,1	29,7	5	1	18	14	1	0	18	1	0	0	2	7	4	1
9305	1997	1	BUÑUEL	242	628.638	4.648.351	NAVARRA	12650W	415836	69,8	12,4	23	0	21	15	1	0	19	2	0	0	5	5	2	0
9305	1997	2	BUÑUEL	242	628.638	4.648.351	NAVARRA	12650W	415836	1,7	1,4	22	0	2	1	0	0	2	0	0	0	3	10	7	0
9305	1997	3	BUÑUEL	242	628.638	4.648.351	NAVARRA	12650W	415836	0	0		0	0	0	0	0	0	0	0	0	0	14	1	0

Código	Año	Mes	Nombre	Altitud	X	Y	Provincia	Longitud	Latitud	Precipitación total	P máx diaria	1er día P máx	Días de precipitación inapreciable	Días de precipitación apreciable	Días de P>=1 mm	Días de P>=10 mm	Días de P>=30 mm	Días de lluvia	Días de nieve	Días de granizo	Días de tormenta	Días de niebla	Días de rocío	Días de escarcha	Días en que la nieve cubre el suelo
9305	1997	4	BUÑUEL	242	628.638	4.648.351	NAVARRA	12650W	415836	87,8	35,4	18	1	4	3	3	1	5	0	0	0	0	2	0	0
9305	1997	5	BUÑUEL	242	628.638	4.648.351	NAVARRA	12650W	415836	66,9	32,3	31	4	11	9	2	1	14	0	1	8	1	4	0	0
9305	1997	6	BUÑUEL	242	628.638	4.648.351	NAVARRA	12650W	415836	54,9	24,5	4	0	7	5	2	0	7	0	0	2	0	6	0	0
9305	1997	7	BUÑUEL	242	628.638	4.648.351	NAVARRA	12650W	415836	35,4	17,6	22	0	8	8	1	0	8	0	0	6	0	5	0	0
9305	1997	8	BUÑUEL	242	628.638	4.648.351	NAVARRA	12650W	415836	21,1	5,6	6	3	9	5	0	0	12	0	0	9	0	17	0	0
9305	1997	9	BUÑUEL	242	628.638	4.648.351	NAVARRA	12650W	415836	19,1	17,8	1	1	2	2	1	0	2	0	1	2	0	16	0	0
9305	1997	10	BUÑUEL	242	628.638	4.648.351	NAVARRA	12650W	415836	9,1	3,7	27	1	7	4	0	0	8	0	0	0	0	18	0	0
9305	1997	11	BUÑUEL	242	628.638	4.648.351	NAVARRA	12650W	415836	43,1	15	6	0	12	6	1	0	12	0	0	0	5	10	2	0
9305	1997	12	BUÑUEL	242	628.638	4.648.351	NAVARRA	12650W	415836	39,7	17	16	2	9	6	1	0	9	2	0	0	1	8	6	1
9305	1998	1	BUÑUEL	242	628.638	4.648.351	NAVARRA	12650W	415836	9,9	3,8	26	0	10	3	0	0	9	1	0	0	3	4	4	1
9305	1998	2	BUÑUEL	242	628.638	4.648.351	NAVARRA	12650W	415836	11,2	7,3	2	0	4	3	0	0	4	0	0	0	8	13	4	0
9305	1998	3	BUÑUEL	242	628.638	4.648.351	NAVARRA	12650W	415836	9,7	3,6	29	0	4	3	0	0	4	0	0	0	0	4	0	0
9305	1998	4	BUÑUEL	242	628.638	4.648.351	NAVARRA	12650W	415836	21,6	13,4	26	0	12	5	1	0	12	0	0	1	0	2	1	0
9305	1998	5	BUÑUEL	242	628.638	4.648.351	NAVARRA	12650W	415836	22,9	5,4	11	0	8	7	0	0	8	0	0	4	0	2	0	0
9305	1998	6	BUÑUEL	242	628.638	4.648.351	NAVARRA	12650W	415836	68,1	48,2	5	1	5	4	1	1	5	0	1	4	0	4	0	0
9305	1998	7	BUÑUEL	242	628.638	4.648.351	NAVARRA	12650W	415836	20,6	19,2	1	1	3	2	1	0	3	0	1	2	0	2	0	0
9305	1998	8	BUÑUEL	242	628.638	4.648.351	NAVARRA	12650W	415836	9,3	3,4	15	0	5	3	0	0	5	0	0	5	0	12	0	0
9305	1998	9	BUÑUEL	242	628.638	4.648.351	NAVARRA	12650W	415836	36,1	12,3	23	0	7	5	2	0	7	0	0	2	0	8	0	0
9305	1998	10	BUÑUEL	242	628.638	4.648.351	NAVARRA	12650W	415836	14,3	4,1	5	0	6	6	0	0	6	0	0	0	0	18	0	0
9305	1998	11	BUÑUEL	242	628.638	4.648.351	NAVARRA	12650W	415836	11,2	8,6	3	2	5	2	0	0	7	0	0	0	2	11	7	0
9305	1998	12	BUÑUEL	242	628.638	4.648.351	NAVARRA	12650W	415836	12,7	3,7	31	1	5	5	0	0	6	0	0	0	9	9	11	0
9305	1999	1	BUÑUEL	242	628.638	4.648.351	NAVARRA	12650W	415836	23,2	16,5	9	1	5	5	1	0	6	0	0	0	6	6	13	0
9305	1999	2	BUÑUEL	242	628.638	4.648.351	NAVARRA	12650W	415836	12,2	4,1	24	1	5	5	0	0	3	3	0	0	0	2	0	0
9305	1999	3	BUÑUEL	242	628.638	4.648.351	NAVARRA	12650W	415836	39,2	10	14	3	9	9	1	0	12	0	0	1	0	5	2	0
9305	1999	4	BUÑUEL	242	628.638	4.648.351	NAVARRA	12650W	415836	46,8	24,5	28	1	11	9	1	0	10	0	2	5	0	4	1	0
9305	1999	5	BUÑUEL	242	628.638	4.648.351	NAVARRA	12650W	415836	17,6	7,2	16	0	9	4	0	0	9	0	0	7	0	2	0	0
9305	1999	6	BUÑUEL	242	628.638	4.648.351	NAVARRA	12650W	415836	18,3	9,2	17	2	7	3	0	0	9	0	0	8	0	1	0	0
9305	1999	7	BUÑUEL	242	628.638	4.648.351	NAVARRA	12650W	415836	31,3	17,3	26	0	7	6	1	0	7	0	0	7	0	8	0	0
9305	1999	8	BUÑUEL	242	628.638	4.648.351	NAVARRA	12650W	415836	14,5	12,6	3	0	5	1	1	0	5	0	0	4	0	11	0	0
9305	1999	9	BUÑUEL	242	628.638	4.648.351	NAVARRA	12650W	415836	43,4	13,5	14	1	11	9	2	0	11	0	1	6	0	17	0	0
9305	1999	10	BUÑUEL	242	628.638	4.648.351	NAVARRA	12650W	415836	29,2	10,5	17	0	10	8	1	0	9	0	1	1	4	19	0	0
9305	1999	11	BUÑUEL	242	628.638	4.648.351	NAVARRA	12650W	415836	29,7	13,4	14	1	7	5	1	0	7	1	0	0	5	8	6	0
9305	1999	12	BUÑUEL	242	628.638	4.648.351	NAVARRA	12650W	415836	9,8	4,1	14	1	5	4	0	0	6	0	0	0	5	3	11	0
9305	2000	1	BUÑUEL	242	628.638	4.648.351	NAVARRA	12650W	415836	13,1	10	14	1	3	2	1	0	4	0	0	0	6	4	12	0
9305	2000	2	BUÑUEL	242	628.638	4.648.351	NAVARRA	12650W	415836	0	0		0	0	0	0	0	0	0	0	0	0	5	6	0
9305	2000	3	BUÑUEL	242	628.638	4.648.351	NAVARRA	12650W	415836	9,2	5,7	22	1	5	2	0	0	6	0	0	1	0	10	2	0
9305	2000	4	BUÑUEL	242	628.638	4.648.351	NAVARRA	12650W	415836	30,1	8,4	10	0	12	7	0	0	12	0	0	1	0	2	1	0
9305	2000	5	BUÑUEL	242	628.638	4.648.351	NAVARRA	12650W	415836	44,3	25,4	11	2	9	8	1	0	10	0	1	7	5	8	0	0
9305	2000	6	BUÑUEL	242	628.638	4.648.351	NAVARRA	12650W	415836	27,3	10	4	0	5	4	1	0	5	0	0	4	0	8	0	0
9305	2000	7	BUÑUEL	242	628.638	4.648.351	NAVARRA	12650W	415836	2,7	1,6	18	0	3	1	0	0	3	0	0	2	0	8	0	0
9305	2000	8	BUÑUEL	242	628.638	4.648.351	NAVARRA	12650W	415836	12,2	11,2	11	2	3	1	1	0	5	0	0	4	0	21	0	0
9305	2000	9	BUÑUEL	242	628.638	4.648.351	NAVARRA	12650W	415836	6,1	3,1	19	1	4	2	0	0	5	0	0	2	0	20	0	0
9305	2000	10	BUÑUEL	242	628.638	4.648.351	NAVARRA	12650W	415836	72,8	17,6	21	1	11	9	3	0	12	0	0	0	5	11	0	0
9305	2000	11	BUÑUEL	242	628.638	4.648.351	NAVARRA	12650W	415836	43,5	9,2	1	0	15	10	0	0	14	0	1	1	4	6	5	0
9305	2000	12	BUÑUEL	242	628.638	4.648.351	NAVARRA	12650W	415836	34,6	7,5	22	0	14	10	0	0	14	0	0	0	4	8	4	0
9305	2001	1	BUÑUEL	242	628.638	4.648.351	NAVARRA	12650W	415836	24,3	9	26	3	12	6	0	0	15	0	0	1	2	5	1	0

Código	Año	Mes	Nombre	Altitud	X	Y	Provincia	Longitud	Latitud	Precipitación total	P máx diaria	1er día P máx	Días de precipitación inapreciable	Días de precipitación apreciable	Días de P>=1 mm	Días de P>=10 mm	Días de P>=30 mm	Días de lluvia	Días de nieve	Días de granizo	Días de tormenta	Días de niebla	Días de rocío	Días de escarcha	Días en que la nieve cubre el suelo
9305	2001	2	BUÑUEL	242	628.638	4.648.351	NAVARRA	12650W	415836	2,3	1,6	14	0	4	1	0	0	4	0	0	0	5	6	6	0
9305	2001	3	BUÑUEL	242	628.638	4.648.351	NAVARRA	12650W	415836	24,3	7,4	1	2	10	6	0	0	12	0	0	0	2	4	0	0
9305	2001	4	BUÑUEL	242	628.638	4.648.351	NAVARRA	12650W	415836	3,7	3,7	29	2	1	1	0	0	3	0	0	1	0	3	1	0
9305	2001	5	BUÑUEL	242	628.638	4.648.351	NAVARRA	12650W	415836	29,9	20,6	22	3	3	3	1	0	6	0	0	2	0	7	0	0
9305	2001	6	BUÑUEL	242	628.638	4.648.351	NAVARRA	12650W	415836	6,6	5,8	9	0	2	1	0	0	2	0	0	0	0	11	0	0
9305	2001	7	BUÑUEL	242	628.638	4.648.351	NAVARRA	12650W	415836	15,6	8,4	27	2	3	2	0	0	5	0	0	3	0	20	0	0
9305	2001	8	BUÑUEL	242	628.638	4.648.351	NAVARRA	12650W	415836	9,4	5,2	14	0	3	2	0	0	3	0	0	4	0	22	0	0
9305	2001	9	BUÑUEL	242	628.638	4.648.351	NAVARRA	12650W	415836	39	16,4	21	0	4	3	2	0	4	0	0	4	2	17	0	0
9305	2001	10	BUÑUEL	242	628.638	4.648.351	NAVARRA	12650W	415836	28,2	13,5	19	0	9	5	1	0	9	0	0	2	3	17	0	0
9305	2001	11	BUÑUEL	242	628.638	4.648.351	NAVARRA	12650W	415836	13,8	6,3	15	2	5	4	0	0	7	0	0	0	2	7	3	0
9305	2001	12	BUÑUEL	242	628.638	4.648.351	NAVARRA	12650W	415836	0,2	0,2	31	4	1	0	0	0	3	2	0	0	7	9	13	0
9305	2002	1	BUÑUEL	242	628.638	4.648.351	NAVARRA	12650W	415836	11,6	4,8	3	1	7	3	0	0	8	0	0	0	6	11	4	0
9305	2002	2	BUÑUEL	242	628.638	4.648.351	NAVARRA	12650W	415836	10,7	6	5	0	2	2	0	0	1	0	1	0	4	8	2	0
9305	2002	3	BUÑUEL	242	628.638	4.648.351	NAVARRA	12650W	415836	17,1	4,8	16	3	9	5	0	0	12	0	0	0	0	4	1	0
9305	2002	4	BUÑUEL	242	628.638	4.648.351	NAVARRA	12650W	415836	32	12,7	10	0	6	6	1	0	6	0	0	1	0	9	1	0
9305	2002	5	BUÑUEL	242	628.638	4.648.351	NAVARRA	12650W	415836	51,1	17,9	7	2	7	4	3	0	9	0	0	2	0	6	0	0
9305	2002	6	BUÑUEL	242	628.638	4.648.351	NAVARRA	12650W	415836	32,4	15,8	4	0	6	5	1	0	6	0	0	4	0	13	0	0
9305	2002	7	BUÑUEL	242	628.638	4.648.351	NAVARRA	12650W	415836	14,6	11,8	8	2	4	2	1	0	5	0	1	6	0	6	0	0
9305	2002	8	BUÑUEL	242	628.638	4.648.351	NAVARRA	12650W	415836	27,4	16,3	22	3	5	5	1	0	8	0	0	6	0	9	0	0
9305	2002	9	BUÑUEL	242	628.638	4.648.351	NAVARRA	12650W	415836	95,2	64,8	17	0	7	4	2	1	6	0	1	4	0	14	0	0
9305	2002	10	BUÑUEL	242	628.638	4.648.351	NAVARRA	12650W	415836	36	12,7	10	0	10	7	1	0	10	0	0	2	0	17	0	0
9305	2002	11	BUÑUEL	242	628.638	4.648.351	NAVARRA	12650W	415836	24,2	12,3	14	1	10	6	1	0	11	0	0	0	0	8	0	0
9305	2002	12	BUÑUEL	242	628.638	4.648.351	NAVARRA	12650W	415836	37,6	12,1	19	0	14	7	1	0	14	0	0	0	6	4	3	0
9305	2003	1	BUÑUEL	242	628.638	4.648.351	NAVARRA	12650W	415836	48,4	16,2	30	3	12	9	1	0	14	1	0	0	0	2	6	1
9305	2003	2	BUÑUEL	242	628.638	4.648.351	NAVARRA	12650W	415836	61,6	35,4	25	2	11	8	1	1	12	1	0	0	0	5	8	1
9305	2003	3	BUÑUEL	242	628.638	4.648.351	NAVARRA	12650W	415836	36,1	14,4	27	0	5	5	2	0	5	0	0	0	0	18	1	0
9305	2003	4	BUÑUEL	242	628.638	4.648.351	NAVARRA	12650W	415836	44	19,6	14	1	9	4	2	0	10	0	0	0	0	9	0	0
9305	2003	5	BUÑUEL	242	628.638	4.648.351	NAVARRA	12650W	415836	43,8	18,3	7	0	7	6	2	0	7	0	0	3	0	12	0	0
9305	2003	6	BUÑUEL	242	628.638	4.648.351	NAVARRA	12650W	415836	18,4	7,5	7	2	7	3	0	0	9	0	0	9	0	13	0	0
9305	2003	7	BUÑUEL	242	628.638	4.648.351	NAVARRA	12650W	415836	0	0	24	1	0	0	0	0	1	0	0	2	0	16	0	0
9305	2003	8	BUÑUEL	242	628.638	4.648.351	NAVARRA	12650W	415836	46,9	32,1	21	1	6	5	1	1	6	0	1	5	0	20	0	0
9305	2003	9	BUÑUEL	242	628.638	4.648.351	NAVARRA	12650W	415836	52	27,5	4	0	8	5	1	0	8	0	0	3	0	18	0	0
9305	2003	10	BUÑUEL	242	628.638	4.648.351	NAVARRA	12650W	415836	85,8	20,7	14	0	18	13	4	0	18	0	0	3	1	7	0	0
9305	2003	11	BUÑUEL	242	628.638	4.648.351	NAVARRA	12650W	415836	42,6	19,2	15	1	9	6	1	0	10	0	0	0	6	15	2	0
9305	2003	12	BUÑUEL	242	628.638	4.648.351	NAVARRA	12650W	415836	14,6	7	5	3	8	4	0	0	11	0	0	0	7	17	2	0
9305	2004	1	BUÑUEL	242	628.638	4.648.351	NAVARRA	12650W	415836	14,3	5,6	17	0	9	4	0	0	9	0	0	1	4	8	8	0
9305	2004	2	BUÑUEL	242	628.638	4.648.351	NAVARRA	12650W	415836	33,9	15,8	20	0	12	4	1	0	3	5	0	0	8	7	5	2
9305	2004	3	BUÑUEL	242	628.638	4.648.351	NAVARRA	12650W	415836	60,1	35,2	29	0	9	5	1	1	8	1	0	0	0	12	2	2
9305	2004	4	BUÑUEL	242	628.638	4.648.351	NAVARRA	12650W	415836	84,6	33,8	27	0	9	8	2	1	9	0	0	3	0	11	0	0
9305	2004	5	BUÑUEL	242	628.638	4.648.351	NAVARRA	12650W	415836	30	11,1	5	0	11	7	1	0	10	0	1	3	1	15	0	0
9305	2004	6	BUÑUEL	242	628.638	4.648.351	NAVARRA	12650W	415836	0,6	0,6	18	0	1	0	0	0	1	0	0	2	0	16	0	0
9305	2004	7	BUÑUEL	242	628.638	4.648.351	NAVARRA	12650W	415836	24,4	18,2	17	1	5	3	1	0	4	0	2	6	0	12	0	0
9305	2004	8	BUÑUEL	242	628.638	4.648.351	NAVARRA	12650W	415836	14,9	5	9	0	5	4	0	0	5	0	0	6	0	14	0	0
9305	2004	9	BUÑUEL	242	628.638	4.648.351	NAVARRA	12650W	415836	194,5	175	6	0	6	6	2	1	6	0	0	5	0	9	0	0
9305	2004	10	BUÑUEL	242	628.638	4.648.351	NAVARRA	12650W	415836	26,5	10,4	25	3	7	5	1	0	10	0	0	0	1	12	0	0
9305	2004	11	BUÑUEL	242	628.638	4.648.351	NAVARRA	12650W	415836	14,1	5,5	28	1	5	3	0	0	6	0	0	0	7	6	2	0

Código	Año	Mes	Nombre	Altitud	X	Y	Provincia	Longitud	Latitud	Precipitación total	P máx diaria	1er día P máx	Días de precipitación inapreciable	Días de precipitación apreciable	Días de P>=1 mm	Días de P>=10 mm	Días de P>=30 mm	Días de lluvia	Días de nieve	Días de granizo	Días de tormenta	Días de niebla	Días de rocío	Días de escarcha	Días en que la nieve cubre el suelo
9305	2004	12	BUÑUEL	242	628.638	4.648.351	NAVARRA	12650W	415836	32,6	25,2	1	1	8	3	1	0	7	2	0	0	5	10	2	0
9305	2005	1	BUÑUEL	242	628.638	4.648.351	NAVARRA	12650W	415836	0,4	0,4	18	1	1	0	0	0	2	0	0	0	14	8	9	0
9305	2005	2	BUÑUEL	242	628.638	4.648.351	NAVARRA	12650W	415836	5,8	3,4	22	2	5	1	0	0	6	1	0	0	0	1	5	1
9305	2005	3	BUÑUEL	242	628.638	4.648.351	NAVARRA	12650W	415836	6	2,2	5	0	5	3	0	0	5	0	0	1	0	11	2	0
9305	2005	4	BUÑUEL	242	628.638	4.648.351	NAVARRA	12650W	415836	15	7	14	3	6	3	0	0	9	0	0	3	0	11	0	0
9305	2005	5	BUÑUEL	242	628.638	4.648.351	NAVARRA	12650W	415836	40,5	18,3	16	1	7	6	2	0	8	0	0	4	0	13	0	0
9305	2005	6	BUÑUEL	242	628.638	4.648.351	NAVARRA	12650W	415836	3,5	1,8	13	1	5	1	0	0	6	0	0	9	0	17	0	0
9305	2005	7	BUÑUEL	242	628.638	4.648.351	NAVARRA	12650W	415836	0	0		0	0	0	0	0	0	0	0	1	0	6	0	0
9305	2005	8	BUÑUEL	242	628.638	4.648.351	NAVARRA	12650W	415836	8,6	8,2	17	3	2	1	0	0	5	0	0	2	0	5	0	0
9305	2005	9	BUÑUEL	242	628.638	4.648.351	NAVARRA	12650W	415836	26,9	13,4	8	0	4	3	2	0	4	0	0	0	0	10	0	0
9305	2005	10	BUÑUEL	242	628.638	4.648.351	NAVARRA	12650W	415836	38,1	18,5	12	1	9	8	1	0	10	0	0	0	1	9	0	0
9305	2005	11	BUÑUEL	242	628.638	4.648.351	NAVARRA	12650W	415836	46	21,8	13	0	11	7	1	0	11	0	0	0	2	10	6	0
9305	2005	12	BUÑUEL	242	628.638	4.648.351	NAVARRA	12650W	415836	8,5	3,3	29	1	6	2	0	0	7	0	0	0	6	3	15	0
9305	2006	1	BUÑUEL	242	628.638	4.648.351	NAVARRA	12650W	415836	15,4	6,8	9	3	6	3	0	0	9	0	0	0	8	10	5	0
9305	2006	2	BUÑUEL	242	628.638	4.648.351	NAVARRA	12650W	415836	16,5	8,4	25	1	4	2	0	0	5	0	0	0	2	5	8	0
9305	2006	3	BUÑUEL	242	628.638	4.648.351	NAVARRA	12650W	415836	18,8	4,6	9	1	11	6	0	0	11	0	1	3	0	6	1	0
9305	2006	4	BUÑUEL	242	628.638	4.648.351	NAVARRA	12650W	415836	58,5	43,8	21	1	8	3	1	1	8	0	1	4	0	8	0	0
9305	2006	5	BUÑUEL	242	628.638	4.648.351	NAVARRA	12650W	415836	36,9	18,9	15	1	5	5	1	0	4	0	2	6	0	10	0	0
9305	2006	6	BUÑUEL	242	628.638	4.648.351	NAVARRA	12650W	415836	15,2	8,2	24	4	6	4	0	0	9	0	1	12	0	11	0	0
9305	2006	7	BUÑUEL	242	628.638	4.648.351	NAVARRA	12650W	415836	52,2	45,2	19	3	3	3	1	1	5	0	1	7	0	17	0	0
9305	2006	8	BUÑUEL	242	628.638	4.648.351	NAVARRA	12650W	415836	4,2	3,9	17	2	2	1	0	0	4	0	0	2	0	9	0	0
9305	2006	9	BUÑUEL	242	628.638	4.648.351	NAVARRA	12650W	415836	80,8	26,3	21	1	8	8	3	0	9	0	0	8	0	9	0	0
9305	2006	10	BUÑUEL	242	628.638	4.648.351	NAVARRA	12650W	415836	20,5	6,6	17	1	7	5	0	0	8	0	0	3	0	15	0	0
9305	2006	11	BUÑUEL	242	628.638	4.648.351	NAVARRA	12650W	415836	16,5	6,7	4	0	7	4	0	0	7	0	0	0	6	16	1	0
9305	2006	12	BUÑUEL	242	628.638	4.648.351	NAVARRA	12650W	415836	6	3,2	5	1	5	2	0	0	5	1	0	0	12	9	15	0
9305	2007	1	BUÑUEL	242	628.638	4.648.351	NAVARRA	12650W	415836	11,1	6,2	22	0	7	2	0	0	6	0	1	0	10	19	6	0
9305	2007	2	BUÑUEL	242	628.638	4.648.351	NAVARRA	12650W	415836	30,9	7,5	17	0	13	7	0	0	13	0	0	0	1	7	3	0
9305	2007	3	BUÑUEL	242	628.638	4.648.351	NAVARRA	12650W	415836	61,5	26,5	27	1	9	8	2	0	8	2	0	1	0	6	0	1
9305	2007	4	BUÑUEL	242	628.638	4.648.351	NAVARRA	12650W	415836	114,3	29,6	12	1	14	10	5	0	14	0	1	5	0	17	0	0
9305	2007	5	BUÑUEL	242	628.638	4.648.351	NAVARRA	12650W	415836	34,1	11,3	1	1	8	6	2	0	9	0	0	4	1	14	0	0
9305	2007	6	BUÑUEL	242	628.638	4.648.351	NAVARRA	12650W	415836	9	3,8	16	1	6	3	0	0	7	0	0	5	0	12	0	0
9305	2007	7	BUÑUEL	242	628.638	4.648.351	NAVARRA	12650W	415836	0,5	0,3	21	0	2	0	0	0	2	0	0	2	0	4	0	0
9305	2007	8	BUÑUEL	242	628.638	4.648.351	NAVARRA	12650W	415836	17,9	6	6	0	6	5	0	0	6	0	0	2	0	3	0	0
9305	2007	9	BUÑUEL	242	628.638	4.648.351	NAVARRA	12650W	415836	25,3	23,8	22	1	2	2	1	0	3	0	0	3	1	7	0	0
9305	2007	10	BUÑUEL	242	628.638	4.648.351	NAVARRA	12650W	415836	56,4	35,6	3	2	3	3	2	1	5	0	0	3	1	15	0	0
9305	2007	11	BUÑUEL	242	628.638	4.648.351	NAVARRA	12650W	415836	1,2	0,5	14	0	3	0	0	0	3	0	0	0	0	9	3	0
9305	2007	12	BUÑUEL	242	628.638	4.648.351	NAVARRA	12650W	415836	25,2	11,1	20	0	6	3	1	0	5	1	0	0	5	5	12	1
9305	2008	1	BUÑUEL	242	628.638	4.648.351	NAVARRA	12650W	415836	8,9	2,6	11	1	6	4	0	0	7	0	0	0	7	14	9	0
9305	2008	2	BUÑUEL	242	628.638	4.648.351	NAVARRA	12650W	415836	10	2,8	27	2	6	4	0	0	8	0	0	1	4	5	6	0
9305	2008	3	BUÑUEL	242	628.638	4.648.351	NAVARRA	12650W	415836	24,6	7,4	30	1	9	5	0	0	7	2	1	0	0	7	0	0
9305	2008	4	BUÑUEL	242	628.638	4.648.351	NAVARRA	12650W	415836	33,7	12,3	10	4	9	8	1	0	11	0	2	7	0	7	0	0
9305	2008	5	BUÑUEL	242	628.638	4.648.351	NAVARRA	12650W	415836	99,1	27,2	31	2	19	12	4	0	21	0	0	7	1	12	0	0
9305	2008	6	BUÑUEL	242	628.638	4.648.351	NAVARRA	12650W	415836	12,3	6,1	16	1	6	5	0	0	7	0	0	5	0	9	0	0
9305	2008	7	BUÑUEL	242	628.638	4.648.351	NAVARRA	12650W	415836	19,9	17,8	12	0	2	2	1	0	2	0	0	3	0	14	0	0
9305	2008	8	BUÑUEL	242	628.638	4.648.351	NAVARRA	12650W	415836	4,6	3,4	5	1	2	2	0	0	3	0	0	2	0	16	0	0
9305	2008	9	BUÑUEL	242	628.638	4.648.351	NAVARRA	12650W	415836	9,1	6,2	9	2	4	3	0	0	6	0	0	3	0	13	0	0

Código	Año	Mes	Nombre	Altitud	X	Y	Provincia	Longitud	Latitud	Precipitación total	P máx diaria	1er día P máx	Días de precipitación inapreciable	Días de precipitación apreciable	Días de P>=1 mm	Días de P>=10 mm	Días de P>=30 mm	Días de lluvia	Días de nieve	Días de granizo	Días de tormenta	Días de niebla	Días de rocío	Días de escarcha	Días en que la nieve cubre el suelo
9305	2008	10	BUÑUEL	242	628.638	4.648.351	NAVARRA	12650W	415836	45,5	9,9	27	1	9	8	0	0	10	0	0	1	0	17	1	0
9305	2008	11	BUÑUEL	242	628.638	4.648.351	NAVARRA	12650W	415836	45,6	18,9	2	0	9	7	2	0	9	0	0	0	4	5	2	0
9305	2008	12	BUÑUEL	242	628.638	4.648.351	NAVARRA	12650W	415836	37,9	14,7	8	2	9	6	1	0	10	1	0	0	4	6	9	1
9305	2009	1	BUÑUEL	242	628.638	4.648.351	NAVARRA	12650W	415836	41,4	9,8	26	0	11	10	0	0	10	1	0	0	7	7	12	1
9305	2009	2	BUÑUEL	242	628.638	4.648.351	NAVARRA	12650W	415836	7,6	4,6	2	4	4	3	0	0	8	0	0	0	3	10	3	0
9305	2009	3	BUÑUEL	242	628.638	4.648.351	NAVARRA	12650W	415836	8	4,2	5	1	3	3	0	0	2	1	1	0	1	11	1	0
9305	2009	4	BUÑUEL	242	628.638	4.648.351	NAVARRA	12650W	415836	61,5	41,2	10	1	7	5	1	1	8	0	0	2	0	6	0	0
9305	2009	5	BUÑUEL	242	628.638	4.648.351	NAVARRA	12650W	415836	26,1	11,7	9	3	5	4	1	0	8	0	0	8	0	10	0	0
9305	2009	6	BUÑUEL	242	628.638	4.648.351	NAVARRA	12650W	415836	7,3	4,8	16	0	5	1	0	0	5	0	0	6	0	6	0	0
9305	2009	7	BUÑUEL	242	628.638	4.648.351	NAVARRA	12650W	415836	4,7	3,2	1	0	2	2	0	0	2	0	0	2	0	9	0	0
9305	2009	8	BUÑUEL	242	628.638	4.648.351	NAVARRA	12650W	415836	20,8	20,8	8	3	1	1	1	0	4	0	0	4	0	15	0	0
9305	2009	9	BUÑUEL	242	628.638	4.648.351	NAVARRA	12650W	415836	12,3	5,8	17	0	5	3	0	0	5	0	0	1	1	11	0	0
9305	2009	10	BUÑUEL	242	628.638	4.648.351	NAVARRA	12650W	415836	32,9	10,5	20	0	4	4	1	0	4	0	0	1	3	16	1	0
9305	2009	11	BUÑUEL	242	628.638	4.648.351	NAVARRA	12650W	415836	29,4	17,8	8	1	11	4	1	0	12	0	0	0	4	17	2	0
9305	2009	12	BUÑUEL	242	628.638	4.648.351	NAVARRA	12650W	415836	42	11,4	25	0	12	10	1	0	9	3	0	0	2	11	5	3
9305	2010	1	BUÑUEL	242	628.638	4.648.351	NAVARRA	12650W	415836	31,8	11,1	4	1	14	6	1	0	12	3	0	0	5	7	6	0
9305	2010	2	BUÑUEL	242	628.638	4.648.351	NAVARRA	12650W	415836	28,8	7,8	16	1	12	7	0	0	10	3	0	1	2	5	5	0
9305	2010	3	BUÑUEL	242	628.638	4.648.351	NAVARRA	12650W	415836	20,3	8,2	24	3	7	5	0	0	9	1	0	1	0	5	2	0
9305	2010	4	BUÑUEL	242	628.638	4.648.351	NAVARRA	12650W	415836	11,6	3,2	22	1	9	6	0	0	10	0	0	1	0	17	0	0
9305	2010	5	BUÑUEL	242	628.638	4.648.351	NAVARRA	12650W	415836	33,8	14,4	8	0	8	6	1	0	8	0	0	2	0	12	0	0
9305	2010	6	BUÑUEL	242	628.638	4.648.351	NAVARRA	12650W	415836	17,5	7,2	11	2	7	6	0	0	9	0	0	5	0	10	0	0
9305	2010	7	BUÑUEL	242	628.638	4.648.351	NAVARRA	12650W	415836	6	1,8	3	1	6	3	0	0	7	0	0	7	0	8	0	0
9305	2010	8	BUÑUEL	242	628.638	4.648.351	NAVARRA	12650W	415836	0,8	0,5	1	0	2	0	0	0	2	0	0	2	0	12	0	0
9305	2010	9	BUÑUEL	242	628.638	4.648.351	NAVARRA	12650W	415836	4,9	1,7	23	1	5	2	0	0	6	0	0	3	0	14	0	0
9305	2010	10	BUÑUEL	242	628.638	4.648.351	NAVARRA	12650W	415836	24,7	10	9	1	7	5	1	0	8	0	0	1	0	14	1	0
9305	2010	11	BUÑUEL	242	628.638	4.648.351	NAVARRA	12650W	415836	20,1	4,9	19	1	10	5	0	0	10	1	0	0	2	13	6	1
9305	2010	12	BUÑUEL	242	628.638	4.648.351	NAVARRA	12650W	415836	13	5,3	22	3	8	4	0	0	11	0	0	0	2	0	12	0
9305	2011	1	BUÑUEL	242	628.638	4.648.351	NAVARRA	12650W	415836	16,7	10,3	28	1	6	3	1	0	7	0	0	0	6	9	9	0
9305	2011	2	BUÑUEL	242	628.638	4.648.351	NAVARRA	12650W	415836	14,3	4,3	21	2	8	5	0	0	10	0	0	0	4	7	7	0
9305	2011	3	BUÑUEL	242	628.638	4.648.351	NAVARRA	12650W	415836	58,6	24,6	15	1	12	7	2	0	13	0	0	1	1	6	3	0
9305	2011	4	BUÑUEL	242	628.638	4.648.351	NAVARRA	12650W	415836	14,2	7,4	21	2	6	4	0	0	8	0	0	2	0	12	0	0
9305	2011	5	BUÑUEL	242	628.638	4.648.351	NAVARRA	12650W	415836	38,4	18,3	7	2	9	5	2	0	10	0	1	10	0	12	0	0
9305	2011	6	BUÑUEL	242	628.638	4.648.351	NAVARRA	12650W	415836	31,4	21,1	6	3	5	5	1	0	8	0	0	7	0	11	0	0
9305	2011	7	BUÑUEL	242	628.638	4.648.351	NAVARRA	12650W	415836	14,8	6,2	18	0	4	4	0	0	4	0	0	3	0	5	0	0
9305	2011	8	BUÑUEL	242	628.638	4.648.351	NAVARRA	12650W	415836	3,5	3,2	17	4	2	1	0	0	6	0	0	4	0	16	0	0
9305	2011	9	BUÑUEL	242	628.638	4.648.351	NAVARRA	12650W	415836	60,8	58,6	1	0	4	2	1	1	3	0	1	3	0	20	0	0
9305	2011	10	BUÑUEL	242	628.638	4.648.351	NAVARRA	12650W	415836	7,1	4,2	26	4	3	3	0	0	7	0	0	0	0	21	0	0
9305	2011	11	BUÑUEL	242	628.638	4.648.351	NAVARRA	12650W	415836	68,3	47,8	4	3	11	6	1	1	14	0	0	0	6	12	0	0
9305	2011	12	BUÑUEL	242	628.638	4.648.351	NAVARRA	12650W	415836	8,4	3,4	1	2	4	4	0	0	6	0	0	0	5	13	5	0
9305	2012	1	BUÑUEL	242	628.638	4.648.351	NAVARRA	12650W	415836	6,3	2,9	15	2	4	2	0	0	6	0	0	0	6	9	14	0
9305	2012	2	BUÑUEL	242	628.638	4.648.351	NAVARRA	12650W	415836	1,8	1,3	5	1	2	1	0	0	3	0	0	0	0	4	4	0
9305	2012	3	BUÑUEL	242	628.638	4.648.351	NAVARRA	12650W	415836	13,6	8,4	21	1	3	2	0	0	4	0	0	0	1	19	0	0
9305	2012	4	BUÑUEL	242	628.638	4.648.351	NAVARRA	12650W	415836	40	9,8	29	2	18	11	0	0	20	0	0	3	0	5	0	0
9305	2012	5	BUÑUEL	242	628.638	4.648.351	NAVARRA	12650W	415836	23,7	7,5	4	0	8	7	0	0	7	0	1	4	0	12	0	0
9305	2012	6	BUÑUEL	242	628.638	4.648.351	NAVARRA	12650W	415836	16,7	7,4	18	1	4	3	0	0	5	0	0	6	0	10	0	0
9305	2012	7	BUÑUEL	242	628.638	4.648.351	NAVARRA	12650W	415836	8,4	4,8	27	0	3	3	0	0	3	0	0	3	0	5	0	0

Código	Año	Mes	Nombre	Altitud	X	Y	Provincia	Longitud	Latitud	Precipitación total	P máx diaria	1er día P máx	Días de precipitación inapreciable	Días de precipitación apreciable	Días de P>=1 mm	Días de P>=10 mm	Días de P>=30 mm	Días de lluvia	Días de nieve	Días de granizo	Días de tormenta	Días de niebla	Días de rocío	Días de escarcha	Días en que la nieve cubre el suelo
9305	2012	8	BUÑUEL	242	628.638	4.648.351	NAVARRA	12650W	415836	9,5	9,5	5	1	1	1	0	0	1	0	1	4	0	13	0	0
9305	2012	9	BUÑUEL	242	628.638	4.648.351	NAVARRA	12650W	415836	29,9	15,3	28	0	4	4	1	0	4	0	0	2	0	11	0	0
9305	2012	10	BUÑUEL	242	628.638	4.648.351	NAVARRA	12650W	415836	124,8	56,4	20	0	11	10	4	1	11	0	0	5	2	17	2	0
9305	2012	11	BUÑUEL	242	628.638	4.648.351	NAVARRA	12650W	415836	21	6,2	25	1	9	6	0	0	10	0	0	0	5	15	3	0
9305	2012	12	BUÑUEL	242	628.638	4.648.351	NAVARRA	12650W	415836	3,5	1,8	13	4	5	1	0	0	9	0	0	0	3	15	8	0
9305	2013	1	BUÑUEL	242	628.638	4.648.351	NAVARRA	12650W	415836	32,8	7,8	23	0	15	9	0	0	15	0	0	0	4	9	6	0
9305	2013	2	BUÑUEL	242	628.638	4.648.351	NAVARRA	12650W	415836	49,7	15,5	28	5	13	10	1	0	16	2	0	1	1	1	3	0
9305	2013	3	BUÑUEL	242	628.638	4.648.351	NAVARRA	12650W	415836	64,5	13,6	4	3	17	14	2	0	19	0	1	0	0	9	0	0
9305	2013	4	BUÑUEL	242	628.638	4.648.351	NAVARRA	12650W	415836	53	18,4	29	3	10	7	2	0	13	0	0	2	1	3	0	0
9305	2013	5	BUÑUEL	242	628.638	4.648.351	NAVARRA	12650W	415836	44	13,9	17	2	11	9	1	0	13	0	0	5	0	7	0	0
9305	2013	6	BUÑUEL	242	628.638	4.648.351	NAVARRA	12650W	415836	35,8	17	7	3	6	5	2	0	9	0	0	2	0	1	0	0
9305	2013	7	BUÑUEL	242	628.638	4.648.351	NAVARRA	12650W	415836	34,9	8,8	10	0	9	7	0	0	8	0	1	11	0	0	0	0
9305	2013	8	BUÑUEL	242	628.638	4.648.351	NAVARRA	12650W	415836	4,7	3,7	16	1	2	2	0	0	3	0	0	3	0	0	0	0
9305	2013	9	BUÑUEL	242	628.638	4.648.351	NAVARRA	12650W	415836	14,1	7,5	7	1	4	4	0	0	5	0	0	2	1	14	0	0
9305	2013	10	BUÑUEL	242	628.638	4.648.351	NAVARRA	12650W	415836	41,5	19	3	2	8	6	1	0	10	0	0	4	0	17	0	0
9305	2013	11	BUÑUEL	242	628.638	4.648.351	NAVARRA	12650W	415836	30,1	19	16	3	7	5	1	0	10	0	0	0	0	8	2	0
9305	2013	12	BUÑUEL	242	628.638	4.648.351	NAVARRA	12650W	415836	7,1	3,2	18	1	7	2	0	0	8	0	0	0	9	2	11	0
9305	2014	1	BUÑUEL	242	628.638	4.648.351	NAVARRA	12650W	415836	17,6	4,4	26	6	13	7	0	0	19	0	0	0	3	7	1	0
9305	2014	2	BUÑUEL	242	628.638	4.648.351	NAVARRA	12650W	415836	16,9	5	28	2	10	4	0	0	12	0	0	0	0	5	8	0
9305	2014	3	BUÑUEL	242	628.638	4.648.351	NAVARRA	12650W	415836	16,2	5,6	25	2	9	5	0	0	10	0	1	0	0	12	1	0
9305	2014	4	BUÑUEL	242	628.638	4.648.351	NAVARRA	12650W	415836	33,3	8,2	24	0	7	6	0	0	7	0	0	2	0	11	0	0
9305	2014	5	BUÑUEL	242	628.638	4.648.351	NAVARRA	12650W	415836	18,5	9,5	25	2	7	5	0	0	8	0	1	3	0	4	0	0
9305	2014	6	BUÑUEL	242	628.638	4.648.351	NAVARRA	12650W	415836	55,3	32,5	24	1	8	5	2	1	8	0	1	6	0	0	0	0
9305	2014	7	BUÑUEL	242	628.638	4.648.351	NAVARRA	12650W	415836	58,9	29,7	3	0	5	4	2	0	4	0	1	5	0	0	0	0
9305	2014	8	BUÑUEL	242	628.638	4.648.351	NAVARRA	12650W	415836	23,4	11,6	18	0	6	5	1	0	6	0	0	5	0	2	0	0
9305	2014	9	BUÑUEL	242	628.638	4.648.351	NAVARRA	12650W	415836	59,9	39,5	7	2	6	4	2	1	6	0	2	3	0	9	0	0
9305	2014	10	BUÑUEL	242	628.638	4.648.351	NAVARRA	12650W	415836	42	22,2	10	0	6	4	2	0	6	0	0	1	4	16	0	0
9305	2014	11	BUÑUEL	242	628.638	4.648.351	NAVARRA	12650W	415836	85	30,5	29	1	13	10	2	1	14	0	0	1	6	9	0	0
9305	2014	12	BUÑUEL	242	628.638	4.648.351	NAVARRA	12650W	415836	21,7	10,5	14	1	6	4	1	0	7	0	0	0	4	4	4	0
9305	2015	1	BUÑUEL	242	628.638	4.648.351	NAVARRA	12650W	415836	21,4	17	30	2	4	3	1	0	6	0	0	0	8	5	13	0
9305	2015	2	BUÑUEL	242	628.638	4.648.351	NAVARRA	12650W	415836	26,1	9,8	23	2	14	8	0	0	15	1	0	0	1	2	6	0
9305	2015	3	BUÑUEL	242	628.638	4.648.351	NAVARRA	12650W	415836	76,5	23,5	23	1	6	6	4	0	7	0	0	0	0	13	0	0
9305	2015	4	BUÑUEL	242	628.638	4.648.351	NAVARRA	12650W	415836	27,6	16	26	0	11	7	1	0	10	0	1	4	0	8	0	0
9305	2015	5	BUÑUEL	242	628.638	4.648.351	NAVARRA	12650W	415836	1,6	1	29	0	4	1	0	0	4	0	0	1	0	4	0	0
9305	2015	6	BUÑUEL	242	628.638	4.648.351	NAVARRA	12650W	415836	44,2	28,5	10	0	8	5	1	0	8	0	0	8	0	2	0	0
9305	2015	7	BUÑUEL	242	628.638	4.648.351	NAVARRA	12650W	415836	41,3	28,3	21	0	3	3	2	0	1	0	2	5	0	0	0	0
9305	2015	8	BUÑUEL	242	628.638	4.648.351	NAVARRA	12650W	415836	33,7	15,2	30	0	7	5	1	0	7	0	0	5	0	3	0	0
9305	2015	9	BUÑUEL	242	628.638	4.648.351	NAVARRA	12650W	415836	35	18	2	0	4	4	1	0	4	0	0	3	0	12	0	0
9305	2015	10	BUÑUEL	242	628.638	4.648.351	NAVARRA	12650W	415836	9,4	3,2	17	0	7	4	0	0	7	0	0	0	1	13	0	0
9305	2015	11	BUÑUEL	242	628.638	4.648.351	NAVARRA	12650W	415836	54,1	43,8	2	0	6	3	1	1			0	11	8	1	0
9305	2015	12	BUÑUEL	242	628.638	4.648.351	NAVARRA	12650W	415836	1,1	0,7	24	0	2	0	0	0			0	23	3	4	0
9305	2016	1	BUÑUEL	242	628.638	4.648.351	NAVARRA	12650W	415836	41,6	15	4	0	12	5	2	0	9	0	0	0	8	5	7	0
9305	2016	2	BUÑUEL	242	628.638	4.648.351	NAVARRA	12650W	415836	37,9	10	26	0	8	7	1	0	8	0	0	0	1	6	6	0
9305	2016	3	BUÑUEL	242	628.638	4.648.351	NAVARRA	12650W	415836	43,3	16,8	19	0	8	6	2	0	8	0	0	0	1	8	1	0
9305	2016	4	BUÑUEL	242	628.638	4.648.351	NAVARRA	12650W	415836	39,5	12	20	0	11	6	1	0	10	0	1	5	0	8	1	0
9305	2016	5	BUÑUEL	242	628.638	4.648.351	NAVARRA	12650W	415836	43,6	16,8	8	0	9	6	2	0	8	0	1	4	0	6	0	0

Código	Año	Mes	Nombre	Altitud	X	Y	Provincia	Longitud	Latitud	Precipitación total	P máx diaria	1er día P máx	Días de precipitación inapreciable	Días de precipitación apreciable	Días de P>=1 mm	Días de P>=10 mm	Días de P>=30 mm	Días de lluvia	Días de nieve	Días de granizo	Días de tormenta	Días de niebla	Días de rocío	Días de escarcha	Días en que la nieve cubre el suelo
9305	2016	6	BUÑUEL	242	628.638	4.648.351	NAVARRA	12650W	415836	4,6	3,1	16	0	2	2	0	0	2	0	0	3	0	2	0	0
9305	2016	7	BUÑUEL	242	628.638	4.648.351	NAVARRA	12650W	415836	12,9	9,5	4	0	4	2	0	0	4	0	0	5	0	0	0	0
9305	2016	8	BUÑUEL	242	628.638	4.648.351	NAVARRA	12650W	415836	1,2	1,2	15	0	1	1	0	0	1	0	0	1	0	0	0	0
9305	2016	9	BUÑUEL	242	628.638	4.648.351	NAVARRA	12650W	415836	2,4	1,8	14	0	2	1	0	0	2	0	0	2	0	11	0	0
9305	2016	10	BUÑUEL	242	628.638	4.648.351	NAVARRA	12650W	415836	28,3	10,5	13	0	8	5	1	0	7	0	0	0	5	14	0	0
9305	2016	11	BUÑUEL	242	628.638	4.648.351	NAVARRA	12650W	415836	67,1	38	22	0	10	5	2	1	9	0	0	0	6	11	1	0
9305	2016	12	BUÑUEL	242	628.638	4.648.351	NAVARRA	12650W	415836	10,5	7,8	16	0	5	2	0	0	3	0	0	0	18	9	1	0
9305	2017	1	BUÑUEL	242	628.638	4.648.351	NAVARRA	12650W	415836	16,3	14,1	27	0	5	1	1	0	3	1	1	0	2	3	10	0
9305	2017	2	BUÑUEL	242	628.638	4.648.351	NAVARRA	12650W	415836	32,5	10,7	11	0	9	6	1	0	8	0	1	0	6	3	3	0
9305	2017	3	BUÑUEL	242	628.638	4.648.351	NAVARRA	12650W	415836	51,7	13,6	25	0	9	7	3	0	8	0	1	2	1	11	1	0
9305	2017	4	BUÑUEL	242	628.638	4.648.351	NAVARRA	12650W	415836	1,9	1,4	25	0	2	1	0	0	2	0	0	0	0	10	0	0
9305	2017	5	BUÑUEL	242	628.638	4.648.351	NAVARRA	12650W	415836	32,7	15,2	18	0	8	6	1	0	8	0	0	3	0	3	0	0
9305	2017	6	BUÑUEL	242	628.638	4.648.351	NAVARRA	12650W	415836	55,3	14,9	4	0	9	8	2	0	8	0	1	11	0	2	0	0
9305	2017	7	BUÑUEL	242	628.638	4.648.351	NAVARRA	12650W	415836	3,5	1,8	8	0	4	1	0	0	4	0	0	5	0	0	0	0
9305	2017	8	BUÑUEL	242	628.638	4.648.351	NAVARRA	12650W	415836	106,8	67,1	29	0	7	7	2	1	6	0	1	7	1	0	0	0
9305	2017	9	BUÑUEL	242	628.638	4.648.351	NAVARRA	12650W	415836	6,8	1,9	17	0	5	5	0	0	5	0	0	2	0	14	0	0
9305	2017	10	BUÑUEL	242	628.638	4.648.351	NAVARRA	12650W	415836	33,5	33,5	18	0	1	1	1	1	1	0	0	0	0	15	0	0
9305	2017	11	BUÑUEL	242	628.638	4.648.351	NAVARRA	12650W	415836	4,5	3	3	0	5	1	0	0	5	0	0	1	1	8	7	0
9305	2017	12	BUÑUEL	242	628.638	4.648.351	NAVARRA	12650W	415836	8,9	3	14	0	9	4	0	0	8	1	0	0	3	6	6	0
9305	2018	1	BUÑUEL	242	628.638	4.648.351	NAVARRA	12650W	415836	66,3	34,1	6	0	8	6	2	1	7	1	0	0	8	9	7	1
9305	2018	2	BUÑUEL	242	628.638	4.648.351	NAVARRA	12650W	415836	38,7	21,3	28	0	8	5	2	0	7	1	0	0	2	3	7	1
9305	2018	3	BUÑUEL	242	628.638	4.648.351	NAVARRA	12650W	415836	41,3	8,5	4	0	13	10	0	0	13	0	0	1	0	7	0	0
9305	2018	4	BUÑUEL	242	628.638	4.648.351	NAVARRA	12650W	415836	142,1	64,2	11	0	12	9	4	1	10	0	2	6	1	11	0	0
9305	2018	5	BUÑUEL	242	628.638	4.648.351	NAVARRA	12650W	415836	62,6	25	25	0	10	7	3	0	10	0	0	5	0	5	0	0
9305	2018	6	BUÑUEL	242	628.638	4.648.351	NAVARRA	12650W	415836	85,5	47	1	0	12	8	2	1	11	0	1	6	0	3	0	0
9305	2018	7	BUÑUEL	242	628.638	4.648.351	NAVARRA	12650W	415836	16,8	9,4	18	0	5	2	0	0	3	0	2	5	0	0	0	0
9305	2018	8	BUÑUEL	242	628.638	4.648.351	NAVARRA	12650W	415836	4	4	12	0	1	1	0	0	1	0	0	2	0	0	0	0
9305	2018	9	BUÑUEL	242	628.638	4.648.351	NAVARRA	12650W	415836	36,9	18	5	0	5	4	2	0	5	0	0	6	0	12	0	0
9305	2018	10	BUÑUEL	242	628.638	4.648.351	NAVARRA	12650W	415836	35	9,8	30	0	4	4	0	0	4	0	0	1	1	11	0	0
9305	2018	11	BUÑUEL	242	628.638	4.648.351	NAVARRA	12650W	415836	37,6	7,3	18	0	11	7	0	0	11	0	0	0	1	6	1	0
9305	2018	12	BUÑUEL	242	628.638	4.648.351	NAVARRA	12650W	415836	14,4	5,3	13	0	4	3	0	0	3	0	0	0	12	10	8	0
9305	2019	1	BUÑUEL	242	628.638	4.648.351	NAVARRA	12650W	415836	21,5	7,8	30	0	7	5	0	0	7	0	0	0	3	3	7	0
9305	2019	2	BUÑUEL	242	628.638	4.648.351	NAVARRA	12650W	415836	4,7	2,8	1	0	2	2	0	0	2	0	0	0	5	3	15	0
9305	2019	3	BUÑUEL	242	628.638	4.648.351	NAVARRA	12650W	415836	12,1	10	31	0	2	2	1	0	2	0	0	0	0	6	3	0
9305	2019	4	BUÑUEL	242	628.638	4.648.351	NAVARRA	12650W	415836	39,6	8,3	5	0	12	10	0	0	11	0	1	2	0	2	1	0
9305	2019	5	BUÑUEL	242	628.638	4.648.351	NAVARRA	12650W	415836	55	41	16	0	7	4	1	1	7	0	0	3	0	0	0	0
9305	2019	6	BUÑUEL	242	628.638	4.648.351	NAVARRA	12650W	415836	13,5	5,2	4	0	3	3	0	0	3	0	0	4	0	0	0	0
9305	2019	7	BUÑUEL	242	628.638	4.648.351	NAVARRA	12650W	415836	11,4	3,4	16	0	6	5	0	0	6	0	0	7	0	0	0	0
9305	2019	8	BUÑUEL	242	628.638	4.648.351	NAVARRA	12650W	415836	38,2	35,2	19	0	3	2	1	1	3	0	0	4	0	5	0	0
9305	2019	9	BUÑUEL	242	628.638	4.648.351	NAVARRA	12650W	415836	32,8	15,7	20	0	7	5	1	0	7	0	0	4	0	15	0	0
9305	2019	10	BUÑUEL	242	628.638	4.648.351	NAVARRA	12650W	415836	23,2	11	22	0	6	5	1	0	6	0	0	0	2	9	0	0
9305	2019	11	BUÑUEL	242	628.638	4.648.351	NAVARRA	12650W	415836	50,2	12,5	8	0	15	11	1	0	15	0	0	0	2	6	1	0
9305	2019	12	BUÑUEL	242	628.638	4.648.351	NAVARRA	12650W	415836	9,5	3,5	12	0	6	4	0	0	6	0	0	1	7	9	4	0
9305	2020	1	BUÑUEL	242	628.638	4.648.351	NAVARRA	12650W	415836	31,3	23,3	21	5	6	3	1	0	9	2	0	0	8	6	10	0
9305	2020	2	BUÑUEL	242	628.638	4.648.351	NAVARRA	12650W	415836	0,7	0,7	8	0	1	0	0	0	1	0	0	0	3	15	5	0
9305	2020	5	BUÑUEL	242	628.638	4.648.351	NAVARRA	12650W	415836	60,5	35,5	12	0	10	9	1	1	9	0	1	6	0	8	0	0

Código	Año	Mes	Nombre	Altitud	X	Y	Provincia	Longitud	Latitud	Precipitación total	P máx diaria	1er día P máx	Días de precipitación inapreciable	Días de precipitación apreciable	Días de P>=1 mm	Días de P>=10 mm	Días de P>=30 mm	Días de lluvia	Días de nieve	Días de granizo	Días de tormenta	Días de niebla	Días de rocío	Días de escarcha	Días en que la nieve cubre el suelo
9305	2020	6	BUÑUEL	242	628.638	4.648.351	NAVARRA	12650W	415836	47	16,5	26	0	6	6	2	0	5	0	1	6	0	1	0	0
9305	2020	7	BUÑUEL	242	628.638	4.648.351	NAVARRA	12650W	415836	5	3	1	0	3	2	0	0	3	0	0	3	0	0	0	0
9305	2020	8	BUÑUEL	242	628.638	4.648.351	NAVARRA	12650W	415836	5,7	4	10	0	3	2	0	0	3	0	0	5	0	4	0	0
9305	2020	9	BUÑUEL	242	628.638	4.648.351	NAVARRA	12650W	415836	10,1	3,8	18	0	5	3	0	0	5	0	0	2	0	11	0	0
9305	2020	10	BUÑUEL	242	628.638	4.648.351	NAVARRA	12650W	415836	32,7	19	2	0	7	5	1	0	7	0	0	0	2	16	0	0
9305	2020	11	BUÑUEL	242	628.638	4.648.351	NAVARRA	12650W	415836	26,6	16,3	6	0	7	6	1	0	7	0	0	1	5	9	4	0
9305	2020	12	BUÑUEL	242	628.638	4.648.351	NAVARRA	12650W	415836	31,8	6,7	31	0	12	10	0	0	12	0	0	0	5	8	4	0
9305	2021	1	BUÑUEL	242	628.638	4.648.351	NAVARRA	12650W	415836	44,5	17,5	9	0	7	7	1	0	5	2	0	1	3	3	10	2
9305	2021	2	BUÑUEL	242	628.638	4.648.351	NAVARRA	12650W	415836	18,6	8,8	21	0	6	5	0	0	6	0	0	0	1	12	1	0
9305	2021	3	BUÑUEL	242	628.638	4.648.351	NAVARRA	12650W	415836	0,7	0,7	7	0	1	0	0	0	1	0	0	0	1	9	3	0
9305	2021	4	BUÑUEL	242	628.638	4.648.351	NAVARRA	12650W	415836	38,5	11,7	10	0	11	10	1	0	11	0	0	0	0	5	0	0
9305	2021	5	BUÑUEL	242	628.638	4.648.351	NAVARRA	12650W	415836	27,4	9,6	13	0	7	5	0	0	7	0	0	4	0	2	0	0
9305	2021	6	BUÑUEL	242	628.638	4.648.351	NAVARRA	12650W	415836	56,1	20	1	0	7	6	3	0	7	0	0	7	0	0	0	0
9305	2021	7	BUÑUEL	242	628.638	4.648.351	NAVARRA	12650W	415836	1,9	1,4	11	0	2	1	0	0	2	0	0	4	0	1	0	0
9305	2021	8	BUÑUEL	242	628.638	4.648.351	NAVARRA	12650W	415836	43,6	31,3	31	0	3	3	2	1	3	0	0	3	0	1	0	0
9305	2021	9	BUÑUEL	242	628.638	4.648.351	NAVARRA	12650W	415836	71,8	28,9	24	0	6	6	3	0	6	0	0	5	0	17	0	0
9305	2021	10	BUÑUEL	242	628.638	4.648.351	NAVARRA	12650W	415836	20,6	8,8	31	0	6	5	0	0	6	0	0	0	0	21	2	0
9305	2021	11	BUÑUEL	242	628.638	4.648.351	NAVARRA	12650W	415836	74,5	29	23	0	10	7	2	0	10	0	0	0	0	4	4	0
9305	2021	12	BUÑUEL	242	628.638	4.648.351	NAVARRA	12650W	415836	16,1	4,3	9	0	10	6	0	0	8	0	0	0	18	3	4	0
9305	2022	1	BUÑUEL	242	628.638	4.648.351	NAVARRA	12650W	415836	13,1	7,6	4	0	3	3	0	0	3	0	0	0	5	3	17	0
9305	2022	2	BUÑUEL	242	628.638	4.648.351	NAVARRA	12650W	415836	0	0		0	0	0	0	0	0	0	0	0	2	11	7	0
9305	2022	3	BUÑUEL	242	628.638	4.648.351	NAVARRA	12650W	415836	31,6	13,4	14	0	10	7	1	0	10	0	0	0	1	6	1	0
9305	2022	4	BUÑUEL	242	628.638	4.648.351	NAVARRA	12650W	415836	21,4	6,8	27	0	8	5	0	0	8	0	0	0	0	8	3	0
9305	2022	5	BUÑUEL	242	628.638	4.648.351	NAVARRA	12650W	415836	3,7	2,6	2	0	2	2	0	0	2	0	0	2	0	0	0	0
9305	2022	6	BUÑUEL	242	628.638	4.648.351	NAVARRA	12650W	415836	22,3	17	16	0	3	3	1	0	3	0	0	4	0	0	0	0
9305	2022	7	BUÑUEL	242	628.638	4.648.351	NAVARRA	12650W	415836	32,6	32,6	6	0	1	1	1	1	1	0	0	2	0	0	0	0
9305	2022	8	BUÑUEL	242	628.638	4.648.351	NAVARRA	12650W	415836	13,4	7,4	29	0	3	2	0	0	3	0	0	5	0	1	0	0
9305	2022	9	BUÑUEL	242	628.638	4.648.351	NAVARRA	12650W	415836	10,3	6,2	13	0	3	2	0	0	3	0	0	3	0	9	0	0
9306B	1986	7	TARAZONA (CASA BLANCA)	1140	597.891	4.629.475	ZARAGOZA	14917W	414840	13	13	26	2	1	1	1	0	3	0	0	0	0	0	0	0
9306B	1986	8	TARAZONA (CASA BLANCA)	1140	597.891	4.629.475	ZARAGOZA	14917W	414840	2	2	28	0	1	1	0	0	1	0	0	0	2	0	0	0
9306B	1986	11	TARAZONA (CASA BLANCA)	1140	597.891	4.629.475	ZARAGOZA	14917W	414840	42	32	15	0	2	2	2	1								
9306B	1986	12	TARAZONA (CASA BLANCA)	1140	597.891	4.629.475	ZARAGOZA	14917W	414840	61	25	8	0	5	5	3	0	3	2	0	0	0	0	0	2
9306B	1987	4	TARAZONA (CASA BLANCA)	1140	597.891	4.629.475	ZARAGOZA	14917W	414840	111	45	9	0	6	6	3	1	6	0	0	1	0	0	0	0
9306B	1987	5	TARAZONA (CASA BLANCA)	1140	597.891	4.629.475	ZARAGOZA	14917W	414840	38	24	23	0	2	2	2	0	2	0	0	0	0	0	0	0
9306B	1987	6	TARAZONA (CASA BLANCA)	1140	597.891	4.629.475	ZARAGOZA	14917W	414840	23	12	14	0	3	3	1	0	3	0	0	0	0	0	0	0
9306B	1987	7	TARAZONA (CASA BLANCA)	1140	597.891	4.629.475	ZARAGOZA	14917W	414840	29	11	10	0	4	4	1	0								
9306B	1987	9	TARAZONA (CASA BLANCA)	1140	597.891	4.629.475	ZARAGOZA	14917W	414840	16	9	28	0	3	3	0	0	3	0	0	3	0	0	0	0
9306B	1987	10	TARAZONA (CASA BLANCA)	1140	597.891	4.629.475	ZARAGOZA	14917W	414840	126	34	9	0	6	6	5	2	6	0	0	0	0	0	0	0
9306B	1988	3	TARAZONA (CASA BLANCA)	1140	597.891	4.629.475	ZARAGOZA	14917W	414840	11	6	30	0	2	2	0	0	2	0	0	0	0	0	0	0
9306B	1988	4	TARAZONA (CASA BLANCA)	1140	597.891	4.629.475	ZARAGOZA	14917W	414840	294	85	5	0	18	18	11	2	17	1	0	8	0	0	0	0
9306B	1988	5	TARAZONA (CASA BLANCA)	1140	597.891	4.629.475	ZARAGOZA	14917W	414840	141	21	1	0	13	13	6	0	13	0	0	9	0	0	0	0
9306B	1988	6	TARAZONA (CASA BLANCA)	1140	597.891	4.629.475	ZARAGOZA	14917W	414840	193	86	9	0	10	10	5	1	10	0	0	4	0	0	0	0
9306B	1988	8	TARAZONA (CASA BLANCA)	1140	597.891	4.629.475	ZARAGOZA	14917W	414840	35	20	15	0	2	2	2	0	2	0	0	2	0	0	0	0
9306B	1988	9	TARAZONA (CASA BLANCA)	1140	597.891	4.629.475	ZARAGOZA	14917W	414840	0	0		0	0	0	0	0	0	0	0	0	0	0	0	0
9306B	1988	10	TARAZONA (CASA BLANCA)	1140	597.891	4.629.475	ZARAGOZA	14917W	414840	49	35	15	0	2	2	2	1	2	0	0	0	0	0	0	0
9306B	1988	11	TARAZONA (CASA BLANCA)	1140	597.891	4.629.475	ZARAGOZA	14917W	414840	106	55	12	0	5	5	2	2								

Código	Año	Mes	Nombre	Altitud	X	Y	Provincia	Longitud	Latitud	Precipitación total	P máx diaria	1er día P máx	Días de precipitación inapreciable	Días de precipitación apreciable	Días de P>=1 mm	Días de P>=10 mm	Días de P>=30 mm	Días de lluvia	Días de nieve	Días de granizo	Días de tormenta	Días de niebla	Días de rocío	Días de escarcha	Días en que la nieve cubre el suelo
9306B	1988	12	TARAZONA (CASA BLANCA)	1140	597.891	4.629.475	ZARAGOZA	14917W	414840	11	6	6	0	2	2	0	0				0	0	21	0	0
9306B	1989	1	TARAZONA (CASA BLANCA)	1140	597.891	4.629.475	ZARAGOZA	14917W	414840	8	8	6	0	1	1	0	0	1	0	0	0	0	0	0	0
9306B	1989	2	TARAZONA (CASA BLANCA)	1140	597.891	4.629.475	ZARAGOZA	14917W	414840	41	0														
9306B	1989	3	TARAZONA (CASA BLANCA)	1140	597.891	4.629.475	ZARAGOZA	14917W	414840	45	30	30	0	2	2	2	1	2	0	0	0	0	0	0	0
9306B	1989	4	TARAZONA (CASA BLANCA)	1140	597.891	4.629.475	ZARAGOZA	14917W	414840	95	16	23	0	11	11	3	0				1	0	0	0	0
9306B	1989	5	TARAZONA (CASA BLANCA)	1140	597.891	4.629.475	ZARAGOZA	14917W	414840	96	33	25	0	8	8	4	1	8	0	0	4	0	0	0	0
9306B	1989	6	TARAZONA (CASA BLANCA)	1140	597.891	4.629.475	ZARAGOZA	14917W	414840	22	11	19	0	3	3	1	0				1	0	0	0	0
9306B	1989	7	TARAZONA (CASA BLANCA)	1140	597.891	4.629.475	ZARAGOZA	14917W	414840	28	12	9	0	3	3	1	0	3	0	0	3	0	0	0	0
9306B	1989	8	TARAZONA (CASA BLANCA)	1140	597.891	4.629.475	ZARAGOZA	14917W	414840	35	13	29	0	4	4	2	0	4	0	0	4	0	0	0	0
9306B	1989	9	TARAZONA (CASA BLANCA)	1140	597.891	4.629.475	ZARAGOZA	14917W	414840	13,5	13,5	22	0	1	1	1	0	1	0	0	1	0	0	0	0
9306B	1989	10	TARAZONA (CASA BLANCA)	1140	597.891	4.629.475	ZARAGOZA	14917W	414840	16	10	15	0	2	2	1	0	2	0	0	0	0	0	0	0
9306B	1989	11	TARAZONA (CASA BLANCA)	1140	597.891	4.629.475	ZARAGOZA	14917W	414840	82	20	15	0	7	7	4	0	7	0	0	0	0	0	0	0
9306B	1990	1	TARAZONA (CASA BLANCA)	1140	597.891	4.629.475	ZARAGOZA	14917W	414840	56	18	27	0	5	5	3	0	3	2	0	0	0	0	0	0
9306B	1990	2	TARAZONA (CASA BLANCA)	1140	597.891	4.629.475	ZARAGOZA	14917W	414840	9	5	21	0	2	2	0	0								
9306B	1990	3	TARAZONA (CASA BLANCA)	1140	597.891	4.629.475	ZARAGOZA	14917W	414840	18	12	24	0	3	3	1	0	3	0	0	0	0	0	0	0
9306B	1990	4	TARAZONA (CASA BLANCA)	1140	597.891	4.629.475	ZARAGOZA	14917W	414840	68	20	8	0	8	8	2	0	5	3	0	1	0	0	0	0
9306B	1990	5	TARAZONA (CASA BLANCA)	1140	597.891	4.629.475	ZARAGOZA	14917W	414840	133	38	23	0	9	9	4	2	9	0	0	8	0	0	0	0
9306B	1990	6	TARAZONA (CASA BLANCA)	1140	597.891	4.629.475	ZARAGOZA	14917W	414840	84	22	14	0	5	5	5	0	5	0	0	5	0	0	0	0
9306B	1990	7	TARAZONA (CASA BLANCA)	1140	597.891	4.629.475	ZARAGOZA	14917W	414840	42	29	28	0	3	3	1	0	3	0	0	2	0	0	0	0
9306B	1990	8	TARAZONA (CASA BLANCA)	1140	597.891	4.629.475	ZARAGOZA	14917W	414840	25	11	30	0	3	3	1	0	3	0	0	3	0	0	0	0
9306B	1990	9	TARAZONA (CASA BLANCA)	1140	597.891	4.629.475	ZARAGOZA	14917W	414840	37	23	16	0	3	3	2	0				2	0	0	0	0
9306B	1990	10	TARAZONA (CASA BLANCA)	1140	597.891	4.629.475	ZARAGOZA	14917W	414840	66	42	22	0	3	3	3	1	3	0	0	0	0	0	0	0
9306B	1990	11	TARAZONA (CASA BLANCA)	1140	597.891	4.629.475	ZARAGOZA	14917W	414840	32	16	8	0	3	3	2	0	3	0	0	0	0	0	0	0
9306B	1990	12	TARAZONA (CASA BLANCA)	1140	597.891	4.629.475	ZARAGOZA	14917W	414840	60	18	21	0	5	5	4	0	2	3	0	0	0	0	0	3
9306B	1991	1	TARAZONA (CASA BLANCA)	1140	597.891	4.629.475	ZARAGOZA	14917W	414840	21	8	17	0	4	4	0	0	4	0	0	0	0	0	0	0
9306B	1991	2	TARAZONA (CASA BLANCA)	1140	597.891	4.629.475	ZARAGOZA	14917W	414840	156	40	17	0	8	8	8	2	2	6	0	0	0	0	0	4
9306B	1991	3	TARAZONA (CASA BLANCA)	1140	597.891	4.629.475	ZARAGOZA	14917W	414840	80	15	7	0	8	8	4	0	8	0	0	0	0	0	0	0
9306B	1991	4	TARAZONA (CASA BLANCA)	1140	597.891	4.629.475	ZARAGOZA	14917W	414840	150	53	15	0	6	6	4	2	6	0	0	0	0	0	0	0
9306B	1991	5	TARAZONA (CASA BLANCA)	1140	597.891	4.629.475	ZARAGOZA	14917W	414840	64	24	1	0	4	4	3	0				1	0	0	0	0
9306B	1991	6	TARAZONA (CASA BLANCA)	1140	597.891	4.629.475	ZARAGOZA	14917W	414840	0	0		0	0	0	0	0	0	0	0	0	0	0	0	0
9306B	1991	7	TARAZONA (CASA BLANCA)	1140	597.891	4.629.475	ZARAGOZA	14917W	414840	44	18	3	0	4	4	2	0				4	0	0	0	0
9306B	1991	8	TARAZONA (CASA BLANCA)	1140	597.891	4.629.475	ZARAGOZA	14917W	414840	0	0		0	0	0	0	0	0	0	0	0	0	0	0	0
9306B	1991	9	TARAZONA (CASA BLANCA)	1140	597.891	4.629.475	ZARAGOZA	14917W	414840	65	27	3	0	8	8	2	0				8	0	0	0	0
9306B	1991	10	TARAZONA (CASA BLANCA)	1140	597.891	4.629.475	ZARAGOZA	14917W	414840	125	63	10	0	6	6	5	1				1	0	0	0	0
9306B	1991	11	TARAZONA (CASA BLANCA)	1140	597.891	4.629.475	ZARAGOZA	14917W	414840	33	13	3	0	6	6	1	0	5	1	0	0	2	8	0	0
9306B	1991	12	TARAZONA (CASA BLANCA)	1140	597.891	4.629.475	ZARAGOZA	14917W	414840	22	16	3	0	2	2	1	0	2	0	0	0	0	11	0	0
9306B	1992	1	TARAZONA (CASA BLANCA)	1140	597.891	4.629.475	ZARAGOZA	14917W	414840	5	5	23	0	1	1	0	0	0	1	0	0	0	25	0	0
9306B	1992	2	TARAZONA (CASA BLANCA)	1140	597.891	4.629.475	ZARAGOZA	14917W	414840	20	20	18	0	1	1	1	0	0	1	0	0	0	0	0	0
9306B	1992	3	TARAZONA (CASA BLANCA)	1140	597.891	4.629.475	ZARAGOZA	14917W	414840	36	15	30	3	4	4	2	0								
9306B	1992	4	TARAZONA (CASA BLANCA)	1140	597.891	4.629.475	ZARAGOZA	14917W	414840	18,1	15	3	0	3	2	1	0	3	0	0	0	0	0	0	0
9306B	1992	5	TARAZONA (CASA BLANCA)	1140	597.891	4.629.475	ZARAGOZA	14917W	414840	72	55	3	0	4	4	1	1	4	0	0	0	0	0	0	0
9306B	1992	6	TARAZONA (CASA BLANCA)	1140	597.891	4.629.475	ZARAGOZA	14917W	414840	121,5	26	23	0	12	12	5	0				5	0	0	0	0
9306B	1992	7	TARAZONA (CASA BLANCA)	1140	597.891	4.629.475	ZARAGOZA	14917W	414840	28	18	27	0	3	3	1	0				3	0	0	0	0
9306B	1992	8	TARAZONA (CASA BLANCA)	1140	597.891	4.629.475	ZARAGOZA	14917W	414840	10	6	9	0	2	2	0	0	2	0	0	2	0	0	0	0
9306B	1992	9	TARAZONA (CASA BLANCA)	1140	597.891	4.629.475	ZARAGOZA	14917W	414840	51	28	26	0	3	3	2	0				2	0	0	0	0
9306B	1992	10	TARAZONA (CASA BLANCA)	1140	597.891	4.629.475	ZARAGOZA	14917W	414840	119	42	16	0	9	9	3	1	9	0	0	0	0	0	0	0

Código	Año	Mes	Nombre	Altitud	X	Y	Provincia	Longitud	Latitud	Precipitación total	P máx diaria	1er día P máx	Días de precipitación inapreciable	Días de precipitación apreciable	Días de P>=1 mm	Días de P>=10 mm	Días de P>=30 mm	Días de lluvia	Días de nieve	Días de granizo	Días de tormenta	Días de niebla	Días de rocío	Días de escarcha	Días en que la nieve cubre el suelo
9306B	1992	11	TARAZONA (CASA BLANCA)	1140	597.891	4.629.475	ZARAGOZA	14917W	414840	12	12	11	0	1	1	1	0	1	0	0	0	0	0	0	0
9306B	1992	12	TARAZONA (CASA BLANCA)	1140	597.891	4.629.475	ZARAGOZA	14917W	414840	41	16	16	0	4	4	1	0	4	0	0	0	8	0	4	0
9306B	1993	1	TARAZONA (CASA BLANCA)	1140	597.891	4.629.475	ZARAGOZA	14917W	414840	0	0		0	0	0	0	0	0	0	0	0	0	0	20	0
9306B	1993	2	TARAZONA (CASA BLANCA)	1140	597.891	4.629.475	ZARAGOZA	14917W	414840	39	22	4	0	3	3	2	0	2	1	0	0	0	0	20	0
9306B	1993	3	TARAZONA (CASA BLANCA)	1140	597.891	4.629.475	ZARAGOZA	14917W	414840	99	34	15	0	7	7	4	1	4	2	1	0	0	0	0	0
9306B	1993	4	TARAZONA (CASA BLANCA)	1140	597.891	4.629.475	ZARAGOZA	14917W	414840	44	11	28	0	7	7	1	0	7	0	0	0	0	0	0	0
9306B	1993	5	TARAZONA (CASA BLANCA)	1140	597.891	4.629.475	ZARAGOZA	14917W	414840	101	0										10	0	0	0	0
9306B	1993	6	TARAZONA (CASA BLANCA)	1140	597.891	4.629.475	ZARAGOZA	14917W	414840	27	5	7	0	9	9	0	0				7	0	0	0	0
9306B	1993	7	TARAZONA (CASA BLANCA)	1140	597.891	4.629.475	ZARAGOZA	14917W	414840	18	18	5	0	1	1	1	0				5	0	0	0	0
9306B	1993	8	TARAZONA (CASA BLANCA)	1140	597.891	4.629.475	ZARAGOZA	14917W	414840	25	19	24	0	3	3	1	0				7	0	0	0	0
9306B	1993	9	TARAZONA (CASA BLANCA)	1140	597.891	4.629.475	ZARAGOZA	14917W	414840	70	36	21	0	4	4	2	1	4	0	0	0	0	0	0	0
9306B	1993	10	TARAZONA (CASA BLANCA)	1140	597.891	4.629.475	ZARAGOZA	14917W	414840	138,1	30	13	0	16	15	4	1	16	0	0	1	0	0	0	0
9306B	1993	11	TARAZONA (CASA BLANCA)	1140	597.891	4.629.475	ZARAGOZA	14917W	414840	30	9	6	0	6	6	0	0	6	0	0	0	0	0	0	0
9306B	1993	12	TARAZONA (CASA BLANCA)	1140	597.891	4.629.475	ZARAGOZA	14917W	414840	21	8	13	0	4	4	0	0	4	0	0	0	0	0	0	0
9306B	1994	1	TARAZONA (CASA BLANCA)	1140	597.891	4.629.475	ZARAGOZA	14917W	414840	46	19	8	0	4	4	2	0	3	1	0	1	0	7	0	1
9306B	1994	2	TARAZONA (CASA BLANCA)	1140	597.891	4.629.475	ZARAGOZA	14917W	414840	35	13	18	0	4	4	2	0	3	1	0	0	0	0	0	0
9306B	1994	3	TARAZONA (CASA BLANCA)	1140	597.891	4.629.475	ZARAGOZA	14917W	414840	5,5	3	12	0	2	2	0	0	2	0	0	0	0	0	0	0
9306B	1994	4	TARAZONA (CASA BLANCA)	1140	597.891	4.629.475	ZARAGOZA	14917W	414840	12	9	24	0	2	2	0	0	2	0	0	0	0	0	0	0
9306B	1994	5	TARAZONA (CASA BLANCA)	1140	597.891	4.629.475	ZARAGOZA	14917W	414840	66	29	7	0	9	9	1	0				1	0	0	0	0
9306B	1994	6	TARAZONA (CASA BLANCA)	1140	597.891	4.629.475	ZARAGOZA	14917W	414840	15	7	8	0	5	5	0	0				4	0	0	0	0
9306B	1994	8	TARAZONA (CASA BLANCA)	1140	597.891	4.629.475	ZARAGOZA	14917W	414840	15	13	14	0	2	2	1	0				6	0	0	0	0
9306B	1994	9	TARAZONA (CASA BLANCA)	1140	597.891	4.629.475	ZARAGOZA	14917W	414840	63,5	26	23	0	5	5	3	0				2	0	0	0	0
9306B	1994	10	TARAZONA (CASA BLANCA)	1140	597.891	4.629.475	ZARAGOZA	14917W	414840	102	28	27	0	7	7	4	0	7	0	0	0	0	0	0	0
9306B	1994	11	TARAZONA (CASA BLANCA)	1140	597.891	4.629.475	ZARAGOZA	14917W	414840	57	29	4	0	4	4	2	0	4	0	0	0	0	0	0	0
9306B	1994	12	TARAZONA (CASA BLANCA)	1140	597.891	4.629.475	ZARAGOZA	14917W	414840	8	4	9	0	3	3	0	0	3	0	0	0	5	0	0	0
9306B	1995	1	TARAZONA (CASA BLANCA)	1140	597.891	4.629.475	ZARAGOZA	14917W	414840	51	20	1	0	8	8	1	0	6	2	0	0	0	0	0	2
9306B	1995	2	TARAZONA (CASA BLANCA)	1140	597.891	4.629.475	ZARAGOZA	14917W	414840	27	15	12	0	4	4	1	0	3	1	0	0	0	0	0	0
9306B	1995	3	TARAZONA (CASA BLANCA)	1140	597.891	4.629.475	ZARAGOZA	14917W	414840	28	19	5	0	3	3	1	0	1	2	0	0	0	0	0	0
9306B	1995	4	TARAZONA (CASA BLANCA)	1140	597.891	4.629.475	ZARAGOZA	14917W	414840	41	30	23	0	3	3	1	1	1	2	0	0	0	0	0	0
9306B	1995	5	TARAZONA (CASA BLANCA)	1140	597.891	4.629.475	ZARAGOZA	14917W	414840	67	33	10	0	7	7	2	1				3	0	0	0	0
9306B	1995	6	TARAZONA (CASA BLANCA)	1140	597.891	4.629.475	ZARAGOZA	14917W	414840	26	26	30	0	1	1	1	0				3	0	0	0	0
9306B	1995	7	TARAZONA (CASA BLANCA)	1140	597.891	4.629.475	ZARAGOZA	14917W	414840	45	22	10	0	3	3	2	0				4	0	0	0	0
9306B	1995	8	TARAZONA (CASA BLANCA)	1140	597.891	4.629.475	ZARAGOZA	14917W	414840	76	43	9	0	4	4	2	1				4	0	0	0	0
9306B	1995	9	TARAZONA (CASA BLANCA)	1140	597.891	4.629.475	ZARAGOZA	14917W	414840	34	18	18	0	5	5	1	0				1	0	0	0	0
9306B	1995	10	TARAZONA (CASA BLANCA)	1140	597.891	4.629.475	ZARAGOZA	14917W	414840	2	2	5	0	1	1	0	0	1	0	0	0	0	0	0	0
9306B	1995	11	TARAZONA (CASA BLANCA)	1140	597.891	4.629.475	ZARAGOZA	14917W	414840	59	18	11	0	6	6	3	0	6	0	0	0	0	0	5	0
9306B	1995	12	TARAZONA (CASA BLANCA)	1140	597.891	4.629.475	ZARAGOZA	14917W	414840	103	20	4	0	8	8	5	0	7	1	0	0	0	0	0	0
9306B	1996	1	TARAZONA (CASA BLANCA)	1140	597.891	4.629.475	ZARAGOZA	14917W	414840	135	44	21	0	11	11	4	1	11	0	0	0	0	0	0	0
9306B	1996	2	TARAZONA (CASA BLANCA)	1140	597.891	4.629.475	ZARAGOZA	14917W	414840	63	27	26	0	9	9	2	0	3	6	0	0	0	0	3	5
9306B	1996	3	TARAZONA (CASA BLANCA)	1140	597.891	4.629.475	ZARAGOZA	14917W	414840	38	16	14	0	5	5	2	0	3	2	0	0	0	0	0	0
9306B	1996	5	TARAZONA (CASA BLANCA)	1140	597.891	4.629.475	ZARAGOZA	14917W	414840	70	17	6	0	9	9	4	0	9	0	0	0	0	0	0	0
9306B	1996	6	TARAZONA (CASA BLANCA)	1140	597.891	4.629.475	ZARAGOZA	14917W	414840	50	14	8	0	6	6	3	0	2	0	0	6	0	0	0	0
9306B	1996	7	TARAZONA (CASA BLANCA)	1140	597.891	4.629.475	ZARAGOZA	14917W	414840	32	13	27	0	5	5	1	0				6	0	0	0	0
9306B	1996	8	TARAZONA (CASA BLANCA)	1140	597.891	4.629.475	ZARAGOZA	14917W	414840	84,5	39	7	0	7	7	2	1				6	0	0	0	0
9306B	1996	9	TARAZONA (CASA BLANCA)	1140	597.891	4.629.475	ZARAGOZA	14917W	414840	23	7	19	0	5	5	0	0	5	0	0	0	0	0	0	0
9306B	1996	10	TARAZONA (CASA BLANCA)	1140	597.891	4.629.475	ZARAGOZA	14917W	414840	22	12	13	0	4	4	1	0	4	0	0	0	0	0	0	0

Código	Año	Mes	Nombre	Altitud	X	Y	Provincia	Longitud	Latitud	Precipitación total	P máx diaria	1er día P máx	Días de precipitación inapreciable	Días de precipitación apreciable	Días de P>=1 mm	Días de P>=10 mm	Días de P>=30 mm	Días de lluvia	Días de nieve	Días de granizo	Días de tormenta	Días de niebla	Días de rocío	Días de escarcha	Días en que la nieve cubre el suelo
9306B	1996	11	TARAZONA (CASA BLANCA)	1140	597.891	4.629.475	ZARAGOZA	14917W	414840	99	30	12	0	7	7	4	1	6	1	0	0	0	0	0	0
9306B	1996	12	TARAZONA (CASA BLANCA)	1140	597.891	4.629.475	ZARAGOZA	14917W	414840	136	26	7	0	14	14	6	0	9	5	0	0	0	0	0	0
9306B	1997	1	TARAZONA (CASA BLANCA)	1140	597.891	4.629.475	ZARAGOZA	14917W	414840	209	40	8	0	13	13	9	2	11	2	0	0	0	0	0	0
9306B	1997	2	TARAZONA (CASA BLANCA)	1140	597.891	4.629.475	ZARAGOZA	14917W	414840	4	4	22	0	1	1	0	0	1	0	0	0	0	0	0	0
9306B	1997	3	TARAZONA (CASA BLANCA)	1140	597.891	4.629.475	ZARAGOZA	14917W	414840	0	0		0	0	0	0	0	0	0	0	0	0	0	0	0
9306B	1997	4	TARAZONA (CASA BLANCA)	1140	597.891	4.629.475	ZARAGOZA	14917W	414840	138	58	21	0	4	4	4	2	4	0	0	0	0	0	0	0
9306B	1997	5	TARAZONA (CASA BLANCA)	1140	597.891	4.629.475	ZARAGOZA	14917W	414840	115	34	31	0	9	9	6	1			4	0	0	0	0	0
9306B	1997	6	TARAZONA (CASA BLANCA)	1140	597.891	4.629.475	ZARAGOZA	14917W	414840	86	30	5	0	7	7	3	1	7	0	0	5	0	0	0	0
9306B	1997	7	TARAZONA (CASA BLANCA)	1140	597.891	4.629.475	ZARAGOZA	14917W	414840	145	64	22	0	8	8	4	1	8	0	0	5	0	0	0	0
9306B	1997	8	TARAZONA (CASA BLANCA)	1140	597.891	4.629.475	ZARAGOZA	14917W	414840	39	11	17	0	6	6	2	0	6	0	0	5	0	0	0	0
9306B	1997	9	TARAZONA (CASA BLANCA)	1140	597.891	4.629.475	ZARAGOZA	14917W	414840	65	21	1	0	6	6	2	0	6	0	0	4	0	0	0	0
9306B	1997	10	TARAZONA (CASA BLANCA)	1140	597.891	4.629.475	ZARAGOZA	14917W	414840	33	20	27	0	4	4	1	0								
9306B	1997	11	TARAZONA (CASA BLANCA)	1140	597.891	4.629.475	ZARAGOZA	14917W	414840	136	26	11	0	11	11	4	0	11	0	0	0	0	0	0	0
9306B	1997	12	TARAZONA (CASA BLANCA)	1140	597.891	4.629.475	ZARAGOZA	14917W	414840	151	56	16	0	7	7	6	1	6	1	0	0	0	0	0	0
9306B	1998	1	TARAZONA (CASA BLANCA)	1140	597.891	4.629.475	ZARAGOZA	14917W	414840	32	13	26	0	7	7	1	0	6	1	0	0	0	0	0	0
9306B	1998	2	TARAZONA (CASA BLANCA)	1140	597.891	4.629.475	ZARAGOZA	14917W	414840	24	14	3	0	2	2	2	0	2	0	0	0	0	0	0	0
9306B	1998	3	TARAZONA (CASA BLANCA)	1140	597.891	4.629.475	ZARAGOZA	14917W	414840	9	5														
9306B	1998	5	TARAZONA (CASA BLANCA)	1140	597.891	4.629.475	ZARAGOZA	14917W	414840	67	17		0												
9306B	1998	6	TARAZONA (CASA BLANCA)	1140	597.891	4.629.475	ZARAGOZA	14917W	414840	58	40	5	0	5	5	2	1	4	0	1	3	0	0	0	0
9306B	1998	7	TARAZONA (CASA BLANCA)	1140	597.891	4.629.475	ZARAGOZA	14917W	414840	7	7	1	0	1	1	0	0	1	0	0	1	0	0	0	0
9306B	1998	8	TARAZONA (CASA BLANCA)	1140	597.891	4.629.475	ZARAGOZA	14917W	414840	21	10	15	0	4	4	1	0	4	0	0	4	0	0	0	0
9306B	1999	4	TARAZONA (CASA BLANCA)	1140	597.891	4.629.475	ZARAGOZA	14917W	414840	79	23	28	0	7	7	5	0	6	1	0	0	0	0	0	0
9306B	1999	5	TARAZONA (CASA BLANCA)	1140	597.891	4.629.475	ZARAGOZA	14917W	414840	38	10	7	0	8	8	1	0	8	0	0	3	0	0	0	0
9306B	1999	6	TARAZONA (CASA BLANCA)	1140	597.891	4.629.475	ZARAGOZA	14917W	414840	71	48	17	0	4	4	2	1	4	0	0	6	0	0	0	0
9306B	1999	7	TARAZONA (CASA BLANCA)	1140	597.891	4.629.475	ZARAGOZA	14917W	414840	102	60	18	0	5	5	2	2	5	0	0	4	0	0	0	0
9306B	1999	8	TARAZONA (CASA BLANCA)	1140	597.891	4.629.475	ZARAGOZA	14917W	414840	24	16	1	0	3	3	1	0	3	0	0	3	0	0	0	0
9306B	1999	9	TARAZONA (CASA BLANCA)	1140	597.891	4.629.475	ZARAGOZA	14917W	414840	107	18	13	0	10	10	7	0	10	0	0	6	0	0	0	0
9306B	1999	10	TARAZONA (CASA BLANCA)	1140	597.891	4.629.475	ZARAGOZA	14917W	414840	85	18	19	0	7	7	5	0	7	0	0	2	0	0	0	0
9306B	1999	11	TARAZONA (CASA BLANCA)	1140	597.891	4.629.475	ZARAGOZA	14917W	414840	34	18	12	0	3	3	2	0	2	1	0	0	0	0	22	0
9306B	1999	12	TARAZONA (CASA BLANCA)	1140	597.891	4.629.475	ZARAGOZA	14917W	414840	27	20	14	0	3	3	1	0	1	2	0	0	0	0	10	0
9306B	2000	1	TARAZONA (CASA BLANCA)	1140	597.891	4.629.475	ZARAGOZA	14917W	414840	52	42	15	0	2	2	2	1	1	1	0	0	0	0	15	0
9306B	2000	2	TARAZONA (CASA BLANCA)	1140	597.891	4.629.475	ZARAGOZA	14917W	414840	1	1	4	0	1	1	0	0	1	0	0	0	0	0	3	0
9306B	2000	3	TARAZONA (CASA BLANCA)	1140	597.891	4.629.475	ZARAGOZA	14917W	414840	33	15	23	0	5	5	1	0	5	0	0	0	0	0	0	0
9306B	2000	4	TARAZONA (CASA BLANCA)	1140	597.891	4.629.475	ZARAGOZA	14917W	414840	127	33	15	0	13	13	3	1	11	2	0	0	0	0	0	0
9306B	2000	5	TARAZONA (CASA BLANCA)	1140	597.891	4.629.475	ZARAGOZA	14917W	414840	68	22	8	0	10	10	3	0	10	0	0	6	0	0	0	0
9306B	2000	6	TARAZONA (CASA BLANCA)	1140	597.891	4.629.475	ZARAGOZA	14917W	414840	64	22	4	0	4	4	3	0	4	0	0	3	0	0	0	0
9306B	2000	7	TARAZONA (CASA BLANCA)	1140	597.891	4.629.475	ZARAGOZA	14917W	414840	38	20	10	0	2	2	2	0	2	0	0	2	0	0	0	0
9306B	2000	9	TARAZONA (CASA BLANCA)	1140	597.891	4.629.475	ZARAGOZA	14917W	414840	26	10	11	0	4	4	1	0	4	0	0	1	0	0	0	0
9306B	2000	10	TARAZONA (CASA BLANCA)	1140	597.891	4.629.475	ZARAGOZA	14917W	414840	122	43	24	0	10	10	4	1	10	0	0	0	0	0	0	0
9306B	2000	11	TARAZONA (CASA BLANCA)	1140	597.891	4.629.475	ZARAGOZA	14917W	414840	77	40	23	0	7	7	2	1	7	0	0	0	0	0	0	0
9306B	2000	12	TARAZONA (CASA BLANCA)	1140	597.891	4.629.475	ZARAGOZA	14917W	414840	80	27	2	0	7	7	4	0	7	0	0	0	0	0	0	0
9306B	2001	1	TARAZONA (CASA BLANCA)	1140	597.891	4.629.475	ZARAGOZA	14917W	414840	72	16	6	0	8	8	4	0	8	0	0	0	0	0	0	0
9306B	2001	2	TARAZONA (CASA BLANCA)	1140	597.891	4.629.475	ZARAGOZA	14917W	414840	21	21	14	0	1	1	1	0	1	0	0	0	0	11	0	0
9306B	2001	3	TARAZONA (CASA BLANCA)	1140	597.891	4.629.475	ZARAGOZA	14917W	414840	61	31	1	0	7	7	1	1	7	0	0	0	0	0	0	0
9306B	2001	4	TARAZONA (CASA BLANCA)	1140	597.891	4.629.475	ZARAGOZA	14917W	414840	18	8	20	0	4	4	0	0	4	0	0	0	0	0	0	0
9306B	2001	5	TARAZONA (CASA BLANCA)	1140	597.891	4.629.475	ZARAGOZA	14917W	414840	19	10	3	0	3	3	1	0	3	0	0	0	0	0	0	0

Código	Año	Mes	Nombre	Altitud	X	Y	Provincia	Longitud	Latitud	Precipitación total	P máx diaria	1er día P máx	Días de precipitación inapreciable	Días de precipitación apreciable	Días de P>=1 mm	Días de P>=10 mm	Días de P>=30 mm	Días de lluvia	Días de nieve	Días de granizo	Días de tormenta	Días de niebla	Días de rocío	Días de escarcha	Días en que la nieve cubre el suelo
9306B	2001	6	TARAZONA (CASA BLANCA)	1140	597.891	4.629.475	ZARAGOZA	14917W	414840	22	22	9	0	1	1	1	0	1	0	0	1	0	0	0	0
9306B	2001	7	TARAZONA (CASA BLANCA)	1140	597.891	4.629.475	ZARAGOZA	14917W	414840	47	26	16	0	4	4	1	0	4	0	0	2	0	0	0	0
9306B	2001	8	TARAZONA (CASA BLANCA)	1140	597.891	4.629.475	ZARAGOZA	14917W	414840	42	21	14	0	5	5	2	0	5	0	0	5	0	0	0	0
9306B	2001	9	TARAZONA (CASA BLANCA)	1140	597.891	4.629.475	ZARAGOZA	14917W	414840	28	11	23	0	4	4	1	0	4	0	0	4	0	0	0	0
9306B	2001	10	TARAZONA (CASA BLANCA)	1140	597.891	4.629.475	ZARAGOZA	14917W	414840	62	30	20	0	6	6	2	1	6	0	0	2	0	0	0	0
9306B	2001	11	TARAZONA (CASA BLANCA)	1140	597.891	4.629.475	ZARAGOZA	14917W	414840	40	36	16	0	2	2	1	1	0	2	0	0	0	0	0	0
9306B	2001	12	TARAZONA (CASA BLANCA)	1140	597.891	4.629.475	ZARAGOZA	14917W	414840	4	3	15	0	2	2	0	0	0	2	0	0	0	0	0	0
9306B	2002	1	TARAZONA (CASA BLANCA)	1140	597.891	4.629.475	ZARAGOZA	14917W	414840	40	18	23	0	6	6	2	0	5	1	0	0	0	0	0	0
9306B	2002	2	TARAZONA (CASA BLANCA)	1140	597.891	4.629.475	ZARAGOZA	14917W	414840	10	10	6	0	1	1	1	0	1	0	0	0	0	0	0	0
9306B	2002	3	TARAZONA (CASA BLANCA)	1140	597.891	4.629.475	ZARAGOZA	14917W	414840	70	32	1	0	6	6	3	1	6	0	0	0	0	0	0	0
9306B	2002	4	TARAZONA (CASA BLANCA)	1140	597.891	4.629.475	ZARAGOZA	14917W	414840	93	30	10	0	6	6	4	1	4	2	0	0	0	0	0	0
9306B	2002	5	TARAZONA (CASA BLANCA)	1140	597.891	4.629.475	ZARAGOZA	14917W	414840	148	62	9	0	6	6	3	2	5	1	0	0	0	0	0	0
9306B	2002	6	TARAZONA (CASA BLANCA)	1140	597.891	4.629.475	ZARAGOZA	14917W	414840	55	17	5	0	4	4	3	0	4	0	0	3	0	0	0	0
9306B	2002	7	TARAZONA (CASA BLANCA)	1140	597.891	4.629.475	ZARAGOZA	14917W	414840	21	17	8	0	2	2	1	0	2	0	0	2	0	0	0	0
9306B	2002	8	TARAZONA (CASA BLANCA)	1140	597.891	4.629.475	ZARAGOZA	14917W	414840	79	23	26	0	7	7	3	0	7	0	0	7	0	0	0	0
9306B	2002	9	TARAZONA (CASA BLANCA)	1140	597.891	4.629.475	ZARAGOZA	14917W	414840	88	21	3	0	5	5	5	0	5	0	0	5	0	0	0	0
9306B	2002	10	TARAZONA (CASA BLANCA)	1140	597.891	4.629.475	ZARAGOZA	14917W	414840	71	19	9	0	6	6	3	0	6	0	0	2	0	0	0	0
9306B	2002	11	TARAZONA (CASA BLANCA)	1140	597.891	4.629.475	ZARAGOZA	14917W	414840	85	36	23	0	6	6	4	1	6	0	0	0	0	0	0	0
9306B	2002	12	TARAZONA (CASA BLANCA)	1140	597.891	4.629.475	ZARAGOZA	14917W	414840	37	10	5	0	5	5	1	0	4	1	0	0	0	0	0	0
9306B	2003	1	TARAZONA (CASA BLANCA)	1140	597.891	4.629.475	ZARAGOZA	14917W	414840	81	15	3	0	8	8	5	0	6	2	0	0	0	0	0	0
9306B	2003	2	TARAZONA (CASA BLANCA)	1140	597.891	4.629.475	ZARAGOZA	14917W	414840	133	98	25	0	6	6	2	1	2	4	0	0	0	0	0	0
9306B	2003	3	TARAZONA (CASA BLANCA)	1140	597.891	4.629.475	ZARAGOZA	14917W	414840	55	21	27	0	5	5	2	0	5	0	0	1	0	0	0	0
9306B	2003	4	TARAZONA (CASA BLANCA)	1140	597.891	4.629.475	ZARAGOZA	14917W	414840	74	30	15	0	7	7	3	1	7	0	0	0	0	0	0	0
9306B	2003	5	TARAZONA (CASA BLANCA)	1140	597.891	4.629.475	ZARAGOZA	14917W	414840	173	81	6	0	6	6	4	2	6	0	0	1	0	0	0	0
9306B	2003	6	TARAZONA (CASA BLANCA)	1140	597.891	4.629.475	ZARAGOZA	14917W	414840	12	5	3	0	3	3	0	0	3	0	0	3	0	0	0	0
9306B	2003	8	TARAZONA (CASA BLANCA)	1140	597.891	4.629.475	ZARAGOZA	14917W	414840	22	12	31	0	3	3	1	0	3	0	0	8	0	0	0	0
9306B	2003	9	TARAZONA (CASA BLANCA)	1140	597.891	4.629.475	ZARAGOZA	14917W	414840	124	35	4	0	9	9	6	1	9	0	0	6	0	0	0	0
9306B	2003	10	TARAZONA (CASA BLANCA)	1140	597.891	4.629.475	ZARAGOZA	14917W	414840	158	44	13	0	12	12	7	1	12	0	0	1	0	0	0	0
9306B	2003	11	TARAZONA (CASA BLANCA)	1140	597.891	4.629.475	ZARAGOZA	14917W	414840	96	31	15	0	5	5	5	1	5	0	0	0	0	0	0	0
9306B	2003	12	TARAZONA (CASA BLANCA)	1140	597.891	4.629.475	ZARAGOZA	14917W	414840	48	28	5	0	4	4	2	0	4	0	0	0	0	0	0	0
9306B	2004	1	TARAZONA (CASA BLANCA)	1140	597.891	4.629.475	ZARAGOZA	14917W	414840	39	15	27	0	7	7	2	0	7	0	0	0	0	0	0	0
9306B	2004	2	TARAZONA (CASA BLANCA)	1140	597.891	4.629.475	ZARAGOZA	14917W	414840	11	4	25	1	4	4	0	0	0	5	0	0	0	0	0	0
9306B	2004	3	TARAZONA (CASA BLANCA)	1140	597.891	4.629.475	ZARAGOZA	14917W	414840	82	48	29	0	4	4	3	1	3	1	0	0	0	0	0	0
9306B	2004	4	TARAZONA (CASA BLANCA)	1140	597.891	4.629.475	ZARAGOZA	14917W	414840	118	39	27	0	6	6	4	2	6	0	0	0	0	0	0	0
9306B	2004	5	TARAZONA (CASA BLANCA)	1140	597.891	4.629.475	ZARAGOZA	14917W	414840	110	22	11	0	11	11	5	0	11	0	0	1	0	0	0	0
9306B	2004	6	TARAZONA (CASA BLANCA)	1140	597.891	4.629.475	ZARAGOZA	14917W	414840	31,8	13,3	10	0	3	3	2	0	3	0	0	3	0	0	0	0
9306B	2004	7	TARAZONA (CASA BLANCA)	1140	597.891	4.629.475	ZARAGOZA	14917W	414840	37	17	17	0	4	4	2	0	4	0	0	4	0	0	0	0
9306B	2004	8	TARAZONA (CASA BLANCA)	1140	597.891	4.629.475	ZARAGOZA	14917W	414840	22	11	2	0	3	3	2	0	3	0	0	3	0	0	0	0
9306B	2004	9	TARAZONA (CASA BLANCA)	1140	597.891	4.629.475	ZARAGOZA	14917W	414840	85	52	6	0	5	5	2	1	5	0	0	3	0	0	0	0
9306B	2004	10	TARAZONA (CASA BLANCA)	1140	597.891	4.629.475	ZARAGOZA	14917W	414840	79	26	25	0	6	6	4	0	6	0	0	0	0	0	0	0
9306B	2004	11	TARAZONA (CASA BLANCA)	1140	597.891	4.629.475	ZARAGOZA	14917W	414840	20	15	28	0	3	3	1	0	3	0	0	0	0	0	0	0
9306B	2004	12	TARAZONA (CASA BLANCA)	1140	597.891	4.629.475	ZARAGOZA	14917W	414840	59	31	1	0	4	4	2	1	3	1	0	0	0	0	0	0
9306B	2005	1	TARAZONA (CASA BLANCA)	1140	597.891	4.629.475	ZARAGOZA	14917W	414840	18	8	28	0	5	5	0	0	0	5	0	0	0	0	0	0
9306B	2005	2	TARAZONA (CASA BLANCA)	1140	597.891	4.629.475	ZARAGOZA	14917W	414840	17,5	4	21	0	6	6	0	0	0	6	0	0	0	0	0	0
9306B	2005	3	TARAZONA (CASA BLANCA)	1140	597.891	4.629.475	ZARAGOZA	14917W	414840	32	22	29	0	3	3	1	0	3	0	0	0	0	0	0	0
9306B	2005	4	TARAZONA (CASA BLANCA)	1140	597.891	4.629.475	ZARAGOZA	14917W	414840	43	18	14	0	5	5	1	0	5	0	0	1	0	0	0	0

Código	Año	Mes	Nombre	Altitud	X	Y	Provincia	Longitud	Latitud	Precipitación total	P máx diaria	1er día P máx	Días de precipitación inapreciable	Días de precipitación apreciable	Días de P>=1 mm	Días de P>=10 mm	Días de P>=30 mm	Días de lluvia	Días de nieve	Días de granizo	Días de tormenta	Días de niebla	Días de rocío	Días de escarcha	Días en que la nieve cubre el suelo
9306B	2005	5	TARAZONA (CASA BLANCA)	1140	597.891	4.629.475	ZARAGOZA	14917W	414840	86	38	11	0	6	6	2	1	6	0	0	5	0	0	0	0
9306B	2005	7	TARAZONA (CASA BLANCA)	1140	597.891	4.629.475	ZARAGOZA	14917W	414840	0	0		0	0	0	0	0	0	0	0	1	0	0	0	0
9306B	2005	8	TARAZONA (CASA BLANCA)	1140	597.891	4.629.475	ZARAGOZA	14917W	414840	6	5	9	0	2	2	0	0	2	0	0	3	0	0	0	0
9306B	2005	9	TARAZONA (CASA BLANCA)	1140	597.891	4.629.475	ZARAGOZA	14917W	414840	67	44	8	0	4	4	2	1	4	0	0	1	0	0	0	0
9306B	2005	10	TARAZONA (CASA BLANCA)	1140	597.891	4.629.475	ZARAGOZA	14917W	414840	78,5	25	13	0	8	8	3	0	8	0	0	0	0	0	0	0
9306B	2005	11	TARAZONA (CASA BLANCA)	1140	597.891	4.629.475	ZARAGOZA	14917W	414840	141	43	13	0	9	9	4	2	8	1	0	0	0	0	0	0
9306B	2005	12	TARAZONA (CASA BLANCA)	1140	597.891	4.629.475	ZARAGOZA	14917W	414840	40	24	1	0	4	4	2	0	1	3	0	0	0	0	0	0
9306B	2006	1	TARAZONA (CASA BLANCA)	1140	597.891	4.629.475	ZARAGOZA	14917W	414840	36	14	7	0	6	6	1	0	3	3	0	0	0	0	0	0
9306B	2006	2	TARAZONA (CASA BLANCA)	1140	597.891	4.629.475	ZARAGOZA	14917W	414840	57	20	25	0	4	4	4	0	0	4	0	0	0	0	0	0
9306B	2006	3	TARAZONA (CASA BLANCA)	1140	597.891	4.629.475	ZARAGOZA	14917W	414840	29	7	9	0	6	6	0	0	3	3	0	0	0	0	0	0
9306B	2006	4	TARAZONA (CASA BLANCA)	1140	597.891	4.629.475	ZARAGOZA	14917W	414840	47	20	21	0	4	4	2	0	4	0	0	0	0	0	0	0
9306B	2006	5	TARAZONA (CASA BLANCA)	1140	597.891	4.629.475	ZARAGOZA	14917W	414840	33	16	11	0	4	4	1	0	4	0	0	2	0	0	0	0
9306B	2006	6	TARAZONA (CASA BLANCA)	1140	597.891	4.629.475	ZARAGOZA	14917W	414840	92	28	17	0	7	7	5	0	7	0	0	6	0	0	0	0
9306B	2006	7	TARAZONA (CASA BLANCA)	1140	597.891	4.629.475	ZARAGOZA	14917W	414840	56	50	19	0	2	2	1	1	2	0	0	9	0	0	0	0
9306B	2006	8	TARAZONA (CASA BLANCA)	1140	597.891	4.629.475	ZARAGOZA	14917W	414840	15	12	17	0	2	2	1	0	2	0	0	2	0	0	0	0
9306B	2006	9	TARAZONA (CASA BLANCA)	1140	597.891	4.629.475	ZARAGOZA	14917W	414840	205	125	12	0	8	8	3	2	8	0	0	5	0	0	0	0
9306B	2006	10	TARAZONA (CASA BLANCA)	1140	597.891	4.629.475	ZARAGOZA	14917W	414840	33	17	17	0	5	5	1	0	5	0	0	1	0	0	0	0
9306B	2006	11	TARAZONA (CASA BLANCA)	1140	597.891	4.629.475	ZARAGOZA	14917W	414840	39	18	16	0	5	5	2	0	5	0	0	0	0	0	0	0
9306B	2006	12	TARAZONA (CASA BLANCA)	1140	597.891	4.629.475	ZARAGOZA	14917W	414840	8	7	9	0	2	2	0	0	0	2	0	0	0	0	0	0
9306B	2007	1	TARAZONA (CASA BLANCA)	1140	597.891	4.629.475	ZARAGOZA	14917W	414840	21	18	25	0	2	2	1	0	1	1	0	0	0	0	0	0
9306B	2007	2	TARAZONA (CASA BLANCA)	1140	597.891	4.629.475	ZARAGOZA	14917W	414840	60	20	8	0	8	8	1	0	8	0	0	1	0	0	0	0
9306B	2007	3	TARAZONA (CASA BLANCA)	1140	597.891	4.629.475	ZARAGOZA	14917W	414840	63	21	20	0	6	6	3	0	6	0	0	0	0	0	0	0
9306B	2007	4	TARAZONA (CASA BLANCA)	1140	597.891	4.629.475	ZARAGOZA	14917W	414840	177	28	29	0	15	15	8	0	14	1	0	1	0	0	0	1
9306B	2007	5	TARAZONA (CASA BLANCA)	1140	597.891	4.629.475	ZARAGOZA	14917W	414840	105	33	19	0	10	10	5	1	10	0	0	1	0	0	0	0
9306B	2007	6	TARAZONA (CASA BLANCA)	1140	597.891	4.629.475	ZARAGOZA	14917W	414840	13	6	13	0	3	3	0	0	3	0	0	1	0	0	0	0
9306B	2007	7	TARAZONA (CASA BLANCA)	1140	597.891	4.629.475	ZARAGOZA	14917W	414840	15	15	7	0	1	1	1	0	1	0	0	1	0	0	0	0
9306B	2007	8	TARAZONA (CASA BLANCA)	1140	597.891	4.629.475	ZARAGOZA	14917W	414840	15	11	24	0	2	2	1	0	2	0	0	2	0	0	0	0
9306B	2007	9	TARAZONA (CASA BLANCA)	1140	597.891	4.629.475	ZARAGOZA	14917W	414840	7	5	27	0	2	2	0	0	2	0	0	0	0	0	0	0
9306B	2007	10	TARAZONA (CASA BLANCA)	1140	597.891	4.629.475	ZARAGOZA	14917W	414840	59	23	3	0	6	6	2	0	6	0	0	0	0	0	0	0
9306B	2007	11	TARAZONA (CASA BLANCA)	1140	597.891	4.629.475	ZARAGOZA	14917W	414840	32	19	20	0	3	3	1	0	3	0	0	0	0	0	0	0
9306B	2007	12	TARAZONA (CASA BLANCA)	1140	597.891	4.629.475	ZARAGOZA	14917W	414840	69	30	20	0	5	5	3	1	5	0	0	1	0	0	0	0
9306B	2008	1	TARAZONA (CASA BLANCA)	1140	597.891	4.629.475	ZARAGOZA	14917W	414840	45	13	3	0	6	6	2	0	6	0	0	0	0	0	0	0
9306B	2008	2	TARAZONA (CASA BLANCA)	1140	597.891	4.629.475	ZARAGOZA	14917W	414840	52	33	3	0	5	5	1	1	5	0	0	0	0	0	0	0
9306B	2008	3	TARAZONA (CASA BLANCA)	1140	597.891	4.629.475	ZARAGOZA	14917W	414840	58	17	4	0	7	7	1	0	4	3	0	0	0	0	0	0
9306B	2008	4	TARAZONA (CASA BLANCA)	1140	597.891	4.629.475	ZARAGOZA	14917W	414840	192	37	7	0	11	11	9	2	11	0	0	0	0	0	0	0
9306B	2008	5	TARAZONA (CASA BLANCA)	1140	597.891	4.629.475	ZARAGOZA	14917W	414840	263	68	9	0	17	17	10	3	17	0	0	4	0	0	0	0
9306B	2008	6	TARAZONA (CASA BLANCA)	1140	597.891	4.629.475	ZARAGOZA	14917W	414840	41	10	9	0	8	8	1	0	8	0	0	0	0	0	0	0
9306B	2008	7	TARAZONA (CASA BLANCA)	1140	597.891	4.629.475	ZARAGOZA	14917W	414840	56	48	12	0	3	3	1	1	3	0	0	2	0	0	0	0
9306B	2008	8	TARAZONA (CASA BLANCA)	1140	597.891	4.629.475	ZARAGOZA	14917W	414840	12	7	16	0	3	3	0	0	3	0	0	3	0	0	0	0
9306B	2008	9	TARAZONA (CASA BLANCA)	1140	597.891	4.629.475	ZARAGOZA	14917W	414840	16	13	9	0	3	3	1	0	3	0	0	1	0	0	0	0
9306B	2008	10	TARAZONA (CASA BLANCA)	1140	597.891	4.629.475	ZARAGOZA	14917W	414840	128	42	27	0	9	9	4	1	9	0	0	1	0	0	0	0
9306B	2008	11	TARAZONA (CASA BLANCA)	1140	597.891	4.629.475	ZARAGOZA	14917W	414840	73	27	2	0	7	7	3	0	4	3	0	0	0	0	0	0
9306B	2008	12	TARAZONA (CASA BLANCA)	1140	597.891	4.629.475	ZARAGOZA	14917W	414840	63	18	28	0	8	8	2	0	3	5	0	0	0	0	0	0
9306B	2009	1	TARAZONA (CASA BLANCA)	1140	597.891	4.629.475	ZARAGOZA	14917W	414840	81	17	9	0	10	10	3	0	6	4	0	0	0	0	0	0
9306B	2009	2	TARAZONA (CASA BLANCA)	1140	597.891	4.629.475	ZARAGOZA	14917W	414840	31	8	4	0	6	6	0	0	5	1	0	0	0	0	0	0
9306B	2009	3	TARAZONA (CASA BLANCA)	1140	597.891	4.629.475	ZARAGOZA	14917W	414840	22	15	1	0	3	3	1	0	1	2	0	0	0	0	0	0

Código	Año	Mes	Nombre	Altitud	X	Y	Provincia	Longitud	Latitud	Precipitación total	P máx diaria	1er día P máx	Días de precipitación inapreciable	Días de precipitación apreciable	Días de P>=1 mm	Días de P>=10 mm	Días de P>=30 mm	Días de lluvia	Días de nieve	Días de granizo	Días de tormenta	Días de niebla	Días de rocío	Días de escarcha	Días en que la nieve cubre el suelo
9306B	2009	4	TARAZONA (CASA BLANCA)	1140	597.891	4.629.475	ZARAGOZA	14917W	414840	169	56	9	0	8	8	5	2	6	2	0	0	0	0	0	0
9306B	2009	5	TARAZONA (CASA BLANCA)	1140	597.891	4.629.475	ZARAGOZA	14917W	414840	45	20	24	0	6	6	2	0	6	0	0	5	0	0	0	0
9306B	2009	6	TARAZONA (CASA BLANCA)	1140	597.891	4.629.475	ZARAGOZA	14917W	414840	36	23	18	2	3	3	2	0	5	0	0	5	0	0	0	0
9306B	2009	7	TARAZONA (CASA BLANCA)	1140	597.891	4.629.475	ZARAGOZA	14917W	414840	0	0		0	0	0	0	0	0	0	0	0	0	0	0	0
9306B	2009	8	TARAZONA (CASA BLANCA)	1140	597.891	4.629.475	ZARAGOZA	14917W	414840	26	20	7	0	2	2	1	0	2	0	0	2	0	0	0	0
9306B	2009	9	TARAZONA (CASA BLANCA)	1140	597.891	4.629.475	ZARAGOZA	14917W	414840	62	24	19	0	4	4	3	0	4	0	0	1	0	0	0	0
9306B	2009	10	TARAZONA (CASA BLANCA)	1140	597.891	4.629.475	ZARAGOZA	14917W	414840	76	34	21	0	3	3	3	1	3	0	0	0	0	0	0	0
9306B	2009	11	TARAZONA (CASA BLANCA)	1140	597.891	4.629.475	ZARAGOZA	14917W	414840	35	17	1	0	4	4	1	0	4	0	0	0	0	0	0	0
9306B	2009	12	TARAZONA (CASA BLANCA)	1140	597.891	4.629.475	ZARAGOZA	14917W	414840	146	34	23	0	11	11	6	1	8	3	0	0	0	0	0	0
9306B	2010	1	TARAZONA (CASA BLANCA)	1140	597.891	4.629.475	ZARAGOZA	14917W	414840	100	35	13	0	10	10	3	1	4	6	0	0	0	0	0	0
9306B	2010	2	TARAZONA (CASA BLANCA)	1140	597.891	4.629.475	ZARAGOZA	14917W	414840	70	13	9	0	12	12	2	0	11	1	0	0	0	0	0	0
9306B	2010	3	TARAZONA (CASA BLANCA)	1140	597.891	4.629.475	ZARAGOZA	14917W	414840	66	26	24	0	6	6	3	0	5	1	0	0	0	0	0	7
9306B	2010	4	TARAZONA (CASA BLANCA)	1140	597.891	4.629.475	ZARAGOZA	14917W	414840	59	22	22	0	8	8	2	0	8	0	0	0	0	0	0	0
9306B	2010	5	TARAZONA (CASA BLANCA)	1140	597.891	4.629.475	ZARAGOZA	14917W	414840	104	33	8	0	8	8	4	1	8	0	0	1	0	0	0	0
9306B	2010	6	TARAZONA (CASA BLANCA)	1140	597.891	4.629.475	ZARAGOZA	14917W	414840	74	31	28	0	9	9	2	1	9	0	0	3	0	0	0	0
9306B	2010	7	TARAZONA (CASA BLANCA)	1140	597.891	4.629.475	ZARAGOZA	14917W	414840	18	9	2	0	3	3	0	0	3	0	0	2	0	0	0	0
9306B	2010	8	TARAZONA (CASA BLANCA)	1140	597.891	4.629.475	ZARAGOZA	14917W	414840	12	10	19	0	2	2	1	0	2	0	0	2	0	0	0	0
9306B	2010	9	TARAZONA (CASA BLANCA)	1140	597.891	4.629.475	ZARAGOZA	14917W	414840	108	67	1	0	4	4	2	2	4	0	0	1	0	0	0	0
9306B	2010	10	TARAZONA (CASA BLANCA)	1140	597.891	4.629.475	ZARAGOZA	14917W	414840	52	14	9	0	7	7	2	0	7	0	0	0	0	0	0	0
9306B	2010	11	TARAZONA (CASA BLANCA)	1140	597.891	4.629.475	ZARAGOZA	14917W	414840	48	27	19	0	4	4	2	0	3	1	0	0	0	0	0	0
9306B	2010	12	TARAZONA (CASA BLANCA)	1140	597.891	4.629.475	ZARAGOZA	14917W	414840	71	20	21	0	8	8	3	0	6	2	0	0	0	0	0	0
9306B	2011	1	TARAZONA (CASA BLANCA)	1140	597.891	4.629.475	ZARAGOZA	14917W	414840	24,5	10	28	0	5	5	1	0	4	1	0	0	0	0	0	0
9306B	2011	2	TARAZONA (CASA BLANCA)	1140	597.891	4.629.475	ZARAGOZA	14917W	414840	39	16	19	0	7	7	1	0	5	2	0	0	0	0	0	0
9306B	2011	3	TARAZONA (CASA BLANCA)	1140	597.891	4.629.475	ZARAGOZA	14917W	414840	111	37,5	15	0	12	12	3	1	10	2	0	0	0	0	0	0
9306B	2011	4	TARAZONA (CASA BLANCA)	1140	597.891	4.629.475	ZARAGOZA	14917W	414840	78	27	3	0	8	8	3	0	8	0	0	0	0	0	0	0
9306B	2011	5	TARAZONA (CASA BLANCA)	1140	597.891	4.629.475	ZARAGOZA	14917W	414840	55	15	29	0	8	8	1	0	8	0	0	7	0	0	0	0
9306B	2011	6	TARAZONA (CASA BLANCA)	1140	597.891	4.629.475	ZARAGOZA	14917W	414840	76	43	6	0	6	6	3	1	6	0	0	4	0	0	0	0
9306B	2011	7	TARAZONA (CASA BLANCA)	1140	597.891	4.629.475	ZARAGOZA	14917W	414840	40	15	18	0	5	5	2	0	5	0	0	2	0	0	0	0
9306B	2011	8	TARAZONA (CASA BLANCA)	1140	597.891	4.629.475	ZARAGOZA	14917W	414840	5,5	4	12	0	2	2	0	0	2	0	0	2	0	0	0	0
9306B	2011	9	TARAZONA (CASA BLANCA)	1140	597.891	4.629.475	ZARAGOZA	14917W	414840	25	14	16	0	3	3	1	0	3	0	0	1	0	0	0	0
9306B	2011	10	TARAZONA (CASA BLANCA)	1140	597.891	4.629.475	ZARAGOZA	14917W	414840	41	22	27	0	4	4	2	0	4	0	0	0	0	0	0	0
9306B	2011	11	TARAZONA (CASA BLANCA)	1140	597.891	4.629.475	ZARAGOZA	14917W	414840	124,5	61	5	0	8	8	4	1	8	0	0	0	0	0	0	0
9306B	2011	12	TARAZONA (CASA BLANCA)	1140	597.891	4.629.475	ZARAGOZA	14917W	414840	29	13	5	0	3	3	2	0	3	0	0	0	0	0	0	0
9306B	2012	1	TARAZONA (CASA BLANCA)	1140	597.891	4.629.475	ZARAGOZA	14917W	414840	27	14	16	0	3	3	2	0	0	3	0	0	0	0	0	0
9306B	2012	2	TARAZONA (CASA BLANCA)	1140	597.891	4.629.475	ZARAGOZA	14917W	414840	9	4	6	0	3	3	0	0	0	3	0	0	0	0	0	0
9306B	2012	3	TARAZONA (CASA BLANCA)	1140	597.891	4.629.475	ZARAGOZA	14917W	414840	34	18	20	0	4	4	1	0	4	0	0	3	0	0	0	0
9306B	2012	4	TARAZONA (CASA BLANCA)	1140	597.891	4.629.475	ZARAGOZA	14917W	414840	147	25	28	0	13	13	7	0	13	0	0	0	0	0	0	0
9306B	2012	5	TARAZONA (CASA BLANCA)	1140	597.891	4.629.475	ZARAGOZA	14917W	414840	54	18	4	0	8	8	1	0	8	0	0	2	0	0	0	0
9306B	2012	6	TARAZONA (CASA BLANCA)	1140	597.891	4.629.475	ZARAGOZA	14917W	414840	44	22	18	0	4	4	1	0	4	0	0	2	0	0	0	0
9306B	2012	7	TARAZONA (CASA BLANCA)	1140	597.891	4.629.475	ZARAGOZA	14917W	414840	9,5	7	27	0	3	3	0	0	3	0	0	0	0	0	0	0
9306B	2012	8	TARAZONA (CASA BLANCA)	1140	597.891	4.629.475	ZARAGOZA	14917W	414840	8,5	7,5	4	0	2	2	0	0	2	0	0	2	0	0	0	0
9306B	2012	9	TARAZONA (CASA BLANCA)	1140	597.891	4.629.475	ZARAGOZA	14917W	414840	86	56	28	0	5	5	2	1	5	0	0	0	0	0	0	0
9306B	2012	10	TARAZONA (CASA BLANCA)	1140	597.891	4.629.475	ZARAGOZA	14917W	414840	139	43	20	0	11	11	5	1	11	0	0	1	0	0	0	0
9306B	2012	11	TARAZONA (CASA BLANCA)	1140	597.891	4.629.475	ZARAGOZA	14917W	414840	67	12	16	0	10	10	3	0	9	1	0	0	0	0	0	0
9306B	2012	12	TARAZONA (CASA BLANCA)	1140	597.891	4.629.475	ZARAGOZA	14917W	414840	8	4	14	0	2	2	0	0	2	0	0	0	0	0	0	0
9306B	2013	1	TARAZONA (CASA BLANCA)	1140	597.891	4.629.475	ZARAGOZA	14917W	414840	47	14	19	0	8	8	2	0	2	6	0	0	0	0	0	0

Código	Año	Mes	Nombre	Altitud	X	Y	Provincia	Longitud	Latitud	Precipitación total	P máx diaria	1er día P máx	Días de precipitación inapreciable	Días de precipitación apreciable	Días de P>=1 mm	Días de P>=10 mm	Días de P>=30 mm	Días de lluvia	Días de nieve	Días de granizo	Días de tormenta	Días de niebla	Días de rocío	Días de escarcha	Días en que la nieve cubre el suelo
9306B	2013	2	TARAZONA (CASA BLANCA)	1140	597.891	4.629.475	ZARAGOZA	14917W	414840	80	40	28	0	10	10	1	1	1	9	0	0	0	0	0	0
9306B	2013	3	TARAZONA (CASA BLANCA)	1140	597.891	4.629.475	ZARAGOZA	14917W	414840	146,5	39,5	5	0	14	14	6	1	13	1	0	0	0	0	0	0
9306B	2013	4	TARAZONA (CASA BLANCA)	1140	597.891	4.629.475	ZARAGOZA	14917W	414840	168,5	80	28	0	9	9	5	1	5	4	0	0	0	0	0	0
9306B	2013	5	TARAZONA (CASA BLANCA)	1140	597.891	4.629.475	ZARAGOZA	14917W	414840	129	28	15	0	12	12	6	0	12	0	0	0	0	0	0	0
9306B	2013	6	TARAZONA (CASA BLANCA)	1140	597.891	4.629.475	ZARAGOZA	14917W	414840	98,5	48,5	18	0	7	7	3	1	7	0	0	0	0	0	0	0
9306B	2013	7	TARAZONA (CASA BLANCA)	1140	597.891	4.629.475	ZARAGOZA	14917W	414840	67	21	10	0	8	8	2	0	8	0	0	8	0	0	0	0
9306B	2013	8	TARAZONA (CASA BLANCA)	1140	597.891	4.629.475	ZARAGOZA	14917W	414840	12	5	7	0	4	4	0	0	4	0	0	0	0	0	0	0
9306B	2013	9	TARAZONA (CASA BLANCA)	1140	597.891	4.629.475	ZARAGOZA	14917W	414840	27,5	16	7	0	5	5	1	0	5	0	0	0	0	0	0	0
9306B	2013	10	TARAZONA (CASA BLANCA)	1140	597.891	4.629.475	ZARAGOZA	14917W	414840	62	23	4	0	7	7	3	0	7	0	0	0	0	0	0	0
9306B	2013	11	TARAZONA (CASA BLANCA)	1140	597.891	4.629.475	ZARAGOZA	14917W	414840	113,5	80	16	0	6	6	2	1	3	3	0	0	0	0	0	0
9306B	2013	12	TARAZONA (CASA BLANCA)	1140	597.891	4.629.475	ZARAGOZA	14917W	414840	71	40	24	0	4	4	2	1	4	0	0	0	0	0	0	0
9306B	2014	1	TARAZONA (CASA BLANCA)	1140	597.891	4.629.475	ZARAGOZA	14917W	414840	63,5	37	4	0	8	8	1	1	8	0	0	0	0	0	0	0
9306B	2014	2	TARAZONA (CASA BLANCA)	1140	597.891	4.629.475	ZARAGOZA	14917W	414840	80	22	4	0	12	12	3	0	12	0	0	0	0	0	0	0
9306B	2014	3	TARAZONA (CASA BLANCA)	1140	597.891	4.629.475	ZARAGOZA	14917W	414840	23	10	24	0	6	6	1	0	6	0	0	0	0	0	0	0
9306B	2014	4	TARAZONA (CASA BLANCA)	1140	597.891	4.629.475	ZARAGOZA	14917W	414840	54	19	24	0	9	9	2	0	9	0	0	0	0	0	0	0
9306B	2014	5	TARAZONA (CASA BLANCA)	1140	597.891	4.629.475	ZARAGOZA	14917W	414840	47	19	25	0	7	7	2	0	7	0	0	0	0	0	0	0
9306B	2014	6	TARAZONA (CASA BLANCA)	1140	597.891	4.629.475	ZARAGOZA	14917W	414840	108,5	61	24	0	6	5	2	2	6	0	0	6	0	0	0	0
9306B	2014	7	TARAZONA (CASA BLANCA)	1140	597.891	4.629.475	ZARAGOZA	14917W	414840	135	0							6	0	0	6	0	0	0	0
9306B	2014	8	TARAZONA (CASA BLANCA)	1140	597.891	4.629.475	ZARAGOZA	14917W	414840	20	13	18	0	4	3	1	0	4	0	0	4	0	0	0	0
9306B	2014	9	TARAZONA (CASA BLANCA)	1140	597.891	4.629.475	ZARAGOZA	14917W	414840	32	19	20	0	4	4	1	0	4	0	0	0	0	0	0	0
9306B	2014	10	TARAZONA (CASA BLANCA)	1140	597.891	4.629.475	ZARAGOZA	14917W	414840	46,5	19	9	0	5	5	2	0	5	0	0	1	0	0	0	0
9306B	2014	11	TARAZONA (CASA BLANCA)	1140	597.891	4.629.475	ZARAGOZA	14917W	414840	284,5	138	28						9	0	0	0	0	0	0	0
9306B	2014	12	TARAZONA (CASA BLANCA)	1140	597.891	4.629.475	ZARAGOZA	14917W	414840	74	38	14	0	9	9	1	1	7	2	0	0	0	0	0	0
9306B	2015	1	TARAZONA (CASA BLANCA)	1140	597.891	4.629.475	ZARAGOZA	14917W	414840	29	14	15	0	5	5	1	0	3	2	0	0	0	0	0	0
9306B	2015	2	TARAZONA (CASA BLANCA)	1140	597.891	4.629.475	ZARAGOZA	14917W	414840	50	15	3	0	11	11	2	0	10	1	0	0	0	0	0	0
9306B	2015	3	TARAZONA (CASA BLANCA)	1140	597.891	4.629.475	ZARAGOZA	14917W	414840	262	66	18	0	8	8	6	5	7	1	0	0	0	0	0	0
9306B	2015	4	TARAZONA (CASA BLANCA)	1140	597.891	4.629.475	ZARAGOZA	14917W	414840	40	16	26	0	8	8	1	0	8	0	0	2	0	0	0	0
9306B	2015	5	TARAZONA (CASA BLANCA)	1140	597.891	4.629.475	ZARAGOZA	14917W	414840	8	4	29	0	3	3	0	0	3	0	0	1	0	0	0	0
9306B	2015	6	TARAZONA (CASA BLANCA)	1140	597.891	4.629.475	ZARAGOZA	14917W	414840	99	32	15	0	7	7	5	1	7	0	0	7	0	0	0	0
9306B	2015	7	TARAZONA (CASA BLANCA)	1140	597.891	4.629.475	ZARAGOZA	14917W	414840	83	42	31	0	5	5	3	1	5	0	0	5	0	0	0	0
9306B	2015	8	TARAZONA (CASA BLANCA)	1140	597.891	4.629.475	ZARAGOZA	14917W	414840	47	23	3						8	0	0	7	0	0	0	0
9306B	2015	9	TARAZONA (CASA BLANCA)	1140	597.891	4.629.475	ZARAGOZA	14917W	414840	54,5	19,5	29	0	6	5	3	0	6	0	0	6	0	0	0	0
9306B	2015	10	TARAZONA (CASA BLANCA)	1140	597.891	4.629.475	ZARAGOZA	14917W	414840	46,5	16	19	0	7	7	3	0	7	0	0	3	0	0	0	0
9306B	2015	11	TARAZONA (CASA BLANCA)	1140	597.891	4.629.475	ZARAGOZA	14917W	414840	115	80	2	0	6	6	2	1	6	0	0	0	0	0	0	0
9306B	2015	12	TARAZONA (CASA BLANCA)	1140	597.891	4.629.475	ZARAGOZA	14917W	414840	0,5	0,5	30	0	1	0	0	0	1	0	0	0	0	0	0	0
9306B	2016	1	TARAZONA (CASA BLANCA)	1140	597.891	4.629.475	ZARAGOZA	14917W	414840	123	35	3	0	10	10	4	2	8	2	0	0	0	0	0	0
9306B	2016	2	TARAZONA (CASA BLANCA)	1140	597.891	4.629.475	ZARAGOZA	14917W	414840	58,5	13,5	9						8	3	0	0	0	0	0	0
9306B	2016	3	TARAZONA (CASA BLANCA)	1140	597.891	4.629.475	ZARAGOZA	14917W	414840	53	14,5	9	0	10	10	2	0	7	3	0	0	0	0	0	0
9306B	2016	4	TARAZONA (CASA BLANCA)	1140	597.891	4.629.475	ZARAGOZA	14917W	414840	81	15,5	13	0	11	11	3	0	11	0	0	0	0	0	0	0
9306B	2016	5	TARAZONA (CASA BLANCA)	1140	597.891	4.629.475	ZARAGOZA	14917W	414840	99	27	7						11	0	0	1	0	0	0	0
9306B	2016	6	TARAZONA (CASA BLANCA)	1140	597.891	4.629.475	ZARAGOZA	14917W	414840	36,5	8,5	4	0	6	6	0	0	6	0	0	5	0	0	0	0
9306B	2016	7	TARAZONA (CASA BLANCA)	1140	597.891	4.629.475	ZARAGOZA	14917W	414840	20	10	4	0	5	5	1	0	5	0	0	5	0	0	0	0
9306B	2016	8	TARAZONA (CASA BLANCA)	1140	597.891	4.629.475	ZARAGOZA	14917W	414840	5,5	4	15	0	2	2	0	0	2	0	0	2	0	0	0	0
9306B	2016	9	TARAZONA (CASA BLANCA)	1140	597.891	4.629.475	ZARAGOZA	14917W	414840	11	4	14	0	4	4	0	0	4	0	0	4	0	0	0	0
9306B	2016	10	TARAZONA (CASA BLANCA)	1140	597.891	4.629.475	ZARAGOZA	14917W	414840	22,5	5	24	0	7	7	0	0	7	0	0	2	0	0	0	0
9306B	2016	11	TARAZONA (CASA BLANCA)	1140	597.891	4.629.475	ZARAGOZA	14917W	414840	125	24	5	0	10	10	5	0	9	1	0	0	0	0	0	0

Código	Año	Mes	Nombre	Altitud	X	Y	Provincia	Longitud	Latitud	Precipitación total	P máx diaria	1er día P máx	Días de precipitación inapreciable	Días de precipitación apreciable	Días de P>=1 mm	Días de P>=10 mm	Días de P>=30 mm	Días de lluvia	Días de nieve	Días de granizo	Días de tormenta	Días de niebla	Días de rocío	Días de escarcha	Días en que la nieve cubre el suelo
9306B	2016	12	TARAZONA (CASA BLANCA)	1140	597.891	4.629.475	ZARAGOZA	14917W	414840	26	17,5	16	0	3	3	1	0	3	0	0	0	0	0	0	0
9306B	2017	1	TARAZONA (CASA BLANCA)	1140	597.891	4.629.475	ZARAGOZA	14917W	414840	28,7	9	16	0	6	6	0	0	4	2	0	0	0	0	0	0
9306B	2017	2	TARAZONA (CASA BLANCA)	1140	597.891	4.629.475	ZARAGOZA	14917W	414840	126	28	12	0	8	8	5	0	7	1	0	0	0	0	0	0
9306B	2017	3	TARAZONA (CASA BLANCA)	1140	597.891	4.629.475	ZARAGOZA	14917W	414840	50	13,5	3						8	1	0	0	0	0	0	0
9306B	2017	4	TARAZONA (CASA BLANCA)	1140	597.891	4.629.475	ZARAGOZA	14917W	414840	10,5	0							3	0	0	1	0	0	0	0
9306B	2017	5	TARAZONA (CASA BLANCA)	1140	597.891	4.629.475	ZARAGOZA	14917W	414840	101	30	30	0	10	10	3	1	10	0	0	8	0	0	0	0
9306B	2017	6	TARAZONA (CASA BLANCA)	1140	597.891	4.629.475	ZARAGOZA	14917W	414840	123,5	28	2	0	12	12	5	0	12	0	0	12	0	0	0	0
9306B	2017	7	TARAZONA (CASA BLANCA)	1140	597.891	4.629.475	ZARAGOZA	14917W	414840	25	11,5	8	0	4	4	1	0	4	0	0	4	0	0	0	0
9306B	2017	8	TARAZONA (CASA BLANCA)	1140	597.891	4.629.475	ZARAGOZA	14917W	414840	45,5	18	27						6	0	0	5	0	0	0	0
9306B	2017	9	TARAZONA (CASA BLANCA)	1140	597.891	4.629.475	ZARAGOZA	14917W	414840	5	3,5	9	0	3	2	0	0	3	0	0	0	0	0	0	0
9306B	2017	10	TARAZONA (CASA BLANCA)	1140	597.891	4.629.475	ZARAGOZA	14917W	414840	12	12	18	0	1	1	1	0	1	0	0	0	0	0	0	0
9306B	2017	11	TARAZONA (CASA BLANCA)	1140	597.891	4.629.475	ZARAGOZA	14917W	414840	16	4	8						8	0	0	1	0	0	0	0
9306B	2017	12	TARAZONA (CASA BLANCA)	1140	597.891	4.629.475	ZARAGOZA	14917W	414840	38,5	11,5	10	0	7	7	2	0	5	2	0	0	0	0	0	0
9306B	2018	1	TARAZONA (CASA BLANCA)	1140	597.891	4.629.475	ZARAGOZA	14917W	414840	76,5	0							4	3	0	0	0	0	0	0
9306B	2018	2	TARAZONA (CASA BLANCA)	1140	597.891	4.629.475	ZARAGOZA	14917W	414840	180	59	28						6	4	0	0	0	0	0	0
9306B	2018	3	TARAZONA (CASA BLANCA)	1140	597.891	4.629.475	ZARAGOZA	14917W	414840	157	34	10						22	0	0	0	0	0	0	0
9306B	2018	4	TARAZONA (CASA BLANCA)	1140	597.891	4.629.475	ZARAGOZA	14917W	414840	179,5	44	11													
9306B	2018	5	TARAZONA (CASA BLANCA)	1140	597.891	4.629.475	ZARAGOZA	14917W	414840	177	37	25						16	0	0	12	0	0	0	0
9306B	2018	6	TARAZONA (CASA BLANCA)	1140	597.891	4.629.475	ZARAGOZA	14917W	414840	134,5	0							11	0	0	7	0	0	0	0
9306B	2018	7	TARAZONA (CASA BLANCA)	1140	597.891	4.629.475	ZARAGOZA	14917W	414840	29,5	7,5	7	0	7	7	0	0	6	0	1	6	0	0	0	0
9306B	2018	8	TARAZONA (CASA BLANCA)	1140	597.891	4.629.475	ZARAGOZA	14917W	414840	0	0	12	2	0	0	0	0	2	0	0	2	0	0	0	0
9306B	2018	9	TARAZONA (CASA BLANCA)	1140	597.891	4.629.475	ZARAGOZA	14917W	414840	68	38	5						10	0	0	6	0	0	0	0
9306B	2018	10	TARAZONA (CASA BLANCA)	1140	597.891	4.629.475	ZARAGOZA	14917W	414840	104,5	31	19	2	9	8	4	1	10	1	0	1	0	0	0	0
9306B	2018	11	TARAZONA (CASA BLANCA)	1140	597.891	4.629.475	ZARAGOZA	14917W	414840	100	0							17	0	0	0	0	0	0	0
9306B	2018	12	TARAZONA (CASA BLANCA)	1140	597.891	4.629.475	ZARAGOZA	14917W	414840	20	8,5	13	0	5	4	0	0	5	0	0	0	0	0	0	0
9306B	2019	1	TARAZONA (CASA BLANCA)	1140	597.891	4.629.475	ZARAGOZA	14917W	414840	46	16	31									0	0	0	0	3
9306B	2019	2	TARAZONA (CASA BLANCA)	1140	597.891	4.629.475	ZARAGOZA	14917W	414840	12,5	8	10	0	3	2	0	0	1	2	0	0	0	0	0	2
9306B	2019	3	TARAZONA (CASA BLANCA)	1140	597.891	4.629.475	ZARAGOZA	14917W	414840	17	8	6						6	0	0	0	0	0	0	0
9306B	2019	4	TARAZONA (CASA BLANCA)	1140	597.891	4.629.475	ZARAGOZA	14917W	414840	133	51	18	1	14	14	4	2								
9306B	2019	5	TARAZONA (CASA BLANCA)	1140	597.891	4.629.475	ZARAGOZA	14917W	414840	56	32	16	0	7	6	2	1				1	0	0	0	0
9306B	2019	6	TARAZONA (CASA BLANCA)	1140	597.891	4.629.475	ZARAGOZA	14917W	414840	55	24,5	5	0	5	5	2	0				1	0	0	0	0
9306B	2019	7	TARAZONA (CASA BLANCA)	1140	597.891	4.629.475	ZARAGOZA	14917W	414840	33,5	9	8						7	0	0	6	0	0	0	0
9306B	2019	8	TARAZONA (CASA BLANCA)	1140	597.891	4.629.475	ZARAGOZA	14917W	414840	59,6	26	26	0	5	5	2	0	5	0	0	4	0	0	0	0
9306B	2019	9	TARAZONA (CASA BLANCA)	1140	597.891	4.629.475	ZARAGOZA	14917W	414840	29	19	15	0	6	5	1	0	6	0	0	4	0	0	0	0
9306B	2019	10	TARAZONA (CASA BLANCA)	1140	597.891	4.629.475	ZARAGOZA	14917W	414840	85	31	23	1	9	9	3	1								
9306B	2019	11	TARAZONA (CASA BLANCA)	1140	597.891	4.629.475	ZARAGOZA	14917W	414840	78	18,5	22	3	15	11	2	0				0	0	0	0	4
9306B	2019	12	TARAZONA (CASA BLANCA)	1140	597.891	4.629.475	ZARAGOZA	14917W	414840	62	24,5	19						8	0	0	0	0	0	0	0
9306B	2020	1	TARAZONA (CASA BLANCA)	1140	597.891	4.629.475	ZARAGOZA	14917W	414840	105	0										0	0	0	0	4
9306B	2020	2	TARAZONA (CASA BLANCA)	1140	597.891	4.629.475	ZARAGOZA	14917W	414840	2,5	1,5	17	1	2	2	0	0								
9306B	2020	3	TARAZONA (CASA BLANCA)	1140	597.891	4.629.475	ZARAGOZA	14917W	414840	221,7	99,5	16						9	4	0	0	0	0	0	3
9306B	2020	4	TARAZONA (CASA BLANCA)	1140	597.891	4.629.475	ZARAGOZA	14917W	414840	182,6	42	24									5	0	0	0	0
9306B	2020	6	TARAZONA (CASA BLANCA)	1140	597.891	4.629.475	ZARAGOZA	14917W	414840	93,9	37	25	0	9	9	2	1	9	0	0	5	0	0	0	0
9306B	2020	8	TARAZONA (CASA BLANCA)	1140	597.891	4.629.475	ZARAGOZA	14917W	414840	10,9	5,5	11	1	4	3	0	0	5	0	0	4	0	0	0	0
9306B	2020	9	TARAZONA (CASA BLANCA)	1140	597.891	4.629.475	ZARAGOZA	14917W	414840	30,3	10,5	20	1	5	4	1	0								
9306B	2020	10	TARAZONA (CASA BLANCA)	1140	597.891	4.629.475	ZARAGOZA	14917W	414840	62,1	0														
9306B	2020	11	TARAZONA (CASA BLANCA)	1140	597.891	4.629.475	ZARAGOZA	14917W	414840	75	26,8	6	0	8	8	3	0	8	0	0	0	0	0	0	0

Código	Año	Mes	Nombre	Altitud	X	Y	Provincia	Longitud	Latitud	Precipitación total	P máx diaria	1er día P máx	Días de precipitación inapreciable	Días de precipitación apreciable	Días de P>=1 mm	Días de P>=10 mm	Días de P>=30 mm	Días de lluvia	Días de nieve	Días de granizo	Días de tormenta	Días de niebla	Días de rocío	Días de escarcha	Días en que la nieve cubre el suelo
9306B	2020	12	TARAZONA (CASA BLANCA)	1140	597.891	4.629.475	ZARAGOZA	14917W	414840	37,4	6	27	1	12	12	0	0	13	0	0	0	0	0	0	0
9306B	2021	1	TARAZONA (CASA BLANCA)	1140	597.891	4.629.475	ZARAGOZA	14917W	414840	87,2	0										1	0	0	0	1
9306B	2021	2	TARAZONA (CASA BLANCA)	1140	597.891	4.629.475	ZARAGOZA	14917W	414840	68,1	23,5	21	0	9	9	2	0	7	2	0	0	0	0	0	0
9306B	2021	3	TARAZONA (CASA BLANCA)	1140	597.891	4.629.475	ZARAGOZA	14917W	414840	19,3	8	19	0	7	5	0	0	7	0	0	0	0	0	0	0
9306B	2021	4	TARAZONA (CASA BLANCA)	1140	597.891	4.629.475	ZARAGOZA	14917W	414840	88,3	17	11	1	11	11	3	0								
9306B	2021	5	TARAZONA (CASA BLANCA)	1140	597.891	4.629.475	ZARAGOZA	14917W	414840	99,2	39	30	0	9	8	4	1				5	0	0	1	0
9306B	2021	6	TARAZONA (CASA BLANCA)	1140	597.891	4.629.475	ZARAGOZA	14917W	414840	62,2	29	1						11	0	0	7	0	0	0	0
9306B	2021	7	TARAZONA (CASA BLANCA)	1140	597.891	4.629.475	ZARAGOZA	14917W	414840	6,5	3	31	0	4	3	0	0	4	0	0	3	0	0	0	0
9306B	2021	8	TARAZONA (CASA BLANCA)	1140	597.891	4.629.475	ZARAGOZA	14917W	414840	17,7	9,5	11	0	5	5	0	0	5	0	0	2	0	0	0	0
9306B	2021	9	TARAZONA (CASA BLANCA)	1140	597.891	4.629.475	ZARAGOZA	14917W	414840	66,5	28,5	1	0	6	5	3	0				2	0	0	0	0
9306B	2021	10	TARAZONA (CASA BLANCA)	1140	597.891	4.629.475	ZARAGOZA	14917W	414840	34,2	15,5	3	0	6	6	2	0	6	0	0	0	0	0	0	0
9306B	2021	11	TARAZONA (CASA BLANCA)	1140	597.891	4.629.475	ZARAGOZA	14917W	414840	111,3	47	22	2	10	9	3	1				0	0	0	0	4
9306B	2021	12	TARAZONA (CASA BLANCA)	1140	597.891	4.629.475	ZARAGOZA	14917W	414840	23,7	8,3	24	1	9	4	0	0								
9306B	2022	1	TARAZONA (CASA BLANCA)	1140	597.891	4.629.475	ZARAGOZA	14917W	414840	11	9	4	0	2	2	0	0	1	1	0	0	0	0	0	1
9306B	2022	2	TARAZONA (CASA BLANCA)	1140	597.891	4.629.475	ZARAGOZA	14917W	414840	3,5	3,5	13	1	1	1	0	0								
9306B	2022	3	TARAZONA (CASA BLANCA)	1140	597.891	4.629.475	ZARAGOZA	14917W	414840	197,5	48	21	0	15	11	6	3	15	0	0	0	0	0	0	0
9306B	2022	4	TARAZONA (CASA BLANCA)	1140	597.891	4.629.475	ZARAGOZA	14917W	414840	87,8	23	27	0	9	8	5	0				1	0	0	0	0
9306B	2022	5	TARAZONA (CASA BLANCA)	1140	597.891	4.629.475	ZARAGOZA	14917W	414840	38	30	2	1	4	4	1	1				1	0	0	0	0
9306B	2022	6	TARAZONA (CASA BLANCA)	1140	597.891	4.629.475	ZARAGOZA	14917W	414840	32	20	11	0	3	3	1	0	3	0	0	3	0	0	0	0
9306B	2022	7	TARAZONA (CASA BLANCA)	1140	597.891	4.629.475	ZARAGOZA	14917W	414840	1	1	6	0	1	1	0	0	1	0	0	1	0	0	0	0
9306B	2022	9	TARAZONA (CASA BLANCA)	1140	597.891	4.629.475	ZARAGOZA	14917W	414840	24,3	8,2	29	0	6	3	0	0	6	0	0	3	0	0	0	0
9311C	1984	1	BORJA (AYUNTAMIENTO)	440	621.917	4.632.128	ZARAGOZA	13154W	414954	9,9	3	30	5	6	3	0	0	11	0	0	0	2	2	9	0
9311C	1984	2	BORJA (AYUNTAMIENTO)	440	621.917	4.632.128	ZARAGOZA	13154W	414954	32,3	14	28	4	7	5	1	0	8	3	0	0	0	1	5	3
9311C	1984	3	BORJA (AYUNTAMIENTO)	440	621.917	4.632.128	ZARAGOZA	13154W	414954	43,3	12,8	20	3	14	8	2	0	14	2	0	0	1	2	6	0
9311C	1984	4	BORJA (AYUNTAMIENTO)	440	621.917	4.632.128	ZARAGOZA	13154W	414954	18,3	11,1	4	2	6	5	1	0	8	0	0	1	0	0	0	0
9311C	1984	5	BORJA (AYUNTAMIENTO)	440	621.917	4.632.128	ZARAGOZA	13154W	414954	116,4	46	14	5	13	12	3	1	18	0	0	0	0	0	0	0
9311C	1984	6	BORJA (AYUNTAMIENTO)	440	621.917	4.632.128	ZARAGOZA	13154W	414954	18,3	5	5	2	7	6	0	0	9	0	0	0	0	0	0	0
9311C	1984	7	BORJA (AYUNTAMIENTO)	440	621.917	4.632.128	ZARAGOZA	13154W	414954	0,3	0,3	31	0	1	0	0	0	1	0	0	0	0	0	0	0
9311C	1984	8	BORJA (AYUNTAMIENTO)	440	621.917	4.632.128	ZARAGOZA	13154W	414954	10,2	8	22	0	2	2	0	0	2	0	0	2	0	0	0	0
9311C	1984	9	BORJA (AYUNTAMIENTO)	440	621.917	4.632.128	ZARAGOZA	13154W	414954	1,4	0,6	28	0	3	0	0	0	3	0	0	0	0	0	0	0
9311C	1984	10	BORJA (AYUNTAMIENTO)	440	621.917	4.632.128	ZARAGOZA	13154W	414954	35,3	24,5	19	1	7	5	1	0	8	0	0	0	4	4	0	0
9311C	1984	11	BORJA (AYUNTAMIENTO)	440	621.917	4.632.128	ZARAGOZA	13154W	414954	113	39	13	2	13	11	3	1	15	0	0	0	0	0	6	0
9311C	1984	12	BORJA (AYUNTAMIENTO)	440	621.917	4.632.128	ZARAGOZA	13154W	414954	11,5	4,2	17	2	6	4	0	0	8	0	0	0	6	2	3	0
9311C	1985	1	BORJA (AYUNTAMIENTO)	440	621.917	4.632.128	ZARAGOZA	13154W	414954	30	9,9	10	4	6	6	0	0	10	0	0	0	3	6	2	0
9311C	1985	2	BORJA (AYUNTAMIENTO)	440	621.917	4.632.128	ZARAGOZA	13154W	414954	19,4	3,6	23	4	11	9	0	0	9	6	0	0	0	0	9	5
9311C	1985	3	BORJA (AYUNTAMIENTO)	440	621.917	4.632.128	ZARAGOZA	13154W	414954	19,8	5,7	21	1	9	8	0	0	10	0	0	0	0	0	2	0
9311C	1985	4	BORJA (AYUNTAMIENTO)	440	621.917	4.632.128	ZARAGOZA	13154W	414954	12,8	6,8	22	4	5	3	0	0	9	0	0	0	0	0	0	0
9311C	1985	5	BORJA (AYUNTAMIENTO)	440	621.917	4.632.128	ZARAGOZA	13154W	414954	47,1	10,4	16	6	13	9	1	0				5	0	0	0	0
9311C	1985	6	BORJA (AYUNTAMIENTO)	440	621.917	4.632.128	ZARAGOZA	13154W	414954	19,8	7,5	13	0	8	4	0	0				8	0	0	0	0
9311C	1985	7	BORJA (AYUNTAMIENTO)	440	621.917	4.632.128	ZARAGOZA	13154W	414954	20	7,5	2	5	4	3	0	0	9	0	0	0	0	0	0	0
9311C	1985	8	BORJA (AYUNTAMIENTO)	440	621.917	4.632.128	ZARAGOZA	13154W	414954	0	0	24	1	0	0	0	0	1	0	0	0	0	0	0	0
9311C	1985	9	BORJA (AYUNTAMIENTO)	440	621.917	4.632.128	ZARAGOZA	13154W	414954	0	0	27	1	0	0	0	0	1	0	0	0	0	0	0	0
9311C	1985	10	BORJA (AYUNTAMIENTO)	440	621.917	4.632.128	ZARAGOZA	13154W	414954	11	5,8	25	1	3	3	0	0	4	0	0	0	0	0	0	0
9311C	1985	11	BORJA (AYUNTAMIENTO)	440	621.917	4.632.128	ZARAGOZA	13154W	414954	30,4	9,5	11	1	11	7	0	0	9	3	0	0	0	0	6	0
9311C	1985	12	BORJA (AYUNTAMIENTO)	440	621.917	4.632.128	ZARAGOZA	13154W	414954	17,1	6	23	0	7	5	0	0	7	0	0	0	2	6	7	0
9311C	1986	1	BORJA (AYUNTAMIENTO)	440	621.917	4.632.128	ZARAGOZA	13154W	414954	23,1	10,5	5	2	9	6	1	0	10	1	0	0	0	1	3	0

Código	Año	Mes	Nombre	Altitud	X	Y	Provincia	Longitud	Latitud	Precipitación total	P máx diaria	1er día P máx	Días de precipitación inapreciable	Días de precipitación apreciable	Días de P>=1 mm	Días de P>=10 mm	Días de P>=30 mm	Días de lluvia	Días de nieve	Días de granizo	Días de tormenta	Días de niebla	Días de rocío	Días de escarcha	Días en que la nieve cubre el suelo
9311C	1986	2	BORJA (AYUNTAMIENTO)	440	621.917	4.632.128	ZARAGOZA	13154W	414954	18,8	4	7	1	14	7	0	0	14	1	0	0	0	0	6	0
9311C	1986	3	BORJA (AYUNTAMIENTO)	440	621.917	4.632.128	ZARAGOZA	13154W	414954	37,5	16,8	14	1	8	6	1	0	9	0	0	0	0	0	1	0
9311C	1986	4	BORJA (AYUNTAMIENTO)	440	621.917	4.632.128	ZARAGOZA	13154W	414954	57,9	25	6	6	8	6	2	0	13	1	0	0	0	0	2	2
9311C	1986	5	BORJA (AYUNTAMIENTO)	440	621.917	4.632.128	ZARAGOZA	13154W	414954	50,3	23	13	1	6	5	2	0	7	0	0	0	0	0	0	0
9311C	1986	6	BORJA (AYUNTAMIENTO)	440	621.917	4.632.128	ZARAGOZA	13154W	414954	20,3	12,3	20	1	3	3	1	0	4	0	0	0	0	0	0	0
9311C	1986	7	BORJA (AYUNTAMIENTO)	440	621.917	4.632.128	ZARAGOZA	13154W	414954	14,1	7,5	25	1	4	3	0	0	5	0	0	0	0	0	0	0
9311C	1986	9	BORJA (AYUNTAMIENTO)	440	621.917	4.632.128	ZARAGOZA	13154W	414954	35,8	14,5	17	3	8	8	1	0	11	0	0	0	0	0	0	0
9311C	1986	10	BORJA (AYUNTAMIENTO)	440	621.917	4.632.128	ZARAGOZA	13154W	414954	59,2	23,7	2	4	8	8	2	0	12	0	0	0	0	0	0	0
9311C	1986	11	BORJA (AYUNTAMIENTO)	440	621.917	4.632.128	ZARAGOZA	13154W	414954	14,1	8,3	14	0	4	2	0	0	3	0	0	0	3	4	10	0
9311C	1986	12	BORJA (AYUNTAMIENTO)	440	621.917	4.632.128	ZARAGOZA	13154W	414954	17,9	7,1	26	3	6	6	0	0	8	1	0	0	8	0	6	0
9311C	1987	1	BORJA (AYUNTAMIENTO)	440	621.917	4.632.128	ZARAGOZA	13154W	414954	53,7	18,7	13	2	11	10	2	0	9	4	0	0	2	0	7	3
9311C	1987	2	BORJA (AYUNTAMIENTO)	440	621.917	4.632.128	ZARAGOZA	13154W	414954	30,5	10,5	11	5	10	7	1	0	11	4	0	0	1	0	2	2
9311C	1987	3	BORJA (AYUNTAMIENTO)	440	621.917	4.632.128	ZARAGOZA	13154W	414954	18,5	9,1	28	1	7	4	0	0	7	1	0	0	1	0	2	0
9311C	1987	4	BORJA (AYUNTAMIENTO)	440	621.917	4.632.128	ZARAGOZA	13154W	414954	24,8	7,8	8	4	6	5	0	0	10	0	0	0	0	0	0	0
9311C	1987	5	BORJA (AYUNTAMIENTO)	440	621.917	4.632.128	ZARAGOZA	13154W	414954	20,7	11,3	23	5	4	3	1	0	9	0	0	0	0	0	0	0
9311C	1987	6	BORJA (AYUNTAMIENTO)	440	621.917	4.632.128	ZARAGOZA	13154W	414954	17,8	12,2	14	1	5	3	1	0	6	0	0	0	0	0	0	0
9311C	1987	7	BORJA (AYUNTAMIENTO)	440	621.917	4.632.128	ZARAGOZA	13154W	414954	14,8	7,8	29	2	5	4	0	0	7	0	0	0	0	0	0	0
9311C	1987	8	BORJA (AYUNTAMIENTO)	440	621.917	4.632.128	ZARAGOZA	13154W	414954	25,2	18,7	21	3	4	3	1	0	7	0	0	7	0	0	0	0
9311C	1987	9	BORJA (AYUNTAMIENTO)	440	621.917	4.632.128	ZARAGOZA	13154W	414954	15,1	14,1	23	5	3	1	1	0	8	0	0	3	0	0	0	0
9311C	1987	10	BORJA (AYUNTAMIENTO)	440	621.917	4.632.128	ZARAGOZA	13154W	414954	79	35,8	1	4	13	10	1	1	17	0	0	4	1	0	0	0
9311C	1987	11	BORJA (AYUNTAMIENTO)	440	621.917	4.632.128	ZARAGOZA	13154W	414954	43,2	18,2	7	2	7	6	2	0	9	0	0	0	0	2	0	0
9311C	1987	12	BORJA (AYUNTAMIENTO)	440	621.917	4.632.128	ZARAGOZA	13154W	414954	77,2	25,9	3	1	9	8	4	0	8	2	0	0	7	3	4	1
9311C	1988	1	BORJA (AYUNTAMIENTO)	440	621.917	4.632.128	ZARAGOZA	13154W	414954	48,2	16	29	5	10	7	2	0	15	0	0	0	1	0	1	0
9311C	1988	3	BORJA (AYUNTAMIENTO)	440	621.917	4.632.128	ZARAGOZA	13154W	414954	6,4	3,5	29	2	5	2	0	0	6	1	0	0	0	0	2	0
9311C	1988	4	BORJA (AYUNTAMIENTO)	440	621.917	4.632.128	ZARAGOZA	13154W	414954	183	46	3	2	19	17	5	2				7	4	0	0	0
9311C	1988	5	BORJA (AYUNTAMIENTO)	440	621.917	4.632.128	ZARAGOZA	13154W	414954	63,9	15,8	24	2	14	12	1	0				11	0	0	0	0
9311C	1988	6	BORJA (AYUNTAMIENTO)	440	621.917	4.632.128	ZARAGOZA	13154W	414954	137,1	47,7	8	3	12	11	5	1	15	0	0	13	0	0	0	0
9311C	1988	7	BORJA (AYUNTAMIENTO)	440	621.917	4.632.128	ZARAGOZA	13154W	414954	17,2	11,7	19	1	3	3	1	0	4	0	0	4	0	0	0	0
9311C	1988	8	BORJA (AYUNTAMIENTO)	440	621.917	4.632.128	ZARAGOZA	13154W	414954	12,1	12,1	15	3	1	1	1	0	4	0	0	4	1	0	0	0
9311C	1988	9	BORJA (AYUNTAMIENTO)	440	621.917	4.632.128	ZARAGOZA	13154W	414954	0	0		0	0	0	0	0	0	0	0	0	0	0	0	0
9311C	1988	10	BORJA (AYUNTAMIENTO)	440	621.917	4.632.128	ZARAGOZA	13154W	414954	36,8	17,8	15	1	6	4	1	0	7	0	0	1	0	0	0	0
9311C	1988	11	BORJA (AYUNTAMIENTO)	440	621.917	4.632.128	ZARAGOZA	13154W	414954	40	31,2	11	4	5	2	1	1	9	0	0	0	5	0	7	0
9311C	1988	12	BORJA (AYUNTAMIENTO)	440	621.917	4.632.128	ZARAGOZA	13154W	414954	7,9	3,4	2	0	5	3	0	0	3	0	0	0	6	0	7	0
9311C	1989	1	BORJA (AYUNTAMIENTO)	440	621.917	4.632.128	ZARAGOZA	13154W	414954	7,7	5,5	6	2	3	2	0	0				0	11	0	18	0
9311C	1989	2	BORJA (AYUNTAMIENTO)	440	621.917	4.632.128	ZARAGOZA	13154W	414954	16	6,7	25	6	5	4	0	0	11	0	0	0	1	1	2	0
9311C	1989	3	BORJA (AYUNTAMIENTO)	440	621.917	4.632.128	ZARAGOZA	13154W	414954	28,8	17,3	30	1	5	4	1	0	6	0	0	0	1	0	0	0
9311C	1989	4	BORJA (AYUNTAMIENTO)	440	621.917	4.632.128	ZARAGOZA	13154W	414954	60,3	8,9	24	1	15	14	0	0				2	2	0	1	0
9311C	1989	5	BORJA (AYUNTAMIENTO)	440	621.917	4.632.128	ZARAGOZA	13154W	414954	34,8	8	25	4	9	7	0	0	13	0	0	4	0	0	0	0
9311C	1989	6	BORJA (AYUNTAMIENTO)	440	621.917	4.632.128	ZARAGOZA	13154W	414954	5,9	4,6	9	3	2	2	0	0				1	0	0	0	0
9311C	1989	7	BORJA (AYUNTAMIENTO)	440	621.917	4.632.128	ZARAGOZA	13154W	414954	16,5	3,8	21	2	6	6	0	0	8	0	0	8	0	0	0	0
9311C	1989	8	BORJA (AYUNTAMIENTO)	440	621.917	4.632.128	ZARAGOZA	13154W	414954	84,5	44,2	19	2	5	4	3	1	7	0	0	6	0	0	0	0
9311C	1989	9	BORJA (AYUNTAMIENTO)	440	621.917	4.632.128	ZARAGOZA	13154W	414954	30	15,8	22	3	3	3	2	0	6	0	0	6	0	0	0	0
9311C	1989	10	BORJA (AYUNTAMIENTO)	440	621.917	4.632.128	ZARAGOZA	13154W	414954	6,6	3,3	17	0	3	3	0	0	3	0	0	0	0	0	0	0
9311C	1989	11	BORJA (AYUNTAMIENTO)	440	621.917	4.632.128	ZARAGOZA	13154W	414954	62,4	16,3	26	4	14	13	1	0	18	0	0	0	1	0	0	0
9311C	1989	12	BORJA (AYUNTAMIENTO)	440	621.917	4.632.128	ZARAGOZA	13154W	414954	56	29,2	26	4	11	9	1	0	15	0	0	0	3	1	2	0
9311C	1990	1	BORJA (AYUNTAMIENTO)	440	621.917	4.632.128	ZARAGOZA	13154W	414954	18,5	7,6	3	2	8	6	0	0	10	0	0	0	2	2	8	0

Código	Año	Mes	Nombre	Altitud	X	Y	Provincia	Longitud	Latitud	Precipitación total	P máx diaria	1er día P máx	Días de precipitación inapreciable	Días de precipitación apreciable	Días de P>=1 mm	Días de P>=10 mm	Días de P>=30 mm	Días de lluvia	Días de nieve	Días de granizo	Días de tormenta	Días de niebla	Días de rocío	Días de escarcha	Días en que la nieve cubre el suelo
9311C	1990	2	BORJA (AYUNTAMIENTO)	440	621.917	4.632.128	ZARAGOZA	13154W	414954	2	1,3	21	1	3	1	0	0	4	0	0	0	1	0	0	0
9311C	1990	3	BORJA (AYUNTAMIENTO)	440	621.917	4.632.128	ZARAGOZA	13154W	414954	5,8	3,8	23	1	2	2	0	0	3	0	0	0	0	0	4	0
9311C	1990	4	BORJA (AYUNTAMIENTO)	440	621.917	4.632.128	ZARAGOZA	13154W	414954	47,7	14,2	5	1	10	8	1	0	11	0	0	1	0	0	0	0
9311C	1990	5	BORJA (AYUNTAMIENTO)	440	621.917	4.632.128	ZARAGOZA	13154W	414954	42,6	18,4	21	3	10	7	1	0	13	0	0	8	0	0	0	0
9311C	1990	6	BORJA (AYUNTAMIENTO)	440	621.917	4.632.128	ZARAGOZA	13154W	414954	50	24,5	4	2	9	4	2	0	11	0	0	8	0	0	0	0
9311C	1990	7	BORJA (AYUNTAMIENTO)	440	621.917	4.632.128	ZARAGOZA	13154W	414954	46,5	41	28	1	3	3	1	1	4	0	0	4	0	0	0	0
9311C	1990	8	BORJA (AYUNTAMIENTO)	440	621.917	4.632.128	ZARAGOZA	13154W	414954	11,9	4,8	19	2	4	4	0	0	6	0	0	4	0	0	0	0
9311C	1990	9	BORJA (AYUNTAMIENTO)	440	621.917	4.632.128	ZARAGOZA	13154W	414954	30	16,8	16	1	7	5	1	0	8	0	0	0	0	0	0	0
9311C	1990	10	BORJA (AYUNTAMIENTO)	440	621.917	4.632.128	ZARAGOZA	13154W	414954	42,5	23,8	21	3	9	7	1	0	12	0	0	1	0	0	0	0
9311C	1990	11	BORJA (AYUNTAMIENTO)	440	621.917	4.632.128	ZARAGOZA	13154W	414954	24,9	12,5	8	3	9	7	1	0				0	1	0	0	0
9311C	1990	12	BORJA (AYUNTAMIENTO)	440	621.917	4.632.128	ZARAGOZA	13154W	414954	15,6	4,5	8	2	6	6	0	0				0	0	3	12	2
9311C	1991	1	BORJA (AYUNTAMIENTO)	440	621.917	4.632.128	ZARAGOZA	13154W	414954	12,6	5,8	22	5	6	4	0	0	11	0	0	0	1	3	6	0
9311C	1991	2	BORJA (AYUNTAMIENTO)	440	621.917	4.632.128	ZARAGOZA	13154W	414954	54,4	16,7	2	3	10	7	2	0	11	2	0	0	0	0	2	0
9311C	1991	3	BORJA (AYUNTAMIENTO)	440	621.917	4.632.128	ZARAGOZA	13154W	414954	44,6	13,2	7	2	12	9	1	0	14	0	0	0	1	0	0	0
9311C	1991	4	BORJA (AYUNTAMIENTO)	440	621.917	4.632.128	ZARAGOZA	13154W	414954	91,9	32,5	15	2	11	7	3	1	13	0	0	1	0	0	0	0
9311C	1991	5	BORJA (AYUNTAMIENTO)	440	621.917	4.632.128	ZARAGOZA	13154W	414954	18,1	9,3	30	3	4	4	0	0	7	0	0	0	0	0	0	0
9311C	1991	6	BORJA (AYUNTAMIENTO)	440	621.917	4.632.128	ZARAGOZA	13154W	414954	2,2	1,4	2	1	3	1	0	0				2	0	0	0	0
9311C	1991	7	BORJA (AYUNTAMIENTO)	440	621.917	4.632.128	ZARAGOZA	13154W	414954	53,5	37	3	0	8	7	1	1				8	0	0	0	0
9311C	1991	8	BORJA (AYUNTAMIENTO)	440	621.917	4.632.128	ZARAGOZA	13154W	414954	2,8	1,3	26	3	3	1	0	0				6	0	0	0	0
9311C	1991	9	BORJA (AYUNTAMIENTO)	440	621.917	4.632.128	ZARAGOZA	13154W	414954	98,3	29,7	4	2	11	10	3	0				7	0	0	0	0
9311C	1991	10	BORJA (AYUNTAMIENTO)	440	621.917	4.632.128	ZARAGOZA	13154W	414954	37,7	9,5	14	1	9	7	0	0				2	1	2	0	0
9311C	1991	11	BORJA (AYUNTAMIENTO)	440	621.917	4.632.128	ZARAGOZA	13154W	414954	15,8	8	29	5	8	5	0	0	13	0	0	0	2	0	4	0
9311C	1991	12	BORJA (AYUNTAMIENTO)	440	621.917	4.632.128	ZARAGOZA	13154W	414954	9,1	4,5	2	3	5	3	0	0	8	0	0	0	1	0	5	0
9311C	1992	1	BORJA (AYUNTAMIENTO)	440	621.917	4.632.128	ZARAGOZA	13154W	414954	2,6	0,9	7	1	5	0	0	0	4	2	0	0	8	0	10	0
9311C	1992	2	BORJA (AYUNTAMIENTO)	440	621.917	4.632.128	ZARAGOZA	13154W	414954	9,7	7,5	18	1	2	2	0	0	1	2	0	0	2	1	5	2
9311C	1992	3	BORJA (AYUNTAMIENTO)	440	621.917	4.632.128	ZARAGOZA	13154W	414954	28,9	13,5	26	2	7	6	1	0	6	3	0	0	0	0	0	0
9311C	1992	4	BORJA (AYUNTAMIENTO)	440	621.917	4.632.128	ZARAGOZA	13154W	414954	11,4	4,6	15	1	6	5	0	0	7	0	0	0	0	0	0	0
9311C	1992	5	BORJA (AYUNTAMIENTO)	440	621.917	4.632.128	ZARAGOZA	13154W	414954	47,3	26,2	1	3	5	5	2	0				3	0	0	0	0
9311C	1992	6	BORJA (AYUNTAMIENTO)	440	621.917	4.632.128	ZARAGOZA	13154W	414954	48,6	13	16	5	14	10	2	0				9	0	0	0	0
9311C	1992	7	BORJA (AYUNTAMIENTO)	440	621.917	4.632.128	ZARAGOZA	13154W	414954	0,3	0,3	20	1	1	0	0	0				2	0	0	0	0
9311C	1992	8	BORJA (AYUNTAMIENTO)	440	621.917	4.632.128	ZARAGOZA	13154W	414954	41,4	11,5	8	2	10	7	2	0	12	0	0	11	0	0	0	0
9311C	1992	9	BORJA (AYUNTAMIENTO)	440	621.917	4.632.128	ZARAGOZA	13154W	414954	156,6	139	26	1	3	3	2	1				4	0	0	0	0
9311C	1992	10	BORJA (AYUNTAMIENTO)	440	621.917	4.632.128	ZARAGOZA	13154W	414954	90,3	15,2	18	3	18	17	4	0	21	0	0	0	1	0	0	0
9311C	1992	11	BORJA (AYUNTAMIENTO)	440	621.917	4.632.128	ZARAGOZA	13154W	414954	2,3	1,3	11	1	2	2	0	0	3	0	0	0	5	0	0	0
9311C	1992	12	BORJA (AYUNTAMIENTO)	440	621.917	4.632.128	ZARAGOZA	13154W	414954	12,2	2,7	4	2	11	7	0	0	13	0	0	0	4	1	4	0
9311C	1993	1	BORJA (AYUNTAMIENTO)	440	621.917	4.632.128	ZARAGOZA	13154W	414954	1,8	1,5	30	0	2	1	0	0	2	0	0	0	12	4	8	0
9311C	1993	2	BORJA (AYUNTAMIENTO)	440	621.917	4.632.128	ZARAGOZA	13154W	414954	13,3	4,1	4	2	7	6	0	0	8	1	0	0	4	3	3	1
9311C	1993	3	BORJA (AYUNTAMIENTO)	440	621.917	4.632.128	ZARAGOZA	13154W	414954	23,8	13,1	14	3	8	4	1	0	10	1	0	0	0	3	0	0
9311C	1993	4	BORJA (AYUNTAMIENTO)	440	621.917	4.632.128	ZARAGOZA	13154W	414954	12,7	5,5	25	4	7	3	0	0	11	0	0	0	0	0	0	0
9311C	1993	5	BORJA (AYUNTAMIENTO)	440	621.917	4.632.128	ZARAGOZA	13154W	414954	59,6	25,9	11	1	10	6	1	0	11	0	0	6	0	0	0	0
9311C	1993	6	BORJA (AYUNTAMIENTO)	440	621.917	4.632.128	ZARAGOZA	13154W	414954	34,3	7,8	19	3	8	6	0	0				11	0	0	0	0
9311C	1993	7	BORJA (AYUNTAMIENTO)	440	621.917	4.632.128	ZARAGOZA	13154W	414954	1,8	1,2	1	1	3	1	0	0				4	0	0	0	0
9311C	1993	8	BORJA (AYUNTAMIENTO)	440	621.917	4.632.128	ZARAGOZA	13154W	414954	36,5	23,2	14	3	4	3	2	0				6	0	0	0	0
9311C	1993	9	BORJA (AYUNTAMIENTO)	440	621.917	4.632.128	ZARAGOZA	13154W	414954	59,4	38,7	21	0	7	5	2	1				7	0	0	0	0
9311C	1993	10	BORJA (AYUNTAMIENTO)	440	621.917	4.632.128	ZARAGOZA	13154W	414954	38,5	9,5	27	6	15	9	0	0				2	1	0	0	0
9311C	1993	11	BORJA (AYUNTAMIENTO)	440	621.917	4.632.128	ZARAGOZA	13154W	414954	15,4	8,2	5	0	8	5	0	0	8	0	0	0	5	7	9	0

Código	Año	Mes	Nombre	Altitud	X	Y	Provincia	Longitud	Latitud	Precipitación total	P máx diaria	1er día P máx	Días de precipitación inapreciable	Días de precipitación apreciable	Días de P>=1 mm	Días de P>=10 mm	Días de P>=30 mm	Días de lluvia	Días de nieve	Días de granizo	Días de tormenta	Días de niebla	Días de rocío	Días de escarcha	Días en que la nieve cubre el suelo
9311C	1993	12	BORJA (AYUNTAMIENTO)	440	621.917	4.632.128	ZARAGOZA	13154W	414954	21	14,6	25	2	5	4	1	0	7	0	0	0	3	4	1	0
9311C	1994	1	BORJA (AYUNTAMIENTO)	440	621.917	4.632.128	ZARAGOZA	13154W	414954	6	4,5	8	3	2	2	0	0	3	2	0	0	0	2	3	0
9311C	1994	2	BORJA (AYUNTAMIENTO)	440	621.917	4.632.128	ZARAGOZA	13154W	414954	21,2	8,2	7	1	8	5	0	0	9	0	0	0	0	2	0	0
9311C	1994	3	BORJA (AYUNTAMIENTO)	440	621.917	4.632.128	ZARAGOZA	13154W	414954	4,4	2,2	26	0	4	2	0	0	4	0	0	0	0	1	0	0
9311C	1994	4	BORJA (AYUNTAMIENTO)	440	621.917	4.632.128	ZARAGOZA	13154W	414954	22,1	7	24	2	7	4	0	0	7	1	1	0	0	0	0	0
9311C	1994	5	BORJA (AYUNTAMIENTO)	440	621.917	4.632.128	ZARAGOZA	13154W	414954	47,1	12,7	13	2	8	8	2	0				10	0	0	0	0
9311C	1994	6	BORJA (AYUNTAMIENTO)	440	621.917	4.632.128	ZARAGOZA	13154W	414954	8,8	5,5	24	2	4	2	0	0				6	0	0	0	0
9311C	1994	7	BORJA (AYUNTAMIENTO)	440	621.917	4.632.128	ZARAGOZA	13154W	414954	9,6	8,3	29	1	3	1	0	0				4	0	0	0	0
9311C	1994	8	BORJA (AYUNTAMIENTO)	440	621.917	4.632.128	ZARAGOZA	13154W	414954	9,6	9,6	14	1	1	1	0	0				2	0	0	0	0
9311C	1994	9	BORJA (AYUNTAMIENTO)	440	621.917	4.632.128	ZARAGOZA	13154W	414954	41,2	16,7	23	2	4	4	2	0				3	0	0	0	0
9311C	1994	10	BORJA (AYUNTAMIENTO)	440	621.917	4.632.128	ZARAGOZA	13154W	414954	81,3	16,1	9	1	11	10	4	0	12	0	0	0	2	0	0	0
9311C	1994	11	BORJA (AYUNTAMIENTO)	440	621.917	4.632.128	ZARAGOZA	13154W	414954	28,2	10,9	4	4	7	6	1	0	11	0	0	0	7	3	0	0
9311C	1994	12	BORJA (AYUNTAMIENTO)	440	621.917	4.632.128	ZARAGOZA	13154W	414954	20,2	12,1	31	1	5	4	1	0	6	0	0	0	3	3	4	0
9311C	1995	1	BORJA (AYUNTAMIENTO)	440	621.917	4.632.128	ZARAGOZA	13154W	414954	22,9	12,3	6	1	8	6	1	0	9	0	0	0	0	2	3	0
9311C	1995	2	BORJA (AYUNTAMIENTO)	440	621.917	4.632.128	ZARAGOZA	13154W	414954	10,4	6,5	22	1	4	2	0	0	5	0	0	0	0	0	4	0
9311C	1995	3	BORJA (AYUNTAMIENTO)	440	621.917	4.632.128	ZARAGOZA	13154W	414954	18,8	10,5	3	3	4	2	1	0	7	0	0	0	0	0	0	0
9311C	1995	4	BORJA (AYUNTAMIENTO)	440	621.917	4.632.128	ZARAGOZA	13154W	414954	35,3	21,1	23	1	7	5	1	0	8	0	0	0	0	0	1	0
9311C	1995	5	BORJA (AYUNTAMIENTO)	440	621.917	4.632.128	ZARAGOZA	13154W	414954	21,1	6,3	18	4	9	4	0	0	13	0	0	0	0	0	0	0
9311C	1995	6	BORJA (AYUNTAMIENTO)	440	621.917	4.632.128	ZARAGOZA	13154W	414954	12,5	8,5	30	3	4	2	0	0				7	0	0	0	0
9311C	1995	7	BORJA (AYUNTAMIENTO)	440	621.917	4.632.128	ZARAGOZA	13154W	414954	5,9	4	3	3	4	2	0	0				6	0	0	0	0
9311C	1995	8	BORJA (AYUNTAMIENTO)	440	621.917	4.632.128	ZARAGOZA	13154W	414954	72,9	63,7	9	4	4	3	1	1				8	0	0	0	0
9311C	1995	9	BORJA (AYUNTAMIENTO)	440	621.917	4.632.128	ZARAGOZA	13154W	414954	13,8	6	17	1	7	5	0	0				1	0	0	0	0
9311C	1995	10	BORJA (AYUNTAMIENTO)	440	621.917	4.632.128	ZARAGOZA	13154W	414954	1,2	0,7	14	3	2	0	0	0	5	0	0	0	3	0	0	0
9311C	1995	11	BORJA (AYUNTAMIENTO)	440	621.917	4.632.128	ZARAGOZA	13154W	414954	20,1	9,7	18	1	7	5	0	0	8	0	0	0	1	1	3	0
9311C	1995	12	BORJA (AYUNTAMIENTO)	440	621.917	4.632.128	ZARAGOZA	13154W	414954	56,7	19,7	4	1	14	10	2	0	12	2	0	0	3	0	5	1
9311C	1996	1	BORJA (AYUNTAMIENTO)	440	621.917	4.632.128	ZARAGOZA	13154W	414954	63,9	18,1	21	2	17	14	1	0	19	0	0	0	4	0	0	0
9311C	1996	2	BORJA (AYUNTAMIENTO)	440	621.917	4.632.128	ZARAGOZA	13154W	414954	43,8	19,1	26	2	8	6	2	0	7	2	0	0	0	2	4	0
9311C	1996	3	BORJA (AYUNTAMIENTO)	440	621.917	4.632.128	ZARAGOZA	13154W	414954	20,9	9,4	14	2	5	5	0	0	7	0	0	0	1	3	0	0
9311C	1996	4	BORJA (AYUNTAMIENTO)	440	621.917	4.632.128	ZARAGOZA	13154W	414954	32,1	10,5	22	2	5	5	1	0	7	0	0	0	0	1	1	0
9311C	1996	5	BORJA (AYUNTAMIENTO)	440	621.917	4.632.128	ZARAGOZA	13154W	414954	18,3	7,8	31	1	6	3	0	0	7	0	0	0	0	0	0	0
9311C	1996	6	BORJA (AYUNTAMIENTO)	440	621.917	4.632.128	ZARAGOZA	13154W	414954	57,2	43,2	19	2	6	4	1	1	8	0	0	0	0	0	0	0
9311C	1996	7	BORJA (AYUNTAMIENTO)	440	621.917	4.632.128	ZARAGOZA	13154W	414954	19,7	9,4	7	1	5	3	0	0	6	0	0	0	0	0	0	0
9311C	1996	8	BORJA (AYUNTAMIENTO)	440	621.917	4.632.128	ZARAGOZA	13154W	414954	76,1	60,3	7	2	4	3	1	1	6	0	0	1	0	0	0	0
9311C	1996	9	BORJA (AYUNTAMIENTO)	440	621.917	4.632.128	ZARAGOZA	13154W	414954	15,7	10,9	20	0	6	3	1	0	6	0	0	3	1	0	0	0
9311C	1996	10	BORJA (AYUNTAMIENTO)	440	621.917	4.632.128	ZARAGOZA	13154W	414954	7,6	7,6	13	2	1	1	0	0	3	0	0	2	5	0	0	0
9311C	1996	11	BORJA (AYUNTAMIENTO)	440	621.917	4.632.128	ZARAGOZA	13154W	414954	40,4	14,6	16	4	11	9	1	0	13	1	1	0	1	2	1	0
9311C	1996	12	BORJA (AYUNTAMIENTO)	440	621.917	4.632.128	ZARAGOZA	13154W	414954	66,6	19,7	5	2	18	13	1	0	18	2	0	0	6	1	5	2
9311C	1997	1	BORJA (AYUNTAMIENTO)	440	621.917	4.632.128	ZARAGOZA	13154W	414954	107	26,3	23	4	20	13	3	0	21	3	0	0	6	0	1	2
9311C	1997	2	BORJA (AYUNTAMIENTO)	440	621.917	4.632.128	ZARAGOZA	13154W	414954	2,9	1,5	22	0	2	2	0	0	2	0	0	0	1	3	2	0
9311C	1997	4	BORJA (AYUNTAMIENTO)	440	621.917	4.632.128	ZARAGOZA	13154W	414954	94,8	35,2	18	2	4	4	3	2	6	0	0	3	2	0	0	0
9311C	1997	5	BORJA (AYUNTAMIENTO)	440	621.917	4.632.128	ZARAGOZA	13154W	414954	85,8	37,8	31	2	13	10	2	1				10	0	0	0	0
9311C	1997	6	BORJA (AYUNTAMIENTO)	440	621.917	4.632.128	ZARAGOZA	13154W	414954	65	22,5	28	1	7	6	3	0	8	0	0	8	0	0	0	0
9311C	1997	7	BORJA (AYUNTAMIENTO)	440	621.917	4.632.128	ZARAGOZA	13154W	414954	102,3	57,9	9	2	8	6	2	1	10	0	0	9	0	0	0	0
9311C	1997	8	BORJA (AYUNTAMIENTO)	440	621.917	4.632.128	ZARAGOZA	13154W	414954	40,1	17,3	4	1	11	6	2	0	12	0	0	12	0	0	0	0
9311C	1997	9	BORJA (AYUNTAMIENTO)	440	621.917	4.632.128	ZARAGOZA	13154W	414954	6,9	4,8	1	1	2	2	0	0	3	0	0	3	0	0	0	0
9311C	1997	10	BORJA (AYUNTAMIENTO)	440	621.917	4.632.128	ZARAGOZA	13154W	414954	10,4	6,2	27	2	6	2	0	0	8	0	0	3	1	0	0	0

Código	Año	Mes	Nombre	Altitud	X	Y	Provincia	Longitud	Latitud	Precipitación total	P máx diaria	1er día P máx	Días de precipitación inapreciable	Días de precipitación apreciable	Días de P>=1 mm	Días de P>=10 mm	Días de P>=30 mm	Días de lluvia	Días de nieve	Días de granizo	Días de tormenta	Días de niebla	Días de rocío	Días de escarcha	Días en que la nieve cubre el suelo
9311C	1997	11	BORJA (AYUNTAMIENTO)	440	621.917	4.632.128	ZARAGOZA	13154W	414954	67,1	22,3	6	7	11	7	2	0	17	0	0	0	4	1	0	0
9311C	1997	12	BORJA (AYUNTAMIENTO)	440	621.917	4.632.128	ZARAGOZA	13154W	414954	47	14,6	16	3	11	7	2	0	12	2	0	0	0	0	3	1
9311C	1998	1	BORJA (AYUNTAMIENTO)	440	621.917	4.632.128	ZARAGOZA	13154W	414954	18,1	7,2	23	2	9	4	0	0	10	1	0	0	3	0	2	1
9311C	1998	2	BORJA (AYUNTAMIENTO)	440	621.917	4.632.128	ZARAGOZA	13154W	414954	16,8	6,9	2	1	5	4	0	0	6	0	0	0	6	0	3	0
9311C	1998	3	BORJA (AYUNTAMIENTO)	440	621.917	4.632.128	ZARAGOZA	13154W	414954	15	5,6	11	1	5	3	0	0	6	0	0	0	1	0	0	0
9311C	1998	4	BORJA (AYUNTAMIENTO)	440	621.917	4.632.128	ZARAGOZA	13154W	414954	39,5	15,8	26	3	14	8	1	0	16	0	1	5	0	0	0	0
9311C	1998	5	BORJA (AYUNTAMIENTO)	440	621.917	4.632.128	ZARAGOZA	13154W	414954	26,1	7,6	11	2	7	6	0	0	9	0	0	9	0	0	0	0
9311C	1998	6	BORJA (AYUNTAMIENTO)	440	621.917	4.632.128	ZARAGOZA	13154W	414954	123,4	90	5	1	5	4	3	1	6	0	0	5	0	0	0	0
9311C	1998	7	BORJA (AYUNTAMIENTO)	440	621.917	4.632.128	ZARAGOZA	13154W	414954	0	0	18	1	0	0	0	0	1	0	0	1	0	0	0	0
9311C	1998	8	BORJA (AYUNTAMIENTO)	440	621.917	4.632.128	ZARAGOZA	13154W	414954	19	14	15	4	2	2	1	0	6	0	0	6	0	0	0	0
9311C	1998	9	BORJA (AYUNTAMIENTO)	440	621.917	4.632.128	ZARAGOZA	13154W	414954	43,5	15,7	23	2	6	4	3	0	8	0	0	8	0	0	0	0
9311C	1998	10	BORJA (AYUNTAMIENTO)	440	621.917	4.632.128	ZARAGOZA	13154W	414954	18,4	7,3	18	0	7	6	0	0	7	0	0	5	2	0	0	0
9311C	1998	11	BORJA (AYUNTAMIENTO)	440	621.917	4.632.128	ZARAGOZA	13154W	414954	14,3	8,2	3	1	6	3	0	0	7	0	0	0	1	2	1	0
9311C	1998	12	BORJA (AYUNTAMIENTO)	440	621.917	4.632.128	ZARAGOZA	13154W	414954	22	6,5	29	3	5	5	0	0	8	0	0	4	7	0	5	0
9311C	1999	1	BORJA (AYUNTAMIENTO)	440	621.917	4.632.128	ZARAGOZA	13154W	414954	42,3	33,6	9	0	6	4	1	1	4	2	0	0	3	0	8	0
9311C	1999	2	BORJA (AYUNTAMIENTO)	440	621.917	4.632.128	ZARAGOZA	13154W	414954	18,5	6,2	24	1	6	4	0	0	5	2	0	0	0	0	4	0
9311C	1999	3	BORJA (AYUNTAMIENTO)	440	621.917	4.632.128	ZARAGOZA	13154W	414954	44,4	8	12	0	11	9	0	0	11	0	0	0	1	0	1	0
9311C	1999	4	BORJA (AYUNTAMIENTO)	440	621.917	4.632.128	ZARAGOZA	13154W	414954	60,7	28,3	28	0	12	11	1	0	11	0	1	4	0	0	0	0
9311C	1999	5	BORJA (AYUNTAMIENTO)	440	621.917	4.632.128	ZARAGOZA	13154W	414954	16,1	10,2	16	1	6	4	1	0	7	0	0	7	0	0	0	0
9311C	1999	6	BORJA (AYUNTAMIENTO)	440	621.917	4.632.128	ZARAGOZA	13154W	414954	26,2	21	17	3	4	3	1	0	7	0	0	6	0	0	0	0
9311C	1999	7	BORJA (AYUNTAMIENTO)	440	621.917	4.632.128	ZARAGOZA	13154W	414954	72	31,6	18	0	8	6	3	1	8	0	0	8	0	0	0	0
9311C	1999	8	BORJA (AYUNTAMIENTO)	440	621.917	4.632.128	ZARAGOZA	13154W	414954	8,5	3,5	2	0	5	4	0	0	4	0	1	5	0	0	0	0
9311C	1999	9	BORJA (AYUNTAMIENTO)	440	621.917	4.632.128	ZARAGOZA	13154W	414954	65,5	27,4	6	3	7	7	3	0	9	0	1	7	0	0	0	0
9311C	1999	10	BORJA (AYUNTAMIENTO)	440	621.917	4.632.128	ZARAGOZA	13154W	414954	25,9	4,1	7	0	10	9	0	0	10	0	0	1	3	0	0	0
9311C	1999	11	BORJA (AYUNTAMIENTO)	440	621.917	4.632.128	ZARAGOZA	13154W	414954	30,7	14,5	14	2	8	6	1	0	8	2	0	0	3	1	2	1
9311C	1999	12	BORJA (AYUNTAMIENTO)	440	621.917	4.632.128	ZARAGOZA	13154W	414954	16,2	5,8	27	4	7	4	0	0	10	1	0	0	2	0	5	0
9311C	2000	1	BORJA (AYUNTAMIENTO)	440	621.917	4.632.128	ZARAGOZA	13154W	414954	27,7	20,6	14	0	4	3	1	0	4	0	0	0	4	0	6	0
9311C	2000	2	BORJA (AYUNTAMIENTO)	440	621.917	4.632.128	ZARAGOZA	13154W	414954	0	0	23	1	0	0	0	0	1	0	0	0	0	1	0	0
9311C	2000	3	BORJA (AYUNTAMIENTO)	440	621.917	4.632.128	ZARAGOZA	13154W	414954	18,4	10,4	22	2	6	3	1	0	8	0	0	2	1	0	0	0
9311C	2000	4	BORJA (AYUNTAMIENTO)	440	621.917	4.632.128	ZARAGOZA	13154W	414954	58,5	18,6	3	2	11	9	1	0	13	0	0	1	0	1	0	0
9311C	2000	5	BORJA (AYUNTAMIENTO)	440	621.917	4.632.128	ZARAGOZA	13154W	414954	26,6	8,3	11	1	12	6	0	0	13	0	0	11	1	0	0	0
9311C	2000	6	BORJA (AYUNTAMIENTO)	440	621.917	4.632.128	ZARAGOZA	13154W	414954	41,8	16,3	4	0	6	5	2	0	6	0	0	6	0	0	0	0
9311C	2000	7	BORJA (AYUNTAMIENTO)	440	621.917	4.632.128	ZARAGOZA	13154W	414954	4,8	4,5	10	1	2	1	0	0	3	0	0	2	0	0	0	0
9311C	2000	8	BORJA (AYUNTAMIENTO)	440	621.917	4.632.128	ZARAGOZA	13154W	414954	9,4	8,8	11	1	3	1	0	0	4	0	0	3	0	0	0	0
9311C	2000	9	BORJA (AYUNTAMIENTO)	440	621.917	4.632.128	ZARAGOZA	13154W	414954	2,9	1,1	11	0	4	1	0	0	4	0	0	3	0	0	0	0
9311C	2000	10	BORJA (AYUNTAMIENTO)	440	621.917	4.632.128	ZARAGOZA	13154W	414954	78,4	23,2	21	1	13	9	3	0	14	0	0	1	0	3	0	0
9311C	2000	11	BORJA (AYUNTAMIENTO)	440	621.917	4.632.128	ZARAGOZA	13154W	414954	34	6,1	1	2	13	11	0	0	15	0	0	0	0	2	0	0
9311C	2000	12	BORJA (AYUNTAMIENTO)	440	621.917	4.632.128	ZARAGOZA	13154W	414954	22	6,2	6	3	10	5	0	0	13	0	0	0	3	1	1	0
9311C	2001	1	BORJA (AYUNTAMIENTO)	440	621.917	4.632.128	ZARAGOZA	13154W	414954	41,9	12,7	26	5	15	7	1	0	20	0	0	0	1	0	1	0
9311C	2001	2	BORJA (AYUNTAMIENTO)	440	621.917	4.632.128	ZARAGOZA	13154W	414954	6,5	3,2	14	3	4	3	0	0	3	4	0	0	0	2	0	0
9311C	2001	3	BORJA (AYUNTAMIENTO)	440	621.917	4.632.128	ZARAGOZA	13154W	414954	26,2	11,7	1	3	10	5	1	0	13	0	0	0	0	1	0	0
9311C	2001	4	BORJA (AYUNTAMIENTO)	440	621.917	4.632.128	ZARAGOZA	13154W	414954	9,5	9,3	29	2	2	1	0	0	3	0	1	0	0	0	0	0
9311C	2001	5	BORJA (AYUNTAMIENTO)	440	621.917	4.632.128	ZARAGOZA	13154W	414954	21,8	7,1	3	4	5	4	0	0	9	0	0	2	0	0	0	0
9311C	2001	6	BORJA (AYUNTAMIENTO)	440	621.917	4.632.128	ZARAGOZA	13154W	414954	10,5	9	9	1	2	2	0	0	3	0	0	0	0	0	0	0
9311C	2001	7	BORJA (AYUNTAMIENTO)	440	621.917	4.632.128	ZARAGOZA	13154W	414954	38,2	23,5	27	5	5	3	1	0	10	0	0	3	0	0	0	0
9311C	2001	8	BORJA (AYUNTAMIENTO)	440	621.917	4.632.128	ZARAGOZA	13154W	414954	15,6	15,2	14	2	3	1	1	0	5	0	0	2	0	0	0	0

Código	Año	Mes	Nombre	Altitud	X	Y	Provincia	Longitud	Latitud	Precipitación total	P máx diaria	1er día P máx	Días de precipitación inapreciable	Días de precipitación apreciable	Días de P>=1 mm	Días de P>=10 mm	Días de P>=30 mm	Días de lluvia	Días de nieve	Días de granizo	Días de tormenta	Días de niebla	Días de rocío	Días de escarcha	Días en que la nieve cubre el suelo
9311C	2001	9	BORJA (AYUNTAMIENTO)	440	621.917	4.632.128	ZARAGOZA	13154W	414954	34,7	12,7	28	2	4	3	2	0	6	0	0	2	0	3	0	0
9311C	2001	10	BORJA (AYUNTAMIENTO)	440	621.917	4.632.128	ZARAGOZA	13154W	414954	18,3	9,2	19	2	9	4	0	0	11	0	0	2	2	4	0	0
9311C	2001	11	BORJA (AYUNTAMIENTO)	440	621.917	4.632.128	ZARAGOZA	13154W	414954	12	5,5	15	6	4	4	0	0	9	1	0	0	0	4	1	0
9311C	2001	12	BORJA (AYUNTAMIENTO)	440	621.917	4.632.128	ZARAGOZA	13154W	414954	0,3	0,3	14	2	1	0	0	0	2	1	0	0	4	3	4	0
9311C	2002	1	BORJA (AYUNTAMIENTO)	440	621.917	4.632.128	ZARAGOZA	13154W	414954	18,7	6,5	3	3	6	5	0	0	9	0	0	0	6	4	0	0
9311C	2002	2	BORJA (AYUNTAMIENTO)	440	621.917	4.632.128	ZARAGOZA	13154W	414954	8,3	4,5	28	3	2	2	0	0	5	0	0	0	0	2	1	0
9311C	2002	3	BORJA (AYUNTAMIENTO)	440	621.917	4.632.128	ZARAGOZA	13154W	414954	17	5,9	16	4	9	5	0	0	13	0	0	0	0	1	1	0
9311C	2002	4	BORJA (AYUNTAMIENTO)	440	621.917	4.632.128	ZARAGOZA	13154W	414954	39,4	14,5	11	0	8	7	2	0	7	1	0	0	0	1	0	0
9311C	2002	5	BORJA (AYUNTAMIENTO)	440	621.917	4.632.128	ZARAGOZA	13154W	414954	65,8	26	7	1	8	7	2	0	9	0	0	3	0	1	0	0
9311C	2002	6	BORJA (AYUNTAMIENTO)	440	621.917	4.632.128	ZARAGOZA	13154W	414954	26,2	10	4	1	7	6	1	0	8	0	0	4	0	0	0	0
9311C	2002	7	BORJA (AYUNTAMIENTO)	440	621.917	4.632.128	ZARAGOZA	13154W	414954	15,3	13,1	8	3	3	2	1	0	6	0	0	4	0	0	0	0
9311C	2002	8	BORJA (AYUNTAMIENTO)	440	621.917	4.632.128	ZARAGOZA	13154W	414954	20,5	9,2	22	6	5	5	0	0	11	0	0	3	0	0	0	0
9311C	2002	9	BORJA (AYUNTAMIENTO)	440	621.917	4.632.128	ZARAGOZA	13154W	414954	30,7	14,5	20	0	7	6	1	0	7	0	0	6	4	0	0	0
9311C	2002	10	BORJA (AYUNTAMIENTO)	440	621.917	4.632.128	ZARAGOZA	13154W	414954	40,4	16,6	10	1	10	6	2	0	11	0	0	2	4	4	0	0
9311C	2002	11	BORJA (AYUNTAMIENTO)	440	621.917	4.632.128	ZARAGOZA	13154W	414954	36,2	16,2	14	3	11	6	1	0	14	0	0	0	1	3	0	0
9311C	2002	12	BORJA (AYUNTAMIENTO)	440	621.917	4.632.128	ZARAGOZA	13154W	414954	44,8	18,8	19	4	13	7	1	0	16	1	0	0	3	2	2	0
9311C	2003	2	BORJA (AYUNTAMIENTO)	440	621.917	4.632.128	ZARAGOZA	13154W	414954	76,9	37	25	5	11	8	2	1	13	3	0	0	0	2	4	1
9311C	2003	3	BORJA (AYUNTAMIENTO)	440	621.917	4.632.128	ZARAGOZA	13154W	414954	25,8	14,8	27	1	5	5	1	0	6	0	0	1	0	3	1	0
9311C	2003	4	BORJA (AYUNTAMIENTO)	440	621.917	4.632.128	ZARAGOZA	13154W	414954	64	32	14	2	7	5	2	1	9	0	0	0	0	0	0	0
9311C	2003	5	BORJA (AYUNTAMIENTO)	440	621.917	4.632.128	ZARAGOZA	13154W	414954	84,7	56,5	6	3	6	4	2	1	9	0	0	2	0	0	0	0
9311C	2003	6	BORJA (AYUNTAMIENTO)	440	621.917	4.632.128	ZARAGOZA	13154W	414954	19,5	12,7	4	4	6	5	1	0	10	0	0	10	0	1	0	0
9311C	2003	7	BORJA (AYUNTAMIENTO)	440	621.917	4.632.128	ZARAGOZA	13154W	414954	0	0	6	2	0	0	0	0	2	0	0	2	0	0	0	0
9311C	2003	8	BORJA (AYUNTAMIENTO)	440	621.917	4.632.128	ZARAGOZA	13154W	414954	19	13,5	31	3	5	2	1	0	8	0	0	8	0	0	0	0
9311C	2003	9	BORJA (AYUNTAMIENTO)	440	621.917	4.632.128	ZARAGOZA	13154W	414954	88,7	58	4	3	8	6	2	1	11	0	0	1	0	5	0	0
9311C	2003	10	BORJA (AYUNTAMIENTO)	440	621.917	4.632.128	ZARAGOZA	13154W	414954	68,2	20	19	2	17	11	2	0	19	0	0	0	2	4	0	0
9311C	2003	11	BORJA (AYUNTAMIENTO)	440	621.917	4.632.128	ZARAGOZA	13154W	414954	65,3	29	16	3	10	7	2	0	13	0	0	1	7	8	1	0
9311C	2003	12	BORJA (AYUNTAMIENTO)	440	621.917	4.632.128	ZARAGOZA	13154W	414954	31,2	13,6	5	1	8	6	2	0	9	0	0	0	8	3	4	0
9311C	2004	1	BORJA (AYUNTAMIENTO)	440	621.917	4.632.128	ZARAGOZA	13154W	414954	24,3	8,6	17	5	8	6	0	0	12	0	1	0	3	3	4	0
9311C	2004	2	BORJA (AYUNTAMIENTO)	440	621.917	4.632.128	ZARAGOZA	13154W	414954	35,5	17,2	20	4	10	6	1	0	8	5	1	0	7	1	2	3
9311C	2004	3	BORJA (AYUNTAMIENTO)	440	621.917	4.632.128	ZARAGOZA	13154W	414954	62,3	34	29	4	8	7	1	1	10	2	0	1	0	2	0	2
9311C	2004	4	BORJA (AYUNTAMIENTO)	440	621.917	4.632.128	ZARAGOZA	13154W	414954	107	29,5	27	0	10	10	5	0	9	0	1	1	0	1	0	0
9311C	2004	5	BORJA (AYUNTAMIENTO)	440	621.917	4.632.128	ZARAGOZA	13154W	414954	51,9	13	7	3	10	9	2	0	12	0	1	1	0	0	0	0
9311C	2004	6	BORJA (AYUNTAMIENTO)	440	621.917	4.632.128	ZARAGOZA	13154W	414954	1,3	1,3	18	1	1	1	0	0	2	0	0	1	0	0	0	0
9311C	2004	7	BORJA (AYUNTAMIENTO)	440	621.917	4.632.128	ZARAGOZA	13154W	414954	64,9	56	17	2	4	2	1	1	6	0	0	6	0	0	0	0
9311C	2004	8	BORJA (AYUNTAMIENTO)	440	621.917	4.632.128	ZARAGOZA	13154W	414954	25,8	11,2	16	2	6	4	1	0	7	0	1	5	0	0	0	0
9311C	2004	9	BORJA (AYUNTAMIENTO)	440	621.917	4.632.128	ZARAGOZA	13154W	414954	228	146	6	2	6	6	3	2	7	0	1	6	0	2	0	0
9311C	2004	10	BORJA (AYUNTAMIENTO)	440	621.917	4.632.128	ZARAGOZA	13154W	414954	65,3	23	27	3	9	8	3	0	12	0	0	1	1	5	0	0
9311C	2004	11	BORJA (AYUNTAMIENTO)	440	621.917	4.632.128	ZARAGOZA	13154W	414954	10,7	7,6	28	2	4	2	0	0	6	0	0	0	6	5	1	0
9311C	2004	12	BORJA (AYUNTAMIENTO)	440	621.917	4.632.128	ZARAGOZA	13154W	414954	40,6	24	1	2	10	6	1	0	10	2	0	0	5	3	1	2
9311C	2005	1	BORJA (AYUNTAMIENTO)	440	621.917	4.632.128	ZARAGOZA	13154W	414954	1,6	1,6	18	1	1	1	0	0	1	1	0	0	11	3	3	0
9311C	2005	2	BORJA (AYUNTAMIENTO)	440	621.917	4.632.128	ZARAGOZA	13154W	414954	15,1	5,1	22	6	5	5	0	0	4	6	1	0	1	1	3	2
9311C	2005	3	BORJA (AYUNTAMIENTO)	440	621.917	4.632.128	ZARAGOZA	13154W	414954	10,6	5	5	3	5	4	0	0	7	1	0	0	2	0	1	0
9311C	2005	4	BORJA (AYUNTAMIENTO)	440	621.917	4.632.128	ZARAGOZA	13154W	414954	30,9	10,3	2	6	8	6	1	0	12	2	0	1	1	4	0	0
9311C	2005	5	BORJA (AYUNTAMIENTO)	440	621.917	4.632.128	ZARAGOZA	13154W	414954	49,1	15	16	2	8	7	2	0	10	0	0	6	0	0	0	0
9311C	2005	6	BORJA (AYUNTAMIENTO)	440	621.917	4.632.128	ZARAGOZA	13154W	414954	9,5	5,7	22	3	7	2	0	0	9	0	1	9	0	0	0	0
9311C	2005	7	BORJA (AYUNTAMIENTO)	440	621.917	4.632.128	ZARAGOZA	13154W	414954	1,5	1,5	25	0	1	1	0	0	1	0	0	1	0	1	0	0

Código	Año	Mes	Nombre	Altitud	X	Y	Provincia	Longitud	Latitud	Precipitación total	P máx diaria	1er día P máx	Días de precipitación inapreciable	Días de precipitación apreciable	Días de P>=1 mm	Días de P>=10 mm	Días de P>=30 mm	Días de lluvia	Días de nieve	Días de granizo	Días de tormenta	Días de niebla	Días de rocío	Días de escarcha	Días en que la nieve cubre el suelo
9311C	2005	8	BORJA (AYUNTAMIENTO)	440	621.917	4.632.128	ZARAGOZA	13154W	414954	0,5	0,5	1	2	1	0	0	0	3	0	0	3	0	0	0	0
9311C	2005	9	BORJA (AYUNTAMIENTO)	440	621.917	4.632.128	ZARAGOZA	13154W	414954	17,7	11,1	8	1	5	2	1	0	6	0	0	0	0	0	0	0
9311C	2005	10	BORJA (AYUNTAMIENTO)	440	621.917	4.632.128	ZARAGOZA	13154W	414954	41,2	12,9	12	1	11	7	1	0	12	0	0	1	9	6	0	0
9311C	2005	11	BORJA (AYUNTAMIENTO)	440	621.917	4.632.128	ZARAGOZA	13154W	414954	63,1	35,4	13	2	10	7	1	1	12	0	0	0	2	10	4	0
9311C	2005	12	BORJA (AYUNTAMIENTO)	440	621.917	4.632.128	ZARAGOZA	13154W	414954	10,7	6,3	31	1	5	3	0	0	6	0	0	0	4	3	11	0
9311C	2006	1	BORJA (AYUNTAMIENTO)	440	621.917	4.632.128	ZARAGOZA	13154W	414954	21,2	10,4	7	6	5	3	1	0	10	1	0	0	11	3	6	0
9311C	2006	2	BORJA (AYUNTAMIENTO)	440	621.917	4.632.128	ZARAGOZA	13154W	414954	40,3	21,3	26	0	4	3	2	0	3	1	0	0	2	1	5	0
9311C	2006	3	BORJA (AYUNTAMIENTO)	440	621.917	4.632.128	ZARAGOZA	13154W	414954	9,5	3,7	9						10	1	0	0	2	0	1	0
9311C	2006	4	BORJA (AYUNTAMIENTO)	440	621.917	4.632.128	ZARAGOZA	13154W	414954	52,6	35,6	21	2	8	3	2	1	8	0	2	5	0	4	0	0
9311C	2006	5	BORJA (AYUNTAMIENTO)	440	621.917	4.632.128	ZARAGOZA	13154W	414954	17,4	11,1	11	1	6	3	1	0	7	0	0	4	0	1	0	0
9311C	2006	6	BORJA (AYUNTAMIENTO)	440	621.917	4.632.128	ZARAGOZA	13154W	414954	27,9	9,5	24	4	8	7	0	0	12	0	0	8	0	0	0	0
9311C	2006	7	BORJA (AYUNTAMIENTO)	440	621.917	4.632.128	ZARAGOZA	13154W	414954	53,4	44,1	19	2	4	3	1	1	5	0	1	6	0	0	0	0
9311C	2006	8	BORJA (AYUNTAMIENTO)	440	621.917	4.632.128	ZARAGOZA	13154W	414954	6,4	6,2	17	1	2	1	0	0	3	0	0	1	0	1	0	0
9311C	2006	9	BORJA (AYUNTAMIENTO)	440	621.917	4.632.128	ZARAGOZA	13154W	414954	70,6	28,5	21	0	9	5	3	0	9	0	0	7	0	5	0	0
9311C	2006	10	BORJA (AYUNTAMIENTO)	440	621.917	4.632.128	ZARAGOZA	13154W	414954	28,9	15,1	17	3	6	5	1	0	9	0	0	1	5	11	0	0
9311C	2006	11	BORJA (AYUNTAMIENTO)	440	621.917	4.632.128	ZARAGOZA	13154W	414954	23,3	11,1	3	3	8	3	1	0	11	0	0	0	6	6	1	0
9311C	2006	12	BORJA (AYUNTAMIENTO)	440	621.917	4.632.128	ZARAGOZA	13154W	414954	14,7	7,1	7	1	4	3	0	0	4	1	0	0	8	4	12	0
9311C	2007	1	BORJA (AYUNTAMIENTO)	440	621.917	4.632.128	ZARAGOZA	13154W	414954	7,2	3,1	22	2	6	2	0	0	7	1	0	0	7	11	3	0
9311C	2007	2	BORJA (AYUNTAMIENTO)	440	621.917	4.632.128	ZARAGOZA	13154W	414954	51,4	10,5	17	1	14	10	1	0	15	0	0	0	2	4	2	0
9311C	2007	3	BORJA (AYUNTAMIENTO)	440	621.917	4.632.128	ZARAGOZA	13154W	414954	58,5	17,9	19	2	9	6	2	0	7	3	1	0	0	4	0	0
9311C	2007	4	BORJA (AYUNTAMIENTO)	440	621.917	4.632.128	ZARAGOZA	13154W	414954	129,8	39,2	12	1	15	12	4	2	16	0	0	6	0	7	0	0
9311C	2007	5	BORJA (AYUNTAMIENTO)	440	621.917	4.632.128	ZARAGOZA	13154W	414954	52,4	19,4	19									2	0	0	0	0
9311C	2007	6	BORJA (AYUNTAMIENTO)	440	621.917	4.632.128	ZARAGOZA	13154W	414954	10,3	5,1	16	2	7	3	0	0	9	0	0	5	0	0	0	0
9311C	2007	7	BORJA (AYUNTAMIENTO)	440	621.917	4.632.128	ZARAGOZA	13154W	414954	1,1	1,1	7	1	1	1	0	0	2	0	0	1	0	0	0	0
9311C	2007	8	BORJA (AYUNTAMIENTO)	440	621.917	4.632.128	ZARAGOZA	13154W	414954	5,2	4,2	25	4	3	1	0	0	7	0	0	5	0	0	0	0
9311C	2007	9	BORJA (AYUNTAMIENTO)	440	621.917	4.632.128	ZARAGOZA	13154W	414954	19,7	18	22	4	3	2	1	0	7	0	0	4	0	2	0	0
9311C	2007	10	BORJA (AYUNTAMIENTO)	440	621.917	4.632.128	ZARAGOZA	13154W	414954	53,4	30,6	3	0	6	5	2	1	6	0	0	2	2	8	0	0
9311C	2007	11	BORJA (AYUNTAMIENTO)	440	621.917	4.632.128	ZARAGOZA	13154W	414954	2,1	0,8	14	0	3	0	0	0				0	0	9	0	0
9311C	2007	12	BORJA (AYUNTAMIENTO)	440	621.917	4.632.128	ZARAGOZA	13154W	414954	59,9	23,1	20	1	6	4	3	0	6	1	0	0	4	6	5	1
9311C	2008	1	BORJA (AYUNTAMIENTO)	440	621.917	4.632.128	ZARAGOZA	13154W	414954	13,6	3,5	4	1	7	4	0	0				0	9	7	7	0
9311C	2008	2	BORJA (AYUNTAMIENTO)	440	621.917	4.632.128	ZARAGOZA	13154W	414954	18,6	3,8	18	2	7	6	0	0	9	0	0	1	4	9	3	0
9311C	2008	3	BORJA (AYUNTAMIENTO)	440	621.917	4.632.128	ZARAGOZA	13154W	414954	22,2	5,5	4	2	10	7	0	0	10	1	1	0	0	3	0	0
9311C	2008	4	BORJA (AYUNTAMIENTO)	440	621.917	4.632.128	ZARAGOZA	13154W	414954	41,9	14	10	2	11	9	1	0	11	0	2	3	0	1	0	0
9311C	2008	5	BORJA (AYUNTAMIENTO)	440	621.917	4.632.128	ZARAGOZA	13154W	414954	133	34	10									5	1	4	0	0
9311C	2008	6	BORJA (AYUNTAMIENTO)	440	621.917	4.632.128	ZARAGOZA	13154W	414954	12,7	5,3	2	2	7	6	0	0	9	0	0	2	0	0	0	0
9311C	2008	7	BORJA (AYUNTAMIENTO)	440	621.917	4.632.128	ZARAGOZA	13154W	414954	13,6	12,4	12	1	3	1	1	0	4	0	0	4	0	0	0	0
9311C	2008	8	BORJA (AYUNTAMIENTO)	440	621.917	4.632.128	ZARAGOZA	13154W	414954	5,6	3,9	16	0	3	2	0	0	3	0	0	2	0	0	0	0
9311C	2008	9	BORJA (AYUNTAMIENTO)	440	621.917	4.632.128	ZARAGOZA	13154W	414954	15,9	6,6	9	2	5	5	0	0	6	0	1	2	0	5	0	0
9311C	2008	12	BORJA (AYUNTAMIENTO)	440	621.917	4.632.128	ZARAGOZA	13154W	414954	44,7	23,5	8	1	12	8	1	0	12	1	0	0	11	4	2	0
9311C	2009	1	BORJA (AYUNTAMIENTO)	440	621.917	4.632.128	ZARAGOZA	13154W	414954	49,1	13,5	27	6	11	10	1	0	13	4	0	0	5	1	6	1
9311C	2009	2	BORJA (AYUNTAMIENTO)	440	621.917	4.632.128	ZARAGOZA	13154W	414954	8,8	3,5	2	4	4	3	0	0	7	1	0	0	2	3	1	0
9311C	2009	3	BORJA (AYUNTAMIENTO)	440	621.917	4.632.128	ZARAGOZA	13154W	414954	16,2	7,5	1	2	3	3	0	0	4	1	0	0	0	2	0	0
9311C	2009	4	BORJA (AYUNTAMIENTO)	440	621.917	4.632.128	ZARAGOZA	13154W	414954	63,3	43,3	9	1	9	6	1	1	8	0	2	1	1	4	0	0
9311C	2009	5	BORJA (AYUNTAMIENTO)	440	621.917	4.632.128	ZARAGOZA	13154W	414954	20,6	14,1	23	2	6	4	1	0	8	0	0	6	0	0	0	0
9311C	2009	6	BORJA (AYUNTAMIENTO)	440	621.917	4.632.128	ZARAGOZA	13154W	414954	17,5	8,2	18	6	4	3	0	0	10	0	0	9	0	0	0	0
9311C	2009	7	BORJA (AYUNTAMIENTO)	440	621.917	4.632.128	ZARAGOZA	13154W	414954	0,7	0,4	1	1	2	0	0	0	3	0	0	3	0	0	0	0

Código	Año	Mes	Nombre	Altitud	X	Y	Provincia	Longitud	Latitud	Precipitación total	P máx diaria	1er día P máx	Días de precipitación inapreciable	Días de precipitación apreciable	Días de P>=1 mm	Días de P>=10 mm	Días de P>=30 mm	Días de lluvia	Días de nieve	Días de granizo	Días de tormenta	Días de niebla	Días de rocío	Días de escarcha	Días en que la nieve cubre el suelo
9311C	2009	8	BORJA (AYUNTAMIENTO)	440	621.917	4.632.128	ZARAGOZA	13154W	414954	11,6	7,7	31	1	2	2	0	0	3	0	0	2	0	0	0	0
9311C	2009	9	BORJA (AYUNTAMIENTO)	440	621.917	4.632.128	ZARAGOZA	13154W	414954	12,6	8,9	18	1	2	2	0	0	3	0	0	0	0	0	0	0
9311C	2009	10	BORJA (AYUNTAMIENTO)	440	621.917	4.632.128	ZARAGOZA	13154W	414954	33,9	13,3	22	0	4	4	1	0	4	0	0	0	2	9	0	0
9311C	2009	11	BORJA (AYUNTAMIENTO)	440	621.917	4.632.128	ZARAGOZA	13154W	414954	23,3	15	8	3	8	5	1	0	10	0	1	0	3	9	1	0
9311C	2009	12	BORJA (AYUNTAMIENTO)	440	621.917	4.632.128	ZARAGOZA	13154W	414954	48,5	0							13	4	0	1	2	8	1	0
9311C	2010	1	BORJA (AYUNTAMIENTO)	440	621.917	4.632.128	ZARAGOZA	13154W	414954	33,5	11,3	4	5	13	10	1	0	15	3	0	0	5	5	1	0
9311C	2010	2	BORJA (AYUNTAMIENTO)	440	621.917	4.632.128	ZARAGOZA	13154W	414954	28	0							8	5	0	0	3	1	3	3
9311C	2010	4	BORJA (AYUNTAMIENTO)	440	621.917	4.632.128	ZARAGOZA	13154W	414954	34,1	9,4	21	1	10	7	0	0	11	0	0	2	0	0	0	0
9311C	2010	5	BORJA (AYUNTAMIENTO)	440	621.917	4.632.128	ZARAGOZA	13154W	414954	47,4	15,7	8	2	8	7	2	0	10	0	0	5	0	2	0	0
9311C	2010	6	BORJA (AYUNTAMIENTO)	440	621.917	4.632.128	ZARAGOZA	13154W	414954	29,6	14,2	12	2	8	6	1	0	10	0	0	7	0	0	0	0
9311C	2010	7	BORJA (AYUNTAMIENTO)	440	621.917	4.632.128	ZARAGOZA	13154W	414954	5,3	3,7	22	3	2	2	0	0	5	0	0	4	0	0	0	0
9311C	2010	8	BORJA (AYUNTAMIENTO)	440	621.917	4.632.128	ZARAGOZA	13154W	414954	6,9	5,1	1	0	3	2	0	0	3	0	0	1	0	0	0	0
9311C	2010	9	BORJA (AYUNTAMIENTO)	440	621.917	4.632.128	ZARAGOZA	13154W	414954	7,1	3,7	1	2	3	3	0	0	5	0	0	2	0	0	0	0
9311C	2010	10	BORJA (AYUNTAMIENTO)	440	621.917	4.632.128	ZARAGOZA	13154W	414954	18,1	8,5	31	2	9	4	0	0	11	0	0	0	1	6	0	0
9311C	2010	11	BORJA (AYUNTAMIENTO)	440	621.917	4.632.128	ZARAGOZA	13154W	414954	22,4	6,4	29	3	8	6	0	0	10	1	0	0	3	3	6	1
9311C	2010	12	BORJA (AYUNTAMIENTO)	440	621.917	4.632.128	ZARAGOZA	13154W	414954	19	4,7	22	1	11	4	0	0	11	1	0	0	4	1	8	0
9311C	2011	1	BORJA (AYUNTAMIENTO)	440	621.917	4.632.128	ZARAGOZA	13154W	414954	26,3	13,3	28	1	7	6	1	0	8	0	0	0	4	5	5	0
9311C	2011	2	BORJA (AYUNTAMIENTO)	440	621.917	4.632.128	ZARAGOZA	13154W	414954	11,6	4,9	19	1	9	4	0	0	10	0	0	0	0	2	3	0
9311C	2011	3	BORJA (AYUNTAMIENTO)	440	621.917	4.632.128	ZARAGOZA	13154W	414954	67	22	15	0	13	10	2	0				0	0	5	1	0
9311C	2011	4	BORJA (AYUNTAMIENTO)	440	621.917	4.632.128	ZARAGOZA	13154W	414954	25,6	15,3	21	0	8	5	1	0	8	0	0	0	0	5	0	0
9311C	2011	5	BORJA (AYUNTAMIENTO)	440	621.917	4.632.128	ZARAGOZA	13154W	414954	46,3	20,6	7	6	8	6	1	0	14	0	0	11	0	5	0	0
9311C	2011	6	BORJA (AYUNTAMIENTO)	440	621.917	4.632.128	ZARAGOZA	13154W	414954	12,6	5,2	6	4	6	4	0	0	10	0	0	6	0	0	0	0
9311C	2011	7	BORJA (AYUNTAMIENTO)	440	621.917	4.632.128	ZARAGOZA	13154W	414954	24,4	17	3	0	4	4	1	0	3	0	1	2	0	0	0	0
9311C	2011	8	BORJA (AYUNTAMIENTO)	440	621.917	4.632.128	ZARAGOZA	13154W	414954	2,5	1,8	17	4	2	1	0	0	6	0	0	3	0	0	0	0
9311C	2011	9	BORJA (AYUNTAMIENTO)	440	621.917	4.632.128	ZARAGOZA	13154W	414954	5	2,5	16	0	4	2	0	0	4	0	0	3	0	0	0	0
9311C	2011	10	BORJA (AYUNTAMIENTO)	440	621.917	4.632.128	ZARAGOZA	13154W	414954	3,9	1,9	26	1	4	1	0	0	5	0	0	0	1	2	0	0
9311C	2011	11	BORJA (AYUNTAMIENTO)	440	621.917	4.632.128	ZARAGOZA	13154W	414954	98,6	70,5	4	3	10	8	1	1	13	0	0	0	10	11	0	0
9311C	2011	12	BORJA (AYUNTAMIENTO)	440	621.917	4.632.128	ZARAGOZA	13154W	414954	13	12,2	16	4	2	1	1	0	6	0	0	0	3	8	3	0
9311C	2012	1	BORJA (AYUNTAMIENTO)	440	621.917	4.632.128	ZARAGOZA	13154W	414954	11,7	0							3	1	1	0	3	6	11	0
9311C	2012	2	BORJA (AYUNTAMIENTO)	440	621.917	4.632.128	ZARAGOZA	13154W	414954	5,7	2,2	5	3	4	4	0	0	5	2	0	0	0	2	0	0
9311C	2012	3	BORJA (AYUNTAMIENTO)	440	621.917	4.632.128	ZARAGOZA	13154W	414954	12,4	7,1	21	2	3	3	0	0	5	0	0	0	0	1	0	0
9311C	2012	4	BORJA (AYUNTAMIENTO)	440	621.917	4.632.128	ZARAGOZA	13154W	414954	53,6	11,2	28	2	16	11	1	0	16	0	2	0	0	4	0	0
9311C	2012	5	BORJA (AYUNTAMIENTO)	440	621.917	4.632.128	ZARAGOZA	13154W	414954	14,5	3,7	19	3	8	7	0	0	10	0	1	4	1	0	0	0
9311C	2012	6	BORJA (AYUNTAMIENTO)	440	621.917	4.632.128	ZARAGOZA	13154W	414954	26,4	11	2	2	5	4	1	0	7	0	0	4	2	0	0	0
9311C	2012	7	BORJA (AYUNTAMIENTO)	440	621.917	4.632.128	ZARAGOZA	13154W	414954	25,6	20,3	27	1	3	3	1	0	3	0	1	4	0	0	0	0
9311C	2012	8	BORJA (AYUNTAMIENTO)	440	621.917	4.632.128	ZARAGOZA	13154W	414954	4	2,3	18	2	2	2	0	0	4	0	0	3	0	0	0	0
9311C	2012	9	BORJA (AYUNTAMIENTO)	440	621.917	4.632.128	ZARAGOZA	13154W	414954	39,5	34	28	1	7	4	1	1	8	0	0	1	3	1	0	0
9311C	2012	10	BORJA (AYUNTAMIENTO)	440	621.917	4.632.128	ZARAGOZA	13154W	414954	114,7	0							14	0	0	3	4	6	0	0
9311C	2012	11	BORJA (AYUNTAMIENTO)	440	621.917	4.632.128	ZARAGOZA	13154W	414954	28,7	6,7	26	2	11	8	0	0	13	0	0	0	7	8	0	0
9311C	2012	12	BORJA (AYUNTAMIENTO)	440	621.917	4.632.128	ZARAGOZA	13154W	414954	3,4	1,5	31	6	4	2	0	0	10	0	0	0	1	9	4	0
9311C	2013	1	BORJA (AYUNTAMIENTO)	440	621.917	4.632.128	ZARAGOZA	13154W	414954	35	10,7	27						16	0	0	1	0	6	4	0
9311C	2013	2	BORJA (AYUNTAMIENTO)	440	621.917	4.632.128	ZARAGOZA	13154W	414954	50,8	12	28									2	1	2	0	3
9311C	2013	3	BORJA (AYUNTAMIENTO)	440	621.917	4.632.128	ZARAGOZA	13154W	414954	68,5	27,3	4	3	17	13	1	0	19	1	0	0	3	4	0	0
9311C	2013	4	BORJA (AYUNTAMIENTO)	440	621.917	4.632.128	ZARAGOZA	13154W	414954	99	21,7	1	0	12	9	5	0	10	0	2	3	0	2	0	0
9311C	2013	5	BORJA (AYUNTAMIENTO)	440	621.917	4.632.128	ZARAGOZA	13154W	414954	56,3	15,8	27	1	13	9	1	0	10	0	4	3	0	1	0	0
9311C	2013	6	BORJA (AYUNTAMIENTO)	440	621.917	4.632.128	ZARAGOZA	13154W	414954	39,6	0							11	0	0	4	0	0	0	0

Código	Año	Mes	Nombre	Altitud	X	Y	Provincia	Longitud	Latitud	Precipitación total	P máx diaria	1er día P máx	Días de precipitación inapreciable	Días de precipitación apreciable	Días de P>=1 mm	Días de P>=10 mm	Días de P>=30 mm	Días de lluvia	Días de nieve	Días de granizo	Días de tormenta	Días de niebla	Días de rocío	Días de escarcha	Días en que la nieve cubre el suelo
9311C	2013	7	BORJA (AYUNTAMIENTO)	440	621.917	4.632.128	ZARAGOZA	13154W	414954	38,5	22,1	10	1	11	6	1	0	11	0	1	9	0	0	0	0
9311C	2013	8	BORJA (AYUNTAMIENTO)	440	621.917	4.632.128	ZARAGOZA	13154W	414954	8,8	6,2	7	1	2	2	0	0	3	0	0	3	0	2	0	0
9311C	2013	9	BORJA (AYUNTAMIENTO)	440	621.917	4.632.128	ZARAGOZA	13154W	414954	14,5	6,5	6	1	5	3	0	0				2	1	7	0	0
9311C	2013	10	BORJA (AYUNTAMIENTO)	440	621.917	4.632.128	ZARAGOZA	13154W	414954	72,1	38,2	3	3	7	6	2	1	9	0	1	3	1	13	0	0
9311C	2013	11	BORJA (AYUNTAMIENTO)	440	621.917	4.632.128	ZARAGOZA	13154W	414954	53,1	23	16	2	9	7	2	0	11	0	0	0	0	4	2	0
9311C	2013	12	BORJA (AYUNTAMIENTO)	440	621.917	4.632.128	ZARAGOZA	13154W	414954	3,3	0,8	27	2	5	0	0	0	7	0	0	0	11	2	11	0
9311C	2014	2	BORJA (AYUNTAMIENTO)	440	621.917	4.632.128	ZARAGOZA	13154W	414954	27,5	0							12	0	1	0	0	2	6	0
9311C	2014	3	BORJA (AYUNTAMIENTO)	440	621.917	4.632.128	ZARAGOZA	13154W	414954	24,5	9,5	25	3	8	5	0	0	11	0	0	0	1	6	1	0
9311C	2014	4	BORJA (AYUNTAMIENTO)	440	621.917	4.632.128	ZARAGOZA	13154W	414954	47,4	13,4	10	1	8	6	1	0	8	0	1	1	1	2	0	0
9311C	2014	5	BORJA (AYUNTAMIENTO)	440	621.917	4.632.128	ZARAGOZA	13154W	414954	34	14	25						8	0	0	3	0	0	0	0
9311C	2014	6	BORJA (AYUNTAMIENTO)	440	621.917	4.632.128	ZARAGOZA	13154W	414954	61,8	25	24	1	10	7	2	0	10	0	1	10	0	1	0	0
9311C	2014	7	BORJA (AYUNTAMIENTO)	440	621.917	4.632.128	ZARAGOZA	13154W	414954	113,8	76,3	3	1	5	5	2	1	6	0	0	5	0	0	0	0
9311C	2014	8	BORJA (AYUNTAMIENTO)	440	621.917	4.632.128	ZARAGOZA	13154W	414954	20,8	15,5	18	0	4	3	1	0	4	0	0	3	0	2	0	0
9311C	2014	9	BORJA (AYUNTAMIENTO)	440	621.917	4.632.128	ZARAGOZA	13154W	414954	40,2	16,1	22	0	9	7	2	0	9	0	0	3	1	4	0	0
9311C	2014	10	BORJA (AYUNTAMIENTO)	440	621.917	4.632.128	ZARAGOZA	13154W	414954	40,1	22	10	1	5	4	1	0	6	0	0	1	7	11	0	0
9311C	2014	11	BORJA (AYUNTAMIENTO)	440	621.917	4.632.128	ZARAGOZA	13154W	414954	125,4	51,3	29	1	15	11	3	2	16	0	0	1	6	10	0	0
9311C	2014	12	BORJA (AYUNTAMIENTO)	440	621.917	4.632.128	ZARAGOZA	13154W	414954	39	16,1	14						10	0	0	0	5	5	0	0
9311C	2015	1	BORJA (AYUNTAMIENTO)	440	621.917	4.632.128	ZARAGOZA	13154W	414954	25,9	16,5	30	0	8	3	1	0	8	0	0	1	4	7	3	0
9311C	2015	2	BORJA (AYUNTAMIENTO)	440	621.917	4.632.128	ZARAGOZA	13154W	414954	39,1	14,9	23	2	13	8	1	0	8	3	4	1	0	3	5	1
9311C	2015	3	BORJA (AYUNTAMIENTO)	440	621.917	4.632.128	ZARAGOZA	13154W	414954	102,8	29	23						11	0	1	0	0	4	1	0
9311C	2015	4	BORJA (AYUNTAMIENTO)	440	621.917	4.632.128	ZARAGOZA	13154W	414954	17,9	6,9	26	1	8	4	0	0	9	0	0	5	0	2	0	0
9311C	2015	5	BORJA (AYUNTAMIENTO)	440	621.917	4.632.128	ZARAGOZA	13154W	414954	8,7	4,2	18	1	3	3	0	0	3	0	1	2	0	2	0	0
9311C	2015	6	BORJA (AYUNTAMIENTO)	440	621.917	4.632.128	ZARAGOZA	13154W	414954	37,4	14	10	0	9	6	1	0	9	0	0	8	1	0	0	0
9311C	2015	7	BORJA (AYUNTAMIENTO)	440	621.917	4.632.128	ZARAGOZA	13154W	414954	31,5	13,6	18	2	5	4	2	0	6	0	1	5	0	0	0	0
9311C	2015	8	BORJA (AYUNTAMIENTO)	440	621.917	4.632.128	ZARAGOZA	13154W	414954	30	7,8	3						9	0	0	5	0	2	0	0
9311C	2015	9	BORJA (AYUNTAMIENTO)	440	621.917	4.632.128	ZARAGOZA	13154W	414954	27,3	13	1	3	4	4	1	0	7	0	0	3	0	7	0	0
9311C	2015	11	BORJA (AYUNTAMIENTO)	440	621.917	4.632.128	ZARAGOZA	13154W	414954	46,6	0							10	0	0	0	8	12	1	0
9311C	2015	12	BORJA (AYUNTAMIENTO)	440	621.917	4.632.128	ZARAGOZA	13154W	414954	0,6	0,6	31	0	1	0	0	0	1	0	0	0	17	20	0	0
9311C	2016	1	BORJA (AYUNTAMIENTO)	440	621.917	4.632.128	ZARAGOZA	13154W	414954	54,3	16,4	4	2	9	7	2	0	11	0	0	0	6	5	5	0
9311C	2016	2	BORJA (AYUNTAMIENTO)	440	621.917	4.632.128	ZARAGOZA	13154W	414954	43	16,3	26						13	0	0	0	1	4	3	0
9311C	2016	3	BORJA (AYUNTAMIENTO)	440	621.917	4.632.128	ZARAGOZA	13154W	414954	44	15	18	5	11	6	2	0	16	0	0	0	1	1	0	0
9311C	2016	4	BORJA (AYUNTAMIENTO)	440	621.917	4.632.128	ZARAGOZA	13154W	414954	47,6	14,7	27	4	8	7	2	0	12	0	0	2	0	2	1	0
9311C	2016	5	BORJA (AYUNTAMIENTO)	440	621.917	4.632.128	ZARAGOZA	13154W	414954	65,4	20,3	9	1	10	8	3	0	10	0	1	6	0	4	0	0
9311C	2016	6	BORJA (AYUNTAMIENTO)	440	621.917	4.632.128	ZARAGOZA	13154W	414954	5,6	3,6	16	0	5	1	0	0	5	0	0	3	0	0	0	0
9311C	2016	7	BORJA (AYUNTAMIENTO)	440	621.917	4.632.128	ZARAGOZA	13154W	414954	17,2	8,7	4	2	5	3	0	0				5	0	0	0	0
9311C	2016	8	BORJA (AYUNTAMIENTO)	440	621.917	4.632.128	ZARAGOZA	13154W	414954	1,3	0,8	15	1	2	0	0	0	3	0	0	1	0	0	0	0
9311C	2016	9	BORJA (AYUNTAMIENTO)	440	621.917	4.632.128	ZARAGOZA	13154W	414954	8,3	6	14	0	3	3	0	0	3	0	0	2	0	2	0	0
9311C	2016	10	BORJA (AYUNTAMIENTO)	440	621.917	4.632.128	ZARAGOZA	13154W	414954	27,4	8,2	23	1	7	5	0	0	8	0	0	1	5	6	0	0
9311C	2016	11	BORJA (AYUNTAMIENTO)	440	621.917	4.632.128	ZARAGOZA	13154W	414954	65,4	29,5	22	2	11	7	1	0	13	0	0	0	4	13	2	0
9311C	2016	12	BORJA (AYUNTAMIENTO)	440	621.917	4.632.128	ZARAGOZA	13154W	414954	11,7	6,3	4	2	2	2	0	0	4	0	0	0	21	6	3	0
9311C	2017	1	BORJA (AYUNTAMIENTO)	440	621.917	4.632.128	ZARAGOZA	13154W	414954	20	13,8	27	4	5	3	1	0	8	1	0	1	3	4	1	0
9311C	2017	2	BORJA (AYUNTAMIENTO)	440	621.917	4.632.128	ZARAGOZA	13154W	414954	50,3	13,5	11	3	9	9	2	0	12	0	0	0	2	9	1	0
9311C	2017	3	BORJA (AYUNTAMIENTO)	440	621.917	4.632.128	ZARAGOZA	13154W	414954	17,7	5	12	2	8	6	0	0	10	0	0	0	0	5	0	0
9311C	2017	4	BORJA (AYUNTAMIENTO)	440	621.917	4.632.128	ZARAGOZA	13154W	414954	1,9	1,5	25	1	3	1	0	0	4	0	0	0	0	2	0	0
9311C	2017	6	BORJA (AYUNTAMIENTO)	440	621.917	4.632.128	ZARAGOZA	13154W	414954	81,2	20	25	2	10	8	4	0	11	0	1	8	0	0	0	0
9311C	2017	7	BORJA (AYUNTAMIENTO)	440	621.917	4.632.128	ZARAGOZA	13154W	414954	7,8	6	21	1	4	2	0	0	5	0	0	2	0	0	0	0

Código	Año	Mes	Nombre	Altitud	X	Y	Provincia	Longitud	Latitud	Precipitación total	P máx diaria	1er día P máx	Días de precipitación inapreciable	Días de precipitación apreciable	Días de P>=1 mm	Días de P>=10 mm	Días de P>=30 mm	Días de lluvia	Días de nieve	Días de granizo	Días de tormenta	Días de niebla	Días de rocío	Días de escarcha	Días en que la nieve cubre el suelo
9311C	2017	8	BORJA (AYUNTAMIENTO)	440	621.917	4.632.128	ZARAGOZA	13154W	414954	109,5	61,3	29									8	1	0	0	0
9311C	2017	9	BORJA (AYUNTAMIENTO)	440	621.917	4.632.128	ZARAGOZA	13154W	414954	1,8	0,8	9	4	5	0	0	0	9	0	0	1	0	6	0	0
9311C	2017	10	BORJA (AYUNTAMIENTO)	440	621.917	4.632.128	ZARAGOZA	13154W	414954	6,8	5	18	0	2	2	0	0	2	0	0	0	4	11	0	0
9311C	2017	11	BORJA (AYUNTAMIENTO)	440	621.917	4.632.128	ZARAGOZA	13154W	414954	12,6	3,7	4						10	0	0	0	2	1	2	0
9311C	2017	12	BORJA (AYUNTAMIENTO)	440	621.917	4.632.128	ZARAGOZA	13154W	414954	14,6	4,1	1	3	7	5	0	0	9	1	0	0	3	6	4	1
9311C	2018	1	BORJA (AYUNTAMIENTO)	440	621.917	4.632.128	ZARAGOZA	13154W	414954	63,6	35,2	6	2	7	6	1	1	8	1	0	0	3	15	4	0
9311C	2018	2	BORJA (AYUNTAMIENTO)	440	621.917	4.632.128	ZARAGOZA	13154W	414954	40,9	0							9	2	0	0	1	2	3	2
9311C	2018	3	BORJA (AYUNTAMIENTO)	440	621.917	4.632.128	ZARAGOZA	13154W	414954	41,7	6,5	19	2	19	10	0	0	17	0	4	0	0	4	0	0
9311C	2018	4	BORJA (AYUNTAMIENTO)	440	621.917	4.632.128	ZARAGOZA	13154W	414954	179,9	85	11	2	14	12	3	2	15	0	1	3	1	6	0	0
9311C	2018	5	BORJA (AYUNTAMIENTO)	440	621.917	4.632.128	ZARAGOZA	13154W	414954	56,9	16,6	25	4	10	9	1	0	14	0	0	8	0	0	0	0
9311C	2018	6	BORJA (AYUNTAMIENTO)	440	621.917	4.632.128	ZARAGOZA	13154W	414954	73	22,6	29	1	11	9	2	0	12	0	0	12	0	0	0	0
9311C	2018	7	BORJA (AYUNTAMIENTO)	440	621.917	4.632.128	ZARAGOZA	13154W	414954	12	9,5	20	2	3	2	0	0	5	0	0	5	0	0	0	0
9311C	2018	8	BORJA (AYUNTAMIENTO)	440	621.917	4.632.128	ZARAGOZA	13154W	414954	20,4	11,4	7	1	2	2	1	0	1	0	2	2	0	2	0	0
9311C	2018	9	BORJA (AYUNTAMIENTO)	440	621.917	4.632.128	ZARAGOZA	13154W	414954	32,3	14,3	12	2	6	3	2	0	8	0	0	7	0	8	0	0
9311C	2018	10	BORJA (AYUNTAMIENTO)	440	621.917	4.632.128	ZARAGOZA	13154W	414954	40,9	11,3	31	1	8	5	2	0	9	0	0	0	2	9	0	0
9311C	2018	11	BORJA (AYUNTAMIENTO)	440	621.917	4.632.128	ZARAGOZA	13154W	414954	35,3	5,5	5	3	13	11	0	0	16	0	0	0	7	12	0	0
9311C	2018	12	BORJA (AYUNTAMIENTO)	440	621.917	4.632.128	ZARAGOZA	13154W	414954	13,3	0							3	0	0	0	7	16	2	0
9311C	2019	1	BORJA (AYUNTAMIENTO)	440	621.917	4.632.128	ZARAGOZA	13154W	414954	34,2	15,6	23	3	7	6	1	0	10	0	0	0	3	5	2	0
9311C	2019	2	BORJA (AYUNTAMIENTO)	440	621.917	4.632.128	ZARAGOZA	13154W	414954	11,2	6,4	1	0	4	3	0	0	3	1	0	0	5	13	4	1
9311C	2019	3	BORJA (AYUNTAMIENTO)	440	621.917	4.632.128	ZARAGOZA	13154W	414954	12,8	11,5	31	0	3	2	1	0	3	0	0	0	0	4	0	0
9311C	2019	4	BORJA (AYUNTAMIENTO)	440	621.917	4.632.128	ZARAGOZA	13154W	414954	56,1	19,6	18	3	13	10	1	0	16	0	0	2	0	3	1	0
9311C	2019	5	BORJA (AYUNTAMIENTO)	440	621.917	4.632.128	ZARAGOZA	13154W	414954	51,9	27	16	0	7	7	1	0	7	0	0	4	0	2	0	0
9311C	2019	6	BORJA (AYUNTAMIENTO)	440	621.917	4.632.128	ZARAGOZA	13154W	414954	11,9	6,8	4	1	6	2	0	0	7	0	0	2	0	1	0	0
9311C	2019	7	BORJA (AYUNTAMIENTO)	440	621.917	4.632.128	ZARAGOZA	13154W	414954	19	5,8	8	0	7	5	0	0	7	0	0	6	0	0	0	0
9311C	2019	8	BORJA (AYUNTAMIENTO)	440	621.917	4.632.128	ZARAGOZA	13154W	414954	65,2	45	19	2	5	5	2	1	7	0	0	4	0	1	0	0
9311C	2019	9	BORJA (AYUNTAMIENTO)	440	621.917	4.632.128	ZARAGOZA	13154W	414954	34,3	0										2	0	2	0	0
9311C	2019	10	BORJA (AYUNTAMIENTO)	440	621.917	4.632.128	ZARAGOZA	13154W	414954	27,6	18,5	22	0	8	5	1	0	8	0	0	0	2	12	0	0
9311C	2019	11	BORJA (AYUNTAMIENTO)	440	621.917	4.632.128	ZARAGOZA	13154W	414954	55,8	11,2	8	3	16	13	1	0	19	0	0	1	0	10	2	0
9311C	2019	12	BORJA (AYUNTAMIENTO)	440	621.917	4.632.128	ZARAGOZA	13154W	414954	12,7	5,8	20	2	5	4	0	0	7	0	0	0	4	13	0	0
9311C	2020	1	BORJA (AYUNTAMIENTO)	440	621.917	4.632.128	ZARAGOZA	13154W	414954	66,3	0							10	0	0	0	11	10	5	0
9311C	2020	2	BORJA (AYUNTAMIENTO)	440	621.917	4.632.128	ZARAGOZA	13154W	414954	0,3	0,3	8	0	1	0	0	0	1	0	0	0	2	13	2	0
9311C	2020	3	BORJA (AYUNTAMIENTO)	440	621.917	4.632.128	ZARAGOZA	13154W	414954	131,1	73,5	16						9	2	0	1	0	9	1	2
9311C	2020	4	BORJA (AYUNTAMIENTO)	440	621.917	4.632.128	ZARAGOZA	13154W	414954	90,8	25,6	1						14	0	0	3	0	10	0	0
9311C	2020	5	BORJA (AYUNTAMIENTO)	440	621.917	4.632.128	ZARAGOZA	13154W	414954	86,2	19	12						14	0	0	5	0	3	0	0
9311C	2020	6	BORJA (AYUNTAMIENTO)	440	621.917	4.632.128	ZARAGOZA	13154W	414954	39,2	16	26	1	8	6	2	0	7	0	2	2	0	2	0	0
9311C	2020	7	BORJA (AYUNTAMIENTO)	440	621.917	4.632.128	ZARAGOZA	13154W	414954	4,4	2,6	21	2	3	2	0	0	5	0	0	5	0	0	0	0
9311C	2020	8	BORJA (AYUNTAMIENTO)	440	621.917	4.632.128	ZARAGOZA	13154W	414954	6,5	3,5	10	1	3	3	0	0	4	0	0	3	0	0	0	0
9311C	2020	9	BORJA (AYUNTAMIENTO)	440	621.917	4.632.128	ZARAGOZA	13154W	414954	23,3	8,1	20	0	6	3	0	0	6	0	0	2	0	3	0	0
9311C	2020	10	BORJA (AYUNTAMIENTO)	440	621.917	4.632.128	ZARAGOZA	13154W	414954	35,8	0							8	0	1	0	0	14	0	0
9311C	2020	11	BORJA (AYUNTAMIENTO)	440	621.917	4.632.128	ZARAGOZA	13154W	414954	32,9	12,3	6	0	7	6	1	0	7	0	0	0	5	10	3	0
9311C	2020	12	BORJA (AYUNTAMIENTO)	440	621.917	4.632.128	ZARAGOZA	13154W	414954	35,4	8,5	27	1	13	9	0	0	14	0	0	0	6	8	3	0
9311C	2021	1	BORJA (AYUNTAMIENTO)	440	621.917	4.632.128	ZARAGOZA	13154W	414954	40,6	0							9	2	0	1	2	3	8	2
9311C	2021	2	BORJA (AYUNTAMIENTO)	440	621.917	4.632.128	ZARAGOZA	13154W	414954	16,3	6,2	21	2	5	4	0	0	7	0	0	0	4	12	0	0
9311C	2021	3	BORJA (AYUNTAMIENTO)	440	621.917	4.632.128	ZARAGOZA	13154W	414954	1,4	0,7	19	2	3	0	0	0	4	0	1	0	2	9	1	0
9311C	2021	4	BORJA (AYUNTAMIENTO)	440	621.917	4.632.128	ZARAGOZA	13154W	414954	45,5	8,2	10	1	13	8	0	0	14	0	0	0	1	7	0	0
9311C	2021	5	BORJA (AYUNTAMIENTO)	440	621.917	4.632.128	ZARAGOZA	13154W	414954	46,4	12,5	29	1	9	7	1	0	10	0	0	5	0	7	0	0

Código	Año	Mes	Nombre	Altitud	X	Y	Provincia	Longitud	Latitud	Precipitación total	P máx diaria	1er día P máx	Días de precipitación inapreciable	Días de precipitación apreciable	Días de P>=1 mm	Días de P>=10 mm	Días de P>=30 mm	Días de lluvia	Días de nieve	Días de granizo	Días de tormenta	Días de niebla	Días de rocío	Días de escarcha	Días en que la nieve cubre el suelo
9311C	2021	6	BORJA (AYUNTAMIENTO)	440	621.917	4.632.128	ZARAGOZA	13154W	414954	99	54,8	11	4	7	6	2	1	10	0	1	6	0	1	0	0
9311C	2021	7	BORJA (AYUNTAMIENTO)	440	621.917	4.632.128	ZARAGOZA	13154W	414954	6,3	2	11	0	5	3	0	0	5	0	0	2	0	1	0	0
9311C	2021	8	BORJA (AYUNTAMIENTO)	440	621.917	4.632.128	ZARAGOZA	13154W	414954	10,9	5,6	11	1	3	3	0	0	4	0	0	3	0	3	0	0
9311C	2021	9	BORJA (AYUNTAMIENTO)	440	621.917	4.632.128	ZARAGOZA	13154W	414954	73,1	40,8	1	0	7	4	3	1	7	0	0	4	0	11	0	0
9311C	2021	10	BORJA (AYUNTAMIENTO)	440	621.917	4.632.128	ZARAGOZA	13154W	414954	18	11,5	3						5	0	0	0	0	23	0	0
9311C	2021	11	BORJA (AYUNTAMIENTO)	440	621.917	4.632.128	ZARAGOZA	13154W	414954	111,9	32	23	2	10	9	4	2	12	0	0	0	1	7	0	0
9311C	2021	12	BORJA (AYUNTAMIENTO)	440	621.917	4.632.128	ZARAGOZA	13154W	414954	23,8	6,5	4	0	11	7	0	0	11	0	0	0	15	8	0	0
9311C	2022	1	BORJA (AYUNTAMIENTO)	440	621.917	4.632.128	ZARAGOZA	13154W	414954	15,4	13,9	4	2	2	2	1	0	4	0	0	0	2	5	14	0
9311C	2022	2	BORJA (AYUNTAMIENTO)	440	621.917	4.632.128	ZARAGOZA	13154W	414954	0	0	11	4	0	0	0	0	4	0	0	0	0	7	2	0
9311C	2022	3	BORJA (AYUNTAMIENTO)	440	621.917	4.632.128	ZARAGOZA	13154W	414954	62,3	21,3	14	2	12	10	3	0	14	0	0	0	2	8	1	0
9311C	2022	4	BORJA (AYUNTAMIENTO)	440	621.917	4.632.128	ZARAGOZA	13154W	414954	34,9	13,4	27	1	10	8	1	0	11	0	0	1	0	5	0	0
9311C	2022	5	BORJA (AYUNTAMIENTO)	440	621.917	4.632.128	ZARAGOZA	13154W	414954	16,1	5,5	3	1	4	4	0	0	5	0	0	2	0	1	0	0
9311C	2022	6	BORJA (AYUNTAMIENTO)	440	621.917	4.632.128	ZARAGOZA	13154W	414954	3,3	2,7	11	3	2	1	0	0	5	0	0	4	0	0	0	0
9311C	2022	7	BORJA (AYUNTAMIENTO)	440	621.917	4.632.128	ZARAGOZA	13154W	414954	25,8	25,8	6	1	1	1	1	0	2	0	0	2	0	0	0	0
9311C	2022	8	BORJA (AYUNTAMIENTO)	440	621.917	4.632.128	ZARAGOZA	13154W	414954	18,1	9,1	28	3	4	3	0	0	6	0	1	5	0	0	0	0
9311C	2022	9	BORJA (AYUNTAMIENTO)	440	621.917	4.632.128	ZARAGOZA	13154W	414954	5,8	3	13	1	3	3	0	0	4	0	0	2	0	0	0	0
9336O	1976	1	POZUELO DE ARAGON	420	631.306	4.624.735	ZARAGOZA	12513W	414549	5,6	4,7	27	4	3	1	0	0	6	1	0	0	0	0	9	0
9336O	1976	2	POZUELO DE ARAGON	420	631.306	4.624.735	ZARAGOZA	12513W	414549	46,2	27	5	3	7	7	2	0	9	0	1	0	3	0	7	0
9336O	1976	3	POZUELO DE ARAGON	420	631.306	4.624.735	ZARAGOZA	12513W	414549	32,5	30,5	8	1	2	2	1	1	2	1	0	0	0	1	10	1
9336O	1976	4	POZUELO DE ARAGON	420	631.306	4.624.735	ZARAGOZA	12513W	414549	95,8	53	4	2	9	8	2	1	11	0	0	4	2	3	1	0
9336O	1976	5	POZUELO DE ARAGON	420	631.306	4.624.735	ZARAGOZA	12513W	414549	27,2	26	8	3	2	2	1	0	5	0	0	2	0	1	0	0
9336O	1976	6	POZUELO DE ARAGON	420	631.306	4.624.735	ZARAGOZA	12513W	414549	14,3	5,3	18	3	4	3	0	0	7	0	0	6	0	0	0	0
9336O	1976	7	POZUELO DE ARAGON	420	631.306	4.624.735	ZARAGOZA	12513W	414549	25,6	12	10	0	5	4	1	0	5	0	0	4	0	0	0	0
9336O	1976	8	POZUELO DE ARAGON	420	631.306	4.624.735	ZARAGOZA	12513W	414549	26,4	8	15	4	7	7	0	0	10	0	1	10	0	0	0	0
9336O	1976	9	POZUELO DE ARAGON	420	631.306	4.624.735	ZARAGOZA	12513W	414549	11,3	5,3	12	4	3	3	0	0	7	0	0	3	0	0	0	0
9336O	1976	10	POZUELO DE ARAGON	420	631.306	4.624.735	ZARAGOZA	12513W	414549	38,5	24	10	4	6	6	1	0	10	0	0	0	0	0	0	0
9336O	1976	11	POZUELO DE ARAGON	420	631.306	4.624.735	ZARAGOZA	12513W	414549	21,7	8,3	9	0	4	4	0	0	4	0	0	0	0	0	1	0
9336O	1976	12	POZUELO DE ARAGON	420	631.306	4.624.735	ZARAGOZA	12513W	414549	40,2	26,7	19	0	8	5	1	0	7	0	0	0	6	0	2	0
9336O	1977	1	POZUELO DE ARAGON	420	631.306	4.624.735	ZARAGOZA	12513W	414549	50,7	16	6	3	13	12	1	0	13	3	0	0	0	0	2	2
9336O	1977	2	POZUELO DE ARAGON	420	631.306	4.624.735	ZARAGOZA	12513W	414549	7,6	3,5	3	0	5	3	0	0	5	0	0	0	0	0	0	0
9336O	1977	3	POZUELO DE ARAGON	420	631.306	4.624.735	ZARAGOZA	12513W	414549	32,7	12,6	23	1	4	4	1	0	5	0	0	2	0	0	0	0
9336O	1977	4	POZUELO DE ARAGON	420	631.306	4.624.735	ZARAGOZA	12513W	414549	7,8	4,5	3	1	5	3	0	0	4	1	1	1	0	0	0	0
9336O	1977	5	POZUELO DE ARAGON	420	631.306	4.624.735	ZARAGOZA	12513W	414549	56,5	12,5	30	6	10	9	2	0	15	0	1	7	0	0	0	0
9336O	1977	6	POZUELO DE ARAGON	420	631.306	4.624.735	ZARAGOZA	12513W	414549	83,1	26	1	6	6	6	4	0	12	0	0	10	0	0	0	0
9336O	1977	7	POZUELO DE ARAGON	420	631.306	4.624.735	ZARAGOZA	12513W	414549	31,5	15	3	1	6	5	1	0	7	0	0	6	0	0	0	0
9336O	1977	8	POZUELO DE ARAGON	420	631.306	4.624.735	ZARAGOZA	12513W	414549	23,9	15	22	0	6	4	1	0	6	0	0	4	0	0	0	0
9336O	1977	9	POZUELO DE ARAGON	420	631.306	4.624.735	ZARAGOZA	12513W	414549	8,6	2,7	23	0	4	4	0	0	4	0	0	2	0	0	0	0
9336O	1977	10	POZUELO DE ARAGON	420	631.306	4.624.735	ZARAGOZA	12513W	414549	40	25	18	2	7	6	1	0	9	0	0	1	2	0	0	0
9336O	1977	11	POZUELO DE ARAGON	420	631.306	4.624.735	ZARAGOZA	12513W	414549	46,1	25,7	29	0	5	5	2	0	3	2	0	0	1	1	7	2
9336O	1977	12	POZUELO DE ARAGON	420	631.306	4.624.735	ZARAGOZA	12513W	414549	29,9	13	28	3	9	6	2	0				0	8	0	1	0
9336O	1978	1	POZUELO DE ARAGON	420	631.306	4.624.735	ZARAGOZA	12513W	414549	29,1	7	28	1	9	7	0	0	5	5	0	0	5	0	1	2
9336O	1978	2	POZUELO DE ARAGON	420	631.306	4.624.735	ZARAGOZA	12513W	414549	27,1	10,6	16	2	5	5	1	0	5	2	0	0	0	0	0	0
9336O	1978	3	POZUELO DE ARAGON	420	631.306	4.624.735	ZARAGOZA	12513W	414549	5,5	3,8	3	4	2	2	0	0	6	0	0	0	0	0	0	0
9336O	1978	4	POZUELO DE ARAGON	420	631.306	4.624.735	ZARAGOZA	12513W	414549	29,5	13,1	4	2	5	5	1	0	7	0	0	0	0	0	0	0
9336O	1978	5	POZUELO DE ARAGON	420	631.306	4.624.735	ZARAGOZA	12513W	414549	34,4	10	9	3	7	7	2	0	10	0	0	4	0	0	0	0
9336O	1978	6	POZUELO DE ARAGON	420	631.306	4.624.735	ZARAGOZA	12513W	414549	30,2	10,6	30	0	7	6	1	0	7	0	0	2	0	0	0	0

Código	Año	Mes	Nombre	Altitud	X	Y	Provincia	Longitud	Latitud	Precipitación total	P máx diaria	1er día P máx	Días de precipitación inapreciable	Días de precipitación apreciable	Días de P>=1 mm	Días de P>=10 mm	Días de P>=30 mm	Días de lluvia	Días de nieve	Días de granizo	Días de tormenta	Días de niebla	Días de rocío	Días de escarcha	Días en que la nieve cubre el suelo
9336O	1978	7	POZUELO DE ARAGON	420	631.306	4.624.735	ZARAGOZA	12513W	414549	0	0		0	0	0	0	0	0	0	0	0	0	0	0	0
9336O	1978	8	POZUELO DE ARAGON	420	631.306	4.624.735	ZARAGOZA	12513W	414549	9,5	3	15	1	4	4	0	0	5	0	0	5	0	0	0	0
9336O	1978	9	POZUELO DE ARAGON	420	631.306	4.624.735	ZARAGOZA	12513W	414549	23	13	4	0	2	2	2	0	2	0	0	2	0	0	0	0
9336O	1978	10	POZUELO DE ARAGON	420	631.306	4.624.735	ZARAGOZA	12513W	414549	2	2	17	0	1	1	0	0	1	0	0	0	0	0	0	0
9336O	1978	11	POZUELO DE ARAGON	420	631.306	4.624.735	ZARAGOZA	12513W	414549	4,3	4,3	26	4	1	1	0	0	4	1	0	0	0	0	0	0
9336O	1978	12	POZUELO DE ARAGON	420	631.306	4.624.735	ZARAGOZA	12513W	414549	19,7	9,2	7	3	5	3	0	0	6	2	0	0	0	0	0	1
9336O	1979	1	POZUELO DE ARAGON	420	631.306	4.624.735	ZARAGOZA	12513W	414549	82,7	24	21	3	9	9	4	0	10	2	0	0	0	0	0	1
9336O	1979	2	POZUELO DE ARAGON	420	631.306	4.624.735	ZARAGOZA	12513W	414549	18,6	5,7	6	2	6	6	0	0	7	0	1	0	0	0	0	0
9336O	1979	3	POZUELO DE ARAGON	420	631.306	4.624.735	ZARAGOZA	12513W	414549	7,6	5,5	26	4	2	2	0	0	6	0	0	0	0	0	0	0
9336O	1979	4	POZUELO DE ARAGON	420	631.306	4.624.735	ZARAGOZA	12513W	414549	43,5	27,6	14	0	4	4	1	0	4	0	0	0	0	0	0	0
9336O	1979	5	POZUELO DE ARAGON	420	631.306	4.624.735	ZARAGOZA	12513W	414549	92	34,2	31	1	7	7	3	1	8	0	0	5	0	0	0	0
9336O	1979	6	POZUELO DE ARAGON	420	631.306	4.624.735	ZARAGOZA	12513W	414549	30,6	12,6	1	0	5	5	2	0	5	0	0	3	1	0	0	0
9336O	1979	7	POZUELO DE ARAGON	420	631.306	4.624.735	ZARAGOZA	12513W	414549	9	7	22	2	3	3	0	0	5	0	0	4	0	0	0	0
9336O	1979	8	POZUELO DE ARAGON	420	631.306	4.624.735	ZARAGOZA	12513W	414549	15,9	6,7	15	0	4	4	0	0	4	0	0	4	0	0	0	0
9336O	1979	9	POZUELO DE ARAGON	420	631.306	4.624.735	ZARAGOZA	12513W	414549	55,8	28,8	9	0	6	6	2	0	5	0	1	1	0	0	0	0
9336O	1979	10	POZUELO DE ARAGON	420	631.306	4.624.735	ZARAGOZA	12513W	414549	55,8	28,8	9	0	6	6	2	0	5	0	1	1	0	0	0	0
9336O	1979	11	POZUELO DE ARAGON	420	631.306	4.624.735	ZARAGOZA	12513W	414549	25,4	16	14	0	6	5	1	0	5	0	1	1	0	0	8	0
9336O	1979	12	POZUELO DE ARAGON	420	631.306	4.624.735	ZARAGOZA	12513W	414549	9,9	4,8	30	3	3	2	0	0	6	0	0	0	3	0	5	0
9336O	1980	1	POZUELO DE ARAGON	420	631.306	4.624.735	ZARAGOZA	12513W	414549	5	2	8	1	4	3	0	0	4	1	0	0	0	0	3	1
9336O	1980	2	POZUELO DE ARAGON	420	631.306	4.624.735	ZARAGOZA	12513W	414549	81,8	35,3	26	0	7	7	3	1	7	0	0	1	0	0	0	0
9336O	1980	3	POZUELO DE ARAGON	420	631.306	4.624.735	ZARAGOZA	12513W	414549	56,6	37,6	21	1	7	7	1	1	6	2	0	0	0	0	0	1
9336O	1980	4	POZUELO DE ARAGON	420	631.306	4.624.735	ZARAGOZA	12513W	414549	43,5	37,5	14	1	3	2	1	1								
9336O	1980	5	POZUELO DE ARAGON	420	631.306	4.624.735	ZARAGOZA	12513W	414549	51,4	29	12	0	7	7	1	0	7	0	0	1	0	0	0	0
9336O	1980	6	POZUELO DE ARAGON	420	631.306	4.624.735	ZARAGOZA	12513W	414549	31,4	21	12	0	5	5	1	0	5	0	0	3	0	0	0	0
9336O	1980	7	POZUELO DE ARAGON	420	631.306	4.624.735	ZARAGOZA	12513W	414549	10,5	10,5	8	1	1	1	1	0	2	0	0	1	0	0	0	0
9336O	1980	8	POZUELO DE ARAGON	420	631.306	4.624.735	ZARAGOZA	12513W	414549	33,5	20,5	18	0	3	2	2	0	3	0	0	2	0	0	0	0
9336O	1980	9	POZUELO DE ARAGON	420	631.306	4.624.735	ZARAGOZA	12513W	414549	14,3	7,8	8	1	2	2	0	0	3	0	0	3	0	0	0	0
9336O	1980	10	POZUELO DE ARAGON	420	631.306	4.624.735	ZARAGOZA	12513W	414549	17,5	10,5	8	0	3	3	1	0	3	0	0	0	0	0	0	0
9336O	1980	11	POZUELO DE ARAGON	420	631.306	4.624.735	ZARAGOZA	12513W	414549	45,5	25,6	8	1	7	5	1	0	6	1	1	0	0	0	0	1
9336O	1980	12	POZUELO DE ARAGON	420	631.306	4.624.735	ZARAGOZA	12513W	414549	6,9	2,8	19	1	4	3	0	0	4	0	1	0	0	0	0	0
9336O	1981	1	POZUELO DE ARAGON	420	631.306	4.624.735	ZARAGOZA	12513W	414549	0	0	12	1	0	0	0	0	0	1	0	0	0	0	0	0
9336O	1981	2	POZUELO DE ARAGON	420	631.306	4.624.735	ZARAGOZA	12513W	414549	29,1	19,1	10	2	4	3	1	0	3	3	0	0	0	0	0	0
9336O	1981	3	POZUELO DE ARAGON	420	631.306	4.624.735	ZARAGOZA	12513W	414549	4,2	2,6	5	0	2	2	0	0	2	0	0	0	0	0	0	0
9336O	1981	4	POZUELO DE ARAGON	420	631.306	4.624.735	ZARAGOZA	12513W	414549	73,4	28,5	22	2	9	9	2	0	10	0	1	3	0	0	0	0
9336O	1981	5	POZUELO DE ARAGON	420	631.306	4.624.735	ZARAGOZA	12513W	414549	36,5	12,4	25	1	7	7	1	0	8	0	0	3	0	0	0	0
9336O	1981	6	POZUELO DE ARAGON	420	631.306	4.624.735	ZARAGOZA	12513W	414549	17,9	9,4	27	0	2	2	0	0	2	0	0	0	0	0	0	0
9336O	1981	7	POZUELO DE ARAGON	420	631.306	4.624.735	ZARAGOZA	12513W	414549	3,3	2	2	0	2	2	0	0	2	0	0	2	0	0	0	0
9336O	1981	8	POZUELO DE ARAGON	420	631.306	4.624.735	ZARAGOZA	12513W	414549	10,8	5,5	1	0	3	2	0	0	3	0	0	3	0	0	0	0
9336O	1981	9	POZUELO DE ARAGON	420	631.306	4.624.735	ZARAGOZA	12513W	414549	6,8	4,5	22	2	3	3	0	0	5	0	0	4	0	0	0	0
9336O	1981	10	POZUELO DE ARAGON	420	631.306	4.624.735	ZARAGOZA	12513W	414549	8,2	7	1	0	2	2	0	0	1	0	1	1	0	0	0	0
9336O	1981	11	POZUELO DE ARAGON	420	631.306	4.624.735	ZARAGOZA	12513W	414549	0,5	0,5	22	0	1	0	0	0	1	0	0	0	0	0	0	0
9336O	1981	12	POZUELO DE ARAGON	420	631.306	4.624.735	ZARAGOZA	12513W	414549	41,3	7,7	27	1	10	9	0	0	11	0	0	0	0	0	0	0
9336O	1982	1	POZUELO DE ARAGON	420	631.306	4.624.735	ZARAGOZA	12513W	414549	19,8	10	16	0	7	5	1	0	7	0	0	0	0	0	0	0
9336O	1982	2	POZUELO DE ARAGON	420	631.306	4.624.735	ZARAGOZA	12513W	414549	73,2	41	15	1	5	5	2	1	6	0	0	1	0	0	0	0
9336O	1982	3	POZUELO DE ARAGON	420	631.306	4.624.735	ZARAGOZA	12513W	414549	19,5	14	31	4	2	2	1	0	6	0	0	0	0	0	0	0
9336O	1982	4	POZUELO DE ARAGON	420	631.306	4.624.735	ZARAGOZA	12513W	414549	20,2	13	16	1	5	4	1	0	6	0	0	2	0	0	0	0

Código	Año	Mes	Nombre	Altitud	X	Y	Provincia	Longitud	Latitud	Precipitación total	P máx diaria	1er día P máx	Días de precipitación inapreciable	Días de precipitación apreciable	Días de P>=1 mm	Días de P>=10 mm	Días de P>=30 mm	Días de lluvia	Días de nieve	Días de granizo	Días de tormenta	Días de niebla	Días de rocío	Días de escarcha	Días en que la nieve cubre el suelo
9336O	1982	5	POZUELO DE ARAGON	420	631.306	4.624.735	ZARAGOZA	12513W	414549	31,4	8,3	15	3	8	8	0	0				7	0	0	0	0
9336O	1982	6	POZUELO DE ARAGON	420	631.306	4.624.735	ZARAGOZA	12513W	414549	21,8	8,5	10	1	5	5	0	0	5	0	1	3	0	0	0	0
9336O	1982	7	POZUELO DE ARAGON	420	631.306	4.624.735	ZARAGOZA	12513W	414549	47,4	18,6	11	1	5	5	2	0	6	0	0	6	0	0	0	0
9336O	1982	8	POZUELO DE ARAGON	420	631.306	4.624.735	ZARAGOZA	12513W	414549	33,9	17,2	27	0	5	5	2	0	4	0	1	4	0	0	0	0
9336O	1982	9	POZUELO DE ARAGON	420	631.306	4.624.735	ZARAGOZA	12513W	414549	15,1	5	29	0	5	5	0	0	5	0	0	4	0	0	0	0
9336O	1982	10	POZUELO DE ARAGON	420	631.306	4.624.735	ZARAGOZA	12513W	414549	56,6	26,7	22	0	7	7	2	0	7	0	0	0	0	0	0	0
9336O	1982	11	POZUELO DE ARAGON	420	631.306	4.624.735	ZARAGOZA	12513W	414549	16,9	7,2	13	2	7	4	0	0	9	0	0	0	0	0	0	0
9336O	1982	12	POZUELO DE ARAGON	420	631.306	4.624.735	ZARAGOZA	12513W	414549	11,8	3	18	3	6	5	0	0	6	3	0	0	0	0	0	0
9336O	1983	1	POZUELO DE ARAGON	420	631.306	4.624.735	ZARAGOZA	12513W	414549	0	0		0	0	0	0	0	0	0	0	0	0	0	0	0
9336O	1983	2	POZUELO DE ARAGON	420	631.306	4.624.735	ZARAGOZA	12513W	414549	10,8	6	24	4	4	3	0	0	7	1	0	0	0	0	0	0
9336O	1983	3	POZUELO DE ARAGON	420	631.306	4.624.735	ZARAGOZA	12513W	414549	10,9	5,5	31	2	3	3	0	0				1	0	0	0	0
9336O	1983	4	POZUELO DE ARAGON	420	631.306	4.624.735	ZARAGOZA	12513W	414549	14,3	7	20	0	5	4	0	0	4	0	1	1	0	0	0	0
9336O	1983	5	POZUELO DE ARAGON	420	631.306	4.624.735	ZARAGOZA	12513W	414549	3,4	2	10	0	2	2	0	0	2	0	0	0	0	0	0	0
9336O	1983	6	POZUELO DE ARAGON	420	631.306	4.624.735	ZARAGOZA	12513W	414549	33,8	24,6	24	0	4	4	1	0	4	0	0	4	0	0	0	0
9336O	1983	7	POZUELO DE ARAGON	420	631.306	4.624.735	ZARAGOZA	12513W	414549	59,9	53,3	3	0	3	3	1	1	3	0	0	3	0	0	0	0
9336O	1983	8	POZUELO DE ARAGON	420	631.306	4.624.735	ZARAGOZA	12513W	414549	85,1	23,6	31	1	7	7	4	0	8	0	0	6	0	0	0	0
9336O	1983	9	POZUELO DE ARAGON	420	631.306	4.624.735	ZARAGOZA	12513W	414549	0	0		0	0	0	0	0	0	0	0	0	0	0	0	0
9336O	1983	10	POZUELO DE ARAGON	420	631.306	4.624.735	ZARAGOZA	12513W	414549	3,2	1,7	29	0	2	2	0	0	2	0	0	0	0	0	0	0
9336O	1983	11	POZUELO DE ARAGON	420	631.306	4.624.735	ZARAGOZA	12513W	414549	48,5	26,2	6	0	8	7	1	0	8	0	0	0	0	0	0	0
9336O	1983	12	POZUELO DE ARAGON	420	631.306	4.624.735	ZARAGOZA	12513W	414549	12,3	4,5	20	1	5	4	0	0	6	0	0	0	0	0	0	0
9336O	1984	1	POZUELO DE ARAGON	420	631.306	4.624.735	ZARAGOZA	12513W	414549	7,6	3	18	1	4	3	0	0	5	0	0	0	0	0	0	0
9336O	1984	2	POZUELO DE ARAGON	420	631.306	4.624.735	ZARAGOZA	12513W	414549	29,5	19	28	2	6	5	1	0	5	3	0	0	0	0	0	2
9336O	1984	3	POZUELO DE ARAGON	420	631.306	4.624.735	ZARAGOZA	12513W	414549	34,2	13,5	31	2	9	6	1	0	11	0	0	0	0	0	0	0
9336O	1984	4	POZUELO DE ARAGON	420	631.306	4.624.735	ZARAGOZA	12513W	414549	16,7	12	4	0	5	3	1	0	4	0	1	1	0	0	0	0
9336O	1984	5	POZUELO DE ARAGON	420	631.306	4.624.735	ZARAGOZA	12513W	414549	109,4	43,7	14	0	14	13	2	1	14	0	0	0	0	0	0	0
9336O	1984	6	POZUELO DE ARAGON	420	631.306	4.624.735	ZARAGOZA	12513W	414549	24,7	11	21	0	6	6	1	0	6	0	0	3	0	0	0	0
9336O	1984	7	POZUELO DE ARAGON	420	631.306	4.624.735	ZARAGOZA	12513W	414549	2,5	2,5	30	0	1	1	0	0	1	0	0	1	0	0	0	0
9336O	1984	8	POZUELO DE ARAGON	420	631.306	4.624.735	ZARAGOZA	12513W	414549	7,3	6,5	22	0	2	1	0	0	2	0	0	1	0	0	0	0
9336O	1984	11	POZUELO DE ARAGON	420	631.306	4.624.735	ZARAGOZA	12513W	414549	104,1	44	13	1	12	11	2	1	13	0	0	0	0	0	0	0
9336O	1984	12	POZUELO DE ARAGON	420	631.306	4.624.735	ZARAGOZA	12513W	414549	7,6	3,7	17	0	4	4	0	0	4	0	0	0	0	0	0	0
9336O	1985	1	POZUELO DE ARAGON	420	631.306	4.624.735	ZARAGOZA	12513W	414549	10,6	3,5	26	4	5	4	0	0	4	4	1	0	0	0	0	1
9336O	1985	2	POZUELO DE ARAGON	420	631.306	4.624.735	ZARAGOZA	12513W	414549	25,3	10	10	1	7	4	1	0	8	0	0	0	0	0	0	0
9336O	1985	3	POZUELO DE ARAGON	420	631.306	4.624.735	ZARAGOZA	12513W	414549	14,1	4,5	22	0	8	4	0	0	7	1	0	0	0	0	0	0
9336O	1985	4	POZUELO DE ARAGON	420	631.306	4.624.735	ZARAGOZA	12513W	414549	6	4,3	22	0	2	2	0	0	2	0	0	0	0	0	0	0
9336O	1985	5	POZUELO DE ARAGON	420	631.306	4.624.735	ZARAGOZA	12513W	414549	63,7	19,5	16	0	9	9	2	0	8	1	0	3	0	0	0	0
9336O	1985	6	POZUELO DE ARAGON	420	631.306	4.624.735	ZARAGOZA	12513W	414549	35,8	15	3	0	5	4	2	0	5	0	0	4	0	0	0	0
9336O	1985	7	POZUELO DE ARAGON	420	631.306	4.624.735	ZARAGOZA	12513W	414549	27,5	11,7	2	0	7	6	1	0	7	0	0	0	0	0	0	0
9336O	1985	8	POZUELO DE ARAGON	420	631.306	4.624.735	ZARAGOZA	12513W	414549	0	0		0	0	0	0	0	0	0	0	0	0	0	0	0
9336O	1985	9	POZUELO DE ARAGON	420	631.306	4.624.735	ZARAGOZA	12513W	414549	0	0		0	0	0	0	0	0	0	0	0	0	0	0	0
9336O	1985	10	POZUELO DE ARAGON	420	631.306	4.624.735	ZARAGOZA	12513W	414549	5,9	5,5	24	0	2	1	0	0	2	0	0	0	0	0	0	0
9336O	1985	11	POZUELO DE ARAGON	420	631.306	4.624.735	ZARAGOZA	12513W	414549	35,4	8,3	12	3	7	7	0	0	7	3	0	0	0	0	0	0
9336O	1985	12	POZUELO DE ARAGON	420	631.306	4.624.735	ZARAGOZA	12513W	414549	10,2	4	22	0	4	4	0	0	4	0	0	0	0	0	0	0
9336O	1986	1	POZUELO DE ARAGON	420	631.306	4.624.735	ZARAGOZA	12513W	414549	15	7	5	2	5	5	0	0	6	1	0	0	0	0	0	0
9336O	1986	2	POZUELO DE ARAGON	420	631.306	4.624.735	ZARAGOZA	12513W	414549	18,6	4,7	14	0	9	7	0	0	9	0	0	0	0	0	0	0
9336O	1986	3	POZUELO DE ARAGON	420	631.306	4.624.735	ZARAGOZA	12513W	414549	26,2	13	13	0	6	6	1	0	6	0	0	0	0	0	0	0
9336O	1986	4	POZUELO DE ARAGON	420	631.306	4.624.735	ZARAGOZA	12513W	414549	34,3	13,4	6	0	5	4	2	0	4	1	0	0	0	0	0	0

Código	Año	Mes	Nombre	Altitud	X	Y	Provincia	Longitud	Latitud	Precipitación total	P máx diaria	1er día P máx	Días de precipitación inapreciable	Días de precipitación apreciable	Días de P>=1 mm	Días de P>=10 mm	Días de P>=30 mm	Días de lluvia	Días de nieve	Días de granizo	Días de tormenta	Días de niebla	Días de rocío	Días de escarcha	Días en que la nieve cubre el suelo
9336O	1986	5	POZUELO DE ARAGON	420	631.306	4.624.735	ZARAGOZA	12513W	414549	36	9,6	26	0	5	5	0	0	5	0	0	0	0	0	0	0
9336O	1986	6	POZUELO DE ARAGON	420	631.306	4.624.735	ZARAGOZA	12513W	414549	25,1	19,5	19	2	2	2	1	0	3	0	1	0	0	0	0	0
9336O	1986	7	POZUELO DE ARAGON	420	631.306	4.624.735	ZARAGOZA	12513W	414549	34	25,5	25	0	2	2	1	0	2	0	0	0	0	0	0	0
9336O	1986	9	POZUELO DE ARAGON	420	631.306	4.624.735	ZARAGOZA	12513W	414549	35,5	14	17	0	8	8	2	0	8	0	0	0	0	0	0	0
9336O	1986	10	POZUELO DE ARAGON	420	631.306	4.624.735	ZARAGOZA	12513W	414549	62,8	31	2	1	7	7	2	1	8	0	0	0	0	0	0	0
9336O	1986	11	POZUELO DE ARAGON	420	631.306	4.624.735	ZARAGOZA	12513W	414549	16,2	10	14	0	4	2	1	0	4	0	0	0	0	0	0	0
9336O	1986	12	POZUELO DE ARAGON	420	631.306	4.624.735	ZARAGOZA	12513W	414549	11,9	5,5	13	0	5	3	0	0	5	0	0	0	0	0	0	0
9336O	1987	1	POZUELO DE ARAGON	420	631.306	4.624.735	ZARAGOZA	12513W	414549	44,7	15	9	0	9	8	1	0	5	4	0	0	0	0	0	0
9336O	1987	3	POZUELO DE ARAGON	420	631.306	4.624.735	ZARAGOZA	12513W	414549	16,2	6,5	28	1	5	4	0	0	5	1	0	0	0	0	0	0
9336O	1987	4	POZUELO DE ARAGON	420	631.306	4.624.735	ZARAGOZA	12513W	414549	18,1	6,1	24	0	7	5	0	0	7	0	0	0	0	0	0	0
9336O	1987	5	POZUELO DE ARAGON	420	631.306	4.624.735	ZARAGOZA	12513W	414549	29	19	23	2	2	2	2	0	4	0	0	0	0	0	0	0
9336O	1987	6	POZUELO DE ARAGON	420	631.306	4.624.735	ZARAGOZA	12513W	414549	6,3	4,5	14	1	2	2	0	0	3	0	0	0	0	0	0	0
9336O	1987	7	POZUELO DE ARAGON	420	631.306	4.624.735	ZARAGOZA	12513W	414549	30,8	12	7	0	7	6	1	0	7	0	0	0	0	0	0	0
9336O	1987	8	POZUELO DE ARAGON	420	631.306	4.624.735	ZARAGOZA	12513W	414549	4,4	3,7	21	0	2	1	0	0	2	0	0	2	0	0	0	0
9336O	1987	9	POZUELO DE ARAGON	420	631.306	4.624.735	ZARAGOZA	12513W	414549	9,5	5,7	23	1	3	3	0	0	4	0	0	1	0	0	0	0
9336O	1987	10	POZUELO DE ARAGON	420	631.306	4.624.735	ZARAGOZA	12513W	414549	82,6	36,5	4	1	12	11	2	1	13	0	0	5	0	0	0	0
9336O	1987	11	POZUELO DE ARAGON	420	631.306	4.624.735	ZARAGOZA	12513W	414549	48,8	22,5	7	1	5	5	2	0	6	0	0	0	0	0	0	0
9336O	1987	12	POZUELO DE ARAGON	420	631.306	4.624.735	ZARAGOZA	12513W	414549	71,6	31,5	3	1	8	7	3	1	7	2	0	0	0	0	0	1
9336O	1988	1	POZUELO DE ARAGON	420	631.306	4.624.735	ZARAGOZA	12513W	414549	50,4	17,5	29	2	7	6	2	0	9	0	0	0	0	0	0	0
9336O	1988	2	POZUELO DE ARAGON	420	631.306	4.624.735	ZARAGOZA	12513W	414549	2	1	24	1	2	2	0	0	0	2	1	0	0	0	0	0
9336O	1988	3	POZUELO DE ARAGON	420	631.306	4.624.735	ZARAGOZA	12513W	414549	4,2	3,2	29	0	2	2	0	0	2	0	0	0	0	0	0	0
9336O	1988	4	POZUELO DE ARAGON	420	631.306	4.624.735	ZARAGOZA	12513W	414549	160,9	39,2	2	0	18	16	5	1	13	0	4	7	4	0	0	0
9336O	1988	5	POZUELO DE ARAGON	420	631.306	4.624.735	ZARAGOZA	12513W	414549	48,6	12,5	24	4	10	9	1	0	13	0	1	7	0	0	0	0
9336O	1988	6	POZUELO DE ARAGON	420	631.306	4.624.735	ZARAGOZA	12513W	414549	117,9	31	8	1	11	10	6	1	12	0	0	8	0	0	0	0
9336O	1988	7	POZUELO DE ARAGON	420	631.306	4.624.735	ZARAGOZA	12513W	414549	18	18	19	1	1	1	1	0	2	0	0	1	0	0	0	0
9336O	1988	8	POZUELO DE ARAGON	420	631.306	4.624.735	ZARAGOZA	12513W	414549	1	1	15	1	1	1	0	0	2	0	0	2	0	0	0	0
9336O	1988	9	POZUELO DE ARAGON	420	631.306	4.624.735	ZARAGOZA	12513W	414549	0	0		0	0	0	0	0	0	0	0	0	0	0	0	0
9336O	1988	10	POZUELO DE ARAGON	420	631.306	4.624.735	ZARAGOZA	12513W	414549	38,3	20,5	15	0	5	5	1	0	5	0	0	2	0	0	0	0
9336O	1988	11	POZUELO DE ARAGON	420	631.306	4.624.735	ZARAGOZA	12513W	414549	43,5	35,5	11	1	2	2	1	1	3	0	0	0	0	0	0	0
9336O	1988	12	POZUELO DE ARAGON	420	631.306	4.624.735	ZARAGOZA	12513W	414549	1,8	1,5	2	0	2	1	0	0	2	0	0	0	0	0	0	0
9336O	1989	1	POZUELO DE ARAGON	420	631.306	4.624.735	ZARAGOZA	12513W	414549	7	7	6	0	1	1	0	0	1	0	0	0	0	0	0	0
9336O	1989	2	POZUELO DE ARAGON	420	631.306	4.624.735	ZARAGOZA	12513W	414549	12,7	6	25	2	5	3	0	0	7	0	0	0	0	0	0	0
9336O	1989	3	POZUELO DE ARAGON	420	631.306	4.624.735	ZARAGOZA	12513W	414549	21,9	13,5	30	0	3	3	1	0	3	0	0	0	0	0	0	0
9336O	1989	4	POZUELO DE ARAGON	420	631.306	4.624.735	ZARAGOZA	12513W	414549	39,3	6,5	3	2	15	12	0	0	16	0	1	4	0	0	0	0
9336O	1989	5	POZUELO DE ARAGON	420	631.306	4.624.735	ZARAGOZA	12513W	414549	40,4	12	24	0	8	5	1	0	8	0	0	3	0	0	0	0
9336O	1989	6	POZUELO DE ARAGON	420	631.306	4.624.735	ZARAGOZA	12513W	414549	3	1,7	2	0	3	2	0	0	2	0	1	1	0	0	0	0
9336O	1989	7	POZUELO DE ARAGON	420	631.306	4.624.735	ZARAGOZA	12513W	414549	11,5	5	21	0	5	5	0	0	5	0	0	5	0	0	0	0
9336O	1989	8	POZUELO DE ARAGON	420	631.306	4.624.735	ZARAGOZA	12513W	414549	31	15	5	0	4	4	2	0	4	0	0	4	0	0	0	0
9336O	1989	9	POZUELO DE ARAGON	420	631.306	4.624.735	ZARAGOZA	12513W	414549	9,5	6,5	22	1	2	2	0	0	3	0	0	1	0	0	0	0
9336O	1989	10	POZUELO DE ARAGON	420	631.306	4.624.735	ZARAGOZA	12513W	414549	3,3	3	17	1	2	1	0	0	3	0	0	0	0	0	0	0
9336O	1989	11	POZUELO DE ARAGON	420	631.306	4.624.735	ZARAGOZA	12513W	414549	56,2	12,5	26	0	13	12	1	0	13	0	0	0	0	0	0	0
9336O	1989	12	POZUELO DE ARAGON	420	631.306	4.624.735	ZARAGOZA	12513W	414549	48,5	27,5	26	0	11	9	1	0	11	0	0	0	0	0	0	0
9336O	1990	1	POZUELO DE ARAGON	420	631.306	4.624.735	ZARAGOZA	12513W	414549	14,7	7,4	3	0	7	5	0	0	7	0	0	0	0	0	0	0
9336O	1990	2	POZUELO DE ARAGON	420	631.306	4.624.735	ZARAGOZA	12513W	414549	5,4	5	20	0	2	1	0	0	2	0	0	0	0	0	0	0
9336O	1990	3	POZUELO DE ARAGON	420	631.306	4.624.735	ZARAGOZA	12513W	414549	6,6	4,6	23	1	2	2	0	0	3	0	0	0	0	0	0	0
9336O	1990	4	POZUELO DE ARAGON	420	631.306	4.624.735	ZARAGOZA	12513W	414549	38,2	14,2	5	1	8	7	1	0	9	0	0	2	0	0	0	0

Código	Año	Mes	Nombre	Altitud	X	Y	Provincia	Longitud	Latitud	Precipitación total	P máx diaria	1er día P máx	Días de precipitación inapreciable	Días de precipitación apreciable	Días de P>=1 mm	Días de P>=10 mm	Días de P>=30 mm	Días de lluvia	Días de nieve	Días de granizo	Días de tormenta	Días de niebla	Días de rocío	Días de escarcha	Días en que la nieve cubre el suelo
9336O	1990	5	POZUELO DE ARAGON	420	631.306	4.624.735	ZARAGOZA	12513W	414549	78,3	48	21	0	7	7	1	1								
9336O	1990	6	POZUELO DE ARAGON	420	631.306	4.624.735	ZARAGOZA	12513W	414549	26,5	11	11	0	5	4	1	0	5	0	0	5	0	0	0	0
9336O	1990	7	POZUELO DE ARAGON	420	631.306	4.624.735	ZARAGOZA	12513W	414549	27	15,5	28	1	2	2	2	0	3	0	0	3	0	0	0	0
9336O	1990	8	POZUELO DE ARAGON	420	631.306	4.624.735	ZARAGOZA	12513W	414549	14,7	4,6	12	0	5	4	0	0	5	0	0	4	0	0	0	0
9336O	1990	9	POZUELO DE ARAGON	420	631.306	4.624.735	ZARAGOZA	12513W	414549	24,7	16,5	16	2	4	4	1	0	6	0	0	2	0	0	0	0
9336O	1990	10	POZUELO DE ARAGON	420	631.306	4.624.735	ZARAGOZA	12513W	414549	46,5	30,5	21	0	6	5	1	1	6	0	0	1	0	0	0	0
9336O	1990	11	POZUELO DE ARAGON	420	631.306	4.624.735	ZARAGOZA	12513W	414549	15,5	5,4	8	0	6	6	0	0	6	0	0	0	0	0	0	0
9336O	1990	12	POZUELO DE ARAGON	420	631.306	4.624.735	ZARAGOZA	12513W	414549	14,5	8,3	8	1	2	2	0	0	2	1	0	0	0	0	0	1
9336O	1991	1	POZUELO DE ARAGON	420	631.306	4.624.735	ZARAGOZA	12513W	414549	3,2	3,2	17	0	1	1	0	0	1	0	0	0	0	0	0	0
9336O	1991	2	POZUELO DE ARAGON	420	631.306	4.624.735	ZARAGOZA	12513W	414549	61	17	2	0	8	8	3	0	6	2	0	0	0	0	0	0
9336O	1991	3	POZUELO DE ARAGON	420	631.306	4.624.735	ZARAGOZA	12513W	414549	26,9	9,4	25	1	7	5	0	0	8	0	0	1	0	0	0	0
9336O	1991	4	POZUELO DE ARAGON	420	631.306	4.624.735	ZARAGOZA	12513W	414549	91,2	33,5	16	1	7	7	4	1	8	0	0	0	0	0	0	0
9336O	1991	5	POZUELO DE ARAGON	420	631.306	4.624.735	ZARAGOZA	12513W	414549	17,3	9,5	7	2	3	2	0	0	5	0	0	1	0	0	0	0
9336O	1991	6	POZUELO DE ARAGON	420	631.306	4.624.735	ZARAGOZA	12513W	414549	1,7	1,7	2	0	1	1	0	0	1	0	0	1	0	0	0	0
9336O	1991	7	POZUELO DE ARAGON	420	631.306	4.624.735	ZARAGOZA	12513W	414549	68,9	34,7	3	1	3	3	2	1	3	0	1	4	0	0	0	0
9336O	1991	9	POZUELO DE ARAGON	420	631.306	4.624.735	ZARAGOZA	12513W	414549	58,5	20	25	2	7	7	2	0	8	0	1	7	0	0	0	0
9336O	1991	10	POZUELO DE ARAGON	420	631.306	4.624.735	ZARAGOZA	12513W	414549	28,7	10	25	1	5	5	1	0	6	0	0	1	0	0	0	0
9336O	1991	11	POZUELO DE ARAGON	420	631.306	4.624.735	ZARAGOZA	12513W	414549	15,8	8,3	29	1	7	6	0	0	8	0	0	0	0	0	0	0
9336O	1991	12	POZUELO DE ARAGON	420	631.306	4.624.735	ZARAGOZA	12513W	414549	8,4	5	2	1	5	2	0	0	6	0	0	0	0	0	0	0
9336O	1992	1	POZUELO DE ARAGON	420	631.306	4.624.735	ZARAGOZA	12513W	414549	0,5	0,5	23	2	1	0	0	0	1	2	0	0	0	0	0	0
9336O	1992	2	POZUELO DE ARAGON	420	631.306	4.624.735	ZARAGOZA	12513W	414549	9	9	18	1	1	1	0	0	1	1	0	0	0	0	0	1
9336O	1992	3	POZUELO DE ARAGON	420	631.306	4.624.735	ZARAGOZA	12513W	414549	15,8	8	26	0	6	4	0	0	6	0	0	0	0	0	0	0
9336O	1992	4	POZUELO DE ARAGON	420	631.306	4.624.735	ZARAGOZA	12513W	414549	2,6	1,2	6	0	3	2	0	0	3	0	0	0	0	0	0	0
9336O	1992	5	POZUELO DE ARAGON	420	631.306	4.624.735	ZARAGOZA	12513W	414549	32,1	15	1	2	7	6	1	0	7	0	2	4	0	0	0	0
9336O	1992	6	POZUELO DE ARAGON	420	631.306	4.624.735	ZARAGOZA	12513W	414549	33,2	7	2	3	16	10	0	0	19	0	0	9	0	0	0	0
9336O	1992	7	POZUELO DE ARAGON	420	631.306	4.624.735	ZARAGOZA	12513W	414549	0	0		0	0	0	0	0	0	0	0	0	0	0	0	0
9336O	1992	8	POZUELO DE ARAGON	420	631.306	4.624.735	ZARAGOZA	12513W	414549	44,2	14,3	8	1	8	8	2	0	9	0	0	8	0	0	0	0
9336O	1992	9	POZUELO DE ARAGON	420	631.306	4.624.735	ZARAGOZA	12513W	414549	34	24	26	0	4	4	1	0	4	0	0	2	0	0	0	0
9336O	1992	10	POZUELO DE ARAGON	420	631.306	4.624.735	ZARAGOZA	12513W	414549	53,8	13,5	18	4	11	10	1	0	15	0	0	0	0	0	0	0
9336O	1992	11	POZUELO DE ARAGON	420	631.306	4.624.735	ZARAGOZA	12513W	414549	1,5	1,5	15	0	1	1	0	0	1	0	0	0	0	0	0	0
9336O	1992	12	POZUELO DE ARAGON	420	631.306	4.624.735	ZARAGOZA	12513W	414549	6,9	2,8	16	2	4	4	0	0	6	0	0	0	0	0	0	0
9336O	1993	2	POZUELO DE ARAGON	420	631.306	4.624.735	ZARAGOZA	12513W	414549	9	3	4	1	5	4	0	0	6	0	0	0	0	0	0	0
9336O	1993	3	POZUELO DE ARAGON	420	631.306	4.624.735	ZARAGOZA	12513W	414549	25,5	10,5	14	0	6	4	1	0	6	0	0	1	0	0	0	0
9336O	1993	4	POZUELO DE ARAGON	420	631.306	4.624.735	ZARAGOZA	12513W	414549	19	9,2	26	0	8	4	0	0	8	0	0	1	0	0	0	0
9336O	1993	5	POZUELO DE ARAGON	420	631.306	4.624.735	ZARAGOZA	12513W	414549	33,9	8,7	11	0	7	5	0	0	7	0	0	4	0	0	0	0
9336O	1993	6	POZUELO DE ARAGON	420	631.306	4.624.735	ZARAGOZA	12513W	414549	20,4	9,5	22	2	4	4	0	0	5	0	1	5	0	0	0	0
9336O	1993	7	POZUELO DE ARAGON	420	631.306	4.624.735	ZARAGOZA	12513W	414549	4	4	29	1	1	1	0	0	2	0	0	2	0	0	0	0
9336O	1993	8	POZUELO DE ARAGON	420	631.306	4.624.735	ZARAGOZA	12513W	414549	9,8	8	24	0	4	2	0	0	4	0	0	4	0	0	0	0
9336O	1993	9	POZUELO DE ARAGON	420	631.306	4.624.735	ZARAGOZA	12513W	414549	37,5	22	21	0	5	5	1	0	5	0	0	1	0	0	0	0
9336O	1993	10	POZUELO DE ARAGON	420	631.306	4.624.735	ZARAGOZA	12513W	414549	30,8	9	27	0	9	8	0	0	9	0	0	2	0	0	0	0
9336O	1993	11	POZUELO DE ARAGON	420	631.306	4.624.735	ZARAGOZA	12513W	414549	22,5	10,7	5	0	7	5	1	0	7	0	0	0	0	0	0	0
9336O	1993	12	POZUELO DE ARAGON	420	631.306	4.624.735	ZARAGOZA	12513W	414549	5,6	4,6	25	0	3	1	0	0	3	0	0	0	0	0	0	0
9336O	1994	1	POZUELO DE ARAGON	420	631.306	4.624.735	ZARAGOZA	12513W	414549	5,8	3,6	8	1	2	2	0	0	3	0	0	0	0	0	0	0
9336O	1994	2	POZUELO DE ARAGON	420	631.306	4.624.735	ZARAGOZA	12513W	414549	16,6	5,3	28	0	7	5	0	0	7	0	0	0	0	0	0	0
9336O	1994	3	POZUELO DE ARAGON	420	631.306	4.624.735	ZARAGOZA	12513W	414549	1,8	1,5	26	1	2	1	0	0	3	0	0	0	0	0	0	0
9336O	1994	4	POZUELO DE ARAGON	420	631.306	4.624.735	ZARAGOZA	12513W	414549	20,7	13,3	24	0	5	4	1	0	3	1	1	1	0	0	0	0

Código	Año	Mes	Nombre	Altitud	X	Y	Provincia	Longitud	Latitud	Precipitación total	P máx diaria	1er día P máx	Días de precipitación inapreciable	Días de precipitación apreciable	Días de P>=1 mm	Días de P>=10 mm	Días de P>=30 mm	Días de lluvia	Días de nieve	Días de granizo	Días de tormenta	Días de niebla	Días de rocío	Días de escarcha	Días en que la nieve cubre el suelo
9336O	1994	5	POZUELO DE ARAGON	420	631.306	4.624.735	ZARAGOZA	12513W	414549	37,8	13,5	7	0	8	7	1	0	8	0	0	6	0	0	0	0
9336O	1994	6	POZUELO DE ARAGON	420	631.306	4.624.735	ZARAGOZA	12513W	414549	3,4	1,7	16	0	3	2	0	0	3	0	0	3	0	0	0	0
9336O	1994	7	POZUELO DE ARAGON	420	631.306	4.624.735	ZARAGOZA	12513W	414549	9,8	9	29	0	2	1	0	0	1	0	1	2	0	0	0	0
9336O	1994	8	POZUELO DE ARAGON	420	631.306	4.624.735	ZARAGOZA	12513W	414549	22,2	22,2	14	0	1	1	1	0	0	0	1	1	0	0	0	0
9336O	1994	9	POZUELO DE ARAGON	420	631.306	4.624.735	ZARAGOZA	12513W	414549	36,2	12,2	23	0	7	6	2	0	7	0	0	3	0	0	0	0
9336O	1994	10	POZUELO DE ARAGON	420	631.306	4.624.735	ZARAGOZA	12513W	414549	77,1	23	9	0	10	9	4	0	10	0	0	1	0	0	0	0
9336O	1994	11	POZUELO DE ARAGON	420	631.306	4.624.735	ZARAGOZA	12513W	414549	27,2	11,5	4	0	6	6	1	0	6	0	0	0	0	0	0	0
9336O	1994	12	POZUELO DE ARAGON	420	631.306	4.624.735	ZARAGOZA	12513W	414549	15,5	9,3	31	0	6	3	0	0	6	0	0	0	0	0	0	0
9336O	1995	1	POZUELO DE ARAGON	420	631.306	4.624.735	ZARAGOZA	12513W	414549	15,8	7,3	6	1	8	6	0	0	9	0	0	0	0	0	0	0
9336O	1995	2	POZUELO DE ARAGON	420	631.306	4.624.735	ZARAGOZA	12513W	414549	9,7	4	21	1	5	3	0	0	6	0	0	0	0	0	0	0
9336O	1995	3	POZUELO DE ARAGON	420	631.306	4.624.735	ZARAGOZA	12513W	414549	15,1	8	6	0	4	2	0	0	4	0	0	0	0	0	0	0
9336O	1995	4	POZUELO DE ARAGON	420	631.306	4.624.735	ZARAGOZA	12513W	414549	29,5	22,5	23	0	5	3	1	0	4	0	1	0	0	0	0	0
9336O	1995	5	POZUELO DE ARAGON	420	631.306	4.624.735	ZARAGOZA	12513W	414549	43,9	22	9	0	9	7	1	0	9	0	0	3	0	0	0	0
9336O	1995	6	POZUELO DE ARAGON	420	631.306	4.624.735	ZARAGOZA	12513W	414549	27,1	25	30	2	4	2	1	0	6	0	0	4	0	0	0	0
9336O	1995	7	POZUELO DE ARAGON	420	631.306	4.624.735	ZARAGOZA	12513W	414549	3,9	1,5	10	1	4	2	0	0	5	0	0	3	0	0	0	0
9336O	1995	8	POZUELO DE ARAGON	420	631.306	4.624.735	ZARAGOZA	12513W	414549	19,7	13	9	0	5	5	1	0	5	0	0	5	0	0	0	0
9336O	1995	9	POZUELO DE ARAGON	420	631.306	4.624.735	ZARAGOZA	12513W	414549	10,2	5,5	18	0	6	3	0	0	6	0	0	0	0	0	0	0
9336O	1995	10	POZUELO DE ARAGON	420	631.306	4.624.735	ZARAGOZA	12513W	414549	4,5	4,5	14	0	1	1	0	0	1	0	0	1	0	0	0	0
9336O	1995	11	POZUELO DE ARAGON	420	631.306	4.624.735	ZARAGOZA	12513W	414549	17,3	6,2	18	0	7	7	0	0	7	0	0	0	0	0	0	0
9336O	1995	12	POZUELO DE ARAGON	420	631.306	4.624.735	ZARAGOZA	12513W	414549	69,6	17,2	4	0	11	9	3	0	9	2	0	0	0	0	0	1
9336O	1996	1	POZUELO DE ARAGON	420	631.306	4.624.735	ZARAGOZA	12513W	414549	63,8	12,1	21	0	16	15	1	0	16	0	0	0	0	0	0	0
9336O	1996	2	POZUELO DE ARAGON	420	631.306	4.624.735	ZARAGOZA	12513W	414549	46,3	18,5	26	1	7	6	2	0	6	2	0	1	0	0	0	1
9336O	1996	3	POZUELO DE ARAGON	420	631.306	4.624.735	ZARAGOZA	12513W	414549	15,2	8,4	14	0	6	5	0	0	6	0	0	0	0	0	0	0
9336O	1996	4	POZUELO DE ARAGON	420	631.306	4.624.735	ZARAGOZA	12513W	414549	22,5	9,4	30	0	6	5	0	0	6	0	0	3	0	0	0	0
9336O	1996	5	POZUELO DE ARAGON	420	631.306	4.624.735	ZARAGOZA	12513W	414549	25,6	16,2	6	0	8	4	1	0	8	0	0	3	0	0	0	0
9336O	1996	6	POZUELO DE ARAGON	420	631.306	4.624.735	ZARAGOZA	12513W	414549	27,2	17,3	19	0	6	4	1	0	6	0	0	4	0	0	0	0
9336O	1996	7	POZUELO DE ARAGON	420	631.306	4.624.735	ZARAGOZA	12513W	414549	27,8	9,7	29	0	4	4	0	0	4	0	0	4	0	0	0	0
9336O	1996	8	POZUELO DE ARAGON	420	631.306	4.624.735	ZARAGOZA	12513W	414549	62,5	44	7	0	4	4	1	1	4	0	0	4	0	0	0	0
9336O	1996	9	POZUELO DE ARAGON	420	631.306	4.624.735	ZARAGOZA	12513W	414549	7,8	5,3	20	2	4	2	0	0	6	0	0	1	0	0	0	0
9336O	1996	10	POZUELO DE ARAGON	420	631.306	4.624.735	ZARAGOZA	12513W	414549	7,6	7,6	13	0	1	1	0	0	1	0	0	0	0	0	0	0
9336O	1996	11	POZUELO DE ARAGON	420	631.306	4.624.735	ZARAGOZA	12513W	414549	32,3	10,7	16	0	9	8	1	0	7	2	0	0	0	0	0	0
9336O	1996	12	POZUELO DE ARAGON	420	631.306	4.624.735	ZARAGOZA	12513W	414549	61,7	18,1	5	0	15	12	1	0	13	2	0	0	0	0	0	2
9336O	1997	1	POZUELO DE ARAGON	420	631.306	4.624.735	ZARAGOZA	12513W	414549	103,3	25,7	23	0	17	15	4	0	15	2	0	0	0	0	0	2
9336O	1997	2	POZUELO DE ARAGON	420	631.306	4.624.735	ZARAGOZA	12513W	414549	2	1	2	0	2	2	0	0	2	0	0	0	0	0	0	0
9336O	1997	3	POZUELO DE ARAGON	420	631.306	4.624.735	ZARAGOZA	12513W	414549	0	0		0	0	0	0	0	0	0	0	0	0	0	0	0
9336O	1997	4	POZUELO DE ARAGON	420	631.306	4.624.735	ZARAGOZA	12513W	414549	107	44,7	20	0	4	3	3	2	4	0	0	1	0	0	0	0
9336O	1997	5	POZUELO DE ARAGON	420	631.306	4.624.735	ZARAGOZA	12513W	414549	66,6	30	31	2	10	9	1	1	12	0	0	6	0	0	0	0
9336O	1997	6	POZUELO DE ARAGON	420	631.306	4.624.735	ZARAGOZA	12513W	414549	38,8	20,5	4	1	7	4	2	0	8	0	0	2	0	0	0	0
9336O	1997	7	POZUELO DE ARAGON	420	631.306	4.624.735	ZARAGOZA	12513W	414549	58,8	32,3	22	1	9	8	2	1	9	0	1	6	0	0	0	0
9336O	1997	8	POZUELO DE ARAGON	420	631.306	4.624.735	ZARAGOZA	12513W	414549	60,7	33	5	0	10	6	2	1	9	0	1	6	0	0	0	0
9336O	1997	9	POZUELO DE ARAGON	420	631.306	4.624.735	ZARAGOZA	12513W	414549	7	5,3	1	0	3	2	0	0	3	0	0	2	0	0	0	0
9336O	1997	10	POZUELO DE ARAGON	420	631.306	4.624.735	ZARAGOZA	12513W	414549	9,4	7,2	27	1	3	2	0	0	4	0	0	1	0	0	0	0
9336O	1997	11	POZUELO DE ARAGON	420	631.306	4.624.735	ZARAGOZA	12513W	414549	55,9	16,7	5	0	8	7	2	0	8	0	0	0	0	0	0	0
9336O	1997	12	POZUELO DE ARAGON	420	631.306	4.624.735	ZARAGOZA	12513W	414549	48,8	20	16	0	10	6	2	0	9	1	0	0	0	0	0	1
9336O	1998	1	POZUELO DE ARAGON	420	631.306	4.624.735	ZARAGOZA	12513W	414549	12,6	4,7	23	1	8	4	0	0	7	2	0	0	0	0	0	1
9336O	1998	2	POZUELO DE ARAGON	420	631.306	4.624.735	ZARAGOZA	12513W	414549	11,2	5	2	2	4	4	0	0	6	0	0	0	0	0	0	0

Código	Año	Mes	Nombre	Altitud	X	Y	Provincia	Longitud	Latitud	Precipitación total	P máx diaria	1er día P máx	Días de precipitación inapreciable	Días de precipitación apreciable	Días de P>=1 mm	Días de P>=10 mm	Días de P>=30 mm	Días de lluvia	Días de nieve	Días de granizo	Días de tormenta	Días de niebla	Días de rocío	Días de escarcha	Días en que la nieve cubre el suelo
9336O	1998	3	POZUELO DE ARAGON	420	631.306	4.624.735	ZARAGOZA	12513W	414549	8,1	3,5	29	1	3	3	0	0	4	0	0	0	0	0	0	0
9336O	1998	4	POZUELO DE ARAGON	420	631.306	4.624.735	ZARAGOZA	12513W	414549	27,8	11,6	26	0	7	6	1	0	4	0	3	3	0	0	0	0
9336O	1998	5	POZUELO DE ARAGON	420	631.306	4.624.735	ZARAGOZA	12513W	414549	22,5	8,2	11	0	7	6	0	0	6	0	1	3	0	0	0	0
9336O	1998	6	POZUELO DE ARAGON	420	631.306	4.624.735	ZARAGOZA	12513W	414549	34,8	15	29	0	4	4	1	0	3	0	1	4	0	0	0	0
9336O	1998	7	POZUELO DE ARAGON	420	631.306	4.624.735	ZARAGOZA	12513W	414549	4,8	3,5	18	0	2	2	0	0	2	0	0	2	0	0	0	0
9336O	1998	8	POZUELO DE ARAGON	420	631.306	4.624.735	ZARAGOZA	12513W	414549	6,5	4,5	1	0	2	2	0	0	2	0	0	2	0	0	0	0
9336O	1998	9	POZUELO DE ARAGON	420	631.306	4.624.735	ZARAGOZA	12513W	414549	24,8	12,4	23	0	5	4	1	0	5	0	0	2	0	0	0	0
9336O	1998	10	POZUELO DE ARAGON	420	631.306	4.624.735	ZARAGOZA	12513W	414549	23,2	9,6	5	0	5	5	0	0	5	0	0	1	0	0	0	0
9336O	1998	11	POZUELO DE ARAGON	420	631.306	4.624.735	ZARAGOZA	12513W	414549	13	11	3	0	2	2	1	0	2	0	0	0	0	0	0	0
9336O	1998	12	POZUELO DE ARAGON	420	631.306	4.624.735	ZARAGOZA	12513W	414549	19,9	7,8	29	0	5	5	0	0	5	0	0	0	0	0	0	0
9336O	1999	1	POZUELO DE ARAGON	420	631.306	4.624.735	ZARAGOZA	12513W	414549	36,4	27,5	9	1	5	4	1	0	5	1	0	0	0	0	0	0
9336O	1999	2	POZUELO DE ARAGON	420	631.306	4.624.735	ZARAGOZA	12513W	414549	14,1	7,5	24	1	4	3	0	0	3	2	0	0	0	0	0	2
9336O	1999	3	POZUELO DE ARAGON	420	631.306	4.624.735	ZARAGOZA	12513W	414549	39,4	13,8	12	0	8	7	1	0	8	0	0	0	0	0	0	0
9336O	1999	4	POZUELO DE ARAGON	420	631.306	4.624.735	ZARAGOZA	12513W	414549	61,3	33,2	28	1	7	6	2	1	8	0	0	3	0	0	0	0
9336O	1999	5	POZUELO DE ARAGON	420	631.306	4.624.735	ZARAGOZA	12513W	414549	27,4	19	16	0	4	4	1	0	4	0	0	4	0	0	0	0
9336O	1999	6	POZUELO DE ARAGON	420	631.306	4.624.735	ZARAGOZA	12513W	414549	21,9	15	17	0	3	2	1	0	3	0	0	3	0	0	0	0
9336O	1999	7	POZUELO DE ARAGON	420	631.306	4.624.735	ZARAGOZA	12513W	414549	65,8	40	26	0	8	7	2	1	8	0	0	8	0	0	0	0
9336O	1999	8	POZUELO DE ARAGON	420	631.306	4.624.735	ZARAGOZA	12513W	414549	6,7	3,7	1	0	2	2	0	0	2	0	0	2	0	0	0	0
9336O	1999	9	POZUELO DE ARAGON	420	631.306	4.624.735	ZARAGOZA	12513W	414549	71,5	40	6	1	6	6	3	1	7	0	0	5	0	0	0	0
9336O	1999	10	POZUELO DE ARAGON	420	631.306	4.624.735	ZARAGOZA	12513W	414549	16,5	4,4	23	1	8	8	0	0	9	0	0	2	0	0	0	0
9336O	1999	11	POZUELO DE ARAGON	420	631.306	4.624.735	ZARAGOZA	12513W	414549	26	12	12	0	6	4	2	0	4	2	0	0	0	0	0	1
9336O	1999	12	POZUELO DE ARAGON	420	631.306	4.624.735	ZARAGOZA	12513W	414549	12,7	9,1	14	0	5	4	0	0	5	0	0	0	0	0	0	0
9336O	2000	1	POZUELO DE ARAGON	420	631.306	4.624.735	ZARAGOZA	12513W	414549	20,5	15	14	0	2	2	1	0	2	0	0	0	0	0	0	0
9336O	2000	2	POZUELO DE ARAGON	420	631.306	4.624.735	ZARAGOZA	12513W	414549	0	0		0	0	0	0	0	0	0	0	0	0	0	0	0
9336O	2000	3	POZUELO DE ARAGON	420	631.306	4.624.735	ZARAGOZA	12513W	414549	14,9	7	22	1	5	5	0	0	6	0	0	1	0	0	0	0
9336O	2000	4	POZUELO DE ARAGON	420	631.306	4.624.735	ZARAGOZA	12513W	414549	42	8,5	8	0	11	10	0	0	9	0	2	1	0	0	0	0
9336O	2000	5	POZUELO DE ARAGON	420	631.306	4.624.735	ZARAGOZA	12513W	414549	24,4	3,9	26	0	10	9	0	0	10	0	0	8	0	0	0	0
9336O	2000	6	POZUELO DE ARAGON	420	631.306	4.624.735	ZARAGOZA	12513W	414549	57,2	27	1	1	5	5	3	0	6	0	0	5	0	0	0	0
9336O	2000	7	POZUELO DE ARAGON	420	631.306	4.624.735	ZARAGOZA	12513W	414549	9,6	6,3	25	0	2	2	0	0	2	0	0	1	0	0	0	0
9336O	2000	8	POZUELO DE ARAGON	420	631.306	4.624.735	ZARAGOZA	12513W	414549	27,8	21,8	11	1	3	3	1	0	4	0	0	4	0	0	0	0
9336O	2000	9	POZUELO DE ARAGON	420	631.306	4.624.735	ZARAGOZA	12513W	414549	1,7	1,2	19	0	2	1	0	0	2	0	0	1	0	0	0	0
9336O	2000	10	POZUELO DE ARAGON	420	631.306	4.624.735	ZARAGOZA	12513W	414549	64,4	14,7	22	0	10	9	3	0	10	0	0	0	0	0	0	0
9336O	2000	11	POZUELO DE ARAGON	420	631.306	4.624.735	ZARAGOZA	12513W	414549	26,5	4,9	24	0	9	9	0	0	8	0	1	1	0	0	0	0
9336O	2000	12	POZUELO DE ARAGON	420	631.306	4.624.735	ZARAGOZA	12513W	414549	20,9	7,5	22	0	6	6	0	0	6	0	0	0	0	0	0	0
9336O	2001	1	POZUELO DE ARAGON	420	631.306	4.624.735	ZARAGOZA	12513W	414549	36	15,2	26	0	7	5	2	0	7	0	0	0	0	0	0	0
9336O	2001	2	POZUELO DE ARAGON	420	631.306	4.624.735	ZARAGOZA	12513W	414549	5	5	14	0	1	1	0	0	1	0	0	0	0	0	0	0
9336O	2001	3	POZUELO DE ARAGON	420	631.306	4.624.735	ZARAGOZA	12513W	414549	21,1	13,3	1	0	4	4	1	0	4	0	0	1	0	0	0	0
9336O	2001	5	POZUELO DE ARAGON	420	631.306	4.624.735	ZARAGOZA	12513W	414549	13	3,5	1	0	5	5	0	0	5	0	0	1	0	0	0	0
9336O	2001	6	POZUELO DE ARAGON	420	631.306	4.624.735	ZARAGOZA	12513W	414549	10,3	9,3	9	0	2	2	0	0	2	0	0	0	0	0	0	0
9336O	2001	7	POZUELO DE ARAGON	420	631.306	4.624.735	ZARAGOZA	12513W	414549	15,6	12,7	14	0	3	2	1	0	3	0	0	2	0	0	0	0
9336O	2001	8	POZUELO DE ARAGON	420	631.306	4.624.735	ZARAGOZA	12513W	414549	7,5	7,5	14	1	1	1	0	0	2	0	0	2	0	0	0	0
9336O	2001	9	POZUELO DE ARAGON	420	631.306	4.624.735	ZARAGOZA	12513W	414549	57,9	27,2	28	0	4	4	2	0	4	0	0	2	0	0	0	0
9336O	2001	10	POZUELO DE ARAGON	420	631.306	4.624.735	ZARAGOZA	12513W	414549	21,4	10,5	19	1	5	5	1	0	6	0	0	2	0	0	0	0
9336O	2001	11	POZUELO DE ARAGON	420	631.306	4.624.735	ZARAGOZA	12513W	414549	13,2	10	15	0	3	2	1	0	2	1	0	0	0	0	0	0
9336O	2001	12	POZUELO DE ARAGON	420	631.306	4.624.735	ZARAGOZA	12513W	414549	0	0	31	1	0	0	0	0	1	0	0	0	0	0	0	0
9336O	2002	1	POZUELO DE ARAGON	420	631.306	4.624.735	ZARAGOZA	12513W	414549	20,9	8	3	0	6	6	0	0	6	0	0	0	0	0	0	0

Código	Año	Mes	Nombre	Altitud	X	Y	Provincia	Longitud	Latitud	Precipitación total	P máx diaria	1er día P máx	Días de precipitación inapreciable	Días de precipitación apreciable	Días de P>=1 mm	Días de P>=10 mm	Días de P>=30 mm	Días de lluvia	Días de nieve	Días de granizo	Días de tormenta	Días de niebla	Días de rocío	Días de escarcha	Días en que la nieve cubre el suelo
9336O	2002	2	POZUELO DE ARAGON	420	631.306	4.624.735	ZARAGOZA	12513W	414549	1,8	1,8	5	1	1	1	0	0	2	0	0	0	0	0	0	0
9336O	2002	3	POZUELO DE ARAGON	420	631.306	4.624.735	ZARAGOZA	12513W	414549	18,9	7,6	16	1	6	5	0	0	7	0	0	2	0	0	0	0
9336O	2002	4	POZUELO DE ARAGON	420	631.306	4.624.735	ZARAGOZA	12513W	414549	25,4	10	10	0	6	6	1	0	5	1	0	1	0	0	0	1
9336O	2002	5	POZUELO DE ARAGON	420	631.306	4.624.735	ZARAGOZA	12513W	414549	62,8	26	8	0	8	6	2	0	8	0	0	2	0	0	0	0
9336O	2002	6	POZUELO DE ARAGON	420	631.306	4.624.735	ZARAGOZA	12513W	414549	33,6	15	4	0	4	4	1	0	4	0	0	2	0	0	0	0
9336O	2002	7	POZUELO DE ARAGON	420	631.306	4.624.735	ZARAGOZA	12513W	414549	22	16,5	8	0	3	3	1	0	2	0	1	2	0	0	0	0
9336O	2002	8	POZUELO DE ARAGON	420	631.306	4.624.735	ZARAGOZA	12513W	414549	19,9	14	22	1	4	4	1	0	5	0	0	2	0	0	0	0
9336O	2002	9	POZUELO DE ARAGON	420	631.306	4.624.735	ZARAGOZA	12513W	414549	28,9	20,2	20	0	5	5	1	0	5	0	0	4	0	0	0	0
9336O	2002	10	POZUELO DE ARAGON	420	631.306	4.624.735	ZARAGOZA	12513W	414549	40,3	16,5	10	0	6	6	1	0	6	0	0	2	0	0	0	0
9336O	2002	11	POZUELO DE ARAGON	420	631.306	4.624.735	ZARAGOZA	12513W	414549	36,1	18,4	14	0	6	6	1	0	6	0	0	0	0	0	0	0
9336O	2002	12	POZUELO DE ARAGON	420	631.306	4.624.735	ZARAGOZA	12513W	414549	37,2	20	19	1	8	5	1	0	9	0	0	0	0	0	0	0
9336O	2003	1	POZUELO DE ARAGON	420	631.306	4.624.735	ZARAGOZA	12513W	414549	38,1	11	30	1	10	8	1	0	10	1	0	0	0	0	0	1
9336O	2003	2	POZUELO DE ARAGON	420	631.306	4.624.735	ZARAGOZA	12513W	414549	73,2	39	25	0	8	7	2	1	6	2	0	0	0	0	0	2
9336O	2003	3	POZUELO DE ARAGON	420	631.306	4.624.735	ZARAGOZA	12513W	414549	22,9	14,5	27	0	4	4	1	0	4	0	0	1	0	0	0	0
9336O	2003	4	POZUELO DE ARAGON	420	631.306	4.624.735	ZARAGOZA	12513W	414549	79	46	14	0	4	3	2	1	4	0	0	1	0	0	0	0
9336O	2003	5	POZUELO DE ARAGON	420	631.306	4.624.735	ZARAGOZA	12513W	414549	67,9	38	6	0	4	4	2	1	4	0	0	3	0	0	0	0
9336O	2003	6	POZUELO DE ARAGON	420	631.306	4.624.735	ZARAGOZA	12513W	414549	34,1	13,5	4	0	5	5	2	0	5	0	0	5	0	0	0	0
9336O	2003	7	POZUELO DE ARAGON	420	631.306	4.624.735	ZARAGOZA	12513W	414549	9,7	9,7	5	0	1	1	0	0	1	0	0	1	0	0	0	0
9336O	2003	8	POZUELO DE ARAGON	420	631.306	4.624.735	ZARAGOZA	12513W	414549	27,3	17	31	0	2	2	2	0	2	0	0	2	0	0	0	0
9336O	2003	9	POZUELO DE ARAGON	420	631.306	4.624.735	ZARAGOZA	12513W	414549	123,4	82	4	0	7	7	2	1	7	0	0	3	0	0	0	0
9336O	2003	10	POZUELO DE ARAGON	420	631.306	4.624.735	ZARAGOZA	12513W	414549	71,8	18	16	0	10	10	2	0	10	0	0	1	0	0	0	0
9336O	2003	11	POZUELO DE ARAGON	420	631.306	4.624.735	ZARAGOZA	12513W	414549	58,9	30,3	16	1	7	6	2	1	8	0	0	1	0	0	0	0
9336O	2003	12	POZUELO DE ARAGON	420	631.306	4.624.735	ZARAGOZA	12513W	414549	20,5	13,5	5	0	5	4	1	0	5	0	0	0	0	0	0	0
9336O	2004	1	POZUELO DE ARAGON	420	631.306	4.624.735	ZARAGOZA	12513W	414549	16,5	5,4	25	0	6	6	0	0	5	0	1	0	0	0	0	0
9336O	2004	2	POZUELO DE ARAGON	420	631.306	4.624.735	ZARAGOZA	12513W	414549	38	17	20	2	4	4	2	0	2	4	0	0	0	0	0	3
9336O	2004	3	POZUELO DE ARAGON	420	631.306	4.624.735	ZARAGOZA	12513W	414549	58,9	30	29	1	6	6	2	1	5	2	0	0	0	0	0	2
9336O	2004	4	POZUELO DE ARAGON	420	631.306	4.624.735	ZARAGOZA	12513W	414549	67,1	22,9	28	0	7	7	3	0	7	0	0	1	0	0	0	0
9336O	2004	5	POZUELO DE ARAGON	420	631.306	4.624.735	ZARAGOZA	12513W	414549	48,1	14	2	0	8	8	1	0	8	0	0	0	0	0	0	0
9336O	2004	6	POZUELO DE ARAGON	420	631.306	4.624.735	ZARAGOZA	12513W	414549	5,7	5,7	18	0	1	1	0	0	1	0	0	0	0	0	0	0
9336O	2004	7	POZUELO DE ARAGON	420	631.306	4.624.735	ZARAGOZA	12513W	414549	31,8	17	6	0	6	4	2	0	6	0	0	6	0	0	0	0
9336O	2004	8	POZUELO DE ARAGON	420	631.306	4.624.735	ZARAGOZA	12513W	414549	20,3	13,5	2	0	4	3	1	0	4	0	0	3	0	0	0	0
9336O	2004	9	POZUELO DE ARAGON	420	631.306	4.624.735	ZARAGOZA	12513W	414549	115,7	74	6	0	4	4	2	1	3	0	1	4	0	0	0	0
9336O	2004	10	POZUELO DE ARAGON	420	631.306	4.624.735	ZARAGOZA	12513W	414549	39,3	24	25	0	5	5	1	0	5	0	0	0	0	0	0	0
9336O	2004	11	POZUELO DE ARAGON	420	631.306	4.624.735	ZARAGOZA	12513W	414549	9,7	9,7	28	0	1	1	0	0	1	0	0	0	0	0	0	0
9336O	2004	12	POZUELO DE ARAGON	420	631.306	4.624.735	ZARAGOZA	12513W	414549	33,5	25	1	1	3	3	1	0	2	2	0	1	0	0	0	1
9336O	2005	2	POZUELO DE ARAGON	420	631.306	4.624.735	ZARAGOZA	12513W	414549	10,9	6,4	22	0	3	3	0	0	1	2	0	0	0	0	0	1
9336O	2005	3	POZUELO DE ARAGON	420	631.306	4.624.735	ZARAGOZA	12513W	414549	12	5,7	26	0	4	3	0	0	2	1	1	2	0	0	0	0
9336O	2005	4	POZUELO DE ARAGON	420	631.306	4.624.735	ZARAGOZA	12513W	414549	24,1	11,5	2	0	4	4	1	0	3	1	0	2	0	0	0	0
9336O	2005	5	POZUELO DE ARAGON	420	631.306	4.624.735	ZARAGOZA	12513W	414549	55,6	17,3	16	0	7	6	3	0	7	0	0	3	0	0	0	0
9336O	2005	6	POZUELO DE ARAGON	420	631.306	4.624.735	ZARAGOZA	12513W	414549	16,9	8,5	23	0	5	4	0	0	5	0	0	5	0	0	0	0
9336O	2005	7	POZUELO DE ARAGON	420	631.306	4.624.735	ZARAGOZA	12513W	414549	4,3	4,3	25	0	1	1	0	0	1	0	0	1	0	0	0	0
9336O	2005	8	POZUELO DE ARAGON	420	631.306	4.624.735	ZARAGOZA	12513W	414549	1,8	1,8	10	0	1	1	0	0	1	0	0	1	0	0	0	0
9336O	2005	9	POZUELO DE ARAGON	420	631.306	4.624.735	ZARAGOZA	12513W	414549	13,9	5,7	8	1	3	3	0	0	4	0	0	1	0	0	0	0
9336O	2005	10	POZUELO DE ARAGON	420	631.306	4.624.735	ZARAGOZA	12513W	414549	24,6	7	18	0	8	6	0	0	8	0	0	1	0	0	0	0
9336O	2005	11	POZUELO DE ARAGON	420	631.306	4.624.735	ZARAGOZA	12513W	414549	63,2	34,8	13	0	7	7	2	1	7	0	0	0	0	0	0	0
9336O	2005	12	POZUELO DE ARAGON	420	631.306	4.624.735	ZARAGOZA	12513W	414549	7,8	4,3	31	0	3	3	0	0	3	0	0	0	0	0	0	0

Código	Año	Mes	Nombre	Altitud	X	Y	Provincia	Longitud	Latitud	Precipitación total	P máx diaria	1er día P máx	Días de precipitación inapreciable	Días de precipitación apreciable	Días de P>=1 mm	Días de P>=10 mm	Días de P>=30 mm	Días de lluvia	Días de nieve	Días de granizo	Días de tormenta	Días de niebla	Días de rocío	Días de escarcha	Días en que la nieve cubre el suelo
9336O	2006	1	POZUELO DE ARAGON	420	631.306	4.624.735	ZARAGOZA	12513W	414549	19,8	9	7	1	4	4	0	0	5	0	0	0	0	0	0	0
9336O	2006	2	POZUELO DE ARAGON	420	631.306	4.624.735	ZARAGOZA	12513W	414549	39,1	18,6	26	0	3	3	2	0	3	0	0	0	0	0	0	0
9336O	2006	3	POZUELO DE ARAGON	420	631.306	4.624.735	ZARAGOZA	12513W	414549	7	3	18	1	4	3	0	0	4	1	0	0	0	0	0	0
9336O	2006	4	POZUELO DE ARAGON	420	631.306	4.624.735	ZARAGOZA	12513W	414549	48,7	23,5	21	0	6	6	2	0	6	0	0	3	0	0	0	0
9336O	2006	5	POZUELO DE ARAGON	420	631.306	4.624.735	ZARAGOZA	12513W	414549	30	15	6	0	4	3	2	0	4	0	0	3	0	0	0	0
9336O	2006	6	POZUELO DE ARAGON	420	631.306	4.624.735	ZARAGOZA	12513W	414549	14,4	9,8	24	0	4	3	0	0	4	0	0	3	0	0	0	0
9336O	2006	7	POZUELO DE ARAGON	420	631.306	4.624.735	ZARAGOZA	12513W	414549	26,4	26,4	19	0	1	1	1	0	1	0	0	1	0	0	0	0
9336O	2006	8	POZUELO DE ARAGON	420	631.306	4.624.735	ZARAGOZA	12513W	414549	4,2	4,2	17	1	1	1	0	0	2	0	0	1	0	0	0	0
9336O	2006	9	POZUELO DE ARAGON	420	631.306	4.624.735	ZARAGOZA	12513W	414549	66,8	31	21	0	7	6	3	1	7	0	0	5	0	0	0	0
9336O	2006	10	POZUELO DE ARAGON	420	631.306	4.624.735	ZARAGOZA	12513W	414549	27	13	18	0	4	4	1	0	4	0	0	1	0	0	0	0
9336O	2006	11	POZUELO DE ARAGON	420	631.306	4.624.735	ZARAGOZA	12513W	414549	28,4	14,2	3	0	5	5	1	0	5	0	0	0	0	0	0	0
9336O	2006	12	POZUELO DE ARAGON	420	631.306	4.624.735	ZARAGOZA	12513W	414549	6,2	3,4	5	0	3	2	0	0	2	1	0	0	0	0	0	0
9336O	2007	1	POZUELO DE ARAGON	420	631.306	4.624.735	ZARAGOZA	12513W	414549	6,8	4,4	22	0	2	2	0	0	2	0	0	0	0	0	0	0
9336O	2007	2	POZUELO DE ARAGON	420	631.306	4.624.735	ZARAGOZA	12513W	414549	35,2	8,5	17	0	7	6	0	0	7	0	0	0	0	0	0	0
9336O	2007	3	POZUELO DE ARAGON	420	631.306	4.624.735	ZARAGOZA	12513W	414549	48,9	21	27	0	8	6	1	0	6	2	0	0	0	0	0	1
9336O	2007	4	POZUELO DE ARAGON	420	631.306	4.624.735	ZARAGOZA	12513W	414549	131,1	34,1	12	0	12	12	4	2	12	0	0	3	0	0	0	0
9336O	2007	5	POZUELO DE ARAGON	420	631.306	4.624.735	ZARAGOZA	12513W	414549	54,8	26	19	0	6	5	1	0	6	0	0	1	0	0	0	0
9336O	2007	6	POZUELO DE ARAGON	420	631.306	4.624.735	ZARAGOZA	12513W	414549	15,6	6,8	10	0	3	3	0	0	2	0	1	2	0	0	0	0
9336O	2007	7	POZUELO DE ARAGON	420	631.306	4.624.735	ZARAGOZA	12513W	414549	5,6	5,6	7	0	1	1	0	0	1	0	0	1	0	0	0	0
9336O	2007	8	POZUELO DE ARAGON	420	631.306	4.624.735	ZARAGOZA	12513W	414549	12,9	7,6	25	0	3	3	0	0	3	0	0	1	0	0	0	0
9336O	2007	9	POZUELO DE ARAGON	420	631.306	4.624.735	ZARAGOZA	12513W	414549	0	0		0	0	0	0	0	0	0	0	0	0	0	0	0
9336O	2007	10	POZUELO DE ARAGON	420	631.306	4.624.735	ZARAGOZA	12513W	414549	26,5	24	3	0	2	2	1	0	2	0	0	0	0	0	0	0
9336O	2007	11	POZUELO DE ARAGON	420	631.306	4.624.735	ZARAGOZA	12513W	414549	1,2	0,7	20	0	2	0	0	0	2	0	0	0	0	0	0	0
9336O	2007	12	POZUELO DE ARAGON	420	631.306	4.624.735	ZARAGOZA	12513W	414549	69,5	30,4	20	0	4	4	3	1	3	1	0	0	0	0	0	1
9336O	2008	1	POZUELO DE ARAGON	420	631.306	4.624.735	ZARAGOZA	12513W	414549	12	4,5	8	0	6	5	0	0	6	0	0	0	0	0	0	0
9336O	2008	2	POZUELO DE ARAGON	420	631.306	4.624.735	ZARAGOZA	12513W	414549	17	6,7	18	0	4	4	0	0	4	0	0	0	0	0	0	0
9336O	2008	3	POZUELO DE ARAGON	420	631.306	4.624.735	ZARAGOZA	12513W	414549	13,9	2,6	21	1	9	7	0	0	7	3	0	0	0	0	0	0
9336O	2008	4	POZUELO DE ARAGON	420	631.306	4.624.735	ZARAGOZA	12513W	414549	41,8	14,9	10	0	10	7	2	0	10	0	0	0	0	0	0	0
9336O	2008	5	POZUELO DE ARAGON	420	631.306	4.624.735	ZARAGOZA	12513W	414549	195,8	64,5	31	0	15	15	5	2	15	0	0	8	0	0	0	0
9336O	2008	6	POZUELO DE ARAGON	420	631.306	4.624.735	ZARAGOZA	12513W	414549	16,5	4,1	2	0	7	7	0	0	7	0	0	2	0	0	0	0
9336O	2008	7	POZUELO DE ARAGON	420	631.306	4.624.735	ZARAGOZA	12513W	414549	18,7	16,2	12	0	2	2	1	0	2	0	0	2	0	0	0	0
9336O	2008	8	POZUELO DE ARAGON	420	631.306	4.624.735	ZARAGOZA	12513W	414549	3,3	3,3	16	0	1	1	0	0	1	0	0	1	0	0	0	0
9336O	2008	9	POZUELO DE ARAGON	420	631.306	4.624.735	ZARAGOZA	12513W	414549	25	11	18	0	4	4	2	0	4	0	0	2	0	0	0	0
9336O	2008	10	POZUELO DE ARAGON	420	631.306	4.624.735	ZARAGOZA	12513W	414549	57,3	12,9	21	0	8	8	4	0	8	0	0	1	0	0	0	0
9336O	2008	11	POZUELO DE ARAGON	420	631.306	4.624.735	ZARAGOZA	12513W	414549	50,5	20,9	2	0	6	5	2	0	6	0	0	0	0	0	0	0
9336O	2008	12	POZUELO DE ARAGON	420	631.306	4.624.735	ZARAGOZA	12513W	414549	38,9	23	8	0	10	8	1	0	10	0	0	0	0	0	0	0
9336O	2009	1	POZUELO DE ARAGON	420	631.306	4.624.735	ZARAGOZA	12513W	414549	36,6	6,9	28	0	10	9	0	0	8	2	0	0	0	0	0	1
9336O	2009	2	POZUELO DE ARAGON	420	631.306	4.624.735	ZARAGOZA	12513W	414549	10,9	4,1	28	0	3	3	0	0	3	0	0	0	0	0	0	0
9336O	2009	3	POZUELO DE ARAGON	420	631.306	4.624.735	ZARAGOZA	12513W	414549	13,5	9,2	1	0	3	3	0	0	2	1	0	0	0	0	0	0
9336O	2009	4	POZUELO DE ARAGON	420	631.306	4.624.735	ZARAGOZA	12513W	414549	46,2	30	10	0	6	5	1	1	5	0	1	2	0	0	0	0
9336O	2009	5	POZUELO DE ARAGON	420	631.306	4.624.735	ZARAGOZA	12513W	414549	14,9	6	6	0	5	4	0	0	5	0	0	5	0	0	0	0
9336O	2009	6	POZUELO DE ARAGON	420	631.306	4.624.735	ZARAGOZA	12513W	414549	21,5	19	19	0	3	3	1	0	2	0	1	1	0	0	0	0
9336O	2009	7	POZUELO DE ARAGON	420	631.306	4.624.735	ZARAGOZA	12513W	414549	0,5	0,5	3	0	1	0	0	0	1	0	0	1	0	0	0	0
9336O	2009	8	POZUELO DE ARAGON	420	631.306	4.624.735	ZARAGOZA	12513W	414549	1,6	1,6	8	0	1	1	0	0	1	0	0	1	0	0	0	0
9336O	2009	9	POZUELO DE ARAGON	420	631.306	4.624.735	ZARAGOZA	12513W	414549	15,7	7,5	17	0	3	3	0	0	3	0	0	1	0	0	0	0
9336O	2009	10	POZUELO DE ARAGON	420	631.306	4.624.735	ZARAGOZA	12513W	414549	7	5	20	0	2	2	0	0	2	0	0	1	0	0	0	0

Código	Año	Mes	Nombre	Altitud	X	Y	Provincia	Longitud	Latitud	Precipitación total	P máx diaria	1er día P máx	Días de precipitación inapreciable	Días de precipitación apreciable	Días de P>=1 mm	Días de P>=10 mm	Días de P>=30 mm	Días de lluvia	Días de nieve	Días de granizo	Días de tormenta	Días de niebla	Días de rocío	Días de escarcha	Días en que la nieve cubre el suelo
9336O	2009	11	POZUELO DE ARAGON	420	631.306	4.624.735	ZARAGOZA	12513W	414549	16,4	6,3	8	0	6	4	0	0	6	0	0	0	0	0	0	0
9336O	2009	12	POZUELO DE ARAGON	420	631.306	4.624.735	ZARAGOZA	12513W	414549	42,1	11	25	0	10	10	1	0	6	4	0	0	0	0	0	4
9336O	2010	1	POZUELO DE ARAGON	420	631.306	4.624.735	ZARAGOZA	12513W	414549	32,3	12	4	1	9	9	1	0	8	2	0	0	0	0	0	1
9336O	2010	2	POZUELO DE ARAGON	420	631.306	4.624.735	ZARAGOZA	12513W	414549	26,8	8	16	0	6	6	0	0	4	2	0	0	0	0	0	2
9336O	2010	3	POZUELO DE ARAGON	420	631.306	4.624.735	ZARAGOZA	12513W	414549	27,1	14	24	2	5	5	1	0	5	2	0	1	0	0	0	0
9336O	2010	4	POZUELO DE ARAGON	420	631.306	4.624.735	ZARAGOZA	12513W	414549	28,8	9,8	22	1	8	7	0	0	9	0	0	1	0	0	0	0
9336O	2010	5	POZUELO DE ARAGON	420	631.306	4.624.735	ZARAGOZA	12513W	414549	31,7	14,5	8	0	5	5	1	0	5	0	0	1	0	0	0	0
9336O	2010	6	POZUELO DE ARAGON	420	631.306	4.624.735	ZARAGOZA	12513W	414549	29,7	11,4	16	0	6	6	1	0	6	0	0	3	0	0	0	0
9336O	2010	7	POZUELO DE ARAGON	420	631.306	4.624.735	ZARAGOZA	12513W	414549	5,7	4,2	22	0	2	2	0	0	2	0	0	2	0	0	0	0
9336O	2010	8	POZUELO DE ARAGON	420	631.306	4.624.735	ZARAGOZA	12513W	414549	0	0		0	0	0	0	0	0	0	0	0	0	0	0	0
9336O	2010	9	POZUELO DE ARAGON	420	631.306	4.624.735	ZARAGOZA	12513W	414549	13,6	8,4	1	0	3	2	0	0	3	0	0	1	0	0	0	0
9336O	2010	10	POZUELO DE ARAGON	420	631.306	4.624.735	ZARAGOZA	12513W	414549	16	6,1	30	0	5	5	0	0	5	0	0	0	0	0	0	0
9336O	2010	11	POZUELO DE ARAGON	420	631.306	4.624.735	ZARAGOZA	12513W	414549	20,8	7,4	29	0	6	6	0	0	5	1	0	0	0	0	0	1
9336O	2010	12	POZUELO DE ARAGON	420	631.306	4.624.735	ZARAGOZA	12513W	414549	23,7	9	22	0	8	8	0	0	8	0	0	0	0	0	0	0
9336O	2011	1	POZUELO DE ARAGON	420	631.306	4.624.735	ZARAGOZA	12513W	414549	27,1	16	28	0	6	6	1	0	6	0	0	0	0	0	0	0
9336O	2011	2	POZUELO DE ARAGON	420	631.306	4.624.735	ZARAGOZA	12513W	414549	9,5	5,8	19	0	3	3	0	0	3	0	0	0	0	0	0	0
9336O	2011	3	POZUELO DE ARAGON	420	631.306	4.624.735	ZARAGOZA	12513W	414549	67,3	23,5	11	0	13	11	2	0	13	0	0	0	0	0	0	0
9336O	2011	4	POZUELO DE ARAGON	420	631.306	4.624.735	ZARAGOZA	12513W	414549	64,9	33	30	0	7	7	2	1	7	0	0	2	0	0	0	0
9336O	2011	5	POZUELO DE ARAGON	420	631.306	4.624.735	ZARAGOZA	12513W	414549	42,5	22	7	0	8	8	1	0	8	0	0	4	0	0	0	0
9336O	2011	6	POZUELO DE ARAGON	420	631.306	4.624.735	ZARAGOZA	12513W	414549	17,9	14,3	6	1	4	2	1	0	5	0	0	2	0	0	0	0
9336O	2011	7	POZUELO DE ARAGON	420	631.306	4.624.735	ZARAGOZA	12513W	414549	7,8	7,2	18	0	2	1	0	0	2	0	0	1	0	0	0	0
9336O	2011	8	POZUELO DE ARAGON	420	631.306	4.624.735	ZARAGOZA	12513W	414549	2,7	1,5	17	0	2	2	0	0	2	0	0	1	0	0	0	0
9336O	2011	9	POZUELO DE ARAGON	420	631.306	4.624.735	ZARAGOZA	12513W	414549	6	5	16	0	2	2	0	0	2	0	0	2	0	0	0	0
9336O	2011	10	POZUELO DE ARAGON	420	631.306	4.624.735	ZARAGOZA	12513W	414549	5,9	2,8	27	0	4	2	0	0	4	0	0	0	0	0	0	0
9336O	2011	11	POZUELO DE ARAGON	420	631.306	4.624.735	ZARAGOZA	12513W	414549	92,5	61	4	0	9	9	2	1	9	0	0	1	0	0	0	0
9336O	2011	12	POZUELO DE ARAGON	420	631.306	4.624.735	ZARAGOZA	12513W	414549	10,4	6,6	16	0	3	3	0	0	3	0	0	0	0	0	0	0
9336O	2012	1	POZUELO DE ARAGON	420	631.306	4.624.735	ZARAGOZA	12513W	414549	12,2	7,2	27	0	2	2	0	0	1	1	0	0	0	0	0	0
9336O	2012	2	POZUELO DE ARAGON	420	631.306	4.624.735	ZARAGOZA	12513W	414549	4,1	2,3	14	0	2	2	0	0	2	0	0	0	0	0	0	0
9336O	2012	3	POZUELO DE ARAGON	420	631.306	4.624.735	ZARAGOZA	12513W	414549	12	5,3	21	0	4	3	0	0	4	0	0	0	0	0	0	0
9336O	2012	4	POZUELO DE ARAGON	420	631.306	4.624.735	ZARAGOZA	12513W	414549	52,9	10	28	0	16	13	1	0	16	0	0	1	0	0	0	0
9336O	2012	5	POZUELO DE ARAGON	420	631.306	4.624.735	ZARAGOZA	12513W	414549	21,6	8,5	19	0	6	5	0	0	6	0	0	2	0	0	0	0
9336O	2012	6	POZUELO DE ARAGON	420	631.306	4.624.735	ZARAGOZA	12513W	414549	26,9	13,3	2	0	5	5	1	0	5	0	0	4	0	0	0	0
9336O	2012	7	POZUELO DE ARAGON	420	631.306	4.624.735	ZARAGOZA	12513W	414549	6,9	4,6	26	0	3	3	0	0	3	0	0	3	0	0	0	0
9336O	2012	8	POZUELO DE ARAGON	420	631.306	4.624.735	ZARAGOZA	12513W	414549	0	0		0	0	0	0	0	0	0	0	0	0	0	0	0
9336O	2012	9	POZUELO DE ARAGON	420	631.306	4.624.735	ZARAGOZA	12513W	414549	27,6	25,3	28	0	3	3	1	0	3	0	0	0	0	0	0	0
9336O	2012	10	POZUELO DE ARAGON	420	631.306	4.624.735	ZARAGOZA	12513W	414549	95,1	53	20	0	10	8	2	1	10	0	0	2	0	0	0	0
9336O	2012	11	POZUELO DE ARAGON	420	631.306	4.624.735	ZARAGOZA	12513W	414549	42,1	16,6	4	0	7	6	1	0	7	0	0	0	0	0	0	0
9336O	2012	12	POZUELO DE ARAGON	420	631.306	4.624.735	ZARAGOZA	12513W	414549	2,2	1,4	3	0	2	1	0	0	2	0	0	0	0	0	0	0
9336O	2013	1	POZUELO DE ARAGON	420	631.306	4.624.735	ZARAGOZA	12513W	414549	24,2	9	27	0	8	7	0	0	8	0	0	0	0	0	0	0
9336O	2013	2	POZUELO DE ARAGON	420	631.306	4.624.735	ZARAGOZA	12513W	414549	37,1	11	28	0	11	9	1	0	6	5	0	0	0	0	0	0
9336O	2013	3	POZUELO DE ARAGON	420	631.306	4.624.735	ZARAGOZA	12513W	414549	66,7	22,5	4	0	15	12	1	0	14	0	1	1	0	0	0	0
9336O	2013	4	POZUELO DE ARAGON	420	631.306	4.624.735	ZARAGOZA	12513W	414549	70	12,6	1	0	10	8	3	0	9	0	1	3	0	0	0	0
9336O	2013	5	POZUELO DE ARAGON	420	631.306	4.624.735	ZARAGOZA	12513W	414549	67	24,3	27	0	12	9	2	0	10	0	2	5	0	0	0	0
9336O	2013	6	POZUELO DE ARAGON	420	631.306	4.624.735	ZARAGOZA	12513W	414549	46,6	14,3	18	0	7	5	2	0	7	0	0	0	0	0	0	0
9336O	2013	7	POZUELO DE ARAGON	420	631.306	4.624.735	ZARAGOZA	12513W	414549	67,3	35	10	1	6	6	2	1	7	0	0	7	0	0	0	0
9336O	2013	8	POZUELO DE ARAGON	420	631.306	4.624.735	ZARAGOZA	12513W	414549	6,4	4	16	0	2	2	0	0	2	0	0	2	0	0	0	0

Código	Año	Mes	Nombre	Altitud	X	Y	Provincia	Longitud	Latitud	Precipitación total	P máx diaria	1er día P máx	Días de precipitación inapreciable	Días de precipitación apreciable	Días de P>=1 mm	Días de P>=10 mm	Días de P>=30 mm	Días de lluvia	Días de nieve	Días de granizo	Días de tormenta	Días de niebla	Días de rocío	Días de escarcha	Días en que la nieve cubre el suelo
9336O	2013	9	POZUELO DE ARAGON	420	631.306	4.624.735	ZARAGOZA	12513W	414549	9,3	7,3	6	0	2	2	0	0	2	0	0	2	0	0	0	0
9336O	2013	10	POZUELO DE ARAGON	420	631.306	4.624.735	ZARAGOZA	12513W	414549	26,9	11	2	0	5	5	1	0	5	0	0	3	0	0	0	0
9336O	2013	11	POZUELO DE ARAGON	420	631.306	4.624.735	ZARAGOZA	12513W	414549	51,5	31	16	0	8	6	1	1	8	0	0	0	0	0	0	0
9336O	2013	12	POZUELO DE ARAGON	420	631.306	4.624.735	ZARAGOZA	12513W	414549	6,4	4	24	0	5	1	0	0	5	0	0	0	0	0	0	0
9336O	2014	1	POZUELO DE ARAGON	420	631.306	4.624.735	ZARAGOZA	12513W	414549	19,8	3,3	27	0	12	8	0	0	11	0	1	0	0	0	0	0
9336O	2014	2	POZUELO DE ARAGON	420	631.306	4.624.735	ZARAGOZA	12513W	414549	20,3	10,4	28	0	6	4	1	0	6	0	0	0	0	0	0	0
9336O	2014	3	POZUELO DE ARAGON	420	631.306	4.624.735	ZARAGOZA	12513W	414549	18,7	5,1	25	0	7	5	0	0	7	0	0	0	0	0	0	0
9336O	2014	4	POZUELO DE ARAGON	420	631.306	4.624.735	ZARAGOZA	12513W	414549	35,9	11,7	26	0	6	6	2	0	6	0	0	1	0	0	0	0
9336O	2014	5	POZUELO DE ARAGON	420	631.306	4.624.735	ZARAGOZA	12513W	414549	49,4	22,5	28	0	6	5	2	0	6	0	0	3	0	0	0	0
9336O	2014	6	POZUELO DE ARAGON	420	631.306	4.624.735	ZARAGOZA	12513W	414549	70,6	39,2	24	1	7	4	3	1	8	0	0	6	0	0	0	0
9336O	2014	7	POZUELO DE ARAGON	420	631.306	4.624.735	ZARAGOZA	12513W	414549	64,2	32,5	3	0	6	4	3	1	5	0	1	4	0	0	0	0
9336O	2014	8	POZUELO DE ARAGON	420	631.306	4.624.735	ZARAGOZA	12513W	414549	38,3	23,3	2	0	3	3	2	0	3	0	0	3	0	0	0	0
9336O	2014	9	POZUELO DE ARAGON	420	631.306	4.624.735	ZARAGOZA	12513W	414549	34,3	17,5	21	0	4	3	2	0	4	0	0	3	0	0	0	0
9336O	2014	10	POZUELO DE ARAGON	420	631.306	4.624.735	ZARAGOZA	12513W	414549	33,7	15,5	10	0	4	4	2	0	4	0	0	1	0	0	0	0
9336O	2014	11	POZUELO DE ARAGON	420	631.306	4.624.735	ZARAGOZA	12513W	414549	109,8	37,5	29	3	10	10	3	2	13	0	0	1	0	0	0	0
9336O	2014	12	POZUELO DE ARAGON	420	631.306	4.624.735	ZARAGOZA	12513W	414549	30,8	19	14	0	6	4	1	0	6	0	0	0	0	0	0	0
9336O	2015	1	POZUELO DE ARAGON	420	631.306	4.624.735	ZARAGOZA	12513W	414549	16	13,5	30	0	4	2	1	0	4	0	0	0	0	0	0	0
9336O	2015	2	POZUELO DE ARAGON	420	631.306	4.624.735	ZARAGOZA	12513W	414549	25,6	11,5	23	0	6	6	1	0	5	1	0	0	0	0	0	1
9336O	2015	3	POZUELO DE ARAGON	420	631.306	4.624.735	ZARAGOZA	12513W	414549	100,9	38	23	0	6	6	4	1	6	0	0	0	0	0	0	0
9336O	2015	4	POZUELO DE ARAGON	420	631.306	4.624.735	ZARAGOZA	12513W	414549	14,8	4,5	29	0	6	6	0	0	6	0	0	2	0	0	0	0
9336O	2015	5	POZUELO DE ARAGON	420	631.306	4.624.735	ZARAGOZA	12513W	414549	7,1	5	19	0	3	2	0	0	3	0	0	2	0	0	0	0
9336O	2015	6	POZUELO DE ARAGON	420	631.306	4.624.735	ZARAGOZA	12513W	414549	45,6	13,5	11	0	8	8	2	0	7	0	1	5	0	0	0	0
9336O	2015	7	POZUELO DE ARAGON	420	631.306	4.624.735	ZARAGOZA	12513W	414549	48,3	31,3	31	0	4	4	2	1	4	0	0	3	0	0	0	0
9336O	2015	8	POZUELO DE ARAGON	420	631.306	4.624.735	ZARAGOZA	12513W	414549	30,8	9,2	3	0	6	6	0	0	6	0	0	5	0	0	0	0
9336O	2015	9	POZUELO DE ARAGON	420	631.306	4.624.735	ZARAGOZA	12513W	414549	35	29	2	0	3	3	1	0	3	0	0	1	0	0	0	0
9336O	2015	10	POZUELO DE ARAGON	420	631.306	4.624.735	ZARAGOZA	12513W	414549	38,7	16	13	0	6	5	2	0	6	0	0	1	0	0	0	0
9336O	2015	11	POZUELO DE ARAGON	420	631.306	4.624.735	ZARAGOZA	12513W	414549	41,5	33	2	0	3	3	1	1	3	0	0	1	0	0	0	0
9336O	2015	12	POZUELO DE ARAGON	420	631.306	4.624.735	ZARAGOZA	12513W	414549	0	0		0	0	0	0	0	0	0	0	0	0	0	0	0
9336O	2016	1	POZUELO DE ARAGON	420	631.306	4.624.735	ZARAGOZA	12513W	414549	56,9	21	4	0	6	6	2	0	6	0	0	0	0	0	0	0
9336O	2016	2	POZUELO DE ARAGON	420	631.306	4.624.735	ZARAGOZA	12513W	414549	37,1	12,5	26	1	6	5	2	0	7	0	0	0	0	0	0	0
9336O	2016	3	POZUELO DE ARAGON	420	631.306	4.624.735	ZARAGOZA	12513W	414549	39	16	19	0	6	5	2	0	6	0	0	0	0	0	0	0
9336O	2016	4	POZUELO DE ARAGON	420	631.306	4.624.735	ZARAGOZA	12513W	414549	39,3	16	4	0	9	8	2	0	9	0	0	1	0	0	0	0
9336O	2016	5	POZUELO DE ARAGON	420	631.306	4.624.735	ZARAGOZA	12513W	414549	86	47,5	7	0	7	6	3	1	7	0	0	2	0	0	0	0
9336O	2016	6	POZUELO DE ARAGON	420	631.306	4.624.735	ZARAGOZA	12513W	414549	1,3	1,3	17	0	1	1	0	0	1	0	0	0	0	0	0	0
9336O	2016	7	POZUELO DE ARAGON	420	631.306	4.624.735	ZARAGOZA	12513W	414549	8,3	7,4	4	0	2	1	0	0	2	0	0	2	0	0	0	0
9336O	2016	8	POZUELO DE ARAGON	420	631.306	4.624.735	ZARAGOZA	12513W	414549	0	0	15	1	0	0	0	0	1	0	0	1	0	0	0	0
9336O	2016	9	POZUELO DE ARAGON	420	631.306	4.624.735	ZARAGOZA	12513W	414549	4	2,8	14	0	2	2	0	0	2	0	0	2	0	0	0	0
9336O	2016	10	POZUELO DE ARAGON	420	631.306	4.624.735	ZARAGOZA	12513W	414549	9,5	6,5	23						5	0	0	0	0	0	0	0
9336O	2016	11	POZUELO DE ARAGON	420	631.306	4.624.735	ZARAGOZA	12513W	414549	66,4	30	22	0	9	8	3	1	9	0	0	0	0	0	0	0
9336O	2016	12	POZUELO DE ARAGON	420	631.306	4.624.735	ZARAGOZA	12513W	414549	14,3	7,3	16	0	3	2	0	0	3	0	0	0	0	0	0	0
9336O	2017	1	POZUELO DE ARAGON	420	631.306	4.624.735	ZARAGOZA	12513W	414549	31,1	28,4	27	1	2	2	1	0	2	0	1	1	0	0	0	0
9336O	2017	2	POZUELO DE ARAGON	420	631.306	4.624.735	ZARAGOZA	12513W	414549	35,1	10,7	11	0	8	8	2	0	8	0	0	1	0	0	0	0
9336O	2017	3	POZUELO DE ARAGON	420	631.306	4.624.735	ZARAGOZA	12513W	414549	23,1	8	3	1	7	7	0	0	8	0	0	1	0	0	0	0
9336O	2017	4	POZUELO DE ARAGON	420	631.306	4.624.735	ZARAGOZA	12513W	414549	6	6	25	0	1	1	0	0	1	0	0	1	0	0	0	0
9336O	2017	5	POZUELO DE ARAGON	420	631.306	4.624.735	ZARAGOZA	12513W	414549	25,4	21	18	2	5	5	1	0	7	0	0	4	0	0	0	0
9336O	2017	6	POZUELO DE ARAGON	420	631.306	4.624.735	ZARAGOZA	12513W	414549	87,2	31,5	3	0	8	8	3	1	8	0	0	6	0	0	0	0

Código	Año	Mes	Nombre	Altitud	X	Y	Provincia	Longitud	Latitud	Precipitación total	P máx diaria	1er día P máx	Días de precipitación inapreciable	Días de precipitación apreciable	Días de P>=1 mm	Días de P>=10 mm	Días de P>=30 mm	Días de lluvia	Días de nieve	Días de granizo	Días de tormenta	Días de niebla	Días de rocío	Días de escarcha	Días en que la nieve cubre el suelo
9336O	2017	7	POZUELO DE ARAGON	420	631.306	4.624.735	ZARAGOZA	12513W	414549	0	0		0	0	0	0	0	0	0	0	0	0	0	0	0
9336O	2017	8	POZUELO DE ARAGON	420	631.306	4.624.735	ZARAGOZA	12513W	414549	76,1	43,8	29	0	6	6	3	1	6	0	0	6	0	0	0	0
9336O	2017	9	POZUELO DE ARAGON	420	631.306	4.624.735	ZARAGOZA	12513W	414549	2,3	1,3	9	0	2	2	0	0	2	0	0	0	0	0	0	0
9336O	2017	10	POZUELO DE ARAGON	420	631.306	4.624.735	ZARAGOZA	12513W	414549	10	10	18	0	1	1	1	0	1	0	0	0	0	0	0	0
9336O	2017	11	POZUELO DE ARAGON	420	631.306	4.624.735	ZARAGOZA	12513W	414549	4,3	3,2	3	0	2	2	0	0	2	0	0	0	0	0	0	0
9336O	2017	12	POZUELO DE ARAGON	420	631.306	4.624.735	ZARAGOZA	12513W	414549	7,8	3,3	1	0	4	3	0	0	3	1	0	0	0	0	0	0
9336O	2018	1	POZUELO DE ARAGON	420	631.306	4.624.735	ZARAGOZA	12513W	414549	50,9	28	6	0	6	6	1	0	5	1	0	0	0	0	0	1
9336O	2018	2	POZUELO DE ARAGON	420	631.306	4.624.735	ZARAGOZA	12513W	414549	47,6	0							5	1	0	0	0	0	0	1
9336O	2018	3	POZUELO DE ARAGON	420	631.306	4.624.735	ZARAGOZA	12513W	414549	34,3	6	23						11	1	0	0	0	0	0	0
9336O	2018	4	POZUELO DE ARAGON	420	631.306	4.624.735	ZARAGOZA	12513W	414549	150,6	67,5	11	0	12	10	3	2	12	0	0	1	0	0	0	0
9336O	2018	5	POZUELO DE ARAGON	420	631.306	4.624.735	ZARAGOZA	12513W	414549	57,4	19,2	27						8	0	0	5	0	0	0	0
9336O	2018	6	POZUELO DE ARAGON	420	631.306	4.624.735	ZARAGOZA	12513W	414549	31,3	6,7	11	0	9	9	0	0	9	0	0	5	0	0	0	0
9336O	2018	7	POZUELO DE ARAGON	420	631.306	4.624.735	ZARAGOZA	12513W	414549	14,3	9,7	20	0	5	3	0	0	5	0	0	5	0	0	0	0
9336O	2018	8	POZUELO DE ARAGON	420	631.306	4.624.735	ZARAGOZA	12513W	414549	9,5	6,5	7	0	2	2	0	0	1	0	1	2	0	0	0	0
9336O	2018	10	POZUELO DE ARAGON	420	631.306	4.624.735	ZARAGOZA	12513W	414549	42,5	13,3	19	0	6	6	2	0	6	0	0	1	0	0	0	0
9336O	2018	11	POZUELO DE ARAGON	420	631.306	4.624.735	ZARAGOZA	12513W	414549	33	7,3	25	0	10	8	0	0	10	0	0	0	0	0	0	0
9336O	2018	12	POZUELO DE ARAGON	420	631.306	4.624.735	ZARAGOZA	12513W	414549	8	4,1	13	0	2	2	0	0	2	0	0	0	0	0	0	0
9336U	1980	12	PEDROLA	240	648.152	4.627.811	ZARAGOZA	11301W	414718	15,6	7,8	21	0	5	4	0	0	5	0	0	0	0	0	0	0
9336U	1981	1	PEDROLA	240	648.152	4.627.811	ZARAGOZA	11301W	414718	1,5	1,5	15	0	1	1	0	0	1	0	0	0	0	0	0	0
9336U	1981	2	PEDROLA	240	648.152	4.627.811	ZARAGOZA	11301W	414718	27,3	15	10	0	4	4	1	0								
9336U	1981	3	PEDROLA	240	648.152	4.627.811	ZARAGOZA	11301W	414718	10,4	5,2	29	0	4	3	0	0	4	0	0	0	0	0	0	0
9336U	1981	4	PEDROLA	240	648.152	4.627.811	ZARAGOZA	11301W	414718	68	36,5	22	0	11	8	2	1	11	0	0	0	0	0	0	0
9336U	1981	5	PEDROLA	240	648.152	4.627.811	ZARAGOZA	11301W	414718	12,7	8,2	26	0	2	2	0	0	2	0	0	0	0	0	0	0
9336U	1981	6	PEDROLA	240	648.152	4.627.811	ZARAGOZA	11301W	414718	39	26,5	28	0	4	4	1	0	4	0	0	0	0	0	0	0
9336U	1981	7	PEDROLA	240	648.152	4.627.811	ZARAGOZA	11301W	414718	3	3	10	0	1	1	0	0	1	0	0	0	0	0	0	0
9336U	1981	8	PEDROLA	240	648.152	4.627.811	ZARAGOZA	11301W	414718	22,5	18,5	2	0	2	2	1	0	2	0	0	0	0	0	0	0
9336U	1981	10	PEDROLA	240	648.152	4.627.811	ZARAGOZA	11301W	414718	16,5	9	2	0	3	3	0	0	3	0	0	0	0	0	0	0
9336U	1981	12	PEDROLA	240	648.152	4.627.811	ZARAGOZA	11301W	414718	41,1	11,7	28	0	11	10	1	0	11	0	0	0	0	0	0	0
9336U	1982	1	PEDROLA	240	648.152	4.627.811	ZARAGOZA	11301W	414718	19,6	10	17	0	5	4	1	0	5	0	0	0	0	0	0	0
9336U	1982	2	PEDROLA	240	648.152	4.627.811	ZARAGOZA	11301W	414718	63,6	32,5	16	0	5	5	3	1	5	0	0	0	0	0	0	0
9336U	1982	3	PEDROLA	240	648.152	4.627.811	ZARAGOZA	11301W	414718	6,7	3,4	30	0	3	3	0	0	3	0	0	0	0	0	0	0
9336U	1982	4	PEDROLA	240	648.152	4.627.811	ZARAGOZA	11301W	414718	39,4	11,8	1	0	7	6	2	0	7	0	0	0	0	0	0	0
9336U	1982	5	PEDROLA	240	648.152	4.627.811	ZARAGOZA	11301W	414718	48,4	17,9	15	0	8	8	1	0	8	0	0	0	0	0	0	0
9336U	1982	6	PEDROLA	240	648.152	4.627.811	ZARAGOZA	11301W	414718	23,1	13,5	11	0	6	6	1	0	6	0	0	0	0	0	0	0
9336U	1982	7	PEDROLA	240	648.152	4.627.811	ZARAGOZA	11301W	414718	24,2	6	4	0	6	6	0	0	6	0	0	0	0	0	0	0
9336U	1982	8	PEDROLA	240	648.152	4.627.811	ZARAGOZA	11301W	414718	27,4	20	27	0	4	4	1	0	4	0	0	0	0	0	0	0
9336U	1982	9	PEDROLA	240	648.152	4.627.811	ZARAGOZA	11301W	414718	23,7	15	30	0	4	3	1	0	4	0	0	0	0	0	0	0
9336U	1982	10	PEDROLA	240	648.152	4.627.811	ZARAGOZA	11301W	414718	63,6	39	23	0	6	5	2	1	6	0	0	0	0	0	0	0
9336U	1982	11	PEDROLA	240	648.152	4.627.811	ZARAGOZA	11301W	414718	17,5	8	8	0	4	4	0	0	4	0	0	0	0	0	0	0
9336U	1982	12	PEDROLA	240	648.152	4.627.811	ZARAGOZA	11301W	414718	23,3	5,1	20	0	10	9	0	0	10	0	0	0	0	0	0	0
9336U	1983	4	PEDROLA	240	648.152	4.627.811	ZARAGOZA	11301W	414718	24,2	11,8	21	0	5	5	1	0	5	0	0	0	0	0	0	0
9336U	1983	5	PEDROLA	240	648.152	4.627.811	ZARAGOZA	11301W	414718	2,4	1,3	13	0	2	2	0	0	2	0	0	0	0	0	0	0
9336U	1983	6	PEDROLA	240	648.152	4.627.811	ZARAGOZA	11301W	414718	10,8	9	25	0	2	2	0	0	2	0	0	0	0	0	0	0
9336U	1983	7	PEDROLA	240	648.152	4.627.811	ZARAGOZA	11301W	414718	32,8	19	4	0	4	4	1	0	4	0	0	0	0	0	0	0
9336U	1983	8	PEDROLA	240	648.152	4.627.811	ZARAGOZA	11301W	414718	37,9	13,8	10	0	8	7	1	0	8	0	0	0	0	0	0	0
9336U	1983	9	PEDROLA	240	648.152	4.627.811	ZARAGOZA	11301W	414718	21	21	1	0	1	1	1	0	1	0	0	0	0	0	0	0

Código	Año	Mes	Nombre	Altitud	X	Y	Provincia	Longitud	Latitud	Precipitación total	P máx diaria	1er día P máx	Días de precipitación inapreciable	Días de precipitación apreciable	Días de P>=1 mm	Días de P>=10 mm	Días de P>=30 mm	Días de lluvia	Días de nieve	Días de granizo	Días de tormenta	Días de niebla	Días de rocío	Días de escarcha	Días en que la nieve cubre el suelo
9336U	1983	10	PEDROLA	240	648.152	4.627.811	ZARAGOZA	11301W	414718	2,7	2,7	30	0	1	1	0	0	1	0	0	0	0	0	0	0
9336U	1983	11	PEDROLA	240	648.152	4.627.811	ZARAGOZA	11301W	414718	68,1	40	7	0	6	6	1	1	6	0	0	0	0	0	0	0
9336U	1983	12	PEDROLA	240	648.152	4.627.811	ZARAGOZA	11301W	414718	13	6,4	21	0	5	3	0	0	5	0	0	0	0	0	0	0
9336U	1984	1	PEDROLA	240	648.152	4.627.811	ZARAGOZA	11301W	414718	7,8	3,7	19	0	4	3	0	0	4	0	0	0	0	0	0	0
9336U	1984	2	PEDROLA	240	648.152	4.627.811	ZARAGOZA	11301W	414718	25,3	10,4	29	0	5	5	1	0	5	0	0	0	0	0	0	0
9336U	1984	3	PEDROLA	240	648.152	4.627.811	ZARAGOZA	11301W	414718	24,1	5,5	21	0	8	7	0	0	8	0	0	0	0	0	0	0
9336U	1984	4	PEDROLA	240	648.152	4.627.811	ZARAGOZA	11301W	414718	28,3	21	1	0	3	3	1	0	3	0	0	0	0	0	0	0
9336U	1984	5	PEDROLA	240	648.152	4.627.811	ZARAGOZA	11301W	414718	96,2	34,5	15	0	14	12	3	1	14	0	0	0	0	0	0	0
9336U	1984	6	PEDROLA	240	648.152	4.627.811	ZARAGOZA	11301W	414718	15,8	7,2	4	0	6	5	0	0	6	0	0	0	0	0	0	0
9336U	1984	8	PEDROLA	240	648.152	4.627.811	ZARAGOZA	11301W	414718	5,5	5	23	0	2	1	0	0	2	0	0	0	0	0	0	0
9336U	1984	9	PEDROLA	240	648.152	4.627.811	ZARAGOZA	11301W	414718	0,4	0,4	29	0	1	0	0	0	1	0	0	0	0	0	0	0
9336U	1984	11	PEDROLA	240	648.152	4.627.811	ZARAGOZA	11301W	414718	98,3	46	14	0	12	11	2	1	12	0	0	0	0	0	0	0
9336U	1984	12	PEDROLA	240	648.152	4.627.811	ZARAGOZA	11301W	414718	9,5	5	1	0	2	2	0	0	2	0	0	0	0	0	0	0
9336U	1985	1	PEDROLA	240	648.152	4.627.811	ZARAGOZA	11301W	414718	12,6	6,5	22	0	3	3	0	0	3	0	0	0	0	0	0	0
9336U	1985	2	PEDROLA	240	648.152	4.627.811	ZARAGOZA	11301W	414718	22,4	15,7	11	0	3	3	1	0	3	0	0	0	0	0	0	0
9336U	1985	3	PEDROLA	240	648.152	4.627.811	ZARAGOZA	11301W	414718	6,4	2	21	0	4	4	0	0	4	0	0	0	0	0	0	0
9336U	1985	4	PEDROLA	240	648.152	4.627.811	ZARAGOZA	11301W	414718	4,4	4,4	24	0	1	1	0	0	1	0	0	0	0	0	0	0
9336U	1985	5	PEDROLA	240	648.152	4.627.811	ZARAGOZA	11301W	414718	78,9	25	27	0	9	9	2	0	9	0	0	0	0	0	0	0
9336U	1985	6	PEDROLA	240	648.152	4.627.811	ZARAGOZA	11301W	414718	10,4	4	28	0	4	4	0	0	4	0	0	0	0	0	0	0
9336U	1985	7	PEDROLA	240	648.152	4.627.811	ZARAGOZA	11301W	414718	28,5	9,6	4	0	5	4	0	0	5	0	0	0	0	0	0	0
9336U	1985	10	PEDROLA	240	648.152	4.627.811	ZARAGOZA	11301W	414718	6,2	4,6	25	0	3	1	0	0								
9336U	1985	11	PEDROLA	240	648.152	4.627.811	ZARAGOZA	11301W	414718	30,7	9,3	27	0	8	6	0	0								
9336U	1985	12	PEDROLA	240	648.152	4.627.811	ZARAGOZA	11301W	414718	17	7,5	9	0	5	4	0	0								
9336U	1986	1	PEDROLA	240	648.152	4.627.811	ZARAGOZA	11301W	414718	7,3	4,8	6	0	4	2	0	0								
9336U	1986	2	PEDROLA	240	648.152	4.627.811	ZARAGOZA	11301W	414718	21,9	5,4	14	0	10	6	0	0								
9336U	1986	3	PEDROLA	240	648.152	4.627.811	ZARAGOZA	11301W	414718	28,7	11,4	14	0	6	5	1	0								
9336U	1986	4	PEDROLA	240	648.152	4.627.811	ZARAGOZA	11301W	414718	48,8	30,5	7	0	6	4	2	1								
9336U	1986	5	PEDROLA	240	648.152	4.627.811	ZARAGOZA	11301W	414718	34,4	16	3	0	5	4	1	0								
9336U	1986	6	PEDROLA	240	648.152	4.627.811	ZARAGOZA	11301W	414718	44	37,5	21	0	3	3	1	1								
9336U	1986	7	PEDROLA	240	648.152	4.627.811	ZARAGOZA	11301W	414718	1,7	1,7	3	0	1	1	0	0								
9336U	1986	8	PEDROLA	240	648.152	4.627.811	ZARAGOZA	11301W	414718	0	0		0	0	0	0	0	0	0	0	0	0	0	0	0
9336U	1986	9	PEDROLA	240	648.152	4.627.811	ZARAGOZA	11301W	414718	39,1	19	10	0	5	5	1	0								
9336U	1986	10	PEDROLA	240	648.152	4.627.811	ZARAGOZA	11301W	414718	64,7	38	2	0	7	7	1	1								
9336U	1986	11	PEDROLA	240	648.152	4.627.811	ZARAGOZA	11301W	414718	20	13,2	14	0	4	3	1	0								
9336U	1986	12	PEDROLA	240	648.152	4.627.811	ZARAGOZA	11301W	414718	12,1	7,3	13	0	4	3	0	0								
9336U	1987	1	PEDROLA	240	648.152	4.627.811	ZARAGOZA	11301W	414718	45,2	21	10	0	6	6	2	0								
9336U	1987	2	PEDROLA	240	648.152	4.627.811	ZARAGOZA	11301W	414718	24,3	12,2	11	0	5	3	1	0								
9336U	1987	3	PEDROLA	240	648.152	4.627.811	ZARAGOZA	11301W	414718	5,8	3,2	25	0	3	3	0	0								
9336U	1987	4	PEDROLA	240	648.152	4.627.811	ZARAGOZA	11301W	414718	16,8	9,5	24	0	5	4	0	0								
9336U	1987	5	PEDROLA	240	648.152	4.627.811	ZARAGOZA	11301W	414718	38,5	19,2	10	0	5	4	1	0	5	0	0	0	0	0	0	0
9336U	1987	6	PEDROLA	240	648.152	4.627.811	ZARAGOZA	11301W	414718	1,3	1,3	14	0	1	1	0	0	1	0	0	0	0	0	0	0
9336U	1987	7	PEDROLA	240	648.152	4.627.811	ZARAGOZA	11301W	414718	92,7	65	7	0	5	5	2	1								
9336U	1987	8	PEDROLA	240	648.152	4.627.811	ZARAGOZA	11301W	414718	3,3	1,5	10	0	3	1	0	0	3	0	0	0	0	0	0	0
9336U	1987	9	PEDROLA	240	648.152	4.627.811	ZARAGOZA	11301W	414718	3,6	3,6	23	0	1	1	0	0	1	0	0	0	0	0	0	0
9336U	1987	10	PEDROLA	240	648.152	4.627.811	ZARAGOZA	11301W	414718	69,4	13,4	5	0	9	9	4	0	9	0	0	0	0	0	0	0
9336U	1987	11	PEDROLA	240	648.152	4.627.811	ZARAGOZA	11301W	414718	44,4	34,1	8	0	5	4	1	1								

Código	Año	Mes	Nombre	Altitud	X	Y	Provincia	Longitud	Latitud	Precipitación total	P máx diaria	1er día P máx	Días de precipitación inapreciable	Días de precipitación apreciable	Días de P>=1 mm	Días de P>=10 mm	Días de P>=30 mm	Días de lluvia	Días de nieve	Días de granizo	Días de tormenta	Días de niebla	Días de rocío	Días de escarcha	Días en que la nieve cubre el suelo
9336U	1987	12	PEDROLA	240	648.152	4.627.811	ZARAGOZA	11301W	414718	41,9	15	11	0	7	7	2	0	7	0	0	0	0	0	0	0
9336U	1988	1	PEDROLA	240	648.152	4.627.811	ZARAGOZA	11301W	414718	64	18,1	29	0	9	8	3	0								
9336U	1988	2	PEDROLA	240	648.152	4.627.811	ZARAGOZA	11301W	414718	0	0		0	0	0	0	0	0	0	0	0	0	0	0	0
9336U	1988	3	PEDROLA	240	648.152	4.627.811	ZARAGOZA	11301W	414718	1,4	1,4	29	0	1	1	0	0	1	0	0	0	0	0	0	0
9336U	1988	4	PEDROLA	240	648.152	4.627.811	ZARAGOZA	11301W	414718	120	35,5	3	0	16	15	2	1								
9336U	1988	5	PEDROLA	240	648.152	4.627.811	ZARAGOZA	11301W	414718	44,2	15	24	0	8	5	2	0								
9336U	1988	6	PEDROLA	240	648.152	4.627.811	ZARAGOZA	11301W	414718	81,7	28,5	8	0	8	8	3	0								
9336U	1988	7	PEDROLA	240	648.152	4.627.811	ZARAGOZA	11301W	414718	6,7	5,7	19	0	2	2	0	0								
9336U	1988	8	PEDROLA	240	648.152	4.627.811	ZARAGOZA	11301W	414718	0	0		0	0	0	0	0	0	0	0	0	0	0	0	0
9336U	1988	9	PEDROLA	240	648.152	4.627.811	ZARAGOZA	11301W	414718	0	0		0	0	0	0	0	0	0	0	0	0	0	0	0
9336U	1988	10	PEDROLA	240	648.152	4.627.811	ZARAGOZA	11301W	414718	39,2	18,2	17	0	4	4	2	0								
9336U	1988	11	PEDROLA	240	648.152	4.627.811	ZARAGOZA	11301W	414718	11,2	7,1	12	0	3	2	0	0								
9336U	1988	12	PEDROLA	240	648.152	4.627.811	ZARAGOZA	11301W	414718	0	0		0	0	0	0	0	0	0	0	0	0	0	0	0
9336U	1989	1	PEDROLA	240	648.152	4.627.811	ZARAGOZA	11301W	414718	5,2	5,2	6	0	1	1	0	0								
9336U	1989	2	PEDROLA	240	648.152	4.627.811	ZARAGOZA	11301W	414718	19,3	6,9	25	0	6	5	0	0								
9336U	1989	3	PEDROLA	240	648.152	4.627.811	ZARAGOZA	11301W	414718	24	18,6	30	0	2	2	1	0								
9336U	1989	4	PEDROLA	240	648.152	4.627.811	ZARAGOZA	11301W	414718	38,9	6,1	23	0	12	10	0	0								
9336U	1989	5	PEDROLA	240	648.152	4.627.811	ZARAGOZA	11301W	414718	41,7	20,1	25	0	6	6	1	0								
9336U	1989	6	PEDROLA	240	648.152	4.627.811	ZARAGOZA	11301W	414718	1,4	1,4	9	0	1	1	0	0								
9336U	1989	7	PEDROLA	240	648.152	4.627.811	ZARAGOZA	11301W	414718	12,1	4,6	9	0	4	4	0	0								
9336U	1989	8	PEDROLA	240	648.152	4.627.811	ZARAGOZA	11301W	414718	13,7	6,9	10	0	4	3	0	0								
9336U	1989	9	PEDROLA	240	648.152	4.627.811	ZARAGOZA	11301W	414718	31,5	21,5	20	0	2	2	2	0								
9336U	1989	10	PEDROLA	240	648.152	4.627.811	ZARAGOZA	11301W	414718	6,3	6,3	18	0	1	1	0	0								
9336U	1989	11	PEDROLA	240	648.152	4.627.811	ZARAGOZA	11301W	414718	59,6	11,9	26	0	10	10	1	0								
9336U	1989	12	PEDROLA	240	648.152	4.627.811	ZARAGOZA	11301W	414718	27,9	15,8	26	0	4	4	1	0								
9336U	1990	1	PEDROLA	240	648.152	4.627.811	ZARAGOZA	11301W	414718	16,5	6,2	7	0	7	5	0	0								
9336U	1990	3	PEDROLA	240	648.152	4.627.811	ZARAGOZA	11301W	414718	3,1	2,8	23	0	2	1	0	0								
9336U	1990	4	PEDROLA	240	648.152	4.627.811	ZARAGOZA	11301W	414718	34	15,1	5	0	9	6	1	0								
9336U	1990	6	PEDROLA	240	648.152	4.627.811	ZARAGOZA	11301W	414718	64,7	28,2	11	0	5	4	2	0								
9336U	1990	7	PEDROLA	240	648.152	4.627.811	ZARAGOZA	11301W	414718	38,5	23,2	14	0	3	2	2	0								
9336U	1990	8	PEDROLA	240	648.152	4.627.811	ZARAGOZA	11301W	414718	8,5	2,8	12	0	4	4	0	0								
9336U	1990	9	PEDROLA	240	648.152	4.627.811	ZARAGOZA	11301W	414718	28,7	13	16	0	4	4	1	0								
9336U	1990	10	PEDROLA	240	648.152	4.627.811	ZARAGOZA	11301W	414718	37,9	21	21	0	5	4	1	0								
9336U	1990	11	PEDROLA	240	648.152	4.627.811	ZARAGOZA	11301W	414718	13,6	3,1	10	0	6	6	0	0								
9336U	1990	12	PEDROLA	240	648.152	4.627.811	ZARAGOZA	11301W	414718	15,2	12	8	0	3	3	1	0								
9336U	1991	1	PEDROLA	240	648.152	4.627.811	ZARAGOZA	11301W	414718	2,9	2,9	17	0	1	1	0	0								
9336U	1991	2	PEDROLA	240	648.152	4.627.811	ZARAGOZA	11301W	414718	66,6	20	2	0	7	6	3	0								
9336U	1991	3	PEDROLA	240	648.152	4.627.811	ZARAGOZA	11301W	414718	11,4	4,4	26	0	7	5	0	0								
9336U	1991	4	PEDROLA	240	648.152	4.627.811	ZARAGOZA	11301W	414718	75,3	27	13	0	7	6	3	0								
9336U	1991	5	PEDROLA	240	648.152	4.627.811	ZARAGOZA	11301W	414718	11,6	6,1	7	0	2	2	0	0								
9336U	1991	6	PEDROLA	240	648.152	4.627.811	ZARAGOZA	11301W	414718	67,6	65	22	0	4	2	1	1								
9336U	1991	7	PEDROLA	240	648.152	4.627.811	ZARAGOZA	11301W	414718	43,8	19,5	20	0	4	4	2	0								
9336U	1991	9	PEDROLA	240	648.152	4.627.811	ZARAGOZA	11301W	414718	104,1	74	25	0	10	9	1	1								
9336U	1991	10	PEDROLA	240	648.152	4.627.811	ZARAGOZA	11301W	414718	29	14,2	26	0	5	5	1	0								
9336U	1991	11	PEDROLA	240	648.152	4.627.811	ZARAGOZA	11301W	414718	20,9	10	29	0	5	5	1	0	5	0	0	0	0	0	0	0
9336U	1991	12	PEDROLA	240	648.152	4.627.811	ZARAGOZA	11301W	414718	10,5	5,5	2	0	2	2	0	0	2	0	0	0	0	0	0	0

Código	Año	Mes	Nombre	Altitud	X	Y	Provincia	Longitud	Latitud	Precipitación total	P máx diaria	1er día P máx	Días de precipitación inapreciable	Días de precipitación apreciable	Días de P>=1 mm	Días de P>=10 mm	Días de P>=30 mm	Días de lluvia	Días de nieve	Días de granizo	Días de tormenta	Días de niebla	Días de rocío	Días de escarcha	Días en que la nieve cubre el suelo
9336U	1992	1	PEDROLA	240	648.152	4.627.811	ZARAGOZA	11301W	414718	3,5	2,7	12	0	2	1	0	0								
9336U	1992	2	PEDROLA	240	648.152	4.627.811	ZARAGOZA	11301W	414718	8,4	7,3	19	0	3	1	0	0								
9336U	1992	3	PEDROLA	240	648.152	4.627.811	ZARAGOZA	11301W	414718	9	7,7	26	0	3	1	0	0								
9336U	1992	4	PEDROLA	240	648.152	4.627.811	ZARAGOZA	11301W	414718	3,7	1,9	7	0	4	1	0	0								
9336U	1992	5	PEDROLA	240	648.152	4.627.811	ZARAGOZA	11301W	414718	30,4	12,5	1	0	6	6	1	0								
9336U	1992	6	PEDROLA	240	648.152	4.627.811	ZARAGOZA	11301W	414718	39,7	12	30	0	9	8	1	0								
9336U	1992	8	PEDROLA	240	648.152	4.627.811	ZARAGOZA	11301W	414718	7,3	2,6	7	0	3	3	0	0								
9336U	1992	9	PEDROLA	240	648.152	4.627.811	ZARAGOZA	11301W	414718	14,8	7,5	27	0	3	3	0	0								
9336U	1992	10	PEDROLA	240	648.152	4.627.811	ZARAGOZA	11301W	414718	82,8	17	16	0	13	13	5	0								
9336U	1992	11	PEDROLA	240	648.152	4.627.811	ZARAGOZA	11301W	414718	2,3	2,3	15	0	1	1	0	0								
9336U	1992	12	PEDROLA	240	648.152	4.627.811	ZARAGOZA	11301W	414718	9,7	2,6	15	0	7	4	0	0								
9336U	1993	2	PEDROLA	240	648.152	4.627.811	ZARAGOZA	11301W	414718	12,5	6	4	0	5	3	0	0								
9336U	1993	3	PEDROLA	240	648.152	4.627.811	ZARAGOZA	11301W	414718	9,2	4,2	14	0	4	2	0	0								
9336U	1993	4	PEDROLA	240	648.152	4.627.811	ZARAGOZA	11301W	414718	18,4	7	24	0	5	4	0	0								
9336U	1993	5	PEDROLA	240	648.152	4.627.811	ZARAGOZA	11301W	414718	46,5	18,3	25	0	7	6	1	0								
9336U	1993	6	PEDROLA	240	648.152	4.627.811	ZARAGOZA	11301W	414718	13,2	4,5	9	0	5	5	0	0	5	0	0	0	0	0	0	0
9336U	1993	7	PEDROLA	240	648.152	4.627.811	ZARAGOZA	11301W	414718	0,3	0,3	29	0	1	0	0	0								
9336U	1993	8	PEDROLA	240	648.152	4.627.811	ZARAGOZA	11301W	414718	7,2	6,5	24	0	2	1	0	0								
9336U	1993	9	PEDROLA	240	648.152	4.627.811	ZARAGOZA	11301W	414718	49	23	21	0	7	6	2	0								
9336U	1993	10	PEDROLA	240	648.152	4.627.811	ZARAGOZA	11301W	414718	40,8	13,4	27	0	9	9	1	0	9	0	0	0	0	0	0	0
9336U	1993	11	PEDROLA	240	648.152	4.627.811	ZARAGOZA	11301W	414718	16,5	12,7	5	0	5	3	1	0								
9336U	1993	12	PEDROLA	240	648.152	4.627.811	ZARAGOZA	11301W	414718	10,9	8	25	0	3	2	0	0								
9336U	1994	1	PEDROLA	240	648.152	4.627.811	ZARAGOZA	11301W	414718	7,1	4,4	9	0	3	2	0	0								
9336U	1994	2	PEDROLA	240	648.152	4.627.811	ZARAGOZA	11301W	414718	22,7	9	3	0	6	6	0	0								
9336U	1994	3	PEDROLA	240	648.152	4.627.811	ZARAGOZA	11301W	414718	1,1	1,1	25	0	1	1	0	0								
9336U	1994	4	PEDROLA	240	648.152	4.627.811	ZARAGOZA	11301W	414718	10,6	8,2	24	0	3	3	0	0								
9336U	1994	5	PEDROLA	240	648.152	4.627.811	ZARAGOZA	11301W	414718	35,4	12,2	7	0	7	6	1	0								
9336U	1994	6	PEDROLA	240	648.152	4.627.811	ZARAGOZA	11301W	414718	12,5	8,5	16	0	2	2	0	0								
9336U	1994	7	PEDROLA	240	648.152	4.627.811	ZARAGOZA	11301W	414718	9,9	9,9	29	0	1	1	0	0								
9336U	1994	8	PEDROLA	240	648.152	4.627.811	ZARAGOZA	11301W	414718	20	20	14	0	1	1	1	0								
9336U	1994	9	PEDROLA	240	648.152	4.627.811	ZARAGOZA	11301W	414718	52,2	16	22	0	8	7	2	0								
9336U	1994	10	PEDROLA	240	648.152	4.627.811	ZARAGOZA	11301W	414718	51,1	14,6	9	0	8	8	3	0								
9336U	1994	11	PEDROLA	240	648.152	4.627.811	ZARAGOZA	11301W	414718	37,3	17	4	0	5	5	1	0								
9336U	1994	12	PEDROLA	240	648.152	4.627.811	ZARAGOZA	11301W	414718	12,5	5,5	31	0	4	4	0	0								
9336U	1995	1	PEDROLA	240	648.152	4.627.811	ZARAGOZA	11301W	414718	12,3	6,5	18													
9336U	1995	2	PEDROLA	240	648.152	4.627.811	ZARAGOZA	11301W	414718	7,3	4,2	12	0	4	2	0	0								
9336U	1995	3	PEDROLA	240	648.152	4.627.811	ZARAGOZA	11301W	414718	12,6	4,9	5	0	3	3	0	0								
9336U	1995	4	PEDROLA	240	648.152	4.627.811	ZARAGOZA	11301W	414718	33,1	20	23	0	4	4	1	0	4	0	0	0	0	0	0	0
9336U	1995	5	PEDROLA	240	648.152	4.627.811	ZARAGOZA	11301W	414718	40	21,4	9	0	6	5	1	0								
9336U	1995	6	PEDROLA	240	648.152	4.627.811	ZARAGOZA	11301W	414718	20	14,9	30	0	4	4	1	0								
9336U	1995	7	PEDROLA	240	648.152	4.627.811	ZARAGOZA	11301W	414718	2,1	2,1	29	0	1	1	0	0								
9336U	1995	8	PEDROLA	240	648.152	4.627.811	ZARAGOZA	11301W	414718	11,7	5,4	9	0	3	3	0	0								
9336U	1995	9	PEDROLA	240	648.152	4.627.811	ZARAGOZA	11301W	414718	13,5	5	16	0	5	4	0	0								
9336U	1995	10	PEDROLA	240	648.152	4.627.811	ZARAGOZA	11301W	414718	4,8	4,8	14	0	1	1	0	0								
9336U	1995	11	PEDROLA	240	648.152	4.627.811	ZARAGOZA	11301W	414718	20,4	7	11	0	6	5	0	0								
9336U	1995	12	PEDROLA	240	648.152	4.627.811	ZARAGOZA	11301W	414718	71,1	18,9	15	0	9	8	4	0								

Código	Año	Mes	Nombre	Altitud	X	Y	Provincia	Longitud	Latitud	Precipitación total	P máx diaria	1er día P máx	Días de precipitación inapreciable	Días de precipitación apreciable	Días de P>=1 mm	Días de P>=10 mm	Días de P>=30 mm	Días de lluvia	Días de nieve	Días de granizo	Días de tormenta	Días de niebla	Días de rocío	Días de escarcha	Días en que la nieve cubre el suelo
9336U	1996	1	PEDROLA	240	648.152	4.627.811	ZARAGOZA	11301W	414718	73,9	19,1	29	0	10	10	2	0								
9336U	1996	2	PEDROLA	240	648.152	4.627.811	ZARAGOZA	11301W	414718	59,3	33,2	26	0	5	4	3	1								
9336U	1996	3	PEDROLA	240	648.152	4.627.811	ZARAGOZA	11301W	414718	29,5	9,9	31	0	4	4	0	0								
9336U	1996	4	PEDROLA	240	648.152	4.627.811	ZARAGOZA	11301W	414718	22,2	11,5	16	0	4	4	1	0								
9336U	1996	5	PEDROLA	240	648.152	4.627.811	ZARAGOZA	11301W	414718	12,5	7	6	0	5	4	0	0								
9336U	1996	6	PEDROLA	240	648.152	4.627.811	ZARAGOZA	11301W	414718	29	29	19	0	1	1	1	0	1	0	0	0	0	0	0	0
9336U	1996	7	PEDROLA	240	648.152	4.627.811	ZARAGOZA	11301W	414718	21	7,5	25	0	5	5	0	0								
9336U	1996	8	PEDROLA	240	648.152	4.627.811	ZARAGOZA	11301W	414718	34,5	18,3	7	0	4	4	1	0								
9336U	1996	9	PEDROLA	240	648.152	4.627.811	ZARAGOZA	11301W	414718	6,6	6,6	20	0	1	1	0	0								
9336U	1996	10	PEDROLA	240	648.152	4.627.811	ZARAGOZA	11301W	414718	8,2	7,5	13	0	2	1	0	0	2	0	0	0	0	0	0	0
9336U	1996	11	PEDROLA	240	648.152	4.627.811	ZARAGOZA	11301W	414718	27,7	9	16	0	8	6	0	0	8	0	0	0	0	0	0	0
9336U	1996	12	PEDROLA	240	648.152	4.627.811	ZARAGOZA	11301W	414718	81	26,5	5	0	12	11	2	0	12	0	0	0	0	0	0	0
9336U	1997	1	PEDROLA	240	648.152	4.627.811	ZARAGOZA	11301W	414718	79,2	16,5	23	0	13	12	3	0								
9336U	1997	2	PEDROLA	240	648.152	4.627.811	ZARAGOZA	11301W	414718	2,8	2,2	22	0	2	1	0	0								
9336U	1997	3	PEDROLA	240	648.152	4.627.811	ZARAGOZA	11301W	414718	0	0		0	0	0	0	0	0	0	0	0	0	0	0	0
9336U	1997	4	PEDROLA	240	648.152	4.627.811	ZARAGOZA	11301W	414718	90	37	20	0	3	3	3	2	3	0	0	0	0	0	0	0
9336U	1997	5	PEDROLA	240	648.152	4.627.811	ZARAGOZA	11301W	414718	54	11	17	0	14	12	1	0								
9336U	1997	6	PEDROLA	240	648.152	4.627.811	ZARAGOZA	11301W	414718	95,8	32,6	5	0	6	6	3	2	6	0	0	0	0	0	0	0
9336U	1997	7	PEDROLA	240	648.152	4.627.811	ZARAGOZA	11301W	414718	40,2	22,7	9	0	7	6	1	0	7	0	0	0	0	0	0	0
9336U	1997	8	PEDROLA	240	648.152	4.627.811	ZARAGOZA	11301W	414718	21,5	14,1	10	0	6	4	1	0	6	0	0	0	0	0	0	0
9336U	1997	9	PEDROLA	240	648.152	4.627.811	ZARAGOZA	11301W	414718	18	18	1	0	1	1	1	0	1	0	0	0	0	0	0	0
9336U	1997	10	PEDROLA	240	648.152	4.627.811	ZARAGOZA	11301W	414718	5,8	2,6	22	0	3	3	0	0	3	0	0	0	0	0	0	0
9336U	1997	11	PEDROLA	240	648.152	4.627.811	ZARAGOZA	11301W	414718	51,7	16	6	0	10	7	2	0	10	0	0	0	0	0	0	0
9336U	1997	12	PEDROLA	240	648.152	4.627.811	ZARAGOZA	11301W	414718	48,3	24	16	0	6	6	2	0	6	0	0	0	0	0	0	0
9336U	1998	1	PEDROLA	240	648.152	4.627.811	ZARAGOZA	11301W	414718	8,6	5,3	26	0	3	2	0	0	2	1	0	0	0	0	0	0
9336U	1998	2	PEDROLA	240	648.152	4.627.811	ZARAGOZA	11301W	414718	6,5	3,5	21	0	2	2	0	0	2	0	0	0	0	0	0	0
9336U	1998	3	PEDROLA	240	648.152	4.627.811	ZARAGOZA	11301W	414718	5,3	1,9	11	0	3	3	0	0								
9336U	1998	4	PEDROLA	240	648.152	4.627.811	ZARAGOZA	11301W	414718	22,7	4,8	26	0	9	8	0	0								
9336U	1998	5	PEDROLA	240	648.152	4.627.811	ZARAGOZA	11301W	414718	25,2	15,5	19	0	6	5	1	0								
9336U	1998	6	PEDROLA	240	648.152	4.627.811	ZARAGOZA	11301W	414718	31,2	16,5	29	0	3	3	1	0				1	0	0	0	0
9336U	1998	7	PEDROLA	240	648.152	4.627.811	ZARAGOZA	11301W	414718	8,2	8,2	1	0	1	1	0	0								
9336U	1998	8	PEDROLA	240	648.152	4.627.811	ZARAGOZA	11301W	414718	3,7	2,8	15	0	2	1	0	0								
9336U	1998	9	PEDROLA	240	648.152	4.627.811	ZARAGOZA	11301W	414718	21,7	6,7	24	0	6	6	0	0								
9336U	1998	10	PEDROLA	240	648.152	4.627.811	ZARAGOZA	11301W	414718	26,3	12,3	5	0	4	4	1	0								
9336U	1998	11	PEDROLA	240	648.152	4.627.811	ZARAGOZA	11301W	414718	16,2	15	3	0	2	2	1	0								
9336U	1998	12	PEDROLA	240	648.152	4.627.811	ZARAGOZA	11301W	414718	23,2	13,7	29	0	4	4	1	0	4	0	0	0	0	0	0	0
9336U	1999	1	PEDROLA	240	648.152	4.627.811	ZARAGOZA	11301W	414718	16,9	14,5	9	0	2	2	1	0	2	0	0	0	0	0	0	0
9336U	1999	2	PEDROLA	240	648.152	4.627.811	ZARAGOZA	11301W	414718	9,7	5,5	24	0	3	3	0	0								
9336U	1999	3	PEDROLA	240	648.152	4.627.811	ZARAGOZA	11301W	414718	39,6	18	12	0	7	7	1	0	7	0	0	0	0	0	0	0
9336U	1999	4	PEDROLA	240	648.152	4.627.811	ZARAGOZA	11301W	414718	60,3	40,5	28	0	10	9	1	1	10	0	0	0	0	0	0	0
9336U	1999	5	PEDROLA	240	648.152	4.627.811	ZARAGOZA	11301W	414718	18,1	11	6	0	3	3	1	0	3	0	0	0	0	0	0	0
9336U	1999	6	PEDROLA	240	648.152	4.627.811	ZARAGOZA	11301W	414718	16,6	10	17	0	4	4	1	0	4	0	0	0	0	0	0	0
9336U	1999	7	PEDROLA	240	648.152	4.627.811	ZARAGOZA	11301W	414718	97,7	54,5	26	0	5	5	2	1	5	0	0	5	0	0	0	0
9336U	1999	8	PEDROLA	240	648.152	4.627.811	ZARAGOZA	11301W	414718	16,4	16,4	3	0	1	1	1	0	1	0	0	1	0	0	0	0
9336U	1999	9	PEDROLA	240	648.152	4.627.811	ZARAGOZA	11301W	414718	45,3	26	6	0	5	5	1	0	5	0	0	3	0	0	0	0
9336U	1999	10	PEDROLA	240	648.152	4.627.811	ZARAGOZA	11301W	414718	17,2	5,1	20	0	5	5	0	0	5	0	0	0	0	0	0	0

Código	Año	Mes	Nombre	Altitud	X	Y	Provincia	Longitud	Latitud	Precipitación total	P máx diaria	1er día P máx	Días de precipitación inapreciable	Días de precipitación apreciable	Días de P>=1 mm	Días de P>=10 mm	Días de P>=30 mm	Días de lluvia	Días de nieve	Días de granizo	Días de tormenta	Días de niebla	Días de rocío	Días de escarcha	Días en que la nieve cubre el suelo
9336U	1999	11	PEDROLA	240	648.152	4.627.811	ZARAGOZA	11301W	414718	24,4	10	13	0	4	4	1	0	4	0	0	0	0	0	0	0
9336U	1999	12	PEDROLA	240	648.152	4.627.811	ZARAGOZA	11301W	414718	15	4,5	9	0	5	5	0	0	5	0	0	0	0	0	0	0
9336U	2000	1	PEDROLA	240	648.152	4.627.811	ZARAGOZA	11301W	414718	14,8	14,8	15	0	1	1	1	0	1	0	0	0	0	0	0	0
9336U	2000	2	PEDROLA	240	648.152	4.627.811	ZARAGOZA	11301W	414718	0	0		0	0	0	0	0	0	0	0	0	0	0	0	0
9336U	2000	3	PEDROLA	240	648.152	4.627.811	ZARAGOZA	11301W	414718	13,5	7,8	22	0	4	3	0	0	4	0	0	0	0	0	0	0
9336U	2000	4	PEDROLA	240	648.152	4.627.811	ZARAGOZA	11301W	414718	30,3	6,9	10	0	8	8	0	0	8	0	0	0	0	0	0	0
9336U	2000	5	PEDROLA	240	648.152	4.627.811	ZARAGOZA	11301W	414718	33,6	7	9	0	7	7	0	0	7	0	0	0	0	0	0	0
9336U	2000	6	PEDROLA	240	648.152	4.627.811	ZARAGOZA	11301W	414718	33,4	11,4	5	0	4	4	3	0	4	0	0	0	0	0	0	0
9336U	2000	7	PEDROLA	240	648.152	4.627.811	ZARAGOZA	11301W	414718	0	0		0	0	0	0	0	0	0	0	0	0	0	0	0
9336U	2000	8	PEDROLA	240	648.152	4.627.811	ZARAGOZA	11301W	414718	14,6	8	16	0	3	3	0	0	3	0	0	0	0	0	0	0
9336U	2000	9	PEDROLA	240	648.152	4.627.811	ZARAGOZA	11301W	414718	8,6	4,6	26	0	3	2	0	0	3	0	0	0	0	0	0	0
9336U	2000	10	PEDROLA	240	648.152	4.627.811	ZARAGOZA	11301W	414718	81,9	33	21	0	7	6	3	1	7	0	0	0	0	0	0	0
9336U	2000	11	PEDROLA	240	648.152	4.627.811	ZARAGOZA	11301W	414718	55,5	12,4	5	0	10	10	2	0	10	0	0	0	0	0	0	0
9336U	2000	12	PEDROLA	240	648.152	4.627.811	ZARAGOZA	11301W	414718	28,5	7	22	0	9	6	0	0	9	0	0	0	0	0	0	0
9336U	2001	1	PEDROLA	240	648.152	4.627.811	ZARAGOZA	11301W	414718	33,8	17,1	26	0	7	6	1	0	7	0	0	0	0	0	0	0
9336U	2001	2	PEDROLA	240	648.152	4.627.811	ZARAGOZA	11301W	414718	3	3	14	0	1	1	0	0	1	0	0	0	0	0	0	0
9336U	2001	3	PEDROLA	240	648.152	4.627.811	ZARAGOZA	11301W	414718	18,1	6	1	0	7	6	0	0	7	0	0	0	0	0	0	0
9336U	2001	4	PEDROLA	240	648.152	4.627.811	ZARAGOZA	11301W	414718	4,7	4,7	29	0	1	1	0	0	1	0	0	0	0	0	0	0
9336U	2001	5	PEDROLA	240	648.152	4.627.811	ZARAGOZA	11301W	414718	17,8	7	1	0	6	5	0	0	6	0	0	0	0	0	0	0
9336U	2001	6	PEDROLA	240	648.152	4.627.811	ZARAGOZA	11301W	414718	10,5	10,5	9	0	1	1	1	0	1	0	0	0	0	0	0	0
9336U	2001	7	PEDROLA	240	648.152	4.627.811	ZARAGOZA	11301W	414718	9	5,8	14	0	2	2	0	0	2	0	0	0	0	0	0	0
9336U	2001	8	PEDROLA	240	648.152	4.627.811	ZARAGOZA	11301W	414718	5,2	3,3	15	0	2	2	0	0	2	0	0	0	0	0	0	0
9336U	2001	9	PEDROLA	240	648.152	4.627.811	ZARAGOZA	11301W	414718	53,5	33,5	22	0	2	2	2	1	2	0	0	0	0	0	0	0
9336U	2001	10	PEDROLA	240	648.152	4.627.811	ZARAGOZA	11301W	414718	20,1	7,3	19	0	6	4	0	0	6	0	0	0	0	0	0	0
9336U	2001	11	PEDROLA	240	648.152	4.627.811	ZARAGOZA	11301W	414718	12,5	11,5	15	0	2	2	1	0	2	0	0	0	0	0	0	0
9336U	2001	12	PEDROLA	240	648.152	4.627.811	ZARAGOZA	11301W	414718	0	0		0	0	0	0	0	0	0	0	0	0	0	0	0
9336U	2002	1	PEDROLA	240	648.152	4.627.811	ZARAGOZA	11301W	414718	11,9	5,5	2	0	7	2	0	0	7	0	0	0	0	0	0	0
9336U	2002	2	PEDROLA	240	648.152	4.627.811	ZARAGOZA	11301W	414718	8,4	6,4	5	0	2	2	0	0	2	0	0	0	0	0	0	0
9336U	2002	3	PEDROLA	240	648.152	4.627.811	ZARAGOZA	11301W	414718	18,7	12,2	16	0	5	4	1	0	5	0	0	0	0	0	0	0
9336U	2002	4	PEDROLA	240	648.152	4.627.811	ZARAGOZA	11301W	414718	28,6	12,5	10	0	6	5	1	0	6	0	0	0	0	0	0	0
9336U	2002	5	PEDROLA	240	648.152	4.627.811	ZARAGOZA	11301W	414718	84,7	34	8	0	7	7	3	1	7	0	0	0	0	0	0	0
9336U	2002	6	PEDROLA	240	648.152	4.627.811	ZARAGOZA	11301W	414718	36,2	13,9	4	0	5	5	1	0	5	0	0	0	0	0	0	0
9336U	2002	7	PEDROLA	240	648.152	4.627.811	ZARAGOZA	11301W	414718	13,9	9	8	0	3	3	0	0	3	0	0	0	0	0	0	0
9336U	2002	8	PEDROLA	240	648.152	4.627.811	ZARAGOZA	11301W	414718	25,5	19,8	22	0	4	3	1	0	4	0	0	0	0	0	0	0
9336U	2002	9	PEDROLA	240	648.152	4.627.811	ZARAGOZA	11301W	414718	14,8	14,8	20	0	1	1	1	0	1	0	0	0	0	0	0	0
9336U	2002	10	PEDROLA	240	648.152	4.627.811	ZARAGOZA	11301W	414718	34,4	12,6	10	0	5	5	1	0	5	0	0	0	0	0	0	0
9336U	2002	11	PEDROLA	240	648.152	4.627.811	ZARAGOZA	11301W	414718	19,3	9,5	14	0	5	5	0	0	5	0	0	0	0	0	0	0
9336U	2002	12	PEDROLA	240	648.152	4.627.811	ZARAGOZA	11301W	414718	31,1	15,6	19	0	7	5	1	0	7	0	0	0	0	0	0	0
9336U	2003	1	PEDROLA	240	648.152	4.627.811	ZARAGOZA	11301W	414718	35,2	8,9	7	0	9	9	0	0	9	0	0	0	0	0	0	0
9336U	2003	2	PEDROLA	240	648.152	4.627.811	ZARAGOZA	11301W	414718	69	37,5	25	0	6	5	3	1	6	0	0	0	0	0	0	0
9336U	2003	3	PEDROLA	240	648.152	4.627.811	ZARAGOZA	11301W	414718	24	15,8	27	0	4	4	1	0	4	0	0	0	0	0	0	0
9336U	2003	4	PEDROLA	240	648.152	4.627.811	ZARAGOZA	11301W	414718	38,8	24,5	15	0	5	4	1	0	5	0	0	0	0	0	0	0
9336U	2003	5	PEDROLA	240	648.152	4.627.811	ZARAGOZA	11301W	414718	58,9	30,6	6	0	5	4	3	1	5	0	0	0	0	0	0	0
9336U	2003	6	PEDROLA	240	648.152	4.627.811	ZARAGOZA	11301W	414718	27,8	19,6	4	0	4	4	1	0	4	0	0	0	0	0	0	0
9336U	2003	7	PEDROLA	240	648.152	4.627.811	ZARAGOZA	11301W	414718	0	0		0	0	0	0	0	0	0	0	0	0	0	0	0
9336U	2003	8	PEDROLA	240	648.152	4.627.811	ZARAGOZA	11301W	414718	32,6	17	31	0	5	5	1	0	5	0	0	0	0	0	0	0

Código	Año	Mes	Nombre	Altitud	X	Y	Provincia	Longitud	Latitud	Precipitación total	P máx diaria	1er día P máx	Días de precipitación inapreciable	Días de precipitación apreciable	Días de P>=1 mm	Días de P>=10 mm	Días de P>=30 mm	Días de lluvia	Días de nieve	Días de granizo	Días de tormenta	Días de niebla	Días de rocío	Días de escarcha	Días en que la nieve cubre el suelo
9336U	2003	9	PEDROLA	240	648.152	4.627.811	ZARAGOZA	11301W	414718	93,3	58,6	4	0	8	8	2	1	8	0	0	0	0	0	0	0
9336U	2003	10	PEDROLA	240	648.152	4.627.811	ZARAGOZA	11301W	414718	71,2	27	13	0	11	8	3	0	11	0	0	0	0	0	0	0
9336U	2003	11	PEDROLA	240	648.152	4.627.811	ZARAGOZA	11301W	414718	59,5	29,6	15	0	7	7	1	0	7	0	0	0	0	0	0	0
9336U	2003	12	PEDROLA	240	648.152	4.627.811	ZARAGOZA	11301W	414718	11,1	9	5	0	2	2	0	0	2	0	0	0	0	0	0	0
9336U	2004	1	PEDROLA	240	648.152	4.627.811	ZARAGOZA	11301W	414718	12,8	4	25	0	6	5	0	0	6	0	0	0	0	0	0	0
9336U	2004	2	PEDROLA	240	648.152	4.627.811	ZARAGOZA	11301W	414718	36,9	12	20	0	4	4	2	0	2	2	0	0	0	0	0	0
9336U	2004	3	PEDROLA	240	648.152	4.627.811	ZARAGOZA	11301W	414718	59,5	34	29	0	5	4	2	1	5	0	0	0	0	0	0	0
9336U	2004	4	PEDROLA	240	648.152	4.627.811	ZARAGOZA	11301W	414718	61,3	14	16	0	10	10	2	0	10	0	0	2	0	0	0	0
9336U	2004	5	PEDROLA	240	648.152	4.627.811	ZARAGOZA	11301W	414718	32,5	8,3	5	0	8	8	0	0	8	0	0	0	0	0	0	0
9336U	2004	6	PEDROLA	240	648.152	4.627.811	ZARAGOZA	11301W	414718	0	0		0	0	0	0	0	0	0	0	0	0	0	0	0
9336U	2004	7	PEDROLA	240	648.152	4.627.811	ZARAGOZA	11301W	414718	44,8	20	17	0	4	4	2	0								
9336U	2004	8	PEDROLA	240	648.152	4.627.811	ZARAGOZA	11301W	414718	2,3	2,3	2	0	1	1	0	0	1	0	0	1	0	0	0	0
9336U	2004	9	PEDROLA	240	648.152	4.627.811	ZARAGOZA	11301W	414718	74,1	59,7	6	0	4	4	1	1								
9336U	2004	10	PEDROLA	240	648.152	4.627.811	ZARAGOZA	11301W	414718	28,9	16	25	0	5	4	1	0								
9336U	2004	11	PEDROLA	240	648.152	4.627.811	ZARAGOZA	11301W	414718	9,9	7,6	28	0	3	2	0	0	3	0	0	0	0	0	0	0
9336U	2004	12	PEDROLA	240	648.152	4.627.811	ZARAGOZA	11301W	414718	43,9	37,4	1	0	5	4	1	1								
9336U	2005	2	PEDROLA	240	648.152	4.627.811	ZARAGOZA	11301W	414718	10,3	5,5	22	0	3	3	0	0	1	2	0	0	0	0	0	1
9336U	2005	3	PEDROLA	240	648.152	4.627.811	ZARAGOZA	11301W	414718	14,4	13	23	0	3	2	1	0								
9336U	2005	4	PEDROLA	240	648.152	4.627.811	ZARAGOZA	11301W	414718	16,5	10,3	14	0	4	2	1	0								
9336U	2005	5	PEDROLA	240	648.152	4.627.811	ZARAGOZA	11301W	414718	62	19,7	11	0	7	6	3	0								
9336U	2005	6	PEDROLA	240	648.152	4.627.811	ZARAGOZA	11301W	414718	5,5	3,5	27	0	2	2	0	0								
9336U	2005	7	PEDROLA	240	648.152	4.627.811	ZARAGOZA	11301W	414718	0,5	0,5	25	0	1	0	0	0	1	0	0	0	0	0	0	0
9336U	2005	8	PEDROLA	240	648.152	4.627.811	ZARAGOZA	11301W	414718	5,2	4,6	17	0	2	1	0	0								
9336U	2005	9	PEDROLA	240	648.152	4.627.811	ZARAGOZA	11301W	414718	20,9	11	7	0	4	3	1	0								
9336U	2005	10	PEDROLA	240	648.152	4.627.811	ZARAGOZA	11301W	414718	39,2	11,5	13	0	8	8	1	0								
9336U	2005	11	PEDROLA	240	648.152	4.627.811	ZARAGOZA	11301W	414718	47,5	28	13	0	5	5	1	0								
9336U	2005	12	PEDROLA	240	648.152	4.627.811	ZARAGOZA	11301W	414718	10,2	7,5	31	0	4	2	0	0								
9336U	2006	1	PEDROLA	240	648.152	4.627.811	ZARAGOZA	11301W	414718	16,7	6,5	9	0	5	4	0	0								
9336U	2006	2	PEDROLA	240	648.152	4.627.811	ZARAGOZA	11301W	414718	30,8	18,8	26	0	2	2	2	0								
9336U	2006	3	PEDROLA	240	648.152	4.627.811	ZARAGOZA	11301W	414718	11,6	3,9	19	0	6	5	0	0								
9336U	2006	4	PEDROLA	240	648.152	4.627.811	ZARAGOZA	11301W	414718	49,9	26,1	21	0	8	5	2	0								
9336U	2006	5	PEDROLA	240	648.152	4.627.811	ZARAGOZA	11301W	414718	5,8	3,1	11	0	3	3	0	0								
9336U	2006	6	PEDROLA	240	648.152	4.627.811	ZARAGOZA	11301W	414718	16,3	6,5	24	0	6	4	0	0								
9336U	2006	7	PEDROLA	240	648.152	4.627.811	ZARAGOZA	11301W	414718	29,8	15,9	27	0	3	3	2	0								
9336U	2006	8	PEDROLA	240	648.152	4.627.811	ZARAGOZA	11301W	414718	11,3	8	17	0	3	2	0	0								
9336U	2006	9	PEDROLA	240	648.152	4.627.811	ZARAGOZA	11301W	414718	105,3	56,3	12	0	6	5	3	1								
9336U	2006	10	PEDROLA	240	648.152	4.627.811	ZARAGOZA	11301W	414718	28	10,8	17	0	8	6	1	0								
9336U	2006	11	PEDROLA	240	648.152	4.627.811	ZARAGOZA	11301W	414718	13,2	5,8	4	0	6	3	0	0								
9336U	2006	12	PEDROLA	240	648.152	4.627.811	ZARAGOZA	11301W	414718	10,2	7,3	5	0	3	2	0	0								
9336U	2007	1	PEDROLA	240	648.152	4.627.811	ZARAGOZA	11301W	414718	9,5	5	22	0	4	3	0	0								
9336U	2007	2	PEDROLA	240	648.152	4.627.811	ZARAGOZA	11301W	414718	32,1	7,7	8	0	9	7	0	0	9	0	0	1	0	0	0	0
9336U	2007	3	PEDROLA	240	648.152	4.627.811	ZARAGOZA	11301W	414718	62,4	29	27	0	5	4	2	0	4	1	0	0	0	0	0	0
9336U	2007	4	PEDROLA	240	648.152	4.627.811	ZARAGOZA	11301W	414718	140,8	30	12	0	11	9	5	1	11	0	0	0	0	0	0	0
9336U	2007	5	PEDROLA	240	648.152	4.627.811	ZARAGOZA	11301W	414718	42,9	23,2	19	0	6	5	1	0	6	0	0	0	0	0	0	0
9336U	2007	6	PEDROLA	240	648.152	4.627.811	ZARAGOZA	11301W	414718	35,7	20	18	0	6	4	2	0	6	0	0	0	0	0	0	0
9336U	2007	7	PEDROLA	240	648.152	4.627.811	ZARAGOZA	11301W	414718	0	0		0	0	0	0	0	0	0	0	0	0	0	0	0

Código	Año	Mes	Nombre	Altitud	X	Y	Provincia	Longitud	Latitud	Precipitación total	P máx diaria	1er día P máx	Días de precipitación inapreciable	Días de precipitación apreciable	Días de P>=1 mm	Días de P>=10 mm	Días de P>=30 mm	Días de lluvia	Días de nieve	Días de granizo	Días de tormenta	Días de niebla	Días de rocío	Días de escarcha	Días en que la nieve cubre el suelo
9336U	2007	8	PEDROLA	240	648.152	4.627.811	ZARAGOZA	11301W	414718	16,1	11,8	25	0	4	3	1	0	4	0	0	0	0	0	0	0
9336U	2007	9	PEDROLA	240	648.152	4.627.811	ZARAGOZA	11301W	414718	4,4	4	22	0	2	1	0	0	2	0	0	0	0	0	0	0
9336U	2007	10	PEDROLA	240	648.152	4.627.811	ZARAGOZA	11301W	414718	10,5	8,7	3	0	3	2	0	0	3	0	0	0	0	0	0	0
9336U	2007	11	PEDROLA	240	648.152	4.627.811	ZARAGOZA	11301W	414718	1,6	1,6	20	0	1	1	0	0	1	0	0	0	0	0	0	0
9336U	2007	12	PEDROLA	240	648.152	4.627.811	ZARAGOZA	11301W	414718	28,5	12	20	0	4	3	2	0	4	0	0	0	0	0	0	0
9336U	2008	1	PEDROLA	240	648.152	4.627.811	ZARAGOZA	11301W	414718	12,8	6	8	0	4	4	0	0	4	0	0	0	0	0	0	0
9336U	2008	2	PEDROLA	240	648.152	4.627.811	ZARAGOZA	11301W	414718	19,2	8,6	19	0	7	5	0	0	7	0	0	0	0	0	0	0
9336U	2008	3	PEDROLA	240	648.152	4.627.811	ZARAGOZA	11301W	414718	12	4,1	30	0	5	4	0	0	5	0	0	0	0	0	0	0
9336U	2008	4	PEDROLA	240	648.152	4.627.811	ZARAGOZA	11301W	414718	47,8	11,7	7	0	10	10	1	0	10	0	0	0	0	0	0	0
9336U	2008	5	PEDROLA	240	648.152	4.627.811	ZARAGOZA	11301W	414718	121,6	39	31	0	14	13	4	1	14	0	0	0	0	0	0	0
9336U	2008	6	PEDROLA	240	648.152	4.627.811	ZARAGOZA	11301W	414718	23,2	6,8	11	0	7	5	0	0	7	0	0	0	0	0	0	0
9336U	2008	7	PEDROLA	240	648.152	4.627.811	ZARAGOZA	11301W	414718	16,5	10,5	12	0	2	2	1	0	2	0	0	0	0	0	0	0
9336U	2008	8	PEDROLA	240	648.152	4.627.811	ZARAGOZA	11301W	414718	4,7	3,8	16	0	2	1	0	0	2	0	0	0	0	0	0	0
9336U	2008	9	PEDROLA	240	648.152	4.627.811	ZARAGOZA	11301W	414718	24,7	10,5	18	0	4	4	1	0	4	0	0	0	0	0	0	0
9336U	2008	10	PEDROLA	240	648.152	4.627.811	ZARAGOZA	11301W	414718	78,3	24,3	12	0	11	8	3	0	11	0	0	0	0	0	0	0
9336U	2008	11	PEDROLA	240	648.152	4.627.811	ZARAGOZA	11301W	414718	62,8	42	1	0	7	7	1	1	7	0	0	0	0	0	0	0
9336U	2008	12	PEDROLA	240	648.152	4.627.811	ZARAGOZA	11301W	414718	45,7	27,1	8	0	8	6	1	0	8	0	0	0	0	0	0	0
9336U	2009	1	PEDROLA	240	648.152	4.627.811	ZARAGOZA	11301W	414718	33,8	8,2	9	0	8	8	0	0	7	1	0	0	0	0	0	0
9336U	2009	2	PEDROLA	240	648.152	4.627.811	ZARAGOZA	11301W	414718	3,4	1,7	2	0	4	2	0	0	4	0	0	0	0	0	0	0
9336U	2009	3	PEDROLA	240	648.152	4.627.811	ZARAGOZA	11301W	414718	16,6	9,2	1	0	3	3	0	0	3	0	0	0	0	0	0	0
9336U	2009	4	PEDROLA	240	648.152	4.627.811	ZARAGOZA	11301W	414718	63,6	40	10	0	6	5	2	1	6	0	0	0	0	0	0	0
9336U	2009	5	PEDROLA	240	648.152	4.627.811	ZARAGOZA	11301W	414718	12,6	5,6	12	0	4	4	0	0	4	0	0	0	0	0	0	0
9336U	2009	6	PEDROLA	240	648.152	4.627.811	ZARAGOZA	11301W	414718	8	3,4	18	0	5	3	0	0	5	0	0	0	0	0	0	0
9336U	2009	7	PEDROLA	240	648.152	4.627.811	ZARAGOZA	11301W	414718	0,8	0,8	3	0	1	0	0	0	1	0	0	0	0	0	0	0
9336U	2009	8	PEDROLA	240	648.152	4.627.811	ZARAGOZA	11301W	414718	0	0		0	0	0	0	0	0	0	0	0	0	0	0	0
9336U	2009	9	PEDROLA	240	648.152	4.627.811	ZARAGOZA	11301W	414718	14,1	10	17	0	4	3	1	0	4	0	0	0	0	0	0	0
9336U	2009	10	PEDROLA	240	648.152	4.627.811	ZARAGOZA	11301W	414718	19	6,8	22	0	4	3	0	0	4	0	0	0	0	0	0	0
9336U	2009	11	PEDROLA	240	648.152	4.627.811	ZARAGOZA	11301W	414718	20,8	10,8	8	0	5	4	1	0	5	0	0	0	0	0	0	0
9336U	2009	12	PEDROLA	240	648.152	4.627.811	ZARAGOZA	11301W	414718	35,3	10,7	25	0	7	6	1	0	5	2	0	0	0	0	0	2
9336U	2010	1	PEDROLA	240	648.152	4.627.811	ZARAGOZA	11301W	414718	38,5	15	4	0	9	7	1	0	8	1	0	0	0	0	0	0
9336U	2010	2	PEDROLA	240	648.152	4.627.811	ZARAGOZA	11301W	414718	27,3	5,8	23	0	9	7	0	0	7	2	0	0	0	0	0	0
9336U	2010	3	PEDROLA	240	648.152	4.627.811	ZARAGOZA	11301W	414718	24,4	12,5	24	0	6	5	1	0	6	0	0	0	0	0	0	0
9336U	2010	4	PEDROLA	240	648.152	4.627.811	ZARAGOZA	11301W	414718	21,8	9,1	30	0	8	6	0	0	8	0	0	0	0	0	0	0
9336U	2010	5	PEDROLA	240	648.152	4.627.811	ZARAGOZA	11301W	414718	32,3	11,6	8	0	7	7	1	0	7	0	0	0	0	0	0	0
9336U	2010	6	PEDROLA	240	648.152	4.627.811	ZARAGOZA	11301W	414718	7,3	1,8	9	0	6	5	0	0	6	0	0	0	0	0	0	0
9336U	2010	7	PEDROLA	240	648.152	4.627.811	ZARAGOZA	11301W	414718	2,4	2,4	22	0	1	1	0	0	1	0	0	0	0	0	0	0
9336U	2010	8	PEDROLA	240	648.152	4.627.811	ZARAGOZA	11301W	414718	1,2	1,2	1	0	1	1	0	0	1	0	0	0	0	0	0	0
9336U	2010	9	PEDROLA	240	648.152	4.627.811	ZARAGOZA	11301W	414718	28,2	13,4	1	0	3	3	1	0	3	0	0	0	0	0	0	0
9336U	2010	10	PEDROLA	240	648.152	4.627.811	ZARAGOZA	11301W	414718	39,7	35,4	9	0	4	3	1	1	4	0	0	0	0	0	0	0
9336U	2010	11	PEDROLA	240	648.152	4.627.811	ZARAGOZA	11301W	414718	25,9	12,8	14	0	6	5	1	0	5	1	0	0	0	0	0	1
9336U	2010	12	PEDROLA	240	648.152	4.627.811	ZARAGOZA	11301W	414718	17,5	5,5	23	0	8	5	0	0	8	0	0	0	0	0	0	0
9336U	2011	1	PEDROLA	240	648.152	4.627.811	ZARAGOZA	11301W	414718	22,1	10	28	0	5	5	1	0	5	0	0	0	0	0	0	0
9336U	2011	2	PEDROLA	240	648.152	4.627.811	ZARAGOZA	11301W	414718	14	5,5	21	0	5	3	0	0	5	0	0	0	0	0	0	0
9336U	2011	3	PEDROLA	240	648.152	4.627.811	ZARAGOZA	11301W	414718	70,1	30,5	15	0	8	8	2	1	8	0	0	0	0	0	0	0
9336U	2011	4	PEDROLA	240	648.152	4.627.811	ZARAGOZA	11301W	414718	18,8	6	21	0	6	5	0	0	6	0	0	0	0	0	0	0
9336U	2011	5	PEDROLA	240	648.152	4.627.811	ZARAGOZA	11301W	414718	30,9	9,5	25	0	5	5	0	0	5	0	0	0	0	0	0	0

Código	Año	Mes	Nombre	Altitud	X	Y	Provincia	Longitud	Latitud	Precipitación total	P máx diaria	1er día P máx	Días de precipitación inapreciable	Días de precipitación apreciable	Días de P>=1 mm	Días de P>=10 mm	Días de P>=30 mm	Días de lluvia	Días de nieve	Días de granizo	Días de tormenta	Días de niebla	Días de rocío	Días de escarcha	Días en que la nieve cubre el suelo
9336U	2011	6	PEDROLA	240	648.152	4.627.811	ZARAGOZA	11301W	414718	33,4	30	6	0	4	2	1	1	4	0	0	0	0	0	0	0
9336U	2011	7	PEDROLA	240	648.152	4.627.811	ZARAGOZA	11301W	414718	20	10	3	0	3	3	1	0	3	0	0	0	0	0	0	0
9336U	2011	8	PEDROLA	240	648.152	4.627.811	ZARAGOZA	11301W	414718	9,4	6,4	31	0	3	3	0	0	3	0	0	0	0	0	0	0
9336U	2011	9	PEDROLA	240	648.152	4.627.811	ZARAGOZA	11301W	414718	0	0		0	0	0	0	0	0	0	0	0	0	0	0	0
9336U	2011	10	PEDROLA	240	648.152	4.627.811	ZARAGOZA	11301W	414718	18	15	24	0	2	2	1	0	2	0	0	0	0	0	0	0
9336U	2011	11	PEDROLA	240	648.152	4.627.811	ZARAGOZA	11301W	414718	90,4	56,7	4	0	8	7	2	1	8	0	0	0	0	0	0	0
9336U	2011	12	PEDROLA	240	648.152	4.627.811	ZARAGOZA	11301W	414718	9,9	5,7	16	0	2	2	0	0	2	0	0	0	0	0	0	0
9336U	2012	1	PEDROLA	240	648.152	4.627.811	ZARAGOZA	11301W	414718	11,4	6,2	16	0	2	2	0	0	2	0	0	0	0	0	0	0
9336U	2012	2	PEDROLA	240	648.152	4.627.811	ZARAGOZA	11301W	414718	1,2	1,2	5	0	1	1	0	0	1	0	0	0	0	0	0	0
9336U	2012	3	PEDROLA	240	648.152	4.627.811	ZARAGOZA	11301W	414718	19,7	9	21	0	5	4	0	0	4	1	0	0	0	0	0	0
9336U	2012	4	PEDROLA	240	648.152	4.627.811	ZARAGOZA	11301W	414718	25,3	8	28	0	12	8	0	0	12	0	0	0	0	0	0	0
9336U	2012	5	PEDROLA	240	648.152	4.627.811	ZARAGOZA	11301W	414718	6,2	4,5	19	0	3	2	0	0	3	0	0	0	0	0	0	0
9336U	2012	6	PEDROLA	240	648.152	4.627.811	ZARAGOZA	11301W	414718	28,7	11,6	18	0	3	3	2	0	3	0	0	0	0	0	0	0
9336U	2012	7	PEDROLA	240	648.152	4.627.811	ZARAGOZA	11301W	414718	0	0		0	0	0	0	0	0	0	0	0	0	0	0	0
9336U	2012	8	PEDROLA	240	648.152	4.627.811	ZARAGOZA	11301W	414718	4,2	1,8	5	0	3	3	0	0	3	0	0	0	0	0	0	0
9336U	2012	9	PEDROLA	240	648.152	4.627.811	ZARAGOZA	11301W	414718	25,6	24	28	0	3	2	1	0	3	0	0	0	0	0	0	0
9336U	2012	10	PEDROLA	240	648.152	4.627.811	ZARAGOZA	11301W	414718	120,1	50	20	0	10	10	3	1	10	0	0	0	0	0	0	0
9336U	2012	11	PEDROLA	240	648.152	4.627.811	ZARAGOZA	11301W	414718	38,8	9,9	10	0	8	8	0	0	8	0	0	0	0	0	0	0
9336U	2013	1	PEDROLA	240	648.152	4.627.811	ZARAGOZA	11301W	414718	26,7	5,1	27	0	10	9	0	0	10	0	0	0	0	0	0	0
9336U	2013	2	PEDROLA	240	648.152	4.627.811	ZARAGOZA	11301W	414718	25,2	8,8	28	0	11	7	0	0	11	0	0	0	0	0	0	0
9336U	2013	3	PEDROLA	240	648.152	4.627.811	ZARAGOZA	11301W	414718	44,6	9,5	4	0	18	15	0	0	18	0	0	0	0	0	0	0
9336U	2013	4	PEDROLA	240	648.152	4.627.811	ZARAGOZA	11301W	414718	68,1	16	29	0	8	7	4	0	8	0	0	0	0	0	0	0
9336U	2013	5	PEDROLA	240	648.152	4.627.811	ZARAGOZA	11301W	414718	39,8	15,5	17	0	9	7	1	0	9	0	0	0	0	0	0	0
9336U	2013	6	PEDROLA	240	648.152	4.627.811	ZARAGOZA	11301W	414718	48,3	17,7	7	0	7	5	2	0	7	0	0	0	0	0	0	0
9336U	2013	7	PEDROLA	240	648.152	4.627.811	ZARAGOZA	11301W	414718	26,3	15	21	0	8	5	1	0	8	0	0	0	0	0	0	0
9336U	2013	8	PEDROLA	240	648.152	4.627.811	ZARAGOZA	11301W	414718	2,9	2,9	7	0	1	1	0	0	1	0	0	0	0	0	0	0
9336U	2013	9	PEDROLA	240	648.152	4.627.811	ZARAGOZA	11301W	414718	11,3	5	27	0	3	3	0	0	3	0	0	0	0	0	0	0
9336U	2013	10	PEDROLA	240	648.152	4.627.811	ZARAGOZA	11301W	414718	44,6	20	2	0	6	5	1	0	6	0	0	0	0	0	0	0
9336U	2013	11	PEDROLA	240	648.152	4.627.811	ZARAGOZA	11301W	414718	61,5	32	16	0	6	6	2	1	6	0	0	0	0	0	0	0
9336U	2013	12	PEDROLA	240	648.152	4.627.811	ZARAGOZA	11301W	414718	9,4	5,7	19	0	4	2	0	0	4	0	0	0	0	0	0	0
9336U	2014	1	PEDROLA	240	648.152	4.627.811	ZARAGOZA	11301W	414718	17	4	18	0	11	6	0	0	11	0	0	0	0	0	0	0
9336U	2014	2	PEDROLA	240	648.152	4.627.811	ZARAGOZA	11301W	414718	10,9	4	28	0	6	4	0	0	6	0	0	0	0	0	0	0
9336U	2014	3	PEDROLA	240	648.152	4.627.811	ZARAGOZA	11301W	414718	8,7	2,7	24	0	5	5	0	0	5	0	0	0	0	0	0	0
9336U	2014	4	PEDROLA	240	648.152	4.627.811	ZARAGOZA	11301W	414718	43,6	12	21	0	6	6	2	0	6	0	0	0	0	0	0	0
9336U	2014	5	PEDROLA	240	648.152	4.627.811	ZARAGOZA	11301W	414718	20,9	10,7	25	0	5	3	1	0	5	0	0	0	0	0	0	0
9336U	2014	6	PEDROLA	240	648.152	4.627.811	ZARAGOZA	11301W	414718	42	24	24	0	5	5	1	0	5	0	0	0	0	0	0	0
9336U	2014	7	PEDROLA	240	648.152	4.627.811	ZARAGOZA	11301W	414718	94,7	78	3	0	5	5	1	1	5	0	0	0	0	0	0	0
9336U	2014	8	PEDROLA	240	648.152	4.627.811	ZARAGOZA	11301W	414718	32,5	21,5	18	0	3	3	2	0	3	0	0	0	0	0	0	0
9336U	2014	9	PEDROLA	240	648.152	4.627.811	ZARAGOZA	11301W	414718	41,2	25	7	0	3	3	2	0	3	0	0	0	0	0	0	0
9336U	2014	10	PEDROLA	240	648.152	4.627.811	ZARAGOZA	11301W	414718	29,4	17,5	11	0	4	4	1	0	4	0	0	0	0	0	0	0
9336U	2014	11	PEDROLA	240	648.152	4.627.811	ZARAGOZA	11301W	414718	63	21	29	0	7	7	2	0	7	0	0	0	0	0	0	0
9336U	2014	12	PEDROLA	240	648.152	4.627.811	ZARAGOZA	11301W	414718	26,4	14,7	14	0	3	3	1	0	3	0	0	0	0	0	0	0
9336U	2015	1	PEDROLA	240	648.152	4.627.811	ZARAGOZA	11301W	414718	14,7	11,7	30	0	4	2	1	0	4	0	0	0	0	0	0	0
9336U	2015	2	PEDROLA	240	648.152	4.627.811	ZARAGOZA	11301W	414718	21	8,8	23						4	0	0	0	0	0	0	0
9336U	2015	4	PEDROLA	240	648.152	4.627.811	ZARAGOZA	11301W	414718	26,3	7,8	26	0	5	5	0	0	5	0	0	0	0	0	0	0
9336U	2015	5	PEDROLA	240	648.152	4.627.811	ZARAGOZA	11301W	414718	3,2	2,4	19	0	2	1	0	0	2	0	0	0	0	0	0	0

Código	Año	Mes	Nombre	Altitud	X	Y	Provincia	Longitud	Latitud	Precipitación total	P máx diaria	1er día P máx	Días de precipitación inapreciable	Días de precipitación apreciable	Días de P>=1 mm	Días de P>=10 mm	Días de P>=30 mm	Días de lluvia	Días de nieve	Días de granizo	Días de tormenta	Días de niebla	Días de rocío	Días de escarcha	Días en que la nieve cubre el suelo
9336U	2015	6	PEDROLA	240	648.152	4.627.811	ZARAGOZA	11301W	414718	33,4	10,5	11	0	7	6	1	0	7	0	0	0	0	0	0	0
9336U	2015	7	PEDROLA	240	648.152	4.627.811	ZARAGOZA	11301W	414718	49,4	40	31	0	3	2	1	1	3	0	0	0	0	0	0	0
9336U	2015	8	PEDROLA	240	648.152	4.627.811	ZARAGOZA	11301W	414718	36,3	12	3	0	6	6	1	0	6	0	0	0	0	0	0	0
9336U	2015	9	PEDROLA	240	648.152	4.627.811	ZARAGOZA	11301W	414718	27,5	20,5	2	0	3	3	1	0	3	0	0	0	0	0	0	0
9336U	2015	10	PEDROLA	240	648.152	4.627.811	ZARAGOZA	11301W	414718	19,8	8,6	13	0	6	6	0	0	6	0	0	0	0	0	0	0
9336U	2015	11	PEDROLA	240	648.152	4.627.811	ZARAGOZA	11301W	414718	56,5	47,5	2	0	4	4	1	1	4	0	0	0	0	0	0	0
9336U	2015	12	PEDROLA	240	648.152	4.627.811	ZARAGOZA	11301W	414718	0	0		0	0	0	0	0	0	0	0	0	0	0	0	0
9336U	2016	1	PEDROLA	240	648.152	4.627.811	ZARAGOZA	11301W	414718	25,2	15	3	0	5	4	1	0	5	0	0	0	0	0	0	0
9336U	2016	2	PEDROLA	240	648.152	4.627.811	ZARAGOZA	11301W	414718	26,9	9,6	27	0	7	7	0	0	7	0	0	0	0	0	0	0
9336U	2016	3	PEDROLA	240	648.152	4.627.811	ZARAGOZA	11301W	414718	43,8	19	19	0	5	5	2	0	5	0	0	0	0	0	0	0
9336U	2016	4	PEDROLA	240	648.152	4.627.811	ZARAGOZA	11301W	414718	40,4	15	4	0	8	8	2	0	8	0	0	0	0	0	0	0
9336U	2016	5	PEDROLA	240	648.152	4.627.811	ZARAGOZA	11301W	414718	24,3	8	7	0	5	5	0	0	5	0	0	0	0	0	0	0
9336U	2016	6	PEDROLA	240	648.152	4.627.811	ZARAGOZA	11301W	414718	2,6	1,5	17	0	2	2	0	0	2	0	0	0	0	0	0	0
9336U	2016	7	PEDROLA	240	648.152	4.627.811	ZARAGOZA	11301W	414718	13,8	7,2	20	0	3	3	0	0	3	0	0	0	0	0	0	0
9336U	2016	8	PEDROLA	240	648.152	4.627.811	ZARAGOZA	11301W	414718	0,8	0,8	9	0	1	0	0	0	1	0	0	0	0	0	0	0
9336U	2016	9	PEDROLA	240	648.152	4.627.811	ZARAGOZA	11301W	414718	8,2	5,1	14	0	3	3	0	0	3	0	0	0	0	0	0	0
9336U	2016	10	PEDROLA	240	648.152	4.627.811	ZARAGOZA	11301W	414718	18,1	10	23	0	6	6	1	0	6	0	0	0	0	0	0	0
9336U	2016	11	PEDROLA	240	648.152	4.627.811	ZARAGOZA	11301W	414718	69,1	29,7	22	0	8	8	2	0	8	0	0	0	0	0	0	0
9336U	2016	12	PEDROLA	240	648.152	4.627.811	ZARAGOZA	11301W	414718	6,5	4,5	16	0	2	2	0	0	2	0	0	0	0	0	0	0
9336U	2017	1	PEDROLA	240	648.152	4.627.811	ZARAGOZA	11301W	414718	13	13	27	0	1	1	1	0	1	0	0	0	0	0	0	0
9336U	2017	2	PEDROLA	240	648.152	4.627.811	ZARAGOZA	11301W	414718	29	0							7	0	0	0	0	0	0	0
9336U	2017	3	PEDROLA	240	648.152	4.627.811	ZARAGOZA	11301W	414718	39,4	17	3	0	8	6	2	0	8	0	0	0	0	0	0	0
9336U	2017	4	PEDROLA	240	648.152	4.627.811	ZARAGOZA	11301W	414718	3,8	3,8	25	0	1	1	0	0	1	0	0	0	0	0	0	0
9336U	2017	5	PEDROLA	240	648.152	4.627.811	ZARAGOZA	11301W	414718	30	15	18	0	6	6	1	0	6	0	0	1	0	0	0	0
9336U	2017	6	PEDROLA	240	648.152	4.627.811	ZARAGOZA	11301W	414718	92,7	36	3	0	8	6	4	1	8	0	0	0	0	0	0	0
9336U	2017	7	PEDROLA	240	648.152	4.627.811	ZARAGOZA	11301W	414718	23,5	22	21	0	2	2	1	0	2	0	0	0	0	0	0	0
9336U	2017	8	PEDROLA	240	648.152	4.627.811	ZARAGOZA	11301W	414718	25,5	16,5	28	0	5	5	1	0	5	0	0	0	0	0	0	0
9336U	2017	9	PEDROLA	240	648.152	4.627.811	ZARAGOZA	11301W	414718	8,7	6,5	22	0	2	2	0	0	2	0	0	0	0	0	0	0
9336U	2017	10	PEDROLA	240	648.152	4.627.811	ZARAGOZA	11301W	414718	11	11	18	0	1	1	1	0	1	0	0	0	0	0	0	0
9336U	2017	11	PEDROLA	240	648.152	4.627.811	ZARAGOZA	11301W	414718	4,7	4,7	3	0	1	1	0	0	1	0	0	0	0	0	0	0
9336U	2017	12	PEDROLA	240	648.152	4.627.811	ZARAGOZA	11301W	414718	11,2	3,5	14						7	0	0	0	0	0	0	0
9336U	2018	1	PEDROLA	240	648.152	4.627.811	ZARAGOZA	11301W	414718	54,1	0							7	0	0	0	0	0	0	0
9336U	2018	2	PEDROLA	240	648.152	4.627.811	ZARAGOZA	11301W	414718	41,4	18	28	0	6	6	2	0	0	6	0	0	0	0	0	0
9336U	2018	3	PEDROLA	240	648.152	4.627.811	ZARAGOZA	11301W	414718	34,8	8,6	14	0	11	10	0	0	11	0	0	0	0	0	0	0
9336U	2018	4	PEDROLA	240	648.152	4.627.811	ZARAGOZA	11301W	414718	136,9	55	11	0	12	12	3	1	12	0	0	0	0	0	0	0
9336U	2018	5	PEDROLA	240	648.152	4.627.811	ZARAGOZA	11301W	414718	33,4	0							6	0	0	0	0	0	0	0
9336U	2018	6	PEDROLA	240	648.152	4.627.811	ZARAGOZA	11301W	414718	7,1	5,6	9	0	2	2	0	0	2	0	0	2	0	0	0	0
9336U	2018	7	PEDROLA	240	648.152	4.627.811	ZARAGOZA	11301W	414718	8,8	0										5	0	0	0	0
9336U	2018	8	PEDROLA	240	648.152	4.627.811	ZARAGOZA	11301W	414718	0,8	0,8	28	4	1	0	0	0	5	0	0	5	0	0	0	0
9336U	2018	9	PEDROLA	240	648.152	4.627.811	ZARAGOZA	11301W	414718	7,7	5,5	12	1	2	2	0	0	3	0	0	1	0	0	0	0
9336U	2018	10	PEDROLA	240	648.152	4.627.811	ZARAGOZA	11301W	414718	37,5	14,2	30	3	5	5	1	0	8	0	0	0	0	0	0	0
9336U	2018	11	PEDROLA	240	648.152	4.627.811	ZARAGOZA	11301W	414718	31,8	6,5	25						14	0	0	0	0	0	0	0
9336U	2018	12	PEDROLA	240	648.152	4.627.811	ZARAGOZA	11301W	414718	11,7	7,3	13	2	2	2	0	0	4	0	0	0	0	0	0	0
9336U	2019	1	PEDROLA	240	648.152	4.627.811	ZARAGOZA	11301W	414718	17,3	7,5	19	1	5	5	0	0	6	0	0	0	0	0	0	0
9336U	2019	2	PEDROLA	240	648.152	4.627.811	ZARAGOZA	11301W	414718	0	0	10	1	0	0	0	0	1	0	0	0	0	0	0	0
9336U	2019	3	PEDROLA	240	648.152	4.627.811	ZARAGOZA	11301W	414718	12	12	31	0	1	1	1	0	1	0	0	0	0	0	0	0

Código	Año	Mes	Nombre	Altitud	X	Y	Provincia	Longitud	Latitud	Precipitación total	P máx diaria	1er día P máx	Días de precipitación inapreciable	Días de precipitación apreciable	Días de P>=1 mm	Días de P>=10 mm	Días de P>=30 mm	Días de lluvia	Días de nieve	Días de granizo	Días de tormenta	Días de niebla	Días de rocío	Días de escarcha	Días en que la nieve cubre el suelo
9336U	2019	4	PEDROLA	240	648.152	4.627.811	ZARAGOZA	11301W	414718	35,8	12	5	3	10	7	1	0								
9336U	2019	5	PEDROLA	240	648.152	4.627.811	ZARAGOZA	11301W	414718	40,1	27	16	0	3	3	2	0	3	0	0	0	0	0	0	0
9336U	2019	6	PEDROLA	240	648.152	4.627.811	ZARAGOZA	11301W	414718	9,9	5,5	5	1	3	3	0	0	4	0	0	0	0	0	0	0
9336U	2019	7	PEDROLA	240	648.152	4.627.811	ZARAGOZA	11301W	414718	40,3	31	8	2	5	4	1	1	7	0	0	0	0	0	0	0
9336U	2019	8	PEDROLA	240	648.152	4.627.811	ZARAGOZA	11301W	414718	55	45	19	1	2	2	2	1	3	0	0	0	0	0	0	0
9336U	2019	9	PEDROLA	240	648.152	4.627.811	ZARAGOZA	11301W	414718	12,5	10	20	0	4	2	1	0	4	0	0	0	0	0	0	0
9336U	2019	10	PEDROLA	240	648.152	4.627.811	ZARAGOZA	11301W	414718	23,6	13	22	1	5	5	1	0	6	0	0	0	0	0	0	0
9336U	2019	11	PEDROLA	240	648.152	4.627.811	ZARAGOZA	11301W	414718	42,5	9	8	1	12	9	0	0	13	0	0	0	0	0	0	0
9336U	2019	12	PEDROLA	240	648.152	4.627.811	ZARAGOZA	11301W	414718	18,8	5,5	12	1	6	6	0	0	7	0	0	0	0	0	0	0
9336U	2020	1	PEDROLA	240	648.152	4.627.811	ZARAGOZA	11301W	414718	76,8	54	21						9	0	0	0	0	0	0	0
9336U	2020	2	PEDROLA	240	648.152	4.627.811	ZARAGOZA	11301W	414718	0	0		0	0	0	0	0	0	0	0	0	0	0	0	0
9336U	2020	3	PEDROLA	240	648.152	4.627.811	ZARAGOZA	11301W	414718	87,4	37,6	16	3	7	7	3	1	8	2	0	0	0	0	0	0
9336U	2020	4	PEDROLA	240	648.152	4.627.811	ZARAGOZA	11301W	414718	60,5	22	1						15	0	0	0	0	0	0	0
9336U	2020	5	PEDROLA	240	648.152	4.627.811	ZARAGOZA	11301W	414718	68,5	29	12	2	7	6	3	0	9	0	0	0	0	0	0	0
9336U	2020	6	PEDROLA	240	648.152	4.627.811	ZARAGOZA	11301W	414718	33,9	18	3						9	0	0	0	0	0	0	0
9336U	2020	7	PEDROLA	240	648.152	4.627.811	ZARAGOZA	11301W	414718	3,6	2	21	2	3	1	0	0	5	0	0	0	0	0	0	0
9336U	2020	8	PEDROLA	240	648.152	4.627.811	ZARAGOZA	11301W	414718	0	0	18	1	0	0	0	0	1	0	0	0	0	0	0	0
9336U	2020	9	PEDROLA	240	648.152	4.627.811	ZARAGOZA	11301W	414718	16,9	11,8	18	2	4	4	1	0	6	0	0	0	0	0	0	0
9336U	2020	10	PEDROLA	240	648.152	4.627.811	ZARAGOZA	11301W	414718	24,4	15	2	0	6	5	1	0	6	0	0	0	0	0	0	0
9336U	2020	11	PEDROLA	240	648.152	4.627.811	ZARAGOZA	11301W	414718	52,6	0							6	0	0	0	0	0	0	0
9336U	2020	12	PEDROLA	240	648.152	4.627.811	ZARAGOZA	11301W	414718	27,2	6,1	31													
9336U	2021	1	PEDROLA	240	648.152	4.627.811	ZARAGOZA	11301W	414718	28,3	0							3	2	0	0	0	0	0	0
9336U	2021	2	PEDROLA	240	648.152	4.627.811	ZARAGOZA	11301W	414718	11,5	0														
9336U	2021	3	PEDROLA	240	648.152	4.627.811	ZARAGOZA	11301W	414718	0	0	7	1	0	0	0	0	1	0	0	0	0	0	0	0
9336U	2021	4	PEDROLA	240	648.152	4.627.811	ZARAGOZA	11301W	414718	42,9	9,3	9	1	10	9	0	0	11	0	0	0	0	0	0	0
9336U	2021	5	PEDROLA	240	648.152	4.627.811	ZARAGOZA	11301W	414718	28,5	15,5	9	1	5	5	1	0	6	0	0	0	0	0	0	0
9336U	2021	6	PEDROLA	240	648.152	4.627.811	ZARAGOZA	11301W	414718	43,2	13,8	11	0	7	7	1	0	7	0	0	0	0	0	0	0
9336U	2021	7	PEDROLA	240	648.152	4.627.811	ZARAGOZA	11301W	414718	3,8	2,8	6	2	2	2	0	0	4	0	0	0	0	0	0	0
9336U	2021	8	PEDROLA	240	648.152	4.627.811	ZARAGOZA	11301W	414718	1,5	1	11	1	2	1	0	0	3	0	0	0	0	0	0	0
9336U	2021	9	PEDROLA	240	648.152	4.627.811	ZARAGOZA	11301W	414718	43,5	31,5	1	2	4	2	2	1	6	0	0	0	0	0	0	0
9336U	2021	10	PEDROLA	240	648.152	4.627.811	ZARAGOZA	11301W	414718	26,9	14,5	3						3	0	0	0	0	0	0	0
9336U	2021	11	PEDROLA	240	648.152	4.627.811	ZARAGOZA	11301W	414718	83,7	23	24	2	9	7	3	0	11	0	0	0	0	0	0	0
9336U	2021	12	PEDROLA	240	648.152	4.627.811	ZARAGOZA	11301W	414718	10,2	5	5	4	5	4	0	0								
9336U	2022	1	PEDROLA	240	648.152	4.627.811	ZARAGOZA	11301W	414718	9,2	8,2	4	0	2	2	0	0	2	0	0	0	0	0	0	0
9336U	2022	2	PEDROLA	240	648.152	4.627.811	ZARAGOZA	11301W	414718	0	0	13	2	0	0	0	0	2	0	0	0	0	0	0	0
9336U	2022	3	PEDROLA	240	648.152	4.627.811	ZARAGOZA	11301W	414718	35,3	6,8	14	3	9	7	0	0	12	0	0	0	0	0	0	0
9336U	2022	4	PEDROLA	240	648.152	4.627.811	ZARAGOZA	11301W	414718	23	0							8	0	0	0	0	0	0	0
9336U	2022	5	PEDROLA	240	648.152	4.627.811	ZARAGOZA	11301W	414718	16,5	12	3	0	3	3	1	0	3	0	0	0	0	0	0	0
9336U	2022	6	PEDROLA	240	648.152	4.627.811	ZARAGOZA	11301W	414718	10,5	8,2	2	0	2	2	0	0	2	0	0	0	0	0	0	0
9336U	2022	7	PEDROLA	240	648.152	4.627.811	ZARAGOZA	11301W	414718	26	26	6	0	1	1	1	0	1	0	0	0	0	0	0	0
9336U	2022	8	PEDROLA	240	648.152	4.627.811	ZARAGOZA	11301W	414718	16,2	12	24	2	3	3	1	0	5	0	0	0	0	0	0	0
9336U	2022	9	PEDROLA	240	648.152	4.627.811	ZARAGOZA	11301W	414718	28,5	14	12	2	3	3	2	0	4	0	1	0	0	0	0	0
9337A	1990	12	PRADILLA DE EBRO	228	644.003	4.635.440	ZARAGOZA	11554W	415128	25,3	14	27	7	2	2	2	0	8	1	0	0	6	0	8	1
9337A	1991	1	PRADILLA DE EBRO	228	644.003	4.635.440	ZARAGOZA	11554W	415128	3	3	17	1	1	1	0	0	2	0	0	0	0	0	9	0
9337A	1991	2	PRADILLA DE EBRO	228	644.003	4.635.440	ZARAGOZA	11554W	415128	42,3	23,3	2	5	4	4	1	0	9	0	0	0	1	0	6	0
9337A	1991	3	PRADILLA DE EBRO	228	644.003	4.635.440	ZARAGOZA	11554W	415128	13,8	7,5	7	0	4	4	0	0	4	0	0	1	0	0	0	0

Código	Año	Mes	Nombre	Altitud	X	Y	Provincia	Longitud	Latitud	Precipitación total	P máx diaria	1er día P máx	Días de precipitación inapreciable	Días de precipitación apreciable	Días de P>=1 mm	Días de P>=10 mm	Días de P>=30 mm	Días de lluvia	Días de nieve	Días de granizo	Días de tormenta	Días de niebla	Días de rocío	Días de escarcha	Días en que la nieve cubre el suelo
9337A	1991	4	PRADILLA DE EBRO	228	644.003	4.635.440	ZARAGOZA	11554W	415128	70,9	25,9	13	2	5	5	3	0	7	0	0	0	0	0	0	0
9337A	1991	5	PRADILLA DE EBRO	228	644.003	4.635.440	ZARAGOZA	11554W	415128	10,3	5,8	7	2	2	2	0	0	4	0	0	0	0	0	0	0
9337A	1991	6	PRADILLA DE EBRO	228	644.003	4.635.440	ZARAGOZA	11554W	415128	3,3	3,3	2	2	1	1	0	0	3	0	0	1	0	0	0	0
9337A	1991	7	PRADILLA DE EBRO	228	644.003	4.635.440	ZARAGOZA	11554W	415128	74,9	33,3	1	1	5	5	2	1	6	0	0	6	0	0	0	0
9337A	1991	8	PRADILLA DE EBRO	228	644.003	4.635.440	ZARAGOZA	11554W	415128	0	0		0	0	0	0	0	0	0	0	2	0	0	0	0
9337A	1991	9	PRADILLA DE EBRO	228	644.003	4.635.440	ZARAGOZA	11554W	415128	28	13	10	1	4	4	1	0	5	0	0	4	0	0	0	0
9337A	1991	10	PRADILLA DE EBRO	228	644.003	4.635.440	ZARAGOZA	11554W	415128	14	6,2	25	0	4	4	0	0	4	0	0	1	0	0	1	0
9337A	1991	11	PRADILLA DE EBRO	228	644.003	4.635.440	ZARAGOZA	11554W	415128	25,1	9,5	28	1	4	4	0	0	5	0	0	0	3	0	5	0
9337A	1992	1	PRADILLA DE EBRO	228	644.003	4.635.440	ZARAGOZA	11554W	415128	1,8	1,8	12	2	1	1	0	0	2	1	0	0	10	0	10	0
9337A	1992	2	PRADILLA DE EBRO	228	644.003	4.635.440	ZARAGOZA	11554W	415128	7	7	18	3	1	1	0	0	3	1	0	0	0	0	9	2
9337A	1992	3	PRADILLA DE EBRO	228	644.003	4.635.440	ZARAGOZA	11554W	415128	8,6	7,1	26	0	3	2	0	0	3	0	0	1	0	0	1	0
9337A	1992	4	PRADILLA DE EBRO	228	644.003	4.635.440	ZARAGOZA	11554W	415128	6,2	2,5	1	1	3	3	0	0	4	0	0	0	0	0	0	0
9337A	1992	5	PRADILLA DE EBRO	228	644.003	4.635.440	ZARAGOZA	11554W	415128	38,2	14,5	1	2	5	5	2	0	7	0	0	1	0	0	0	0
9337A	1992	6	PRADILLA DE EBRO	228	644.003	4.635.440	ZARAGOZA	11554W	415128	68,2	32	30	0	10	10	1	1	10	0	0	0	0	0	0	0
9337A	1992	8	PRADILLA DE EBRO	228	644.003	4.635.440	ZARAGOZA	11554W	415128	18,2	9	7	2	4	4	0	0	6	0	0	5	0	0	0	0
9337A	1992	9	PRADILLA DE EBRO	228	644.003	4.635.440	ZARAGOZA	11554W	415128	1,7	1,7	8	1	1	1	0	0	2	0	0	0	0	0	0	0
9337A	1992	10	PRADILLA DE EBRO	228	644.003	4.635.440	ZARAGOZA	11554W	415128	55,8	13,5	16	3	12	12	1	0	15	0	0	1	0	1	0	0
9337A	1992	11	PRADILLA DE EBRO	228	644.003	4.635.440	ZARAGOZA	11554W	415128	2	2	15	0	1	1	0	0	1	0	0	0	10	0	2	0
9337A	1992	12	PRADILLA DE EBRO	228	644.003	4.635.440	ZARAGOZA	11554W	415128	6,5	2	16	3	4	4	0	0	7	0	0	0	7	0	3	0
9337A	1993	1	PRADILLA DE EBRO	228	644.003	4.635.440	ZARAGOZA	11554W	415128	0	0		0	0	0	0	0	0	0	0	0	15	0	4	0
9337A	1993	2	PRADILLA DE EBRO	228	644.003	4.635.440	ZARAGOZA	11554W	415128	10,8	6,3	5	1	3	3	0	0	4	0	0	0	8	0	2	0
9337A	1993	3	PRADILLA DE EBRO	228	644.003	4.635.440	ZARAGOZA	11554W	415128	9,3	4,3	14	1	3	3	0	0	4	0	0	0	0	6	1	0
9337A	1993	4	PRADILLA DE EBRO	228	644.003	4.635.440	ZARAGOZA	11554W	415128	17,7	10,2	25	1	5	5	1	0	6	0	0	1	0	0	1	0
9337A	1993	5	PRADILLA DE EBRO	228	644.003	4.635.440	ZARAGOZA	11554W	415128	33,3	13	25	4	7	7	1	0	11	0	0	1	1	0	0	0
9337A	1993	6	PRADILLA DE EBRO	228	644.003	4.635.440	ZARAGOZA	11554W	415128	9,7	3,6	22	3	5	5	0	0	7	0	1	2	0	0	0	0
9337A	1993	7	PRADILLA DE EBRO	228	644.003	4.635.440	ZARAGOZA	11554W	415128	1,3	1,3	29	0	1	1	0	0	1	0	0	1	0	0	0	0
9337A	1993	8	PRADILLA DE EBRO	228	644.003	4.635.440	ZARAGOZA	11554W	415128	8,3	7	24	2	2	2	0	0	4	0	0	3	0	0	0	0
9337A	1993	9	PRADILLA DE EBRO	228	644.003	4.635.440	ZARAGOZA	11554W	415128	42,6	32	21	0	5	4	1	1	5	0	0	0	0	0	0	0
9337A	1993	10	PRADILLA DE EBRO	228	644.003	4.635.440	ZARAGOZA	11554W	415128	36,6	14,5	27	0	9	8	2	0	9	0	0	0	1	1	0	0
9337A	1993	11	PRADILLA DE EBRO	228	644.003	4.635.440	ZARAGOZA	11554W	415128	18	12	5	0	5	5	1	0	5	0	0	0	6	0	6	0
9337A	1993	12	PRADILLA DE EBRO	228	644.003	4.635.440	ZARAGOZA	11554W	415128	13	13	25	0	1	1	1	0	1	0	0	0	5	0	8	0
9337A	1994	1	PRADILLA DE EBRO	228	644.003	4.635.440	ZARAGOZA	11554W	415128	9	4,5	8	0	2	2	0	0	2	0	0	0	0	0	10	0
9337A	1994	2	PRADILLA DE EBRO	228	644.003	4.635.440	ZARAGOZA	11554W	415128	16,5	8,5	3	1	4	4	0	0	5	0	0	0	0	0	6	0
9337A	1994	3	PRADILLA DE EBRO	228	644.003	4.635.440	ZARAGOZA	11554W	415128	1,7	1,7	25	0	1	1	0	0	1	0	0	0	0	1	2	0
9337A	1994	4	PRADILLA DE EBRO	228	644.003	4.635.440	ZARAGOZA	11554W	415128	12,6	11	24	1	4	2	1	0	5	0	0	0	0	0	0	0
9337A	1994	5	PRADILLA DE EBRO	228	644.003	4.635.440	ZARAGOZA	11554W	415128	30,1	10	7	1	7	7	1	0	8	0	0	2	0	0	0	0
9337A	1994	6	PRADILLA DE EBRO	228	644.003	4.635.440	ZARAGOZA	11554W	415128	16	15	16	0	2	2	1	0	2	0	0	1	0	0	0	0
9337A	1994	7	PRADILLA DE EBRO	228	644.003	4.635.440	ZARAGOZA	11554W	415128	8	8	29	0	1	1	0	0	1	0	0	1	0	0	0	0
9337A	1994	8	PRADILLA DE EBRO	228	644.003	4.635.440	ZARAGOZA	11554W	415128	4,5	4,5	14	1	1	1	0	0	2	0	0	0	0	0	0	0
9337A	1994	9	PRADILLA DE EBRO	228	644.003	4.635.440	ZARAGOZA	11554W	415128	44,3	17,3	24	0	4	4	2	0	4	0	0	1	0	0	0	0
9337A	1994	10	PRADILLA DE EBRO	228	644.003	4.635.440	ZARAGOZA	11554W	415128	67,5	15,5	14	0	8	8	3	0	8	0	0	0	2	0	0	0
9337A	1994	11	PRADILLA DE EBRO	228	644.003	4.635.440	ZARAGOZA	11554W	415128	29,2	17,5	4	1	4	4	1	0	5	0	0	0	8	3	0	0
9337A	1995	1	PRADILLA DE EBRO	228	644.003	4.635.440	ZARAGOZA	11554W	415128	12,2	6	6	0	5	3	0	0	5	0	0	0	0	0	3	0
9337A	1995	2	PRADILLA DE EBRO	228	644.003	4.635.440	ZARAGOZA	11554W	415128	5	3	17	1	2	2	0	0	3	0	0	0	1	0	8	0
9337A	1995	3	PRADILLA DE EBRO	228	644.003	4.635.440	ZARAGOZA	11554W	415128	4,5	2,5	3	1	2	2	0	0	3	0	0	0	0	0	8	0
9337A	1995	4	PRADILLA DE EBRO	228	644.003	4.635.440	ZARAGOZA	11554W	415128	21,5	16	23	0	3	3	1	0	3	0	0	0	0	1	1	0

Código	Año	Mes	Nombre	Altitud	X	Y	Provincia	Longitud	Latitud	Precipitación total	P máx diaria	1er día P máx	Días de precipitación inapreciable	Días de precipitación apreciable	Días de P>=1 mm	Días de P>=10 mm	Días de P>=30 mm	Días de lluvia	Días de nieve	Días de granizo	Días de tormenta	Días de niebla	Días de rocío	Días de escarcha	Días en que la nieve cubre el suelo
9337A	1995	5	PRADILLA DE EBRO	228	644.003	4.635.440	ZARAGOZA	11554W	415128	25,5	7	18	0	7	6	0	0	7	0	0	1	0	0	0	0
9337A	1995	6	PRADILLA DE EBRO	228	644.003	4.635.440	ZARAGOZA	11554W	415128	52	32	27	0	4	4	2	1	4	0	0	1	0	0	0	0
9337A	1995	7	PRADILLA DE EBRO	228	644.003	4.635.440	ZARAGOZA	11554W	415128	3,5	2	3	0	2	2	0	0	2	0	0	2	0	0	0	0
9337A	1995	8	PRADILLA DE EBRO	228	644.003	4.635.440	ZARAGOZA	11554W	415128	23,5	15	9	1	3	3	1	0	4	0	0	4	0	0	0	0
9337A	1995	9	PRADILLA DE EBRO	228	644.003	4.635.440	ZARAGOZA	11554W	415128	13	7	17	0	4	4	0	0	4	0	0	0	0	0	0	0
9337A	1995	10	PRADILLA DE EBRO	228	644.003	4.635.440	ZARAGOZA	11554W	415128	2,5	2,5	14	0	1	1	0	0	1	0	0	0	0	1	0	0
9337A	1995	11	PRADILLA DE EBRO	228	644.003	4.635.440	ZARAGOZA	11554W	415128	17	5	11	0	6	6	0	0	6	0	0	0	1	3	6	0
9337A	1995	12	PRADILLA DE EBRO	228	644.003	4.635.440	ZARAGOZA	11554W	415128	77,5	19	4	0	12	12	3	0	11	1	0	0	9	0	2	1
9337A	1996	1	PRADILLA DE EBRO	228	644.003	4.635.440	ZARAGOZA	11554W	415128	69	16	29	0	11	11	3	0	11	0	0	0	1	0	1	0
9337A	1996	2	PRADILLA DE EBRO	228	644.003	4.635.440	ZARAGOZA	11554W	415128	58	31	26	0	5	5	2	1	5	0	0	0	0	0	3	0
9337A	1996	3	PRADILLA DE EBRO	228	644.003	4.635.440	ZARAGOZA	11554W	415128	40	21	31	0	4	4	1	0	4	0	0	0	0	0	3	0
9337A	1996	4	PRADILLA DE EBRO	228	644.003	4.635.440	ZARAGOZA	11554W	415128	27	13	16	0	4	4	1	0	4	0	0	2	0	0	1	0
9337A	1996	6	PRADILLA DE EBRO	228	644.003	4.635.440	ZARAGOZA	11554W	415128	17	16	19	0	2	2	1	0	2	0	0	1	0	0	0	0
9337A	1996	7	PRADILLA DE EBRO	228	644.003	4.635.440	ZARAGOZA	11554W	415128	23	14,5	7	0	4	4	1	0								
9337A	1996	8	PRADILLA DE EBRO	228	644.003	4.635.440	ZARAGOZA	11554W	415128	30	21	7	0	5	5	1	0	5	0	0	3	0	0	0	0
9337A	1996	9	PRADILLA DE EBRO	228	644.003	4.635.440	ZARAGOZA	11554W	415128	7,5	4	21	0	2	2	0	0	2	0	0	0	0	0	0	0
9337A	1996	10	PRADILLA DE EBRO	228	644.003	4.635.440	ZARAGOZA	11554W	415128	7	7	13	0	1	1	0	0	1	0	0	0	4	0	0	0
9337A	1996	11	PRADILLA DE EBRO	228	644.003	4.635.440	ZARAGOZA	11554W	415128	26	5,5	11	1	7	7	0	0	8	0	0	0	1	1	0	0
9337A	1996	12	PRADILLA DE EBRO	228	644.003	4.635.440	ZARAGOZA	11554W	415128	92,5	43,5	5	0	14	14	1	1	13	1	0	0	2	0	4	1
9337A	1997	1	PRADILLA DE EBRO	228	644.003	4.635.440	ZARAGOZA	11554W	415128	73,7	18	7	0	14	14	2	0				0	10	0	2	1
9337A	1997	2	PRADILLA DE EBRO	228	644.003	4.635.440	ZARAGOZA	11554W	415128	2	2	22	0	1	1	0	0	1	0	0	0	4	0	5	0
9337A	1997	3	PRADILLA DE EBRO	228	644.003	4.635.440	ZARAGOZA	11554W	415128	0	0		0	0	0	0	0	0	0	0	0	2	4	4	0
9337A	1997	4	PRADILLA DE EBRO	228	644.003	4.635.440	ZARAGOZA	11554W	415128	70,5	29	20	0	3	3	3	0	3	0	0	0	0	2	0	0
9337A	1997	5	PRADILLA DE EBRO	228	644.003	4.635.440	ZARAGOZA	11554W	415128	68	28	31	0	13	13	3	0	13	0	0	3	0	0	0	0
9337A	1997	6	PRADILLA DE EBRO	228	644.003	4.635.440	ZARAGOZA	11554W	415128	50,5	24	4	0	5	5	2	0	5	0	0	0	0	0	0	0
9337A	1997	7	PRADILLA DE EBRO	228	644.003	4.635.440	ZARAGOZA	11554W	415128	92,5	76	9	0	8	8	1	1	8	0	0	3	0	0	0	0
9337A	1997	8	PRADILLA DE EBRO	228	644.003	4.635.440	ZARAGOZA	11554W	415128	14	9	10	1	3	3	0	0	4	0	0	3	0	1	0	0
9337A	1997	9	PRADILLA DE EBRO	228	644.003	4.635.440	ZARAGOZA	11554W	415128	5,5	5,5	1	0	1	1	0	0	1	0	0	0	0	0	0	0
9337A	1997	10	PRADILLA DE EBRO	228	644.003	4.635.440	ZARAGOZA	11554W	415128	8,5	4	22	0	5	5	0	0	5	0	0	1	0	0	0	0
9337A	1997	11	PRADILLA DE EBRO	228	644.003	4.635.440	ZARAGOZA	11554W	415128	46	0							7	0	0	0	1	2	3	0
9337A	1998	1	PRADILLA DE EBRO	228	644.003	4.635.440	ZARAGOZA	11554W	415128	7	4	26	0	3	3	0	0	2	1	0	0	5	0	7	1
9337A	1998	2	PRADILLA DE EBRO	228	644.003	4.635.440	ZARAGOZA	11554W	415128	5,5	2	2	0	3	3	0	0	3	0	0	0	7	5	3	0
9337A	1998	3	PRADILLA DE EBRO	228	644.003	4.635.440	ZARAGOZA	11554W	415128	8	4	23	0	3	3	0	0	3	0	0	0	0	1	5	0
9337A	1998	4	PRADILLA DE EBRO	228	644.003	4.635.440	ZARAGOZA	11554W	415128	15,1	5	26	0	7	6	0	0	7	0	0	0	0	0	7	0
9337A	1998	5	PRADILLA DE EBRO	228	644.003	4.635.440	ZARAGOZA	11554W	415128	75,5	31	13	0	7	7	3	1	7	0	0	0	0	0	0	0
9337A	1998	6	PRADILLA DE EBRO	228	644.003	4.635.440	ZARAGOZA	11554W	415128	26	16	29	0	3	3	1	0	3	0	0	3	0	0	0	0
9337A	1998	7	PRADILLA DE EBRO	228	644.003	4.635.440	ZARAGOZA	11554W	415128	12	12	1	0	1	1	1	0	1	0	0	1	0	0	0	0
9337A	1998	8	PRADILLA DE EBRO	228	644.003	4.635.440	ZARAGOZA	11554W	415128	1,5	1,5	1	0	1	1	0	0	1	0	0	2	0	0	0	0
9337A	1998	9	PRADILLA DE EBRO	228	644.003	4.635.440	ZARAGOZA	11554W	415128	1	1	11	0	1	1	0	0	1	0	0	0	0	0	0	0
9337A	1998	10	PRADILLA DE EBRO	228	644.003	4.635.440	ZARAGOZA	11554W	415128	15,7	8	5	0	5	4	0	0	5	0	0	0	0	9	1	0
9337A	1998	11	PRADILLA DE EBRO	228	644.003	4.635.440	ZARAGOZA	11554W	415128	10	6	3	0	2	2	0	0	2	0	0	0	2	1	10	0
9337A	1998	12	PRADILLA DE EBRO	228	644.003	4.635.440	ZARAGOZA	11554W	415128	17	7	29	0	5	5	0	0	5	0	0	0	6	0	8	0
9337A	1999	1	PRADILLA DE EBRO	228	644.003	4.635.440	ZARAGOZA	11554W	415128	15	14	9	0	2	2	1	0	2	0	0	0	9	0	4	0
9337A	1999	2	PRADILLA DE EBRO	228	644.003	4.635.440	ZARAGOZA	11554W	415128	7	4	24	0	4	4	0	0	3	1	0	0	0	4	3	0
9337A	1999	3	PRADILLA DE EBRO	228	644.003	4.635.440	ZARAGOZA	11554W	415128	40	14	12	0	9	9	2	0	9	0	0	0	0	2	2	0
9337A	1999	4	PRADILLA DE EBRO	228	644.003	4.635.440	ZARAGOZA	11554W	415128	87	42	28	0	7	7	2	1	6	0	1	1	0	1	1	0

Código	Año	Mes	Nombre	Altitud	X	Y	Provincia	Longitud	Latitud	Precipitación total	P máx diaria	1er día P máx	Días de precipitación inapreciable	Días de precipitación apreciable	Días de P>=1 mm	Días de P>=10 mm	Días de P>=30 mm	Días de lluvia	Días de nieve	Días de granizo	Días de tormenta	Días de niebla	Días de rocío	Días de escarcha	Días en que la nieve cubre el suelo
9337A	1999	5	PRADILLA DE EBRO	228	644.003	4.635.440	ZARAGOZA	11554W	415128	13,5	6,5	16	0	4	4	0	0	4	0	0	1	0	0	0	0
9337A	1999	6	PRADILLA DE EBRO	228	644.003	4.635.440	ZARAGOZA	11554W	415128	25	15	16	0	4	4	1	0	4	0	0	3	0	0	0	0
9337A	1999	7	PRADILLA DE EBRO	228	644.003	4.635.440	ZARAGOZA	11554W	415128	65	36,5	26	0	6	6	2	1	5	0	1	4	0	0	0	0
9337A	1999	8	PRADILLA DE EBRO	228	644.003	4.635.440	ZARAGOZA	11554W	415128	2	2	3	0	1	1	0	0	1	0	0	0	0	0	0	0
9337A	1999	9	PRADILLA DE EBRO	228	644.003	4.635.440	ZARAGOZA	11554W	415128	56	26	6	0	7	7	2	0	7	0	0	5	0	5	0	0
9337A	1999	10	PRADILLA DE EBRO	228	644.003	4.635.440	ZARAGOZA	11554W	415128	15	3	7	0	8	8	0	0	8	0	0	0	2	5	0	0
9337A	1999	11	PRADILLA DE EBRO	228	644.003	4.635.440	ZARAGOZA	11554W	415128	26	12,5	14	0	3	3	2	0	3	0	0	0	5	0	6	0
9337A	1999	12	PRADILLA DE EBRO	228	644.003	4.635.440	ZARAGOZA	11554W	415128	8	2,5	14	0	4	4	0	0	4	0	0	0	3	0	13	0
9337A	2000	1	PRADILLA DE EBRO	228	644.003	4.635.440	ZARAGOZA	11554W	415128	15,5	9,5	14	0	2	2	0	0	2	0	0	0	6	0	17	0
9337A	2000	2	PRADILLA DE EBRO	228	644.003	4.635.440	ZARAGOZA	11554W	415128	0	0		0	0	0	0	0	0	0	0	0	1	2	7	0
9337A	2000	3	PRADILLA DE EBRO	228	644.003	4.635.440	ZARAGOZA	11554W	415128	11	5	22	0	4	4	0	0	3	0	1	0	0	3	3	0
9337A	2000	4	PRADILLA DE EBRO	228	644.003	4.635.440	ZARAGOZA	11554W	415128	34,5	8	8	0	6	6	0	0	6	0	0	1	0	0	3	0
9337A	2000	5	PRADILLA DE EBRO	228	644.003	4.635.440	ZARAGOZA	11554W	415128	54,5	0							6	0	0	3	3	0	0	0
9337A	2000	6	PRADILLA DE EBRO	228	644.003	4.635.440	ZARAGOZA	11554W	415128	42	13	4	0	5	5	2	0	5	0	0	1	0	0	0	0
9337A	2000	7	PRADILLA DE EBRO	228	644.003	4.635.440	ZARAGOZA	11554W	415128	2,5	1,5	3	0	2	2	0	0	2	0	0	1	0	0	0	0
9337A	2000	8	PRADILLA DE EBRO	228	644.003	4.635.440	ZARAGOZA	11554W	415128	14	13	12	0	2	2	1	0	2	0	0	4	0	0	0	0
9337A	2000	9	PRADILLA DE EBRO	228	644.003	4.635.440	ZARAGOZA	11554W	415128	6,5	5	25	0	2	2	0	0	2	0	0	1	0	0	0	0
9337A	2000	10	PRADILLA DE EBRO	228	644.003	4.635.440	ZARAGOZA	11554W	415128	78,5	32	21	0	8	8	3	1	8	0	0	0	2	2	0	0
9337A	2000	11	PRADILLA DE EBRO	228	644.003	4.635.440	ZARAGOZA	11554W	415128	46	11,5	5	0	10	10	1	0	9	0	1	0	1	0	9	0
9337A	2000	12	PRADILLA DE EBRO	228	644.003	4.635.440	ZARAGOZA	11554W	415128	27	8	22	0	9	9	0	0	9	0	0	0	2	0	5	0
9337A	2001	1	PRADILLA DE EBRO	228	644.003	4.635.440	ZARAGOZA	11554W	415128	29	13	26	0	8	8	1	0	8	0	0	0	0	0	1	0
9337A	2001	2	PRADILLA DE EBRO	228	644.003	4.635.440	ZARAGOZA	11554W	415128	5	5	14	0	1	1	0	0	1	0	0	0	1	0	12	0
9337A	2001	3	PRADILLA DE EBRO	228	644.003	4.635.440	ZARAGOZA	11554W	415128	12,5	6	1	0	4	4	0	0	4	0	0	0	2	0	1	0
9337A	2001	4	PRADILLA DE EBRO	228	644.003	4.635.440	ZARAGOZA	11554W	415128	2	2	29	0	1	1	0	0	1	0	0	0	0	1	1	0
9337A	2001	5	PRADILLA DE EBRO	228	644.003	4.635.440	ZARAGOZA	11554W	415128	19	10	22	0	5	5	1	0	5	0	0	1	0	0	1	0
9337A	2001	6	PRADILLA DE EBRO	228	644.003	4.635.440	ZARAGOZA	11554W	415128	7,5	6,5	9	0	2	2	0	0	2	0	0	0	0	0	0	0
9337A	2001	7	PRADILLA DE EBRO	228	644.003	4.635.440	ZARAGOZA	11554W	415128	12,5	10	14	0	3	3	1	0	3	0	0	2	0	0	0	0
9337A	2001	8	PRADILLA DE EBRO	228	644.003	4.635.440	ZARAGOZA	11554W	415128	12	9	14	0	3	3	0	0	3	0	0	2	0	0	0	0
9337A	2001	9	PRADILLA DE EBRO	228	644.003	4.635.440	ZARAGOZA	11554W	415128	28	18	23	0	2	2	2	0	2	0	0	0	2	0	0	0
9337A	2001	10	PRADILLA DE EBRO	228	644.003	4.635.440	ZARAGOZA	11554W	415128	18,5	6,5	19	0	6	6	0	0	6	0	0	2	3	4	0	0
9337A	2001	11	PRADILLA DE EBRO	228	644.003	4.635.440	ZARAGOZA	11554W	415128	13	11	15	0	2	2	1	0	2	0	0	0	2	1	2	0
9337A	2001	12	PRADILLA DE EBRO	228	644.003	4.635.440	ZARAGOZA	11554W	415128	0	0		0	0	0	0	0	0	0	0	0	5	0	14	0
9337A	2002	1	PRADILLA DE EBRO	228	644.003	4.635.440	ZARAGOZA	11554W	415128	13	6	3	0	4	4	0	0	4	0	0	0	8	0	4	0
9337A	2002	2	PRADILLA DE EBRO	228	644.003	4.635.440	ZARAGOZA	11554W	415128	7	6	5	0	2	2	0	0	2	0	0	0	2	0	5	0
9337A	2002	3	PRADILLA DE EBRO	228	644.003	4.635.440	ZARAGOZA	11554W	415128	19	10	16	0	6	6	1	0	6	0	0	0	0	0	1	0
9337A	2002	4	PRADILLA DE EBRO	228	644.003	4.635.440	ZARAGOZA	11554W	415128	24	10	10	0	6	6	1	0	6	0	0	1	0	0	1	0
9337A	2002	5	PRADILLA DE EBRO	228	644.003	4.635.440	ZARAGOZA	11554W	415128	89,5	30	7	0	8	8	4	1	8	0	0	3	0	0	0	0
9337A	2002	6	PRADILLA DE EBRO	228	644.003	4.635.440	ZARAGOZA	11554W	415128	29,5	15	4	0	4	4	1	0	4	0	0	1	0	0	0	0
9337A	2002	7	PRADILLA DE EBRO	228	644.003	4.635.440	ZARAGOZA	11554W	415128	29,5	23	8	0	4	4	1	0	4	0	0	4	0	0	0	0
9337A	2002	8	PRADILLA DE EBRO	228	644.003	4.635.440	ZARAGOZA	11554W	415128	6,5	6,5	22	0	1	1	0	0	1	0	0	1	0	0	0	0
9337A	2002	9	PRADILLA DE EBRO	228	644.003	4.635.440	ZARAGOZA	11554W	415128	42,5	36	20	0	3	3	1	1	3	0	0	2	0	0	0	0
9337A	2002	10	PRADILLA DE EBRO	228	644.003	4.635.440	ZARAGOZA	11554W	415128	39,5	12	10	0	6	6	2	0	6	0	0	2	0	0	0	0
9337A	2002	11	PRADILLA DE EBRO	228	644.003	4.635.440	ZARAGOZA	11554W	415128	20,5	10	14	0	6	6	1	0	6	0	0	0	1	5	0	0
9337A	2002	12	PRADILLA DE EBRO	228	644.003	4.635.440	ZARAGOZA	11554W	415128	40,5	17	19	0	9	9	1	0	9	0	0	0	3	0	2	0
9337A	2003	1	PRADILLA DE EBRO	228	644.003	4.635.440	ZARAGOZA	11554W	415128	36,5	11	30	0	10	10	1	0	9	1	0	0	0	0	6	1
9337A	2003	2	PRADILLA DE EBRO	228	644.003	4.635.440	ZARAGOZA	11554W	415128	63	28,5	25	0	5	5	2	0	5	0	0	0	0	0	5	0

Código	Año	Mes	Nombre	Altitud	X	Y	Provincia	Longitud	Latitud	Precipitación total	P máx diaria	1er día P máx	Días de precipitación inapreciable	Días de precipitación apreciable	Días de P>=1 mm	Días de P>=10 mm	Días de P>=30 mm	Días de lluvia	Días de nieve	Días de granizo	Días de tormenta	Días de niebla	Días de rocío	Días de escarcha	Días en que la nieve cubre el suelo
9337A	2003	3	PRADILLA DE EBRO	228	644.003	4.635.440	ZARAGOZA	11554W	415128	28	15	27	0	5	5	1	0	5	0	0	2	0	5	3	0
9337A	2003	4	PRADILLA DE EBRO	228	644.003	4.635.440	ZARAGOZA	11554W	415128	29	22	15	0	6	6	1	0	6	0	0	1	2	0	0	0
9337A	2003	5	PRADILLA DE EBRO	228	644.003	4.635.440	ZARAGOZA	11554W	415128	40,5	23	6	0	6	6	1	0	6	0	0	2	0	0	0	0
9337A	2003	6	PRADILLA DE EBRO	228	644.003	4.635.440	ZARAGOZA	11554W	415128	26	16	4	0	5	5	1	0	5	0	0	4	0	0	0	0
9337A	2003	7	PRADILLA DE EBRO	228	644.003	4.635.440	ZARAGOZA	11554W	415128	0	0		0	0	0	0	0	0	0	0	1	0	0	0	0
9337A	2003	8	PRADILLA DE EBRO	228	644.003	4.635.440	ZARAGOZA	11554W	415128	32	17	31	0	4	4	2	0	4	0	0	4	0	0	0	0
9337A	2003	9	PRADILLA DE EBRO	228	644.003	4.635.440	ZARAGOZA	11554W	415128	129,5	80	4	0	7	7	2	1	7	0	0	2	0	0	0	0
9337A	2003	10	PRADILLA DE EBRO	228	644.003	4.635.440	ZARAGOZA	11554W	415128	80,5	20	19	0	11	11	3	0	11	0	0	2	1	2	0	0
9337A	2003	11	PRADILLA DE EBRO	228	644.003	4.635.440	ZARAGOZA	11554W	415128	61	16	17	0	9	9	2	0	9	0	0	2	4	1	4	0
9337A	2003	12	PRADILLA DE EBRO	228	644.003	4.635.440	ZARAGOZA	11554W	415128	11,5	5	5	0	5	5	0	0	5	0	0	0	4	2	5	0
9337A	2004	1	PRADILLA DE EBRO	228	644.003	4.635.440	ZARAGOZA	11554W	415128	8	2,5	25	0	4	4	0	0	4	0	0	0	1	2	5	0
9337A	2004	2	PRADILLA DE EBRO	228	644.003	4.635.440	ZARAGOZA	11554W	415128	38	16	20	0	4	4	2	0	3	1	0	0	8	0	4	1
9337A	2004	3	PRADILLA DE EBRO	228	644.003	4.635.440	ZARAGOZA	11554W	415128	60	32	29	0	5	5	3	1	4	1	0	0	1	3	3	1
9337A	2004	4	PRADILLA DE EBRO	228	644.003	4.635.440	ZARAGOZA	11554W	415128	69,5	16	28	0	8	8	3	0	8	0	0	1	1	2	0	0
9337A	2004	5	PRADILLA DE EBRO	228	644.003	4.635.440	ZARAGOZA	11554W	415128	44	13	5	0	8	8	2	0	8	0	0	0	1	0	0	0
9337A	2004	6	PRADILLA DE EBRO	228	644.003	4.635.440	ZARAGOZA	11554W	415128	0	0		0	0	0	0	0	0	0	0	0	0	0	0	0
9337A	2004	7	PRADILLA DE EBRO	228	644.003	4.635.440	ZARAGOZA	11554W	415128	18,5	7	6	0	4	4	0	0	4	0	0	5	0	0	0	0
9337A	2004	8	PRADILLA DE EBRO	228	644.003	4.635.440	ZARAGOZA	11554W	415128	1,5	1,5	19	0	1	1	0	0	1	0	0	2	0	0	0	0
9337A	2004	9	PRADILLA DE EBRO	228	644.003	4.635.440	ZARAGOZA	11554W	415128	202	180	6	1	5	5	1	1	6	0	0	4	0	2	0	0
9337A	2004	10	PRADILLA DE EBRO	228	644.003	4.635.440	ZARAGOZA	11554W	415128	35	21	25	1	3	3	2	0	4	0	0	0	0	1	1	0
9337A	2004	11	PRADILLA DE EBRO	228	644.003	4.635.440	ZARAGOZA	11554W	415128	8,5	6,5	28	1	2	2	0	0	3	0	0	0	6	0	3	0
9337A	2004	12	PRADILLA DE EBRO	228	644.003	4.635.440	ZARAGOZA	11554W	415128	34,5	32	1	0	3	3	1	1	3	0	0	0	2	0	3	0
9337A	2005	1	PRADILLA DE EBRO	228	644.003	4.635.440	ZARAGOZA	11554W	415128	0	0		0	0	0	0	0	0	0	0	0	15	1	2	0
9337A	2005	2	PRADILLA DE EBRO	228	644.003	4.635.440	ZARAGOZA	11554W	415128	2,5	1,5	5	0	2	2	0	0	1	1	0	0	0	0	8	1
9337A	2005	3	PRADILLA DE EBRO	228	644.003	4.635.440	ZARAGOZA	11554W	415128	6	4	23	0	2	2	0	0	2	0	0	2	0	0	4	0
9337A	2005	4	PRADILLA DE EBRO	228	644.003	4.635.440	ZARAGOZA	11554W	415128	20,5	9	22	0	4	4	0	0	4	0	0	1	0	3	0	0
9337A	2005	5	PRADILLA DE EBRO	228	644.003	4.635.440	ZARAGOZA	11554W	415128	40	16	16	0	6	6	2	0	6	0	0	3	0	0	0	0
9337A	2005	6	PRADILLA DE EBRO	228	644.003	4.635.440	ZARAGOZA	11554W	415128	8	5	27	0	3	3	0	0	3	0	0	5	0	0	0	0
9337A	2005	8	PRADILLA DE EBRO	228	644.003	4.635.440	ZARAGOZA	11554W	415128	23	22	17	0	2	2	1	0	1	0	1	2	0	0	0	0
9337A	2005	9	PRADILLA DE EBRO	228	644.003	4.635.440	ZARAGOZA	11554W	415128	6	6	8	0	1	1	0	0	1	0	0	0	1	0	0	0
9337A	2005	10	PRADILLA DE EBRO	228	644.003	4.635.440	ZARAGOZA	11554W	415128	33,5	11	14	0	7	7	1	0	7	0	0	1	4	0	0	0
9337A	2005	11	PRADILLA DE EBRO	228	644.003	4.635.440	ZARAGOZA	11554W	415128	43	28	13	0	7	7	1	0	7	0	0	0	2	1	6	0
9337A	2005	12	PRADILLA DE EBRO	228	644.003	4.635.440	ZARAGOZA	11554W	415128	8,5	4,5	31	0	3	3	0	0	3	0	0	0	5	1	9	0
9337A	2006	1	PRADILLA DE EBRO	228	644.003	4.635.440	ZARAGOZA	11554W	415128	13,5	7	9	0	3	3	0	0	3	0	0	0	5	0	5	0
9337A	2006	2	PRADILLA DE EBRO	228	644.003	4.635.440	ZARAGOZA	11554W	415128	14	11	26	0	2	2	1	0	2	0	0	0	1	0	12	0
9337A	2006	3	PRADILLA DE EBRO	228	644.003	4.635.440	ZARAGOZA	11554W	415128	6,5	2	8	0	4	4	0	0	4	0	0	0	0	0	1	0
9337A	2006	4	PRADILLA DE EBRO	228	644.003	4.635.440	ZARAGOZA	11554W	415128	53	22	21	0	6	6	3	0	6	0	0	0	0	2	0	0
9337A	2006	5	PRADILLA DE EBRO	228	644.003	4.635.440	ZARAGOZA	11554W	415128	19,5	8	15	0	5	5	0	0	4	0	1	2	0	1	0	0
9337A	2006	6	PRADILLA DE EBRO	228	644.003	4.635.440	ZARAGOZA	11554W	415128	21	6	23	0	5	5	0	0	5	0	0	6	0	0	0	0
9337A	2006	7	PRADILLA DE EBRO	228	644.003	4.635.440	ZARAGOZA	11554W	415128	33	27	19	0	3	3	1	0	3	0	0	7	0	0	0	0
9337A	2006	8	PRADILLA DE EBRO	228	644.003	4.635.440	ZARAGOZA	11554W	415128	4	3	15	0	2	2	0	0	2	0	0	1	0	0	0	0
9337A	2006	9	PRADILLA DE EBRO	228	644.003	4.635.440	ZARAGOZA	11554W	415128	77,5	28	12	0	7	7	3	0	7	0	0	4	0	0	0	0
9337A	2006	10	PRADILLA DE EBRO	228	644.003	4.635.440	ZARAGOZA	11554W	415128	34,5	14	18	0	8	8	1	0	8	0	0	1	1	3	0	0
9337A	2006	11	PRADILLA DE EBRO	228	644.003	4.635.440	ZARAGOZA	11554W	415128	13	6	21	0	5	5	0	0	5	0	0	0	4	1	1	0
9337A	2006	12	PRADILLA DE EBRO	228	644.003	4.635.440	ZARAGOZA	11554W	415128	7	6	5	0	2	2	0	0	2	0	0	0	13	0	8	0
9337A	2007	1	PRADILLA DE EBRO	228	644.003	4.635.440	ZARAGOZA	11554W	415128	10,5	5	22	0	3	3	0	0	3	0	0	0	9	1	4	0

Código	Año	Mes	Nombre	Altitud	X	Y	Provincia	Longitud	Latitud	Precipitación total	P máx diaria	1er día P máx	Días de precipitación inapreciable	Días de precipitación apreciable	Días de P>=1 mm	Días de P>=10 mm	Días de P>=30 mm	Días de lluvia	Días de nieve	Días de granizo	Días de tormenta	Días de niebla	Días de rocío	Días de escarcha	Días en que la nieve cubre el suelo
9337A	2007	2	PRADILLA DE EBRO	228	644.003	4.635.440	ZARAGOZA	11554W	415128	36,5	9	8	0	12	12	0	0	12	0	0	0	1	0	3	0
9337A	2007	3	PRADILLA DE EBRO	228	644.003	4.635.440	ZARAGOZA	11554W	415128	60,5	26	27	0	6	6	3	0	5	1	0	1	0	0	2	1
9337A	2007	4	PRADILLA DE EBRO	228	644.003	4.635.440	ZARAGOZA	11554W	415128	160	51	2	0	14	14	4	2	14	0	0	3	2	0	0	0
9337A	2007	5	PRADILLA DE EBRO	228	644.003	4.635.440	ZARAGOZA	11554W	415128	31,5	20	19	0	4	4	1	0	4	0	0	2	1	0	0	0
9337A	2007	6	PRADILLA DE EBRO	228	644.003	4.635.440	ZARAGOZA	11554W	415128	12,5	8	16	0	4	4	0	0	4	0	0	2	0	0	0	0
9337A	2007	7	PRADILLA DE EBRO	228	644.003	4.635.440	ZARAGOZA	11554W	415128	0	0		0	0	0	0	0	0	0	0	1	0	0	0	0
9337A	2007	8	PRADILLA DE EBRO	228	644.003	4.635.440	ZARAGOZA	11554W	415128	13,5	5	5	0	4	4	0	0	4	0	0	1	0	0	0	0
9337A	2007	9	PRADILLA DE EBRO	228	644.003	4.635.440	ZARAGOZA	11554W	415128	0	0		0	0	0	0	0	0	0	0	0	0	0	0	0
9337A	2007	10	PRADILLA DE EBRO	228	644.003	4.635.440	ZARAGOZA	11554W	415128	12,5	7	4	0	3	3	0	0	3	0	0	1	0	5	1	0
9337A	2007	11	PRADILLA DE EBRO	228	644.003	4.635.440	ZARAGOZA	11554W	415128	0	0		0	0	0	0	0	0	0	0	0	0	5	7	0
9337A	2007	12	PRADILLA DE EBRO	228	644.003	4.635.440	ZARAGOZA	11554W	415128	19	10	17	0	4	4	1	0	3	1	0	0	7	0	7	0
9337A	2008	1	PRADILLA DE EBRO	228	644.003	4.635.440	ZARAGOZA	11554W	415128	8,5	3	3	0	4	4	0	0	4	0	0	0	7	0	5	0
9337A	2008	2	PRADILLA DE EBRO	228	644.003	4.635.440	ZARAGOZA	11554W	415128	12,5	4	19	0	6	6	0	0	6	0	0	0	3	0	4	0
9337A	2008	3	PRADILLA DE EBRO	228	644.003	4.635.440	ZARAGOZA	11554W	415128	18	4,5	31	0	7	7	0	0	7	0	0	0	1	0	0	0
9337A	2008	4	PRADILLA DE EBRO	228	644.003	4.635.440	ZARAGOZA	11554W	415128	31	9	7	0	9	9	0	0	9	0	0	0	0	3	1	0
9337A	2008	5	PRADILLA DE EBRO	228	644.003	4.635.440	ZARAGOZA	11554W	415128	117,5	40	31	0	12	12	4	2	12	0	0	4	0	0	0	0
9337A	2008	6	PRADILLA DE EBRO	228	644.003	4.635.440	ZARAGOZA	11554W	415128	37,5	14	30	0	6	6	1	0	6	0	0	3	0	1	0	0
9337A	2008	7	PRADILLA DE EBRO	228	644.003	4.635.440	ZARAGOZA	11554W	415128	21	20	12	0	2	2	1	0	2	0	0	3	0	0	0	0
9337A	2008	8	PRADILLA DE EBRO	228	644.003	4.635.440	ZARAGOZA	11554W	415128	4	3	15	0	2	2	0	0	2	0	0	2	0	0	0	0
9337A	2008	9	PRADILLA DE EBRO	228	644.003	4.635.440	ZARAGOZA	11554W	415128	11	7	9	0	3	3	0	0	3	0	0	2	0	0	0	0
9337A	2008	10	PRADILLA DE EBRO	228	644.003	4.635.440	ZARAGOZA	11554W	415128	77	35	12	0	6	6	3	1	6	0	0	0	0	1	1	0
9337A	2008	11	PRADILLA DE EBRO	228	644.003	4.635.440	ZARAGOZA	11554W	415128	49	20	1	0	8	8	2	0	8	0	0	0	4	1	4	0
9337A	2008	12	PRADILLA DE EBRO	228	644.003	4.635.440	ZARAGOZA	11554W	415128	50	27	8	0	9	9	1	0	8	1	0	0	6	0	4	1
9337A	2009	1	PRADILLA DE EBRO	228	644.003	4.635.440	ZARAGOZA	11554W	415128	31	10	27	0	10	10	1	0	9	1	0	0	5	0	8	0
9337A	2009	2	PRADILLA DE EBRO	228	644.003	4.635.440	ZARAGOZA	11554W	415128	2,5	1,5	2	0	2	2	0	0	2	0	0	0	2	0	7	0
9337A	2009	3	PRADILLA DE EBRO	228	644.003	4.635.440	ZARAGOZA	11554W	415128	14	7	1	0	3	3	0	0	3	0	0	0	1	1	5	0
9337A	2009	4	PRADILLA DE EBRO	228	644.003	4.635.440	ZARAGOZA	11554W	415128	56,5	30	10	0	8	8	2	1	8	0	0	3	1	5	0	0
9337A	2009	5	PRADILLA DE EBRO	228	644.003	4.635.440	ZARAGOZA	11554W	415128	9	5	22	0	4	4	0	0	4	0	0	4	0	0	0	0
9337A	2009	6	PRADILLA DE EBRO	228	644.003	4.635.440	ZARAGOZA	11554W	415128	15	12	18	0	3	3	1	0	3	0	0	2	0	0	0	0
9337A	2009	7	PRADILLA DE EBRO	228	644.003	4.635.440	ZARAGOZA	11554W	415128	1	1	3	0	1	1	0	0	1	0	0	1	0	0	0	0
9337A	2009	8	PRADILLA DE EBRO	228	644.003	4.635.440	ZARAGOZA	11554W	415128	2,5	2,5	5	0	1	1	0	0	1	0	0	2	0	0	0	0
9337A	2009	9	PRADILLA DE EBRO	228	644.003	4.635.440	ZARAGOZA	11554W	415128	10	6	18	0	2	2	0	0	2	0	0	0	0	0	0	0
9337A	2009	10	PRADILLA DE EBRO	228	644.003	4.635.440	ZARAGOZA	11554W	415128	24	12	22	0	4	4	1	0	4	0	0	1	4	1	1	0
9337A	2009	11	PRADILLA DE EBRO	228	644.003	4.635.440	ZARAGOZA	11554W	415128	22,5	14	8	0	7	7	1	0	7	0	0	0	4	2	2	0
9337A	2009	12	PRADILLA DE EBRO	228	644.003	4.635.440	ZARAGOZA	11554W	415128	38,5	10	17	0	8	8	2	0	6	2	0	0	4	1	6	2
9337A	2010	1	PRADILLA DE EBRO	228	644.003	4.635.440	ZARAGOZA	11554W	415128	40	14	4	0	9	9	2	0	7	2	0	0	3	0	4	0
9337A	2010	2	PRADILLA DE EBRO	228	644.003	4.635.440	ZARAGOZA	11554W	415128	18,5	6	8	0	6	6	0	0	5	1	0	0	2	0	4	0
9337A	2010	3	PRADILLA DE EBRO	228	644.003	4.635.440	ZARAGOZA	11554W	415128	19	10	24	0	5	5	1	0	5	0	0	1	1	2	3	0
9337A	2010	4	PRADILLA DE EBRO	228	644.003	4.635.440	ZARAGOZA	11554W	415128	26	9	22	0	5	5	0	0	5	0	0	1	0	2	0	0
9337A	2010	5	PRADILLA DE EBRO	228	644.003	4.635.440	ZARAGOZA	11554W	415128	39	14	8	0	7	7	2	0	7	0	0	2	0	1	0	0
9337A	2010	6	PRADILLA DE EBRO	228	644.003	4.635.440	ZARAGOZA	11554W	415128	6,5	3	8	0	4	4	0	0	4	0	0	1	0	0	0	0
9337A	2010	7	PRADILLA DE EBRO	228	644.003	4.635.440	ZARAGOZA	11554W	415128	1	1	2	0	1	1	0	0	1	0	0	3	0	0	0	0
9337A	2010	8	PRADILLA DE EBRO	228	644.003	4.635.440	ZARAGOZA	11554W	415128	0	0		0	0	0	0	0	0	0	0	0	0	0	0	0
9337A	2010	9	PRADILLA DE EBRO	228	644.003	4.635.440	ZARAGOZA	11554W	415128	8	4	17	0	3	3	0	0	3	0	0	1	0	4	0	0
9337A	2010	10	PRADILLA DE EBRO	228	644.003	4.635.440	ZARAGOZA	11554W	415128	19,5	4	9	0	9	9	0	0	9	0	0	1	0	5	1	0
9337A	2010	11	PRADILLA DE EBRO	228	644.003	4.635.440	ZARAGOZA	11554W	415128	21	6	17	1	7	7	0	0	7	1	0	0	3	1	5	0

Código	Año	Mes	Nombre	Altitud	X	Y	Provincia	Longitud	Latitud	Precipitación total	P máx diaria	1er día P máx	Días de precipitación inapreciable	Días de precipitación apreciable	Días de P>=1 mm	Días de P>=10 mm	Días de P>=30 mm	Días de lluvia	Días de nieve	Días de granizo	Días de tormenta	Días de niebla	Días de rocío	Días de escarcha	Días en que la nieve cubre el suelo
9337A	2010	12	PRADILLA DE EBRO	228	644.003	4.635.440	ZARAGOZA	11554W	415128	22	10	23	0	7	7	1	0	7	0	0	0	2	1	8	0
9337A	2011	1	PRADILLA DE EBRO	228	644.003	4.635.440	ZARAGOZA	11554W	415128	20	9	28	0	6	6	0	0	6	0	0	0	6	0	6	0
9337A	2011	2	PRADILLA DE EBRO	228	644.003	4.635.440	ZARAGOZA	11554W	415128	16	9	21	0	6	6	0	0	6	0	0	0	1	2	7	0
9337A	2011	3	PRADILLA DE EBRO	228	644.003	4.635.440	ZARAGOZA	11554W	415128	71	26	15	0	12	12	3	0	12	0	0	0	3	1	3	0
9337A	2011	4	PRADILLA DE EBRO	228	644.003	4.635.440	ZARAGOZA	11554W	415128	25	10	24	0	6	6	1	0	6	0	0	1	1	0	0	0
9337A	2011	5	PRADILLA DE EBRO	228	644.003	4.635.440	ZARAGOZA	11554W	415128	29	15	7	0	6	6	1	0	6	0	0	3	1	0	0	0
9337A	2011	6	PRADILLA DE EBRO	228	644.003	4.635.440	ZARAGOZA	11554W	415128	47	30	6	0	5	5	2	1	5	0	0	4	1	0	0	0
9337A	2011	7	PRADILLA DE EBRO	228	644.003	4.635.440	ZARAGOZA	11554W	415128	68,5	61	3	0	4	4	1	1	3	0	1	3	0	0	0	0
9337A	2011	8	PRADILLA DE EBRO	228	644.003	4.635.440	ZARAGOZA	11554W	415128	2	1	26	0	2	2	0	0	2	0	0	0	0	0	0	0
9337A	2011	9	PRADILLA DE EBRO	228	644.003	4.635.440	ZARAGOZA	11554W	415128	2,5	1,5	1	0	2	2	0	0	2	0	0	2	0	0	0	0
9337A	2011	10	PRADILLA DE EBRO	228	644.003	4.635.440	ZARAGOZA	11554W	415128	8	4	27	0	4	4	0	0	4	0	0	0	0	4	0	0
9337A	2011	11	PRADILLA DE EBRO	228	644.003	4.635.440	ZARAGOZA	11554W	415128	87,5	42	4	0	10	10	2	1	10	0	0	0	5	4	0	0
9337A	2011	12	PRADILLA DE EBRO	228	644.003	4.635.440	ZARAGOZA	11554W	415128	10	5	2	0	2	2	0	0	2	0	0	0	6	2	3	0
9337A	2012	1	PRADILLA DE EBRO	228	644.003	4.635.440	ZARAGOZA	11554W	415128	8	3	27	0	4	4	0	0	4	0	0	0	5	1	6	0
9337A	2012	2	PRADILLA DE EBRO	228	644.003	4.635.440	ZARAGOZA	11554W	415128	0	0		0	0	0	0	0	0	0	0	0	0	2	4	0
9337A	2012	3	PRADILLA DE EBRO	228	644.003	4.635.440	ZARAGOZA	11554W	415128	21,5	10	21	0	5	5	1	0	5	0	0	0	3	4	0	0
9337A	2012	4	PRADILLA DE EBRO	228	644.003	4.635.440	ZARAGOZA	11554W	415128	37,5	10	28	0	11	11	1	0	11	0	0	0	0	1	0	0
9337A	2012	5	PRADILLA DE EBRO	228	644.003	4.635.440	ZARAGOZA	11554W	415128	12	5	19	0	4	4	0	0	4	0	0	2	0	0	0	0
9337A	2012	6	PRADILLA DE EBRO	228	644.003	4.635.440	ZARAGOZA	11554W	415128	18	10	2	0	3	3	1	0	3	0	0	2	0	0	0	0
9337A	2012	7	PRADILLA DE EBRO	228	644.003	4.635.440	ZARAGOZA	11554W	415128	10	9	27	0	2	2	0	0	2	0	0	1	0	0	0	0
9337A	2012	8	PRADILLA DE EBRO	228	644.003	4.635.440	ZARAGOZA	11554W	415128	0	0		0	0	0	0	0	0	0	0	2	0	0	0	0
9337A	2012	9	PRADILLA DE EBRO	228	644.003	4.635.440	ZARAGOZA	11554W	415128	27,5	20	28	0	4	4	1	0	4	0	0	0	0	0	0	0
9337A	2012	10	PRADILLA DE EBRO	228	644.003	4.635.440	ZARAGOZA	11554W	415128	131	70	20	0	9	9	3	1	9	0	0	3	3	1	1	0
9337A	2012	11	PRADILLA DE EBRO	228	644.003	4.635.440	ZARAGOZA	11554W	415128	30,5	11	4	0	6	6	2	0	6	0	0	0	3	2	1	0
9337A	2012	12	PRADILLA DE EBRO	228	644.003	4.635.440	ZARAGOZA	11554W	415128	6	2	14	0	4	4	0	0	4	0	0	0	4	2	9	0
9337A	2013	1	PRADILLA DE EBRO	228	644.003	4.635.440	ZARAGOZA	11554W	415128	31,5	7	23	0	8	8	0	0	8	0	0	0	1	2	9	0
9337A	2013	2	PRADILLA DE EBRO	228	644.003	4.635.440	ZARAGOZA	11554W	415128	30	9	28	0	9	9	0	0	9	0	0	0	1	0	1	0
9337A	2013	3	PRADILLA DE EBRO	228	644.003	4.635.440	ZARAGOZA	11554W	415128	55	10	4	0	16	16	1	0	16	0	0	2	0	2	4	0
9337A	2013	4	PRADILLA DE EBRO	228	644.003	4.635.440	ZARAGOZA	11554W	415128	50	21	29	0	7	7	1	0	6	0	1	1	1	0	0	0
9337A	2013	5	PRADILLA DE EBRO	228	644.003	4.635.440	ZARAGOZA	11554W	415128	52	20	17	0	9	9	2	0	9	0	0	2	0	1	0	0
9337A	2013	6	PRADILLA DE EBRO	228	644.003	4.635.440	ZARAGOZA	11554W	415128	57	23	8	0	7	7	2	0	7	0	0	2	0	0	0	0
9337A	2013	7	PRADILLA DE EBRO	228	644.003	4.635.440	ZARAGOZA	11554W	415128	24	10	21	0	8	8	1	0	8	0	0	9	0	0	0	0
9337A	2013	8	PRADILLA DE EBRO	228	644.003	4.635.440	ZARAGOZA	11554W	415128	10	7	7	0	3	3	0	0	3	0	0	3	0	0	0	0
9337A	2013	9	PRADILLA DE EBRO	228	644.003	4.635.440	ZARAGOZA	11554W	415128	14	5	6	0	5	5	0	0	5	0	0	2	0	0	0	0
9337A	2013	10	PRADILLA DE EBRO	228	644.003	4.635.440	ZARAGOZA	11554W	415128	37	17	4	0	5	5	2	0	5	0	0	3	0	2	0	0
9337A	2013	11	PRADILLA DE EBRO	228	644.003	4.635.440	ZARAGOZA	11554W	415128	54	35	16	0	6	6	1	1	6	0	0	0	0	1	4	0
9337A	2013	12	PRADILLA DE EBRO	228	644.003	4.635.440	ZARAGOZA	11554W	415128	9,5	4	24	0	6	6	0	0	6	0	0	0	9	1	11	0
9337A	2014	1	PRADILLA DE EBRO	228	644.003	4.635.440	ZARAGOZA	11554W	415128	22,5	5	26	0	12	12	0	0	12	0	0	0	4	4	0	0
9337A	2014	2	PRADILLA DE EBRO	228	644.003	4.635.440	ZARAGOZA	11554W	415128	12,5	6	28	0	5	5	0	0	5	0	0	0	0	2	6	0
9337A	2014	3	PRADILLA DE EBRO	228	644.003	4.635.440	ZARAGOZA	11554W	415128	17	4	24	0	7	7	0	0	7	0	0	0	1	4	2	0
9337A	2014	4	PRADILLA DE EBRO	228	644.003	4.635.440	ZARAGOZA	11554W	415128	52	18	21	0	8	8	2	0	8	0	0	1	0	0	0	0
9337A	2014	5	PRADILLA DE EBRO	228	644.003	4.635.440	ZARAGOZA	11554W	415128	36	27	25						3	0	0	0	0	0	0	0
9337A	2014	6	PRADILLA DE EBRO	228	644.003	4.635.440	ZARAGOZA	11554W	415128	26,5	10	24	0	5	5	1	0	5	0	0	3	0	0	0	0
9337A	2014	7	PRADILLA DE EBRO	228	644.003	4.635.440	ZARAGOZA	11554W	415128	108	64	3	0	4	4	3	1	4	0	0	6	0	0	0	0
9337A	2014	8	PRADILLA DE EBRO	228	644.003	4.635.440	ZARAGOZA	11554W	415128	38,5	26	18	0	3	3	2	0	3	0	0	5	0	0	0	0
9337A	2014	9	PRADILLA DE EBRO	228	644.003	4.635.440	ZARAGOZA	11554W	415128	55	40	7	0	5	5	2	1	5	0	0	3	0	1	0	0

Código	Año	Mes	Nombre	Altitud	X	Y	Provincia	Longitud	Latitud	Precipitación total	P máx diaria	1er día P máx	Días de precipitación inapreciable	Días de precipitación apreciable	Días de P>=1 mm	Días de P>=10 mm	Días de P>=30 mm	Días de lluvia	Días de nieve	Días de granizo	Días de tormenta	Días de niebla	Días de rocío	Días de escarcha	Días en que la nieve cubre el suelo
9337A	2014	10	PRADILLA DE EBRO	228	644.003	4.635.440	ZARAGOZA	11554W	415128	27	12	10	0	4	4	2	0	4	0	0	1	4	0	0	0
9337A	2014	11	PRADILLA DE EBRO	228	644.003	4.635.440	ZARAGOZA	11554W	415128	74	20	29	0	13	12	2	0	13	0	0	2	5	2	1	0
9337A	2014	12	PRADILLA DE EBRO	228	644.003	4.635.440	ZARAGOZA	11554W	415128	22	14	14	0	3	3	1	0	3	0	0	0	4	2	2	0
9337A	2015	1	PRADILLA DE EBRO	228	644.003	4.635.440	ZARAGOZA	11554W	415128	18	16	30	0	3	3	1	0	3	0	0	0	7	4	5	0
9337A	2015	2	PRADILLA DE EBRO	228	644.003	4.635.440	ZARAGOZA	11554W	415128	24	10	23	0	5	5	1	0	5	0	0	1	0	0	6	0
9337A	2015	3	PRADILLA DE EBRO	228	644.003	4.635.440	ZARAGOZA	11554W	415128	79	24	20	0	6	6	4	0	6	0	0	0	0	1	2	0
9337A	2015	4	PRADILLA DE EBRO	228	644.003	4.635.440	ZARAGOZA	11554W	415128	50	15	26	0	7	7	2	0	6	0	1	1	0	0	0	0
9337A	2015	5	PRADILLA DE EBRO	228	644.003	4.635.440	ZARAGOZA	11554W	415128	6	5	19	0	2	2	0	0	2	0	0	1	0	0	0	0
9337A	2015	7	PRADILLA DE EBRO	228	644.003	4.635.440	ZARAGOZA	11554W	415128	26	18	31	0	3	3	1	0	3	0	0	4	0	0	0	0
9337A	2015	8	PRADILLA DE EBRO	228	644.003	4.635.440	ZARAGOZA	11554W	415128	60	22	22	0	7	7	3	0	6	0	1	7	0	0	0	0
9337A	2015	9	PRADILLA DE EBRO	228	644.003	4.635.440	ZARAGOZA	11554W	415128	12	4	2	0	5	5	0	0	5	0	0	1	0	0	0	0
9337A	2015	10	PRADILLA DE EBRO	228	644.003	4.635.440	ZARAGOZA	11554W	415128	26	7	12	0	6	6	0	0	6	0	0	0	0	2	0	0
9337A	2015	11	PRADILLA DE EBRO	228	644.003	4.635.440	ZARAGOZA	11554W	415128	52	41	2	0	4	4	1	1	4	0	0	0	11	0	1	0
9337A	2015	12	PRADILLA DE EBRO	228	644.003	4.635.440	ZARAGOZA	11554W	415128	1	1	31	0	1	1	0	0	1	0	0	0	21	1	2	0
9337A	2016	1	PRADILLA DE EBRO	228	644.003	4.635.440	ZARAGOZA	11554W	415128	49	25	4	0	7	7	2	0	7	0	0	0	5	1	6	0
9337A	2016	2	PRADILLA DE EBRO	228	644.003	4.635.440	ZARAGOZA	11554W	415128	45	17	22	0	7	7	2	0	7	0	0	0	0	0	5	0
9337A	2016	3	PRADILLA DE EBRO	228	644.003	4.635.440	ZARAGOZA	11554W	415128	45	25	19	0	6	6	1	0	6	0	0	1	1	2	0	0
9337A	2016	4	PRADILLA DE EBRO	228	644.003	4.635.440	ZARAGOZA	11554W	415128	56	25	22						8	0	0	2	0	0	1	0
9337A	2016	5	PRADILLA DE EBRO	228	644.003	4.635.440	ZARAGOZA	11554W	415128	41	11	8	0	8	8	2	0	8	0	0	4	0	0	0	0
9337A	2016	6	PRADILLA DE EBRO	228	644.003	4.635.440	ZARAGOZA	11554W	415128	0	0		0	0	0	0	0	0	0	0	0	0	0	0	0
9337A	2016	7	PRADILLA DE EBRO	228	644.003	4.635.440	ZARAGOZA	11554W	415128	15	8	4	0	3	3	0	0	3	0	0	1	0	0	0	0
9337A	2016	8	PRADILLA DE EBRO	228	644.003	4.635.440	ZARAGOZA	11554W	415128	2	2	15	0	1	1	0	0	1	0	0	1	0	0	0	0
9337A	2016	9	PRADILLA DE EBRO	228	644.003	4.635.440	ZARAGOZA	11554W	415128	15	7	13	0	3	3	0	0	3	0	0	3	0	0	0	0
9337A	2016	10	PRADILLA DE EBRO	228	644.003	4.635.440	ZARAGOZA	11554W	415128	35	17	14	0	5	5	2	0	5	0	0	0	0	0	0	0
9337A	2016	11	PRADILLA DE EBRO	228	644.003	4.635.440	ZARAGOZA	11554W	415128	106	40	22	0	8	8	3	1	8	0	0	0	0	0	0	0
9337A	2016	12	PRADILLA DE EBRO	228	644.003	4.635.440	ZARAGOZA	11554W	415128	7	5	16	0	2	2	0	0	2	0	0	0	0	0	0	0
9337A	2017	1	PRADILLA DE EBRO	228	644.003	4.635.440	ZARAGOZA	11554W	415128	20	20	27	0	1	1	1	0	1	0	0	0	0	0	0	0
9337A	2017	2	PRADILLA DE EBRO	228	644.003	4.635.440	ZARAGOZA	11554W	415128	32	11	11						6	0	0	0	0	0	0	0
9337A	2017	3	PRADILLA DE EBRO	228	644.003	4.635.440	ZARAGOZA	11554W	415128	48	20	3						5	0	0	0	0	0	0	0
9337A	2017	4	PRADILLA DE EBRO	228	644.003	4.635.440	ZARAGOZA	11554W	415128	7	7	25	0	1	1	0	0	1	0	0	0	0	0	0	0
9337A	2017	5	PRADILLA DE EBRO	228	644.003	4.635.440	ZARAGOZA	11554W	415128	42	20	18													
9337A	2017	6	PRADILLA DE EBRO	228	644.003	4.635.440	ZARAGOZA	11554W	415128	90	43	4						7	0	0	0	0	0	0	0
9337A	2017	7	PRADILLA DE EBRO	228	644.003	4.635.440	ZARAGOZA	11554W	415128	18	18	21	0	1	1	1	0	1	0	0	0	0	0	0	0
9337A	2017	9	PRADILLA DE EBRO	228	644.003	4.635.440	ZARAGOZA	11554W	415128	15	10	22						3	0	0	0	0	0	0	0
9337A	2017	10	PRADILLA DE EBRO	228	644.003	4.635.440	ZARAGOZA	11554W	415128	9	9	18	0	1	1	0	0	1	0	0	0	0	0	0	0
9337A	2017	11	PRADILLA DE EBRO	228	644.003	4.635.440	ZARAGOZA	11554W	415128	4	4	4	0	1	1	0	0	1	0	0	0	0	0	0	0
9337A	2017	12	PRADILLA DE EBRO	228	644.003	4.635.440	ZARAGOZA	11554W	415128	20	5	1	0	6	6	0	0	6	0	0	0	2	0	0	0
9337A	2018	1	PRADILLA DE EBRO	228	644.003	4.635.440	ZARAGOZA	11554W	415128	64	35	6						6	0	0	0	0	0	0	0
9337A	2018	2	PRADILLA DE EBRO	228	644.003	4.635.440	ZARAGOZA	11554W	415128	40	0							5	2	0	0	0	0	0	0
9337A	2018	3	PRADILLA DE EBRO	228	644.003	4.635.440	ZARAGOZA	11554W	415128	62	26	5	0	8	8	2	0	8	0	0	0	0	0	0	0
9337A	2018	4	PRADILLA DE EBRO	228	644.003	4.635.440	ZARAGOZA	11554W	415128	153	61	11	0	13	13	4	2	13	0	0	0	0	0	0	0
9337A	2018	5	PRADILLA DE EBRO	228	644.003	4.635.440	ZARAGOZA	11554W	415128	36	11	19						11	0	0	10	0	0	0	0
9337A	2018	6	PRADILLA DE EBRO	228	644.003	4.635.440	ZARAGOZA	11554W	415128	18	9	9	0	6	6	0	0	6	0	0	0	0	0	0	0
9337A	2018	7	PRADILLA DE EBRO	228	644.003	4.635.440	ZARAGOZA	11554W	415128	9	4	20	0	4	4	0	0	4	0	0	4	0	0	0	0
9337A	2018	8	PRADILLA DE EBRO	228	644.003	4.635.440	ZARAGOZA	11554W	415128	2	2	7	0	1	1	0	0	1	0	0	1	0	0	0	0
9337A	2018	9	PRADILLA DE EBRO	228	644.003	4.635.440	ZARAGOZA	11554W	415128	14	8	12	0	3	3	0	0	3	0	0	3	0	0	0	0

Código	Año	Mes	Nombre	Altitud	X	Y	Provincia	Longitud	Latitud	Precipitación total	P máx diaria	1er día P máx	Días de precipitación inapreciable	Días de precipitación apreciable	Días de P>=1 mm	Días de P>=10 mm	Días de P>=30 mm	Días de lluvia	Días de nieve	Días de granizo	Días de tormenta	Días de niebla	Días de rocío	Días de escarcha	Días en que la nieve cubre el suelo
9337A	2018	10	PRADILLA DE EBRO	228	644.003	4.635.440	ZARAGOZA	11554W	415128	44	0							7	0	0	0	0	0	0	0
9337A	2018	11	PRADILLA DE EBRO	228	644.003	4.635.440	ZARAGOZA	11554W	415128	42	10	18						12	0	0	0	0	0	0	0
9337A	2018	12	PRADILLA DE EBRO	228	644.003	4.635.440	ZARAGOZA	11554W	415128	15	14	13	0	2	2	1	0	2	0	0	0	0	0	0	0
9432H	1992	3	LA MUELA (D.G.A.)	620	657.431	4.602.768	ZARAGOZA	10643W	413340	8	5,5	26	0	3	3	0	0	2	1	0	0	0	0	0	1
9432H	1992	4	LA MUELA (D.G.A.)	620	657.431	4.602.768	ZARAGOZA	10643W	413340	3,1	1,8	7	0	3	1	0	0	3	0	0	0	0	0	0	0
9432H	1992	5	LA MUELA (D.G.A.)	620	657.431	4.602.768	ZARAGOZA	10643W	413340	37,3	10,1	31	0	8	8	1	0	8	0	0	4	0	0	0	0
9432H	1992	6	LA MUELA (D.G.A.)	620	657.431	4.602.768	ZARAGOZA	10643W	413340	56,6	21,8	16	0	14	8	2	0	14	0	0	1	0	0	0	0
9432H	1992	7	LA MUELA (D.G.A.)	620	657.431	4.602.768	ZARAGOZA	10643W	413340	3,9	2,1	1	0	2	2	0	0	2	0	0	0	0	0	0	0
9432H	1992	8	LA MUELA (D.G.A.)	620	657.431	4.602.768	ZARAGOZA	10643W	413340	88,5	41,4	1	0	7	7	4	1	7	0	0	0	0	0	0	0
9432H	1992	9	LA MUELA (D.G.A.)	620	657.431	4.602.768	ZARAGOZA	10643W	413340	35,2	16	27	0	3	3	2	0				1	0	0	0	0
9432H	1992	10	LA MUELA (D.G.A.)	620	657.431	4.602.768	ZARAGOZA	10643W	413340	110,1	25,5	16	0	12	11	4	0				1	0	1	0	0
9432H	1992	11	LA MUELA (D.G.A.)	620	657.431	4.602.768	ZARAGOZA	10643W	413340	7,1	1,9	11	0	7	5	0	0				0	4	0	0	0
9432H	1992	12	LA MUELA (D.G.A.)	620	657.431	4.602.768	ZARAGOZA	10643W	413340	11,8	4,1	16	0	7	4	0	0	4	0	0	0	2	0	1	0
9432H	1993	1	LA MUELA (D.G.A.)	620	657.431	4.602.768	ZARAGOZA	10643W	413340	1,2	0,5	6	0	3	0	0	0	0	0	0	0	3	0	0	0
9432H	1993	2	LA MUELA (D.G.A.)	620	657.431	4.602.768	ZARAGOZA	10643W	413340	20,1	6,5	4	0	9	5	0	0	5	2	0	0	3	0	0	0
9432H	1993	3	LA MUELA (D.G.A.)	620	657.431	4.602.768	ZARAGOZA	10643W	413340	13,9	4,2	21	0	6	4	0	0	5	0	0	0	1	0	0	0
9432H	1993	4	LA MUELA (D.G.A.)	620	657.431	4.602.768	ZARAGOZA	10643W	413340	63,9	21,5	28	0	9	8	2	0				2	0	0	0	0
9432H	1993	5	LA MUELA (D.G.A.)	620	657.431	4.602.768	ZARAGOZA	10643W	413340	45,7	8,7	26	0	14	11	0	0				4	0	0	0	0
9432H	1993	6	LA MUELA (D.G.A.)	620	657.431	4.602.768	ZARAGOZA	10643W	413340	19,5	5,4	9	0	7	7	0	0				3	0	0	0	0
9432H	1993	7	LA MUELA (D.G.A.)	620	657.431	4.602.768	ZARAGOZA	10643W	413340	0,6	0,6	3	0	1	0	0	0				1	0	0	0	0
9432H	1993	8	LA MUELA (D.G.A.)	620	657.431	4.602.768	ZARAGOZA	10643W	413340	21,8	18,5	24	0	2	2	1	0				2	0	0	0	0
9432H	1993	9	LA MUELA (D.G.A.)	620	657.431	4.602.768	ZARAGOZA	10643W	413340	61,6	35	21	0	7	3	2	1	7	0	0	1	0	0	0	0
9432H	1993	10	LA MUELA (D.G.A.)	620	657.431	4.602.768	ZARAGOZA	10643W	413340	53,3	11	9	0	12	9	1	0				1	5	0	0	0
9432H	1993	11	LA MUELA (D.G.A.)	620	657.431	4.602.768	ZARAGOZA	10643W	413340	28,6	14	5	0	8	6	1	0	8	0	0	0	1	0	0	0
9432H	1993	12	LA MUELA (D.G.A.)	620	657.431	4.602.768	ZARAGOZA	10643W	413340	9,1	4,7	25	0	5	3	0	0	5	0	0	0	0	0	0	0
9432H	1994	1	LA MUELA (D.G.A.)	620	657.431	4.602.768	ZARAGOZA	10643W	413340	10,3	6,2	9	0	2	2	0	0	2	0	0	0	0	0	0	0
9432H	1994	2	LA MUELA (D.G.A.)	620	657.431	4.602.768	ZARAGOZA	10643W	413340	26,2	10	3	0	8	7	1	0	7	1	0	0	0	0	0	0
9432H	1994	3	LA MUELA (D.G.A.)	620	657.431	4.602.768	ZARAGOZA	10643W	413340	1,1	0,7	25	0	2	0	0	0	2	0	0	0	0	0	0	0
9432H	1994	4	LA MUELA (D.G.A.)	620	657.431	4.602.768	ZARAGOZA	10643W	413340	13,6	7,3	24	0	5	3	0	0	5	0	0	0	0	0	0	0
9432H	1994	5	LA MUELA (D.G.A.)	620	657.431	4.602.768	ZARAGOZA	10643W	413340	35,4	18	7	0	7	5	1	0	7	0	0	0	0	0	0	0
9432H	1994	6	LA MUELA (D.G.A.)	620	657.431	4.602.768	ZARAGOZA	10643W	413340	0,3	0,3	7	0	1	0	0	0	1	0	0	0	0	0	0	0
9432H	1994	7	LA MUELA (D.G.A.)	620	657.431	4.602.768	ZARAGOZA	10643W	413340	7,2	7,2	29	0	1	1	0	0				1	0	0	0	0
9432H	1994	8	LA MUELA (D.G.A.)	620	657.431	4.602.768	ZARAGOZA	10643W	413340	18,6	16	14	0	2	2	1	0	1	0	1	1	0	0	0	0
9432H	1994	9	LA MUELA (D.G.A.)	620	657.431	4.602.768	ZARAGOZA	10643W	413340	52,8	18	23	0	9	7	2	0	9	0	0	1	0	0	0	0
9432H	1994	10	LA MUELA (D.G.A.)	620	657.431	4.602.768	ZARAGOZA	10643W	413340	56	19	27	0	8	8	2	0	8	0	0	0	3	0	0	0
9432H	1994	11	LA MUELA (D.G.A.)	620	657.431	4.602.768	ZARAGOZA	10643W	413340	42,3	20,5	4	0	13	6	1	0	8	0	0	0	6	0	0	0
9432H	1994	12	LA MUELA (D.G.A.)	620	657.431	4.602.768	ZARAGOZA	10643W	413340	22	18,6	31	0	3	2	1	0	3	0	0	0	0	0	0	0
9432H	1995	1	LA MUELA (D.G.A.)	620	657.431	4.602.768	ZARAGOZA	10643W	413340	19,3	10	18	0	6	5	1	0	6	0	0	0	0	0	0	0
9432H	1995	2	LA MUELA (D.G.A.)	620	657.431	4.602.768	ZARAGOZA	10643W	413340	10,6	4,8	12	0	4	4	0	0	4	0	0	0	0	0	0	0
9432H	1995	3	LA MUELA (D.G.A.)	620	657.431	4.602.768	ZARAGOZA	10643W	413340	15,8	7,8	3	0	4	3	0	0	3	0	1	0	0	0	0	0
9432H	1995	4	LA MUELA (D.G.A.)	620	657.431	4.602.768	ZARAGOZA	10643W	413340	34	23	23	0	6	6	1	0	4	2	0	0	0	0	0	0
9432H	1995	5	LA MUELA (D.G.A.)	620	657.431	4.602.768	ZARAGOZA	10643W	413340	47,3	8,9	18	0	12	9	0	0				1	0	0	0	0
9432H	1995	6	LA MUELA (D.G.A.)	620	657.431	4.602.768	ZARAGOZA	10643W	413340	5,1	2,5	14	0	4	3	0	0				1	0	0	0	0
9432H	1995	7	LA MUELA (D.G.A.)	620	657.431	4.602.768	ZARAGOZA	10643W	413340	11,3	5,3	30	0	4	3	0	0				3	0	0	0	0
9432H	1995	8	LA MUELA (D.G.A.)	620	657.431	4.602.768	ZARAGOZA	10643W	413340	30,4	12,7	9	0	6	5	1	0				5	0	0	0	0
9432H	1995	9	LA MUELA (D.G.A.)	620	657.431	4.602.768	ZARAGOZA	10643W	413340	2,1	1,5	18	0	3	1	0	0	3	0	0	0	0	0	0	0

Código	Año	Mes	Nombre	Altitud	X	Y	Provincia	Longitud	Latitud	Precipitación total	P máx diaria	1er día P máx	Días de precipitación inapreciable	Días de precipitación apreciable	Días de P>=1 mm	Días de P>=10 mm	Días de P>=30 mm	Días de lluvia	Días de nieve	Días de granizo	Días de tormenta	Días de niebla	Días de rocío	Días de escarcha	Días en que la nieve cubre el suelo
9432H	1995	10	LA MUELA (D.G.A.)	620	657.431	4.602.768	ZARAGOZA	10643W	413340	1,1	0,6	14	0	2	0	0	0	2	0	0	0	0	0	0	0
9432H	1995	11	LA MUELA (D.G.A.)	620	657.431	4.602.768	ZARAGOZA	10643W	413340	29,7	10,8	18	0	11	8	1	0	11	0	0	0	0	0	0	0
9432H	1995	12	LA MUELA (D.G.A.)	620	657.431	4.602.768	ZARAGOZA	10643W	413340	69,9	16,5	15	0	16	9	3	0	12	1	0	0	2	1	0	0
9432H	1996	1	LA MUELA (D.G.A.)	620	657.431	4.602.768	ZARAGOZA	10643W	413340	97,3	26,5	9	0	17	13	3	0	17	0	0	0	3	0	0	0
9432H	1996	2	LA MUELA (D.G.A.)	620	657.431	4.602.768	ZARAGOZA	10643W	413340	50,1	18,7	26	0	10	6	1	0	6	3	1	1	1	4	5	1
9432H	1996	3	LA MUELA (D.G.A.)	620	657.431	4.602.768	ZARAGOZA	10643W	413340	23,7	6	14	0	6	6	0	0	6	0	0	0	0	1	1	0
9432H	1996	4	LA MUELA (D.G.A.)	620	657.431	4.602.768	ZARAGOZA	10643W	413340	57,7	21,5	16	0	5	5	2	0				3	1	8	0	0
9432H	1996	5	LA MUELA (D.G.A.)	620	657.431	4.602.768	ZARAGOZA	10643W	413340	22,5	7,2	6	0	10	6	0	0				4	1	0	0	0
9432H	1996	6	LA MUELA (D.G.A.)	620	657.431	4.602.768	ZARAGOZA	10643W	413340	11,7	7,5	1	0	6	3	0	0	2	0	0	5	0	0	0	0
9432H	1996	7	LA MUELA (D.G.A.)	620	657.431	4.602.768	ZARAGOZA	10643W	413340	21,4	14,4	25	0	4	3	1	0	3	0	1	2	0	0	0	0
9432H	1996	8	LA MUELA (D.G.A.)	620	657.431	4.602.768	ZARAGOZA	10643W	413340	82,5	49,5	19	0	6	4	2	1	6	0	0	3	0	0	0	0
9432H	1996	9	LA MUELA (D.G.A.)	620	657.431	4.602.768	ZARAGOZA	10643W	413340	19,1	6	21	0	7	4	0	0	7	0	0	1	1	1	0	0
9432H	1996	10	LA MUELA (D.G.A.)	620	657.431	4.602.768	ZARAGOZA	10643W	413340	7,7	4,5	13	0	3	2	0	0	3	0	0	1	4	11	0	0
9432H	1996	11	LA MUELA (D.G.A.)	620	657.431	4.602.768	ZARAGOZA	10643W	413340	71,1	23,8	11	0	12	9	2	0	11	1	0	0	0	9	4	1
9432H	1996	12	LA MUELA (D.G.A.)	620	657.431	4.602.768	ZARAGOZA	10643W	413340	99,7	24,5	5	0	21	18	2	0	18	3	0	1	8	6	5	2
9432H	1997	1	LA MUELA (D.G.A.)	620	657.431	4.602.768	ZARAGOZA	10643W	413340	97,9	17	23	0	21	15	2	0	15	4	0	0	10	6	3	2
9432H	1997	2	LA MUELA (D.G.A.)	620	657.431	4.602.768	ZARAGOZA	10643W	413340	2,3	1,1	14	0	3	1	0	0	3	0	0	0	3	14	5	0
9432H	1997	3	LA MUELA (D.G.A.)	620	657.431	4.602.768	ZARAGOZA	10643W	413340	0	0		0	0	0	0	0	0	0	0	0	0	12	0	0
9432H	1997	4	LA MUELA (D.G.A.)	620	657.431	4.602.768	ZARAGOZA	10643W	413340	89,4	46,9	18	0	4	3	2	2	4	0	0	0	4	6	0	0
9432H	1997	5	LA MUELA (D.G.A.)	620	657.431	4.602.768	ZARAGOZA	10643W	413340	128,1	28,3	31	0	17	14	4	0	14	0	2	7	1	7	0	0
9432H	1997	6	LA MUELA (D.G.A.)	620	657.431	4.602.768	ZARAGOZA	10643W	413340	73,1	31,6	28	0	5	5	2	1	5	0	0	3	1	1	0	0
9432H	1997	7	LA MUELA (D.G.A.)	620	657.431	4.602.768	ZARAGOZA	10643W	413340	69,6	36,3	21	0	10	6	2	1	9	0	1	5	1	18	0	0
9432H	1997	8	LA MUELA (D.G.A.)	620	657.431	4.602.768	ZARAGOZA	10643W	413340	44,2	15,3	10	0	10	10	1	0	9	0	1	7	3	12	0	0
9432H	1997	9	LA MUELA (D.G.A.)	620	657.431	4.602.768	ZARAGOZA	10643W	413340	19,6	12	1	0	5	5	1	0	4	0	1	3	4	21	0	0
9432H	1997	10	LA MUELA (D.G.A.)	620	657.431	4.602.768	ZARAGOZA	10643W	413340	12,6	5,1	5	0	7	4	0	0	7	0	0	0	1	14	0	0
9432H	1997	11	LA MUELA (D.G.A.)	620	657.431	4.602.768	ZARAGOZA	10643W	413340	45,5	13,6	6	0	11	8	1	0	10	0	0	0	5	10	2	0
9432H	1997	12	LA MUELA (D.G.A.)	620	657.431	4.602.768	ZARAGOZA	10643W	413340	52,3	17,8	16	0	13	11	2	0	10	3	0	0	2	9	5	2
9432H	1998	1	LA MUELA (D.G.A.)	620	657.431	4.602.768	ZARAGOZA	10643W	413340	15,3	7,8	23	0	7	2	0	0	6	1	0	0	10	9	2	1
9432H	1998	2	LA MUELA (D.G.A.)	620	657.431	4.602.768	ZARAGOZA	10643W	413340	9,9	3,5	2	0	9	3	0	0	9	0	0	0	9	0	11	0
9432H	1998	3	LA MUELA (D.G.A.)	620	657.431	4.602.768	ZARAGOZA	10643W	413340	6,5	3,7	29	0	3	2	0	0	3	0	0	0	2	10	0	0
9432H	1998	4	LA MUELA (D.G.A.)	620	657.431	4.602.768	ZARAGOZA	10643W	413340	51,9	17,8	26	0	12	10	1	0	10	1	1	1	0	2	3	0
9432H	1998	5	LA MUELA (D.G.A.)	620	657.431	4.602.768	ZARAGOZA	10643W	413340	19,6	8,5	19	0	10	5	0	0	10	0	0	2	1	5	0	0
9432H	1998	6	LA MUELA (D.G.A.)	620	657.431	4.602.768	ZARAGOZA	10643W	413340	4,3	3,2	6	0	2	2	0	0	2	0	0	0	0	2	0	0
9432H	1998	7	LA MUELA (D.G.A.)	620	657.431	4.602.768	ZARAGOZA	10643W	413340	10,5	8,2	1	0	3	2	0	0	3	0	0	2	0	0	0	0
9432H	1998	8	LA MUELA (D.G.A.)	620	657.431	4.602.768	ZARAGOZA	10643W	413340	27,2	16,6	17	0	4	4	1	0	4	0	0	3	0	4	0	0
9432H	1998	9	LA MUELA (D.G.A.)	620	657.431	4.602.768	ZARAGOZA	10643W	413340	39,1	12,8	24	0	7	6	1	0	7	0	0	1	3	3	0	0
9432H	1998	10	LA MUELA (D.G.A.)	620	657.431	4.602.768	ZARAGOZA	10643W	413340	44,9	22	18	0	7	5	2	0	6	0	1	0	0	5	0	0
9432H	1998	11	LA MUELA (D.G.A.)	620	657.431	4.602.768	ZARAGOZA	10643W	413340	20,2	13	3	0	4	3	1	0	4	0	0	0	0	9	2	0
9432H	1998	12	LA MUELA (D.G.A.)	620	657.431	4.602.768	ZARAGOZA	10643W	413340	21	6,8	29	0	6	6	0	0	4	2	0	0	2	5	14	1
9432H	1999	1	LA MUELA (D.G.A.)	620	657.431	4.602.768	ZARAGOZA	10643W	413340	21,9	11,6	9	0	6	4	1	0	5	1	0	0	2	8	14	1
9432H	1999	2	LA MUELA (D.G.A.)	620	657.431	4.602.768	ZARAGOZA	10643W	413340	30,7	20	24	0	5	5	1	0	4	1	0	0	2	4	4	1
9432H	1999	3	LA MUELA (D.G.A.)	620	657.431	4.602.768	ZARAGOZA	10643W	413340	48,6	8,8	12	0	11	9	0	0	10	0	1	0	2	2	0	0
9432H	1999	4	LA MUELA (D.G.A.)	620	657.431	4.602.768	ZARAGOZA	10643W	413340	69,7	44	28	0	13	8	1	1	12	0	1	1	0	4	0	0
9432H	1999	5	LA MUELA (D.G.A.)	620	657.431	4.602.768	ZARAGOZA	10643W	413340	40,6	18	16	0	10	6	1	0	10	0	0	1	0	5	0	0
9432H	1999	6	LA MUELA (D.G.A.)	620	657.431	4.602.768	ZARAGOZA	10643W	413340	29,9	15,8	17	0	4	3	1	0	4	0	0	1	0	5	0	0
9432H	1999	7	LA MUELA (D.G.A.)	620	657.431	4.602.768	ZARAGOZA	10643W	413340	33,2	12	26	0	6	6	2	0	6	0	0	5	0	1	0	0

Código	Año	Mes	Nombre	Altitud	X	Y	Provincia	Longitud	Latitud	Precipitación total	P máx diaria	1er día P máx	Días de precipitación inapreciable	Días de precipitación apreciable	Días de P>=1 mm	Días de P>=10 mm	Días de P>=30 mm	Días de lluvia	Días de nieve	Días de granizo	Días de tormenta	Días de niebla	Días de rocío	Días de escarcha	Días en que la nieve cubre el suelo
9432H	1999	8	LA MUELA (D.G.A.)	620	657.431	4.602.768	ZARAGOZA	10643W	413340	2	2	2	0	1	1	0	0	1	0	0	1	0	12	0	0
9432H	1999	9	LA MUELA (D.G.A.)	620	657.431	4.602.768	ZARAGOZA	10643W	413340	44,3	11,8	14	0	10	10	1	0	10	0	0	2	0	7	0	0
9432H	1999	10	LA MUELA (D.G.A.)	620	657.431	4.602.768	ZARAGOZA	10643W	413340	26,1	13	17	0	5	4	1	0	5	0	0	0	1	7	0	0
9432H	1999	11	LA MUELA (D.G.A.)	620	657.431	4.602.768	ZARAGOZA	10643W	413340	28,1	10	12	0	6	5	1	0	5	1	0	0	3	2	9	0
9432H	1999	12	LA MUELA (D.G.A.)	620	657.431	4.602.768	ZARAGOZA	10643W	413340	20,5	7,6	14	0	7	7	0	0	7	0	0	0	0	1	10	0
9432H	2000	1	LA MUELA (D.G.A.)	620	657.431	4.602.768	ZARAGOZA	10643W	413340	18,6	9,6	15	0	2	2	0	0	2	0	0	0	1	0	26	0
9432H	2000	2	LA MUELA (D.G.A.)	620	657.431	4.602.768	ZARAGOZA	10643W	413340	0	0		0	0	0	0	0	0	0	0	0	0	7	0	0
9432H	2000	3	LA MUELA (D.G.A.)	620	657.431	4.602.768	ZARAGOZA	10643W	413340	22,2	9,2	23	0	6	4	0	0	6	0	0	0	2	1	0	0
9432H	2000	4	LA MUELA (D.G.A.)	620	657.431	4.602.768	ZARAGOZA	10643W	413340	41,7	11,4	26	0	7	6	2	0	7	0	0	0	0	0	0	0
9432H	2000	5	LA MUELA (D.G.A.)	620	657.431	4.602.768	ZARAGOZA	10643W	413340	87,4	31	26	0	9	8	4	1	8	0	1	4	0	0	0	0
9432H	2000	6	LA MUELA (D.G.A.)	620	657.431	4.602.768	ZARAGOZA	10643W	413340	38,2	14,5	1	0	6	6	1	0	6	0	0	0	0	0	0	0
9432H	2000	7	LA MUELA (D.G.A.)	620	657.431	4.602.768	ZARAGOZA	10643W	413340	8,4	2,8	25	0	4	4	0	0	3	0	1	1	0	3	0	0
9432H	2000	8	LA MUELA (D.G.A.)	620	657.431	4.602.768	ZARAGOZA	10643W	413340	3,2	2	25	0	2	2	0	0	2	0	0	1	0	6	0	0
9432H	2000	9	LA MUELA (D.G.A.)	620	657.431	4.602.768	ZARAGOZA	10643W	413340	4,1	3	30	0	3	2	0	0	3	0	0	2	4	8	0	0
9432H	2000	10	LA MUELA (D.G.A.)	620	657.431	4.602.768	ZARAGOZA	10643W	413340	116,5	36,8	22	0	9	7	4	1	9	0	0	0	2	3	0	0
9432H	2000	12	LA MUELA (D.G.A.)	620	657.431	4.602.768	ZARAGOZA	10643W	413340	17,3	4,5	25	0	11	7	0	0	11	0	0	0	3	2	1	0
9432H	2001	1	LA MUELA (D.G.A.)	620	657.431	4.602.768	ZARAGOZA	10643W	413340	49,2	26,1	26	0	16	10	1	0	15	0	1	1	2	5	1	0
9432H	2001	2	LA MUELA (D.G.A.)	620	657.431	4.602.768	ZARAGOZA	10643W	413340	7,8	4,6	14	0	4	3	0	0	2	2	0	1	1	3	7	0
9432H	2001	3	LA MUELA (D.G.A.)	620	657.431	4.602.768	ZARAGOZA	10643W	413340	39,2	13,2	12	0	7	6	2	0	7	0	0	1	1	11	0	0
9432H	2001	4	LA MUELA (D.G.A.)	620	657.431	4.602.768	ZARAGOZA	10643W	413340	19	12,6	30	0	2	2	1	0	1	0	1	0	0	5	0	0
9432H	2001	5	LA MUELA (D.G.A.)	620	657.431	4.602.768	ZARAGOZA	10643W	413340	40,9	12,7	9	0	7	5	2	0	6	0	1	3	1	2	0	0
9432H	2001	6	LA MUELA (D.G.A.)	620	657.431	4.602.768	ZARAGOZA	10643W	413340	15,9	13,2	9	0	2	2	1	0	2	0	0	0	0	1	0	0
9432H	2001	7	LA MUELA (D.G.A.)	620	657.431	4.602.768	ZARAGOZA	10643W	413340	6	3,2	14	0	4	2	0	0	4	0	0	2	0	5	0	0
9432H	2001	8	LA MUELA (D.G.A.)	620	657.431	4.602.768	ZARAGOZA	10643W	413340	7,5	3,8	1	0	3	3	0	0	3	0	0	2	0	10	0	0
9432H	2001	9	LA MUELA (D.G.A.)	620	657.431	4.602.768	ZARAGOZA	10643W	413340	60,9	27,2	28	0	4	4	2	0	4	0	0	1	1	12	0	0
9432H	2001	10	LA MUELA (D.G.A.)	620	657.431	4.602.768	ZARAGOZA	10643W	413340	34,9	18	17	0	6	6	1	0	6	0	0	1	1	15	0	0
9432H	2001	11	LA MUELA (D.G.A.)	620	657.431	4.602.768	ZARAGOZA	10643W	413340	18,3	17,2	15	0	4	1	1	0	2	2	0	0	2	8	5	0
9432H	2001	12	LA MUELA (D.G.A.)	620	657.431	4.602.768	ZARAGOZA	10643W	413340	0,4	0,3	15	0	2	0	0	0	0	1	0	0	7	7	15	0
9432H	2002	1	LA MUELA (D.G.A.)	620	657.431	4.602.768	ZARAGOZA	10643W	413340	28,4	13,4	2	0	6	4	1	0	6	0	0	0	11	10	4	0
9432H	2002	2	LA MUELA (D.G.A.)	620	657.431	4.602.768	ZARAGOZA	10643W	413340	5,1	4,9	5	0	2	1	0	0	1	0	1	0	0	6	6	0
9432H	2002	3	LA MUELA (D.G.A.)	620	657.431	4.602.768	ZARAGOZA	10643W	413340	26,6	18,3	16	0	5	4	1	0	5	0	0	0	0	9	0	0
9432H	2002	4	LA MUELA (D.G.A.)	620	657.431	4.602.768	ZARAGOZA	10643W	413340	25,4	7,8	10	0	7	5	0	0	6	1	0	0	1	5	0	1
9432H	2002	5	LA MUELA (D.G.A.)	620	657.431	4.602.768	ZARAGOZA	10643W	413340	113,9	51,4	8	0	9	6	3	2	9	0	0	1	3	8	0	0
9432H	2002	6	LA MUELA (D.G.A.)	620	657.431	4.602.768	ZARAGOZA	10643W	413340	62,3	27	4	0	6	5	2	0	6	0	0	1	0	5	0	0
9432H	2002	7	LA MUELA (D.G.A.)	620	657.431	4.602.768	ZARAGOZA	10643W	413340	8	6,2	29	0	2	2	0	0	2	0	0	1	0	4	0	0
9432H	2002	8	LA MUELA (D.G.A.)	620	657.431	4.602.768	ZARAGOZA	10643W	413340	35	16,2	22	0	7	6	1	0	6	0	1	1	0	6	0	0
9432H	2002	9	LA MUELA (D.G.A.)	620	657.431	4.602.768	ZARAGOZA	10643W	413340	60,5	21,3	20	0	8	8	2	0	7	0	1	0	2	13	0	0
9432H	2002	10	LA MUELA (D.G.A.)	620	657.431	4.602.768	ZARAGOZA	10643W	413340	122,8	64	10	0	11	8	4	1	11	0	0	0	3	15	0	0
9432H	2002	11	LA MUELA (D.G.A.)	620	657.431	4.602.768	ZARAGOZA	10643W	413340	24,4	6,8	14	0	8	6	0	0	8	0	0	0	2	12	0	0
9432H	2002	12	LA MUELA (D.G.A.)	620	657.431	4.602.768	ZARAGOZA	10643W	413340	54,7	15,3	19	0	13	11	2	0	13	0	0	0	3	6	3	0
9432H	2003	1	LA MUELA (D.G.A.)	620	657.431	4.602.768	ZARAGOZA	10643W	413340	42,8	10	7	0	15	11	1	0	11	3	1	0	0	2	10	1
9432H	2003	2	LA MUELA (D.G.A.)	620	657.431	4.602.768	ZARAGOZA	10643W	413340	85,5	20,7	26	0	12	10	4	0	10	2	0	0	5	2	9	2
9432H	2003	3	LA MUELA (D.G.A.)	620	657.431	4.602.768	ZARAGOZA	10643W	413340	32,7	12,8	27	0	5	4	1	0	5	0	0	1	0	12	2	0
9432H	2003	4	LA MUELA (D.G.A.)	620	657.431	4.602.768	ZARAGOZA	10643W	413340	61,3	36,3	15	0	7	6	2	1	7	0	0	0	0	8	0	0
9432H	2003	5	LA MUELA (D.G.A.)	620	657.431	4.602.768	ZARAGOZA	10643W	413340	97,4	46,6	6	0	6	5	3	1	6	0	0	1	2	2	0	0
9432H	2003	6	LA MUELA (D.G.A.)	620	657.431	4.602.768	ZARAGOZA	10643W	413340	39,1	26	4	0	5	4	1	0	5	0	0	4	1	0	0	0

Código	Año	Mes	Nombre	Altitud	X	Y	Provincia	Longitud	Latitud	Precipitación total	P máx diaria	1er día P máx	Días de precipitación inapreciable	Días de precipitación apreciable	Días de P>=1 mm	Días de P>=10 mm	Días de P>=30 mm	Días de lluvia	Días de nieve	Días de granizo	Días de tormenta	Días de niebla	Días de rocío	Días de escarcha	Días en que la nieve cubre el suelo
9432H	2003	7	LA MUELA (D.G.A.)	620	657.431	4.602.768	ZARAGOZA	10643W	413340	8	8	6	0	1	1	0	0	1	0	0	1	0	0	0	0
9432H	2003	8	LA MUELA (D.G.A.)	620	657.431	4.602.768	ZARAGOZA	10643W	413340	47,8	25	22	0	8	5	2	0	8	0	0	3	0	5	0	0
9432H	2003	9	LA MUELA (D.G.A.)	620	657.431	4.602.768	ZARAGOZA	10643W	413340	129,3	52,7	4	0	10	10	4	1	10	0	0	1	5	8	0	0
9432H	2003	10	LA MUELA (D.G.A.)	620	657.431	4.602.768	ZARAGOZA	10643W	413340	70,9	16,2	15	0	12	10	2	0	12	0	0	0	4	8	0	0
9432H	2003	11	LA MUELA (D.G.A.)	620	657.431	4.602.768	ZARAGOZA	10643W	413340	76,9	22,4	8	0	11	9	3	0	11	0	0	0	3	14	0	0
9432H	2003	12	LA MUELA (D.G.A.)	620	657.431	4.602.768	ZARAGOZA	10643W	413340	13,3	5,6	5	0	3	3	0	0	3	0	0	0	3	8	4	0
9432H	2004	1	LA MUELA (D.G.A.)	620	657.431	4.602.768	ZARAGOZA	10643W	413340	40,4	9,8	25	0	7	7	0	0	7	0	0	0	0	11	6	0
9432H	2004	2	LA MUELA (D.G.A.)	620	657.431	4.602.768	ZARAGOZA	10643W	413340	69,7	28	25	13	12	7	2	0				0	8	7	5	4
9432H	2004	3	LA MUELA (D.G.A.)	620	657.431	4.602.768	ZARAGOZA	10643W	413340	64,9	28	29	0	9	8	2	0	7	2	0	0	1	10	3	1
9432H	2004	4	LA MUELA (D.G.A.)	620	657.431	4.602.768	ZARAGOZA	10643W	413340	67,5	15	16	1	8	8	2	0				2	3	1	0	0
9432H	2004	5	LA MUELA (D.G.A.)	620	657.431	4.602.768	ZARAGOZA	10643W	413340	60,6	18,2	9	0	8	7	3	0	8	0	0	0	2	1	0	0
9432H	2004	6	LA MUELA (D.G.A.)	620	657.431	4.602.768	ZARAGOZA	10643W	413340	8	5	11	0	3	3	0	0	3	0	0	2	0	0	0	0
9432H	2004	7	LA MUELA (D.G.A.)	620	657.431	4.602.768	ZARAGOZA	10643W	413340	46	32,5	6	0	5	5	1	1	5	0	0	4	0	0	0	0
9432H	2004	8	LA MUELA (D.G.A.)	620	657.431	4.602.768	ZARAGOZA	10643W	413340	4	4	7	0	1	1	0	0	1	0	0	1	0	0	0	0
9432H	2004	9	LA MUELA (D.G.A.)	620	657.431	4.602.768	ZARAGOZA	10643W	413340	8,8	7	2	0	3	2	0	0	3	0	0	1	3	10	0	0
9432H	2004	10	LA MUELA (D.G.A.)	620	657.431	4.602.768	ZARAGOZA	10643W	413340	32	15	25	0	4	4	2	0	4	0	0	0	2	7	0	0
9432H	2004	11	LA MUELA (D.G.A.)	620	657.431	4.602.768	ZARAGOZA	10643W	413340	16	10	28	0	8	2	1	0				0	8	7	1	0
9432H	2004	12	LA MUELA (D.G.A.)	620	657.431	4.602.768	ZARAGOZA	10643W	413340	44,7	36	1	0	7	4	1	1				1	5	10	9	0
9432H	2005	1	LA MUELA (D.G.A.)	620	657.431	4.602.768	ZARAGOZA	10643W	413340	1	0,4	16	1	4	0	0	0				0	9	5	18	0
9432H	2005	2	LA MUELA (D.G.A.)	620	657.431	4.602.768	ZARAGOZA	10643W	413340	18	10	22	1	6	6	1	0	3	4	0	0	2	0	8	0
9432H	2005	3	LA MUELA (D.G.A.)	620	657.431	4.602.768	ZARAGOZA	10643W	413340	15,5	12	25	3	4	4	1	0	4	2	1	0	1	2	10	0
9432H	2005	4	LA MUELA (D.G.A.)	620	657.431	4.602.768	ZARAGOZA	10643W	413340	22	10	14	0	8	6	1	0	8	0	0	0	0	1	0	0
9432H	2005	5	LA MUELA (D.G.A.)	620	657.431	4.602.768	ZARAGOZA	10643W	413340	81	34	16	0	7	7	2	1	7	0	0	4	0	0	0	0
9432H	2005	6	LA MUELA (D.G.A.)	620	657.431	4.602.768	ZARAGOZA	10643W	413340	46,5	14	11	0	7	7	1	0	6	0	1	3	0	1	0	0
9432H	2005	7	LA MUELA (D.G.A.)	620	657.431	4.602.768	ZARAGOZA	10643W	413340	0,4	0,4	28	0	1	0	0	0	1	0	0	0	0	0	0	0
9432H	2005	8	LA MUELA (D.G.A.)	620	657.431	4.602.768	ZARAGOZA	10643W	413340	23,2	11	17	0	3	3	1	0	3	0	0	1	0	0	0	0
9432H	2005	9	LA MUELA (D.G.A.)	620	657.431	4.602.768	ZARAGOZA	10643W	413340	39,9	25	7	0	6	5	2	0	6	0	0	0	4	2	0	0
9432H	2005	10	LA MUELA (D.G.A.)	620	657.431	4.602.768	ZARAGOZA	10643W	413340	61,6	20,4	15	0	10	7	3	0	10	0	0	0	10	10	0	0
9432H	2005	11	LA MUELA (D.G.A.)	620	657.431	4.602.768	ZARAGOZA	10643W	413340	70,4	30	13	0	9	8	2	1	9	0	0	0	5	10	0	0
9432H	2005	12	LA MUELA (D.G.A.)	620	657.431	4.602.768	ZARAGOZA	10643W	413340	13,4	4,7	31	2	6	6	0	0	5	2	1	0	3	2	14	0
9432H	2006	1	LA MUELA (D.G.A.)	620	657.431	4.602.768	ZARAGOZA	10643W	413340	36,5	12	7	0	8	8	2	0	7	1	0	0	15	5	6	0
9432H	2006	2	LA MUELA (D.G.A.)	620	657.431	4.602.768	ZARAGOZA	10643W	413340	42,8	30	26	0	4	4	2	1	2	2	0	0	1	5	9	0
9432H	2006	3	LA MUELA (D.G.A.)	620	657.431	4.602.768	ZARAGOZA	10643W	413340	25,3	8,1	19	0	8	8	0	0	6	0	2	0	2	0	1	0
9432H	2006	4	LA MUELA (D.G.A.)	620	657.431	4.602.768	ZARAGOZA	10643W	413340	56	20	22	0	10	7	3	0	10	0	0	1	2	0	0	0
9432H	2006	5	LA MUELA (D.G.A.)	620	657.431	4.602.768	ZARAGOZA	10643W	413340	19,5	7	6	0	6	5	0	0	6	0	0	2	5	0	0	0
9432H	2006	6	LA MUELA (D.G.A.)	620	657.431	4.602.768	ZARAGOZA	10643W	413340	61,8	24	23	0	10	7	2	0	10	0	0	5	0	0	0	0
9432H	2006	7	LA MUELA (D.G.A.)	620	657.431	4.602.768	ZARAGOZA	10643W	413340	45,7	16	14	0	5	4	3	0				5	0	0	0	0
9432H	2006	8	LA MUELA (D.G.A.)	620	657.431	4.602.768	ZARAGOZA	10643W	413340	6	6	17	0	1	1	0	0	1	0	0	0	0	0	0	0
9432H	2006	9	LA MUELA (D.G.A.)	620	657.431	4.602.768	ZARAGOZA	10643W	413340	104	42,3	21	0	6	5	3	1	6	0	0	1	0	0	0	0
9432H	2006	10	LA MUELA (D.G.A.)	620	657.431	4.602.768	ZARAGOZA	10643W	413340	23,2	12,5	11	0	4	4	1	0	4	0	0	1	2	6	0	0
9432H	2006	11	LA MUELA (D.G.A.)	620	657.431	4.602.768	ZARAGOZA	10643W	413340	45	17	3	0	7	6	2	0	7	0	0	0	5	6	0	0
9432H	2006	12	LA MUELA (D.G.A.)	620	657.431	4.602.768	ZARAGOZA	10643W	413340	14,8	6,2	5	0	6	5	0	0	4	2	0	0	1	6	12	0
9432H	2007	1	LA MUELA (D.G.A.)	620	657.431	4.602.768	ZARAGOZA	10643W	413340	14,6	5	22	0	5	4	0	0	3	2	0	0	5	14	3	0
9432H	2007	2	LA MUELA (D.G.A.)	620	657.431	4.602.768	ZARAGOZA	10643W	413340	55,5	11,5	8	0	10	10	3	0	10	0	0	0	3	3	2	0
9432H	2007	3	LA MUELA (D.G.A.)	620	657.431	4.602.768	ZARAGOZA	10643W	413340	76,5	37,5	27	0	8	8	3	1	6	2	0	1	2	4	0	1
9432H	2007	4	LA MUELA (D.G.A.)	620	657.431	4.602.768	ZARAGOZA	10643W	413340	163,5	33,5	2	0	16	16	5	1	15	0	1	1	7	0	0	0

Código	Año	Mes	Nombre	Altitud	X	Y	Provincia	Longitud	Latitud	Precipitación total	P máx diaria	1er día P máx	Días de precipitación inapreciable	Días de precipitación apreciable	Días de P>=1 mm	Días de P>=10 mm	Días de P>=30 mm	Días de lluvia	Días de nieve	Días de granizo	Días de tormenta	Días de niebla	Días de rocío	Días de escarcha	Días en que la nieve cubre el suelo
9432H	2007	5	LA MUELA (D.G.A.)	620	657.431	4.602.768	ZARAGOZA	10643W	413340	60,5	25	19	0	9	9	2	0	9	0	0	2	1	0	0	0
9432H	2007	6	LA MUELA (D.G.A.)	620	657.431	4.602.768	ZARAGOZA	10643W	413340	25	10	16	0	6	5	1	0	6	0	0	1	0	0	0	0
9432H	2007	7	LA MUELA (D.G.A.)	620	657.431	4.602.768	ZARAGOZA	10643W	413340	3,1	1,6	15	0	2	2	0	0	2	0	0	2	0	0	0	0
9432H	2007	8	LA MUELA (D.G.A.)	620	657.431	4.602.768	ZARAGOZA	10643W	413340	22,1	8,1	24	0	3	3	0	0	3	0	0	2	0	0	0	0
9432H	2007	9	LA MUELA (D.G.A.)	620	657.431	4.602.768	ZARAGOZA	10643W	413340	23,9	17,3	17	0	4	3	1	0	3	0	1	1	1	4	0	0
9432H	2007	10	LA MUELA (D.G.A.)	620	657.431	4.602.768	ZARAGOZA	10643W	413340	11	7,5	3	0	4	2	0	0	4	0	0	0	7	14	0	0
9432H	2007	11	LA MUELA (D.G.A.)	620	657.431	4.602.768	ZARAGOZA	10643W	413340	1,6	1,6	20	0	1	1	0	0	1	0	0	0	0	12	5	0
9432H	2007	12	LA MUELA (D.G.A.)	620	657.431	4.602.768	ZARAGOZA	10643W	413340	20,6	9	21	0	6	4	0	0	5	1	0	0	3	10	12	0
9432H	2008	1	LA MUELA (D.G.A.)	620	657.431	4.602.768	ZARAGOZA	10643W	413340	11,8	4,5	2	0	5	5	0	0	5	0	0	0	5	14	1	0
9432H	2008	2	LA MUELA (D.G.A.)	620	657.431	4.602.768	ZARAGOZA	10643W	413340	26,6	9,6	18	0	10	6	0	0	10	0	0	0	7	12	0	0
9432H	2008	3	LA MUELA (D.G.A.)	620	657.431	4.602.768	ZARAGOZA	10643W	413340	21,6	6,2	30	0	8	7	0	0	6	2	0	0	0	2	0	0
9432H	2008	4	LA MUELA (D.G.A.)	620	657.431	4.602.768	ZARAGOZA	10643W	413340	49	14,4	7	0	10	9	2	0	10	0	0	2	0	8	0	0
9432H	2008	5	LA MUELA (D.G.A.)	620	657.431	4.602.768	ZARAGOZA	10643W	413340	201,3	41,3	31	0	17	15	7	2	17	0	0	6	4	3	0	0
9432H	2008	6	LA MUELA (D.G.A.)	620	657.431	4.602.768	ZARAGOZA	10643W	413340	19,3	5	5	0	8	8	0	0	8	0	0	0	0	1	0	0
9432H	2008	7	LA MUELA (D.G.A.)	620	657.431	4.602.768	ZARAGOZA	10643W	413340	15,5	9,8	12	0	3	2	0	0	3	0	0	1	0	0	0	0
9432H	2008	8	LA MUELA (D.G.A.)	620	657.431	4.602.768	ZARAGOZA	10643W	413340	9,5	6,4	22	0	3	2	0	0	3	0	0	1	0	0	0	0
9432H	2008	9	LA MUELA (D.G.A.)	620	657.431	4.602.768	ZARAGOZA	10643W	413340	10	8	9	0	2	2	0	0	2	0	0	1	0	0	0	0
9432H	2008	10	LA MUELA (D.G.A.)	620	657.431	4.602.768	ZARAGOZA	10643W	413340	103,9	55	12	0	10	10	2	1	10	0	0	1	5	4	0	0
9432H	2008	11	LA MUELA (D.G.A.)	620	657.431	4.602.768	ZARAGOZA	10643W	413340	74,3	52	2	0	8	7	1	1	8	0	0	0	2	10	3	0
9432H	2008	12	LA MUELA (D.G.A.)	620	657.431	4.602.768	ZARAGOZA	10643W	413340	45	20	8	0	9	8	1	0	7	2	0	0	12	2	8	0
9432H	2009	1	LA MUELA (D.G.A.)	620	657.431	4.602.768	ZARAGOZA	10643W	413340	52,6	10,6	9	0	12	10	2	0	9	3	0	0	9	5	13	0
9432H	2009	2	LA MUELA (D.G.A.)	620	657.431	4.602.768	ZARAGOZA	10643W	413340	18,2	6,5	28	0	5	4	0	0	5	0	0	0	3	11	2	0
9432H	2009	3	LA MUELA (D.G.A.)	620	657.431	4.602.768	ZARAGOZA	10643W	413340	10,7	4,2	1	0	3	3	0	0	2	1	0	0	1	12	0	0
9432H	2009	4	LA MUELA (D.G.A.)	620	657.431	4.602.768	ZARAGOZA	10643W	413340	88,4	40	10	0	10	9	3	1	8	2	0	2	1	9	0	0
9432H	2009	5	LA MUELA (D.G.A.)	620	657.431	4.602.768	ZARAGOZA	10643W	413340	29	10,5	23	0	5	5	2	0	5	0	0	2	0	0	0	0
9432H	2009	6	LA MUELA (D.G.A.)	620	657.431	4.602.768	ZARAGOZA	10643W	413340	8,1	2,8	4	0	4	4	0	0	4	0	0	1	0	0	0	0
9432H	2009	7	LA MUELA (D.G.A.)	620	657.431	4.602.768	ZARAGOZA	10643W	413340	2	2	21	0	1	1	0	0	1	0	0	0	0	0	0	0
9432H	2009	8	LA MUELA (D.G.A.)	620	657.431	4.602.768	ZARAGOZA	10643W	413340	8,5	5,5	8	0	2	2	0	0	2	0	0	0	0	0	0	0
9432H	2009	9	LA MUELA (D.G.A.)	620	657.431	4.602.768	ZARAGOZA	10643W	413340	25,7	13,2	17	0	4	3	1	0	4	0	0	0	0	11	0	0
9432H	2009	10	LA MUELA (D.G.A.)	620	657.431	4.602.768	ZARAGOZA	10643W	413340	17	8	21	0	5	4	0	0	5	0	0	0	2	12	0	0
9432H	2009	11	LA MUELA (D.G.A.)	620	657.431	4.602.768	ZARAGOZA	10643W	413340	41,9	8,2	8	0	10	9	0	0	10	0	0	0	0	16	0	0
9432H	2009	12	LA MUELA (D.G.A.)	620	657.431	4.602.768	ZARAGOZA	10643W	413340	68,3	12	25	0	15	13	2	0	11	4	0	0	2	10	3	0
9432H	2010	1	LA MUELA (D.G.A.)	620	657.431	4.602.768	ZARAGOZA	10643W	413340	65,5	17,6	4	0	15	12	1	0				0	8	11	6	0
9432H	2010	2	LA MUELA (D.G.A.)	620	657.431	4.602.768	ZARAGOZA	10643W	413340	38,6	10	8	0	14	12	1	0	10	4	0	0	5	4	5	0
9432H	2010	3	LA MUELA (D.G.A.)	620	657.431	4.602.768	ZARAGOZA	10643W	413340	48,7	21	24	0	9	8	1	0	8	1	0	1	1	13	2	0
9432H	2010	4	LA MUELA (D.G.A.)	620	657.431	4.602.768	ZARAGOZA	10643W	413340	50,1	16,5	30	0	11	11	1	0	11	0	0	1	0	12	0	0
9432H	2010	5	LA MUELA (D.G.A.)	620	657.431	4.602.768	ZARAGOZA	10643W	413340	29,3	8	11	0	6	6	0	0	6	0	0	0	0	6	0	0
9432H	2010	6	LA MUELA (D.G.A.)	620	657.431	4.602.768	ZARAGOZA	10643W	413340	58,3	21,5	27	0	8	8	2	0	8	0	0	2	0	3	0	0
9432H	2010	7	LA MUELA (D.G.A.)	620	657.431	4.602.768	ZARAGOZA	10643W	413340	21	12,5	11	0	2	2	1	0	1	0	1	2	0	0	0	0
9432H	2010	8	LA MUELA (D.G.A.)	620	657.431	4.602.768	ZARAGOZA	10643W	413340	0	0		0	0	0	0	0	0	0	0	0	0	0	0	0
9432H	2010	9	LA MUELA (D.G.A.)	620	657.431	4.602.768	ZARAGOZA	10643W	413340	13	6	23	0	3	3	0	0	3	0	0	1	2	6	0	0
9432H	2010	10	LA MUELA (D.G.A.)	620	657.431	4.602.768	ZARAGOZA	10643W	413340	56,6	33	9	0	7	7	1	1	7	0	0	1	4	17	0	0
9432H	2010	11	LA MUELA (D.G.A.)	620	657.431	4.602.768	ZARAGOZA	10643W	413340	39,1	8	8	0	9	9	0	0	8	1	0	0	1	15	4	0
9432H	2010	12	LA MUELA (D.G.A.)	620	657.431	4.602.768	ZARAGOZA	10643W	413340	24,7	6	22	0	9	8	0	0	9	0	0	0	2	4	13	0
9432H	2011	1	LA MUELA (D.G.A.)	620	657.431	4.602.768	ZARAGOZA	10643W	413340	32,2	7	4	0	8	8	0	0	8	0	0	0	7	14	9	0
9432H	2011	2	LA MUELA (D.G.A.)	620	657.431	4.602.768	ZARAGOZA	10643W	413340	17,6	6,2	19	0	6	6	0	0	6	0	0	0	0	17	0	0

Código	Año	Mes	Nombre	Altitud	X	Y	Provincia	Longitud	Latitud	Precipitación total	P máx diaria	1er día P máx	Días de precipitación inapreciable	Días de precipitación apreciable	Días de P>=1 mm	Días de P>=10 mm	Días de P>=30 mm	Días de lluvia	Días de nieve	Días de granizo	Días de tormenta	Días de niebla	Días de rocío	Días de escarcha	Días en que la nieve cubre el suelo
9432H	2011	3	LA MUELA (D.G.A.)	620	657.431	4.602.768	ZARAGOZA	10643W	413340	84,5	21,6	15	0	14	13	3	0	13	1	0	0	3	12	0	0
9432H	2011	4	LA MUELA (D.G.A.)	620	657.431	4.602.768	ZARAGOZA	10643W	413340	42	18	24	0	6	6	2	0	6	0	0	0	0	9	0	0
9432H	2011	5	LA MUELA (D.G.A.)	620	657.431	4.602.768	ZARAGOZA	10643W	413340	39,1	13	7	0	8	8	1	0	8	0	0	1	2	9	0	0
9432H	2011	6	LA MUELA (D.G.A.)	620	657.431	4.602.768	ZARAGOZA	10643W	413340	20,2	9	21	0	4	4	0	0	4	0	0	1	0	4	0	0
9432H	2011	7	LA MUELA (D.G.A.)	620	657.431	4.602.768	ZARAGOZA	10643W	413340	11,4	5,2	4	0	3	3	0	0	3	0	0	1	0	0	0	0
9432H	2011	8	LA MUELA (D.G.A.)	620	657.431	4.602.768	ZARAGOZA	10643W	413340	2,5	1,5	17	0	2	2	0	0	2	0	0	1	0	8	0	0
9432H	2011	9	LA MUELA (D.G.A.)	620	657.431	4.602.768	ZARAGOZA	10643W	413340	4,5	2,5	23	0	2	2	0	0	2	0	0	0	0	19	0	0
9432H	2011	10	LA MUELA (D.G.A.)	620	657.431	4.602.768	ZARAGOZA	10643W	413340	15,6	7	24	0	3	3	0	0	3	0	0	0	4	20	0	0
9432H	2011	11	LA MUELA (D.G.A.)	620	657.431	4.602.768	ZARAGOZA	10643W	413340	108,7	40	4	0	12	12	4	1	12	0	0	0	12	10	0	0
9432H	2011	12	LA MUELA (D.G.A.)	620	657.431	4.602.768	ZARAGOZA	10643W	413340	17,7	13,5	16	0	3	2	1	0	3	0	0	0	3	18	5	0
9432H	2012	1	LA MUELA (D.G.A.)	620	657.431	4.602.768	ZARAGOZA	10643W	413340	13	5,8	16	0	4	4	0	0	3	1	0	0	6	11	14	0
9432H	2012	2	LA MUELA (D.G.A.)	620	657.431	4.602.768	ZARAGOZA	10643W	413340	2,1	1,6	13	0	2	1	0	0	2	0	0	0	0	7	17	0
9432H	2012	3	LA MUELA (D.G.A.)	620	657.431	4.602.768	ZARAGOZA	10643W	413340	37	16,5	21	0	5	5	2	0	5	0	0	0	1	24	0	0
9432H	2012	4	LA MUELA (D.G.A.)	620	657.431	4.602.768	ZARAGOZA	10643W	413340	70,2	14	5	0	14	13	3	0	13	0	1	1	2	11	0	0
9432H	2012	5	LA MUELA (D.G.A.)	620	657.431	4.602.768	ZARAGOZA	10643W	413340	9,5	3,5	19	0	4	4	0	0	3	0	1	0	0	12	0	0
9432H	2012	6	LA MUELA (D.G.A.)	620	657.431	4.602.768	ZARAGOZA	10643W	413340	72	31	27	0	4	4	3	1	3	0	1	3	0	0	0	0
9432H	2012	7	LA MUELA (D.G.A.)	620	657.431	4.602.768	ZARAGOZA	10643W	413340	8	4	4	0	2	2	0	0	2	0	0	1	0	10	0	0
9432H	2012	8	LA MUELA (D.G.A.)	620	657.431	4.602.768	ZARAGOZA	10643W	413340	0	0		0	0	0	0	0	0	0	0	0	0	12	0	0
9432H	2012	9	LA MUELA (D.G.A.)	620	657.431	4.602.768	ZARAGOZA	10643W	413340	28	22	28	0	5	5	1	0	5	0	0	0	4	15	0	0
9432H	2012	10	LA MUELA (D.G.A.)	620	657.431	4.602.768	ZARAGOZA	10643W	413340	122	48,5	20	0	10	9	4	1	10	0	0	2	3	18	0	0
9432H	2012	11	LA MUELA (D.G.A.)	620	657.431	4.602.768	ZARAGOZA	10643W	413340	39,4	7	26	0	12	12	0	0	12	0	0	0	6	15	0	0
9432H	2012	12	LA MUELA (D.G.A.)	620	657.431	4.602.768	ZARAGOZA	10643W	413340	8	3,5	16	0	4	4	0	0	4	0	0	0	0	23	3	0
9432H	2013	1	LA MUELA (D.G.A.)	620	657.431	4.602.768	ZARAGOZA	10643W	413340	39,5	7	27	0	13	13	0	0	12	1	0	0	0	15	1	0
9432H	2013	2	LA MUELA (D.G.A.)	620	657.431	4.602.768	ZARAGOZA	10643W	413340	68,8	27,6	28	0	13	12	2	0	6	7	0	0	1	10	4	0
9432H	2013	3	LA MUELA (D.G.A.)	620	657.431	4.602.768	ZARAGOZA	10643W	413340	95,7	10,5	4	0	21	21	3	0	20	1	0	0	1	10	1	0
9432H	2013	4	LA MUELA (D.G.A.)	620	657.431	4.602.768	ZARAGOZA	10643W	413340	77,8	24	28	0	11	11	3	0	7	3	1	0	5	11	0	0
9432H	2013	5	LA MUELA (D.G.A.)	620	657.431	4.602.768	ZARAGOZA	10643W	413340	57,6	11	9	0	12	12	2	0	10	0	2	1	0	7	0	0
9432H	2013	6	LA MUELA (D.G.A.)	620	657.431	4.602.768	ZARAGOZA	10643W	413340	67,3	20	18	0	8	8	3	0	7	0	1	3	0	9	0	0
9432H	2013	7	LA MUELA (D.G.A.)	620	657.431	4.602.768	ZARAGOZA	10643W	413340	40,1	10	13	0	8	8	1	0				5	0	13	0	0
9432H	2013	8	LA MUELA (D.G.A.)	620	657.431	4.602.768	ZARAGOZA	10643W	413340	19	15	7	0	4	3	1	0	4	0	0	1	0	7	0	0
9432H	2013	9	LA MUELA (D.G.A.)	620	657.431	4.602.768	ZARAGOZA	10643W	413340	18,2	9	27	0	5	5	0	0	5	0	0	0	3	9	0	0
9432H	2013	10	LA MUELA (D.G.A.)	620	657.431	4.602.768	ZARAGOZA	10643W	413340	26	10	4	0	6	6	1	0	6	0	0	0	0	18	0	0
9432H	2013	11	LA MUELA (D.G.A.)	620	657.431	4.602.768	ZARAGOZA	10643W	413340	106	56,8	16	0	7	7	3	1	6	1	0	0	3	10	2	0
9432H	2013	12	LA MUELA (D.G.A.)	620	657.431	4.602.768	ZARAGOZA	10643W	413340	16,5	7,5	24	0	6	6	0	0	6	0	0	0	8	9	11	0
9432H	2014	1	LA MUELA (D.G.A.)	620	657.431	4.602.768	ZARAGOZA	10643W	413340	48	8	3	0	16	16	0	0	16	0	0	0	5	11	0	0
9432H	2014	2	LA MUELA (D.G.A.)	620	657.431	4.602.768	ZARAGOZA	10643W	413340	26,3	7	28	0	9	9	0	0	8	0	1	0	0	11	3	0
9432H	2014	3	LA MUELA (D.G.A.)	620	657.431	4.602.768	ZARAGOZA	10643W	413340	40,6	10	21	0	8	8	1	0				1	0	18	0	0
9432H	2014	4	LA MUELA (D.G.A.)	620	657.431	4.602.768	ZARAGOZA	10643W	413340	35,2	10	26	0	7	7	1	0	7	0	0	0	0	15	0	0
9432H	2014	5	LA MUELA (D.G.A.)	620	657.431	4.602.768	ZARAGOZA	10643W	413340	34,5	9	25	0	8	8	0	0	8	0	0	0	0	10	0	0
9432H	2014	6	LA MUELA (D.G.A.)	620	657.431	4.602.768	ZARAGOZA	10643W	413340	41	25	24	0	6	6	1	0	6	0	0	1	0	11	0	0
9432H	2014	7	LA MUELA (D.G.A.)	620	657.431	4.602.768	ZARAGOZA	10643W	413340	20	14	3	0	3	3	1	0				3	0	0	0	0
9432H	2014	8	LA MUELA (D.G.A.)	620	657.431	4.602.768	ZARAGOZA	10643W	413340	18,5	15,5	18	0	2	2	1	0	2	0	0	2	1	17	0	0
9432H	2014	9	LA MUELA (D.G.A.)	620	657.431	4.602.768	ZARAGOZA	10643W	413340	85,5	31,5	8	0	6	6	3	1	6	0	0	3	1	17	0	0
9432H	2014	10	LA MUELA (D.G.A.)	620	657.431	4.602.768	ZARAGOZA	10643W	413340	8	3	11	0	4	4	0	0	4	0	0	0	6	13	0	0
9432H	2014	11	LA MUELA (D.G.A.)	620	657.431	4.602.768	ZARAGOZA	10643W	413340	93,7	26,5	29	0	11	11	4	0	11	0	0	0	8	13	1	0
9432H	2014	12	LA MUELA (D.G.A.)	620	657.431	4.602.768	ZARAGOZA	10643W	413340	40	26	14	0	6	6	1	0	6	0	0	0	7	12	10	0

Código	Año	Mes	Nombre	Altitud	X	Y	Provincia	Longitud	Latitud	Precipitación total	P máx diaria	1er día P máx	Días de precipitación inapreciable	Días de precipitación apreciable	Días de P>=1 mm	Días de P>=10 mm	Días de P>=30 mm	Días de lluvia	Días de nieve	Días de granizo	Días de tormenta	Días de niebla	Días de rocío	Días de escarcha	Días en que la nieve cubre el suelo
9432H	2015	1	LA MUELA (D.G.A.)	620	657.431	4.602.768	ZARAGOZA	10643W	413340	21,5	9	30	0	5	5	0	0	4	0	1	0	5	14	11	0
9432H	2015	2	LA MUELA (D.G.A.)	620	657.431	4.602.768	ZARAGOZA	10643W	413340	36	11	3	0	9	9	1	0	8	1	0	0	0	12	8	0
9432H	2015	3	LA MUELA (D.G.A.)	620	657.431	4.602.768	ZARAGOZA	10643W	413340	99	25	20	0	6	6	5	0	6	0	0	0	6	18	0	0
9432H	2015	4	LA MUELA (D.G.A.)	620	657.431	4.602.768	ZARAGOZA	10643W	413340	28,6	7	26	0	6	6	0	0	6	0	0	0	0	16	0	0
9432H	2015	5	LA MUELA (D.G.A.)	620	657.431	4.602.768	ZARAGOZA	10643W	413340	10,5	6	19	0	4	4	0	0	4	0	0	0	0	8	0	0
9432H	2015	6	LA MUELA (D.G.A.)	620	657.431	4.602.768	ZARAGOZA	10643W	413340	101,5	47	11	0	7	7	3	2	7	0	0	2	2	12	0	0
9432H	2015	7	LA MUELA (D.G.A.)	620	657.431	4.602.768	ZARAGOZA	10643W	413340	26	19	31	0	2	2	1	0	2	0	0	0	0	20	0	0
9432H	2015	8	LA MUELA (D.G.A.)	620	657.431	4.602.768	ZARAGOZA	10643W	413340	26	12	3	0	4	4	1	0	4	0	0	0	0	20	0	0
9432H	2015	9	LA MUELA (D.G.A.)	620	657.431	4.602.768	ZARAGOZA	10643W	413340	26	11,5	2	0	4	4	1	0	4	0	0	0	0	20	0	0
9432H	2015	10	LA MUELA (D.G.A.)	620	657.431	4.602.768	ZARAGOZA	10643W	413340	29	6,5	13	0	9	9	0	0	9	0	0	0	2	14	0	0
9432H	2015	11	LA MUELA (D.G.A.)	620	657.431	4.602.768	ZARAGOZA	10643W	413340	72	50	2	0	12	10	1	1				0	11	11	1	0
9432H	2015	12	LA MUELA (D.G.A.)	620	657.431	4.602.768	ZARAGOZA	10643W	413340	4	1	28	0	7	1	0	0				0	13	15	3	0
9432H	2016	1	LA MUELA (D.G.A.)	620	657.431	4.602.768	ZARAGOZA	10643W	413340	71,1	26	4	0	12	9	2	0				0	7	12	7	0
9432H	2016	2	LA MUELA (D.G.A.)	620	657.431	4.602.768	ZARAGOZA	10643W	413340	79	35	27	0	9	9	2	1	7	2	0	0	1	11	5	0
9432H	2016	3	LA MUELA (D.G.A.)	620	657.431	4.602.768	ZARAGOZA	10643W	413340	70	25	19	0	13	13	2	0	10	3	0	1	4	13	1	0
9432H	2016	4	LA MUELA (D.G.A.)	620	657.431	4.602.768	ZARAGOZA	10643W	413340	57	35	4	0	9	9	1	1	9	0	0	0	0	21	0	0
9432H	2016	5	LA MUELA (D.G.A.)	620	657.431	4.602.768	ZARAGOZA	10643W	413340	38	7,5	10	0	8	8	0	0	8	0	0	1	0	15	0	0
9432H	2016	6	LA MUELA (D.G.A.)	620	657.431	4.602.768	ZARAGOZA	10643W	413340	18,5	11	16	0	4	4	1	0	4	0	0	1	0	13	0	0
9432H	2016	7	LA MUELA (D.G.A.)	620	657.431	4.602.768	ZARAGOZA	10643W	413340	29	18	4	0	3	3	1	0	3	0	0	2	0	15	0	0
9432H	2016	8	LA MUELA (D.G.A.)	620	657.431	4.602.768	ZARAGOZA	10643W	413340	0	0		0	0	0	0	0	0	0	0	0	0	18	0	0
9432H	2016	9	LA MUELA (D.G.A.)	620	657.431	4.602.768	ZARAGOZA	10643W	413340	7	4	15	0	3	3	0	0	3	0	0	0	0	13	0	0
9432H	2016	10	LA MUELA (D.G.A.)	620	657.431	4.602.768	ZARAGOZA	10643W	413340	52,6	15	13	0	9	8	2	0				1	6	19	0	0
9432H	2016	11	LA MUELA (D.G.A.)	620	657.431	4.602.768	ZARAGOZA	10643W	413340	104,5	36	22	0	14	14	4	1	14	0	0	0	2	13	0	0
9432H	2016	12	LA MUELA (D.G.A.)	620	657.431	4.602.768	ZARAGOZA	10643W	413340	24,5	8	4	0	17	8	0	0				0	21	11	7	0
9432H	2017	1	LA MUELA (D.G.A.)	620	657.431	4.602.768	ZARAGOZA	10643W	413340	26	20	27	0	7	3	1	0				0	3	11	16	0
9432H	2017	2	LA MUELA (D.G.A.)	620	657.431	4.602.768	ZARAGOZA	10643W	413340	34	8	13	0	10	8	0	0	10	0	0	1	3	16	1	0
9432H	2017	3	LA MUELA (D.G.A.)	620	657.431	4.602.768	ZARAGOZA	10643W	413340	40	18,5	3	0	10	10	1	0	10	0	0	1	0	20	0	0
9432H	2017	4	LA MUELA (D.G.A.)	620	657.431	4.602.768	ZARAGOZA	10643W	413340	10,5	7,5	25	0	3	3	0	0	3	0	0	1	0	22	0	0
9432H	2017	5	LA MUELA (D.G.A.)	620	657.431	4.602.768	ZARAGOZA	10643W	413340	25,5	15	18	0	10	6	1	0	10	0	0	0	0	19	0	0
9432H	2017	6	LA MUELA (D.G.A.)	620	657.431	4.602.768	ZARAGOZA	10643W	413340	108	40	25	0	9	9	4	1				6	0	12	0	0
9432H	2017	7	LA MUELA (D.G.A.)	620	657.431	4.602.768	ZARAGOZA	10643W	413340	12	7	18	0	2	2	0	0	2	0	0	2	0	10	0	0
9432H	2017	8	LA MUELA (D.G.A.)	620	657.431	4.602.768	ZARAGOZA	10643W	413340	39	13	28	0	6	6	2	0				3	0	0	0	0
9432H	2017	9	LA MUELA (D.G.A.)	620	657.431	4.602.768	ZARAGOZA	10643W	413340	12	4	15	0	6	5	0	0	6	0	0	1	3	11	0	0
9432H	2017	10	LA MUELA (D.G.A.)	620	657.431	4.602.768	ZARAGOZA	10643W	413340	5,5	3	18	0	3	2	0	0	3	0	0	0	6	17	0	0
9434	1941	1	ZARAGOZA, AEROPUERTO	249	666.170	4.614.014	ZARAGOZA	10015W	413938	61,7	16,6	1	5	14	10	3	0	12	7	0	0	0	0	0	0
9434	1941	2	ZARAGOZA, AEROPUERTO	249	666.170	4.614.014	ZARAGOZA	10015W	413938	26,1	7,2	22	4	10	6	0	0	13	1	0	0	0	0	0	0
9434	1941	3	ZARAGOZA, AEROPUERTO	249	666.170	4.614.014	ZARAGOZA	10015W	413938	8,1	2,9	7	4	7	4	0	0	11	0	0	0	0	0	0	0
9434	1941	4	ZARAGOZA, AEROPUERTO	249	666.170	4.614.014	ZARAGOZA	10015W	413938	57,6	28,5	24	1	13	8	1	0	14	0	0	0	0	0	0	0
9434	1941	5	ZARAGOZA, AEROPUERTO	249	666.170	4.614.014	ZARAGOZA	10015W	413938	35,6	10,8	9	3	12	8	1	0	15	0	0	0	0	0	0	0
9434	1941	6	ZARAGOZA, AEROPUERTO	249	666.170	4.614.014	ZARAGOZA	10015W	413938	29	6,4	2	2	8	7	0	0	10	0	0	0	0	0	0	0
9434	1941	7	ZARAGOZA, AEROPUERTO	249	666.170	4.614.014	ZARAGOZA	10015W	413938	79,4	67,4	10	1	5	3	1	1	6	0	0	3	0	0	0	0
9434	1941	8	ZARAGOZA, AEROPUERTO	249	666.170	4.614.014	ZARAGOZA	10015W	413938	47,2	35,8	1	0	8	4	1	1	8	0	0	1	0	0	0	0
9434	1941	9	ZARAGOZA, AEROPUERTO	249	666.170	4.614.014	ZARAGOZA	10015W	413938	27,5	8,7	27	0	7	5	0	0	7	0	0	1	0	0	0	0
9434	1941	10	ZARAGOZA, AEROPUERTO	249	666.170	4.614.014	ZARAGOZA	10015W	413938	0,2	0,2	2	0	1	0	0	0	1	0	0	0	0	0	0	0
9434	1941	11	ZARAGOZA, AEROPUERTO	249	666.170	4.614.014	ZARAGOZA	10015W	413938	25,7	12,7	29	2	5	5	1	0	7	0	0	0	6	0	0	0
9434	1941	12	ZARAGOZA, AEROPUERTO	249	666.170	4.614.014	ZARAGOZA	10015W	413938	12,3	3,6	7	1	5	4	0	0	4	2	0	0	7	0	2	4

Código	Año	Mes	Nombre	Altitud	X	Y	Provincia	Longitud	Latitud	Precipitación total	P máx diaria	1er día P máx	Días de precipitación inapreciable	Días de precipitación apreciable	Días de P>=1 mm	Días de P>=10 mm	Días de P>=30 mm	Días de lluvia	Días de nieve	Días de granizo	Días de tormenta	Días de niebla	Días de rocío	Días de escarcha	Días en que la nieve cubre el suelo
9434	1942	1	ZARAGOZA, AEROPUERTO	249	666.170	4.614.014	ZARAGOZA	10015W	413938	8,2	3,5	28	4	7	3	0	0	9	2	0	0	6	0	5	1
9434	1942	2	ZARAGOZA, AEROPUERTO	249	666.170	4.614.014	ZARAGOZA	10015W	413938	12,8	7,4	22	2	4	4	0	0	5	1	0	0	0	0	2	0
9434	1942	3	ZARAGOZA, AEROPUERTO	249	666.170	4.614.014	ZARAGOZA	10015W	413938	17,9	8,1	26	5	7	4	0	0	12	0	0	0	0	0	0	0
9434	1942	4	ZARAGOZA, AEROPUERTO	249	666.170	4.614.014	ZARAGOZA	10015W	413938	175,9	35,4	13	4	14	14	6	2	18	0	0	4	0	0	0	0
9434	1942	5	ZARAGOZA, AEROPUERTO	249	666.170	4.614.014	ZARAGOZA	10015W	413938	22,3	7,5	24	2	5	5	0	0	7	0	0	2	0	0	0	0
9434	1942	6	ZARAGOZA, AEROPUERTO	249	666.170	4.614.014	ZARAGOZA	10015W	413938	32,5	19,5	24	2	5	3	1	0	7	0	0	5	0	0	0	0
9434	1942	7	ZARAGOZA, AEROPUERTO	249	666.170	4.614.014	ZARAGOZA	10015W	413938	2	2	1	1	1	1	0	0	2	0	0	1	0	0	0	0
9434	1942	8	ZARAGOZA, AEROPUERTO	249	666.170	4.614.014	ZARAGOZA	10015W	413938	11,2	6,8	17	1	2	2	0	0	3	0	0	0	0	0	0	0
9434	1942	9	ZARAGOZA, AEROPUERTO	249	666.170	4.614.014	ZARAGOZA	10015W	413938	27,7	12,6	21	1	9	6	1	0	10	0	0	2	0	0	0	0
9434	1942	10	ZARAGOZA, AEROPUERTO	249	666.170	4.614.014	ZARAGOZA	10015W	413938	18,3	11,8	5	1	6	3	1	0	7	0	0	0	0	1	0	0
9434	1942	11	ZARAGOZA, AEROPUERTO	249	666.170	4.614.014	ZARAGOZA	10015W	413938	30,2	18,4	13	1	3	3	1	0	4	0	0	0	0	4	5	0
9434	1942	12	ZARAGOZA, AEROPUERTO	249	666.170	4.614.014	ZARAGOZA	10015W	413938	7,4	3,4	17	0	4	2	0	0	4	0	0	0	14	1	3	0
9434	1943	1	ZARAGOZA, AEROPUERTO	249	666.170	4.614.014	ZARAGOZA	10015W	413938	10,9	5,3	13	5	3	3	0	0	8	0	0	0	3	0	3	0
9434	1943	2	ZARAGOZA, AEROPUERTO	249	666.170	4.614.014	ZARAGOZA	10015W	413938	0	0	1	1	0	0	0	0	1	0	0	0	0	0	1	0
9434	1943	3	ZARAGOZA, AEROPUERTO	249	666.170	4.614.014	ZARAGOZA	10015W	413938	51,5	21	24	1	7	7	2	0	8	0	0	2	0	0	0	0
9434	1943	4	ZARAGOZA, AEROPUERTO	249	666.170	4.614.014	ZARAGOZA	10015W	413938	29,1	11	20	0	7	7	1	0	7	0	0	0	1	0	0	0
9434	1943	5	ZARAGOZA, AEROPUERTO	249	666.170	4.614.014	ZARAGOZA	10015W	413938	6,6	4	4	3	2	2	0	0	5	0	0	3	0	0	0	0
9434	1943	6	ZARAGOZA, AEROPUERTO	249	666.170	4.614.014	ZARAGOZA	10015W	413938	3	3	20	3	1	1	0	0	4	0	0	2	0	0	0	0
9434	1943	7	ZARAGOZA, AEROPUERTO	249	666.170	4.614.014	ZARAGOZA	10015W	413938	25,1	10,5	2	1	5	4	1	0	6	0	0	2	0	0	0	0
9434	1943	8	ZARAGOZA, AEROPUERTO	249	666.170	4.614.014	ZARAGOZA	10015W	413938	39,3	28,3	21	0	2	2	2	0	2	0	0	1	0	0	0	0
9434	1943	9	ZARAGOZA, AEROPUERTO	249	666.170	4.614.014	ZARAGOZA	10015W	413938	20,1	8,5	16	4	4	4	0	0	8	0	0	1	0	0	0	0
9434	1943	10	ZARAGOZA, AEROPUERTO	249	666.170	4.614.014	ZARAGOZA	10015W	413938	12,3	7,2	31	2	5	2	0	0	7	0	0	0	0	0	0	0
9434	1943	11	ZARAGOZA, AEROPUERTO	249	666.170	4.614.014	ZARAGOZA	10015W	413938	2,2	2,2	15	4	1	1	0	0	5	0	0	0	1	0	0	0
9434	1943	12	ZARAGOZA, AEROPUERTO	249	666.170	4.614.014	ZARAGOZA	10015W	413938	83,4	52,6	14	3	6	6	2	1	9	0	0	0	7	0	0	0
9434	1944	1	ZARAGOZA, AEROPUERTO	249	666.170	4.614.014	ZARAGOZA	10015W	413938	0	0	25	1	0	0	0	0	1	0	0	0	6	0	0	0
9434	1944	2	ZARAGOZA, AEROPUERTO	249	666.170	4.614.014	ZARAGOZA	10015W	413938	22,4	8,4	25	2	6	5	0	0	6	2	0	0	1	0	0	0
9434	1944	3	ZARAGOZA, AEROPUERTO	249	666.170	4.614.014	ZARAGOZA	10015W	413938	3,8	3,8	3	0	1	1	0	0	1	0	0	0	0	0	0	0
9434	1944	4	ZARAGOZA, AEROPUERTO	249	666.170	4.614.014	ZARAGOZA	10015W	413938	18,8	10,2	7	3	6	3	1	0	9	0	0	0	0	0	0	0
9434	1944	5	ZARAGOZA, AEROPUERTO	249	666.170	4.614.014	ZARAGOZA	10015W	413938	72	24,3	19	0	11	8	1	0	11	0	0	2	0	0	0	0
9434	1944	6	ZARAGOZA, AEROPUERTO	249	666.170	4.614.014	ZARAGOZA	10015W	413938	17,2	12,2	20	0	4	3	1	0	4	0	0	0	0	0	0	0
9434	1944	7	ZARAGOZA, AEROPUERTO	249	666.170	4.614.014	ZARAGOZA	10015W	413938	1,7	1,7	8	0	1	1	0	0	1	0	0	0	0	0	0	0
9434	1944	8	ZARAGOZA, AEROPUERTO	249	666.170	4.614.014	ZARAGOZA	10015W	413938	3,7	2,4	22	1	4	2	0	0	5	0	0	0	0	0	0	0
9434	1944	9	ZARAGOZA, AEROPUERTO	249	666.170	4.614.014	ZARAGOZA	10015W	413938	24,2	14,3	22	0	9	7	1	0	9	0	0	1	0	0	0	0
9434	1944	10	ZARAGOZA, AEROPUERTO	249	666.170	4.614.014	ZARAGOZA	10015W	413938	32	13,4	31	3	8	5	1	0	11	0	0	0	0	0	0	0
9434	1944	11	ZARAGOZA, AEROPUERTO	249	666.170	4.614.014	ZARAGOZA	10015W	413938	7,1	4	25	1	5	3	0	0	5	0	1	0	2	0	0	0
9434	1944	12	ZARAGOZA, AEROPUERTO	249	666.170	4.614.014	ZARAGOZA	10015W	413938	12,3	9,5	17	1	5	2	0	0	5	1	0	0	0	0	0	0
9434	1945	1	ZARAGOZA, AEROPUERTO	249	666.170	4.614.014	ZARAGOZA	10015W	413938	26,8	10	14	5	10	7	1	0	9	6	0	0	1	0	0	0
9434	1945	2	ZARAGOZA, AEROPUERTO	249	666.170	4.614.014	ZARAGOZA	10015W	413938	5,1	3	15	0	3	2	0	0	3	0	0	0	1	0	0	0
9434	1945	3	ZARAGOZA, AEROPUERTO	249	666.170	4.614.014	ZARAGOZA	10015W	413938	29,5	29,5	24	1	1	1	1	0	2	0	0	0	0	0	0	0
9434	1945	4	ZARAGOZA, AEROPUERTO	249	666.170	4.614.014	ZARAGOZA	10015W	413938	0,5	0,5	8	3	1	0	0	0	4	0	0	0	0	0	0	0
9434	1945	5	ZARAGOZA, AEROPUERTO	249	666.170	4.614.014	ZARAGOZA	10015W	413938	28,5	15,2	25	2	5	2	2	0	7	0	0	2	0	0	0	0
9434	1945	6	ZARAGOZA, AEROPUERTO	249	666.170	4.614.014	ZARAGOZA	10015W	413938	28,5	11	18	3	5	5	1	0	8	0	0	1	0	0	0	0
9434	1945	7	ZARAGOZA, AEROPUERTO	249	666.170	4.614.014	ZARAGOZA	10015W	413938	3,5	1,5	5	1	3	3	0	0	4	0	0	1	0	0	0	0
9434	1945	8	ZARAGOZA, AEROPUERTO	249	666.170	4.614.014	ZARAGOZA	10015W	413938	15,5	9,5	7	5	4	4	0	0	9	0	0	1	1	0	0	0
9434	1945	9	ZARAGOZA, AEROPUERTO	249	666.170	4.614.014	ZARAGOZA	10015W	413938	10,5	10,5	22	3	1	1	1	0	4	0	0	1	0	0	0	0
9434	1945	10	ZARAGOZA, AEROPUERTO	249	666.170	4.614.014	ZARAGOZA	10015W	413938	6,2	5	28	3	3	1	0	0	6	0	0	0	1	0	0	0

Código	Año	Mes	Nombre	Altitud	X	Y	Provincia	Longitud	Latitud	Precipitación total	P máx diaria	1er día P máx	Días de precipitación inapreciable	Días de precipitación apreciable	Días de P>=1 mm	Días de P>=10 mm	Días de P>=30 mm	Días de lluvia	Días de nieve	Días de granizo	Días de tormenta	Días de niebla	Días de rocío	Días de escarcha	Días en que la nieve cubre el suelo
9434	1945	11	ZARAGOZA, AEROPUERTO	249	666.170	4.614.014	ZARAGOZA	10015W	413938	112,7	97,3	18	3	8	5	1	1	11	0	0	0	3	0	0	0
9434	1945	12	ZARAGOZA, AEROPUERTO	249	666.170	4.614.014	ZARAGOZA	10015W	413938	31,6	20,5	18	3	6	4	1	0	9	0	0	0	4	0	3	0
9434	1946	1	ZARAGOZA, AEROPUERTO	249	666.170	4.614.014	ZARAGOZA	10015W	413938	15	10	17	3	4	4	1	0	2	5	0	0	10	0	0	0
9434	1946	2	ZARAGOZA, AEROPUERTO	249	666.170	4.614.014	ZARAGOZA	10015W	413938	14	8	2	0	4	4	0	0	4	0	0	0	0	0	0	0
9434	1946	3	ZARAGOZA, AEROPUERTO	249	666.170	4.614.014	ZARAGOZA	10015W	413938	17,4	7	5	6	6	5	0	0	11	1	0	0	5	0	0	0
9434	1946	4	ZARAGOZA, AEROPUERTO	249	666.170	4.614.014	ZARAGOZA	10015W	413938	92,5	16	10	6	14	14	3	0	19	0	1	0	1	0	0	0
9434	1946	5	ZARAGOZA, AEROPUERTO	249	666.170	4.614.014	ZARAGOZA	10015W	413938	136,1	47,4	11	1	16	14	3	1	17	0	0	4	2	0	0	0
9434	1946	6	ZARAGOZA, AEROPUERTO	249	666.170	4.614.014	ZARAGOZA	10015W	413938	18,6	17	6	4	2	2	1	0	6	0	0	0	0	0	0	0
9434	1946	7	ZARAGOZA, AEROPUERTO	249	666.170	4.614.014	ZARAGOZA	10015W	413938	6	6	4	0	1	1	0	0	1	0	0	1	0	0	0	0
9434	1946	8	ZARAGOZA, AEROPUERTO	249	666.170	4.614.014	ZARAGOZA	10015W	413938	12,3	12	24	0	2	1	1	0	2	0	0	1	0	0	0	0
9434	1946	9	ZARAGOZA, AEROPUERTO	249	666.170	4.614.014	ZARAGOZA	10015W	413938	17,7	11,7	4	2	3	3	1	0	5	0	0	0	0	0	0	0
9434	1946	10	ZARAGOZA, AEROPUERTO	249	666.170	4.614.014	ZARAGOZA	10015W	413938	25,9	18	25	2	4	4	1	0	6	0	0	0	1	0	0	0
9434	1946	11	ZARAGOZA, AEROPUERTO	249	666.170	4.614.014	ZARAGOZA	10015W	413938	14,2	5,5	24	1	4	4	0	0	5	0	0	0	2	1	0	0
9434	1946	12	ZARAGOZA, AEROPUERTO	249	666.170	4.614.014	ZARAGOZA	10015W	413938	21,5	6	12	5	6	6	0	0	10	1	0	0	0	0	0	0
9434	1947	1	ZARAGOZA, AEROPUERTO	249	666.170	4.614.014	ZARAGOZA	10015W	413938	9,6	4	5	2	6	4	0	0	6	2	0	0	9	0	0	0
9434	1947	2	ZARAGOZA, AEROPUERTO	249	666.170	4.614.014	ZARAGOZA	10015W	413938	82,6	21,2	24	2	16	14	3	0	15	3	0	0	2	0	0	0
9434	1947	3	ZARAGOZA, AEROPUERTO	249	666.170	4.614.014	ZARAGOZA	10015W	413938	34,4	12,4	4	3	10	7	1	0	10	2	1	0	0	0	0	0
9434	1947	4	ZARAGOZA, AEROPUERTO	249	666.170	4.614.014	ZARAGOZA	10015W	413938	4,9	2,1	1	1	4	2	0	0	4	0	1	1	1	0	0	0
9434	1947	5	ZARAGOZA, AEROPUERTO	249	666.170	4.614.014	ZARAGOZA	10015W	413938	81,7	24,5	19	1	10	7	4	0	11	0	0	1	0	0	0	0
9434	1947	6	ZARAGOZA, AEROPUERTO	249	666.170	4.614.014	ZARAGOZA	10015W	413938	34,1	15,3	12	0	6	6	2	0	5	0	1	3	0	0	0	0
9434	1947	7	ZARAGOZA, AEROPUERTO	249	666.170	4.614.014	ZARAGOZA	10015W	413938	3,6	1,5	8	3	4	2	0	0	7	0	0	2	0	0	0	0
9434	1947	8	ZARAGOZA, AEROPUERTO	249	666.170	4.614.014	ZARAGOZA	10015W	413938	28	18,2	13	6	4	3	1	0	10	0	0	1	0	0	0	0
9434	1947	9	ZARAGOZA, AEROPUERTO	249	666.170	4.614.014	ZARAGOZA	10015W	413938	69,9	25,7	15	1	9	5	3	0	10	0	0	5	1	0	0	0
9434	1947	10	ZARAGOZA, AEROPUERTO	249	666.170	4.614.014	ZARAGOZA	10015W	413938	18,7	14	6	6	3	3	1	0	9	0	0	0	1	0	0	0
9434	1947	11	ZARAGOZA, AEROPUERTO	249	666.170	4.614.014	ZARAGOZA	10015W	413938	20,4	19,4	30	0	3	1	1	0	2	1	0	0	2	0	0	0
9434	1947	12	ZARAGOZA, AEROPUERTO	249	666.170	4.614.014	ZARAGOZA	10015W	413938	19,2	8,3	29	2	6	3	0	0	8	0	0	0	2	1	0	0
9434	1948	1	ZARAGOZA, AEROPUERTO	249	666.170	4.614.014	ZARAGOZA	10015W	413938	44,6	16,4	28	4	13	10	1	0	16	0	1	1	1	2	1	0
9434	1948	2	ZARAGOZA, AEROPUERTO	249	666.170	4.614.014	ZARAGOZA	10015W	413938	19,8	12,4	26	2	8	3	1	0	7	3	0	0	2	5	0	0
9434	1948	3	ZARAGOZA, AEROPUERTO	249	666.170	4.614.014	ZARAGOZA	10015W	413938	13,2	6,4	30	2	3	3	0	0	5	0	0	0	3	2	0	0
9434	1948	4	ZARAGOZA, AEROPUERTO	249	666.170	4.614.014	ZARAGOZA	10015W	413938	29,5	14,2	20	5	7	3	1	0	12	0	0	1	1	0	0	0
9434	1948	5	ZARAGOZA, AEROPUERTO	249	666.170	4.614.014	ZARAGOZA	10015W	413938	48,4	17,4	19	4	10	5	2	0	14	0	0	3	1	0	0	0
9434	1948	6	ZARAGOZA, AEROPUERTO	249	666.170	4.614.014	ZARAGOZA	10015W	413938	6,7	4,9	9	3	2	2	0	0	5	0	0	1	0	0	0	0
9434	1948	7	ZARAGOZA, AEROPUERTO	249	666.170	4.614.014	ZARAGOZA	10015W	413938	5,2	5,2	19	5	1	1	0	0	6	0	0	4	0	0	0	0
9434	1948	8	ZARAGOZA, AEROPUERTO	249	666.170	4.614.014	ZARAGOZA	10015W	413938	23,8	22,7	17	1	2	2	1	0	3	0	0	2	0	0	0	0
9434	1948	9	ZARAGOZA, AEROPUERTO	249	666.170	4.614.014	ZARAGOZA	10015W	413938	10,7	4	10	2	4	3	0	0	6	0	0	3	0	0	0	0
9434	1948	10	ZARAGOZA, AEROPUERTO	249	666.170	4.614.014	ZARAGOZA	10015W	413938	10,9	7,7	28	5	3	3	0	0	8	0	0	1	2	0	0	0
9434	1948	11	ZARAGOZA, AEROPUERTO	249	666.170	4.614.014	ZARAGOZA	10015W	413938	2,3	1,6	2	5	4	1	0	0	9	0	0	0	11	4	5	0
9434	1948	12	ZARAGOZA, AEROPUERTO	249	666.170	4.614.014	ZARAGOZA	10015W	413938	6,5	1,8	19	10	7	3	0	0	15	2	0	0	6	2	4	0
9434	1949	1	ZARAGOZA, AEROPUERTO	249	666.170	4.614.014	ZARAGOZA	10015W	413938	4,1	3,9	1	0	2	1	0	0	2	0	0	0	3	2	8	0
9434	1949	2	ZARAGOZA, AEROPUERTO	249	666.170	4.614.014	ZARAGOZA	10015W	413938	6,7	3,7	16	2	3	2	0	0	5	0	0	0	2	0	4	0
9434	1949	3	ZARAGOZA, AEROPUERTO	249	666.170	4.614.014	ZARAGOZA	10015W	413938	4,5	1,7	11	2	7	2	0	0	9	0	0	0	0	0	0	0
9434	1949	4	ZARAGOZA, AEROPUERTO	249	666.170	4.614.014	ZARAGOZA	10015W	413938	18,7	10	1	1	6	4	1	0	6	0	1	1	0	0	0	0
9434	1949	5	ZARAGOZA, AEROPUERTO	249	666.170	4.614.014	ZARAGOZA	10015W	413938	24,8	6	14	1	12	7	0	0	13	0	0	3	0	0	0	0
9434	1949	6	ZARAGOZA, AEROPUERTO	249	666.170	4.614.014	ZARAGOZA	10015W	413938	14,8	7	7	1	4	4	0	0	5	0	0	3	1	0	0	0
9434	1949	7	ZARAGOZA, AEROPUERTO	249	666.170	4.614.014	ZARAGOZA	10015W	413938	32,6	28,4	7	4	2	2	1	0	6	0	0	3	0	0	0	0
9434	1949	8	ZARAGOZA, AEROPUERTO	249	666.170	4.614.014	ZARAGOZA	10015W	413938	9,9	4,8	28	2	4	3	0	0	6	0	0	4	0	0	0	0

Código	Año	Mes	Nombre	Altitud	X	Y	Provincia	Longitud	Latitud	Precipitación total	P máx diaria	1er día P máx	Días de precipitación inapreciable	Días de precipitación apreciable	Días de P>=1 mm	Días de P>=10 mm	Días de P>=30 mm	Días de lluvia	Días de nieve	Días de granizo	Días de tormenta	Días de niebla	Días de rocío	Días de escarcha	Días en que la nieve cubre el suelo
9434	1949	9	ZARAGOZA, AEROPUERTO	249	666.170	4.614.014	ZARAGOZA	10015W	413938	118,4	48,9	29	3	10	9	2	2	12	0	1	6	0	0	0	0
9434	1949	10	ZARAGOZA, AEROPUERTO	249	666.170	4.614.014	ZARAGOZA	10015W	413938	11,9	11	7	0	3	1	1	0	3	0	0	1	1	0	0	0
9434	1949	11	ZARAGOZA, AEROPUERTO	249	666.170	4.614.014	ZARAGOZA	10015W	413938	28,8	17,8	18	1	10	4	1	0	11	0	0	1	3	1	2	0
9434	1949	12	ZARAGOZA, AEROPUERTO	249	666.170	4.614.014	ZARAGOZA	10015W	413938	18,1	7	29	1	9	4	0	0	9	1	0	0	8	0	0	0
9434	1950	1	ZARAGOZA, AEROPUERTO	249	666.170	4.614.014	ZARAGOZA	10015W	413938	6,4	6,4	17	6	1	1	0	0	6	1	0	0	8	0	7	0
9434	1950	2	ZARAGOZA, AEROPUERTO	249	666.170	4.614.014	ZARAGOZA	10015W	413938	7,1	4,7	3	4	5	2	0	0	9	0	0	0	2	0	0	0
9434	1950	3	ZARAGOZA, AEROPUERTO	249	666.170	4.614.014	ZARAGOZA	10015W	413938	25,6	13,6	27	2	3	3	2	0	5	0	0	0	0	0	0	0
9434	1950	4	ZARAGOZA, AEROPUERTO	249	666.170	4.614.014	ZARAGOZA	10015W	413938	13	8	17	2	5	3	0	0	7	0	0	0	0	0	0	0
9434	1950	5	ZARAGOZA, AEROPUERTO	249	666.170	4.614.014	ZARAGOZA	10015W	413938	56,5	46,4	12	9	5	5	1	1	14	0	0	0	0	0	0	0
9434	1950	6	ZARAGOZA, AEROPUERTO	249	666.170	4.614.014	ZARAGOZA	10015W	413938	15,9	7,5	11	2	5	4	0	0	6	0	1	2	0	0	0	0
9434	1950	7	ZARAGOZA, AEROPUERTO	249	666.170	4.614.014	ZARAGOZA	10015W	413938	27,2	8,5	26	2	5	4	0	0	7	0	0	3	0	0	0	0
9434	1950	8	ZARAGOZA, AEROPUERTO	249	666.170	4.614.014	ZARAGOZA	10015W	413938	31,4	14,9	6	1	3	3	2	0	4	0	0	4	0	0	0	0
9434	1950	9	ZARAGOZA, AEROPUERTO	249	666.170	4.614.014	ZARAGOZA	10015W	413938	6,5	3,4	29	1	2	2	0	0	3	0	0	0	0	0	0	0
9434	1950	10	ZARAGOZA, AEROPUERTO	249	666.170	4.614.014	ZARAGOZA	10015W	413938	1,4	0,6	22	2	4	0	0	0	6	0	0	0	0	0	0	0
9434	1950	11	ZARAGOZA, AEROPUERTO	249	666.170	4.614.014	ZARAGOZA	10015W	413938	13,9	7,5	21	1	6	4	0	0	7	0	0	0	4	0	0	0
9434	1950	12	ZARAGOZA, AEROPUERTO	249	666.170	4.614.014	ZARAGOZA	10015W	413938	76,2	40,2	5	1	13	8	2	1	12	2	0	0	0	0	5	0
9434	1951	1	ZARAGOZA, AEROPUERTO	249	666.170	4.614.014	ZARAGOZA	10015W	413938	57,4	37,5	24	1	9	7	1	1				0	1	0	4	0
9434	1951	2	ZARAGOZA, AEROPUERTO	249	666.170	4.614.014	ZARAGOZA	10015W	413938	19	3,8	23	3	10	7	0	0				1	4	0	5	0
9434	1951	3	ZARAGOZA, AEROPUERTO	249	666.170	4.614.014	ZARAGOZA	10015W	413938	35,9	16,1	4	2	12	6	1	0				0	4	0	0	0
9434	1951	4	ZARAGOZA, AEROPUERTO	249	666.170	4.614.014	ZARAGOZA	10015W	413938	77,5	37,8	24	4	9	8	2	1				1	1	3	0	0
9434	1951	5	ZARAGOZA, AEROPUERTO	249	666.170	4.614.014	ZARAGOZA	10015W	413938	34,7	11,2	1	4	9	6	1	0				1	1	0	0	0
9434	1951	6	ZARAGOZA, AEROPUERTO	249	666.170	4.614.014	ZARAGOZA	10015W	413938	34	12,6	18	4	9	7	1	0				6	0	0	0	0
9434	1951	7	ZARAGOZA, AEROPUERTO	249	666.170	4.614.014	ZARAGOZA	10015W	413938	19,5	15,6	31	1	4	2	1	0				1	0	0	0	0
9434	1951	8	ZARAGOZA, AEROPUERTO	249	666.170	4.614.014	ZARAGOZA	10015W	413938	25,2	14,1	1	2	6	3	1	0				5	0	0	0	0
9434	1951	9	ZARAGOZA, AEROPUERTO	249	666.170	4.614.014	ZARAGOZA	10015W	413938	33,2	11,3	7	0	6	6	1	0				2	1	0	0	0
9434	1951	10	ZARAGOZA, AEROPUERTO	249	666.170	4.614.014	ZARAGOZA	10015W	413938	51,7	31,1	2	2	6	5	1	1				0	4	2	0	0
9434	1951	11	ZARAGOZA, AEROPUERTO	249	666.170	4.614.014	ZARAGOZA	10015W	413938	3,1	1,3	8	5	4	2	0	0				0	1	0	0	0
9434	1951	12	ZARAGOZA, AEROPUERTO	249	666.170	4.614.014	ZARAGOZA	10015W	413938	25	9	20	2	5	5	0	0				0	9	0	3	0
9434	1952	1	ZARAGOZA, AEROPUERTO	249	666.170	4.614.014	ZARAGOZA	10015W	413938	27,3	9,7	18	1	8	6	0	0				0	5	0	9	0
9434	1952	2	ZARAGOZA, AEROPUERTO	249	666.170	4.614.014	ZARAGOZA	10015W	413938	3	1,3	12	2	4	2	0	0				0	2	0	7	0
9434	1952	3	ZARAGOZA, AEROPUERTO	249	666.170	4.614.014	ZARAGOZA	10015W	413938	39,1	7,7	18	1	11	8	0	0				1	1	1	1	0
9434	1952	4	ZARAGOZA, AEROPUERTO	249	666.170	4.614.014	ZARAGOZA	10015W	413938	51,1	18,1	10	2	7	7	2	0				3	0	5	1	0
9434	1952	5	ZARAGOZA, AEROPUERTO	249	666.170	4.614.014	ZARAGOZA	10015W	413938	10,1	5,9	3	6	5	3	0	0				0	0	1	0	0
9434	1952	6	ZARAGOZA, AEROPUERTO	249	666.170	4.614.014	ZARAGOZA	10015W	413938	8,2	5,2	17	5	5	3	0	0				3	0	0	0	0
9434	1952	7	ZARAGOZA, AEROPUERTO	249	666.170	4.614.014	ZARAGOZA	10015W	413938	54,3	32,2	21	4	7	6	1	1				6	0	0	0	0
9434	1952	8	ZARAGOZA, AEROPUERTO	249	666.170	4.614.014	ZARAGOZA	10015W	413938	20,3	11,6	1	6	5	4	1	0				7	0	0	0	0
9434	1952	9	ZARAGOZA, AEROPUERTO	249	666.170	4.614.014	ZARAGOZA	10015W	413938	27,2	13,5	1	0	8	5	1	0				2	0	1	0	0
9434	1952	10	ZARAGOZA, AEROPUERTO	249	666.170	4.614.014	ZARAGOZA	10015W	413938	14,3	4	19	1	11	4	0	0				0	1	2	0	0
9434	1952	11	ZARAGOZA, AEROPUERTO	249	666.170	4.614.014	ZARAGOZA	10015W	413938	22,5	7,7	21	3	6	4	0	0				0	0	0	3	0
9434	1952	12	ZARAGOZA, AEROPUERTO	249	666.170	4.614.014	ZARAGOZA	10015W	413938	15,3	5,8	2	4	7	5	0	0				0	6	1	1	0
9434	1953	1	ZARAGOZA, AEROPUERTO	249	666.170	4.614.014	ZARAGOZA	10015W	413938	3,6	2,8	3	2	3	1	0	0				0	8	0	10	0
9434	1953	2	ZARAGOZA, AEROPUERTO	249	666.170	4.614.014	ZARAGOZA	10015W	413938	6,5	2,7	11	0	3	3	0	0				0	1	0	5	0
9434	1953	3	ZARAGOZA, AEROPUERTO	249	666.170	4.614.014	ZARAGOZA	10015W	413938	13	6,6	18	3	5	3	0	0				1	0	0	1	0
9434	1953	4	ZARAGOZA, AEROPUERTO	249	666.170	4.614.014	ZARAGOZA	10015W	413938	37,5	7,5	20	6	11	9	0	0				1	1	0	0	0
9434	1953	5	ZARAGOZA, AEROPUERTO	249	666.170	4.614.014	ZARAGOZA	10015W	413938	0,6	0,6	13	2	1	0	0	0				3	0	0	0	0
9434	1953	6	ZARAGOZA, AEROPUERTO	249	666.170	4.614.014	ZARAGOZA	10015W	413938	159,4	36,5	6	3	13	11	6	1				5	0	1	0	0

Código	Año	Mes	Nombre	Altitud	X	Y	Provincia	Longitud	Latitud	Precipitación total	P máx diaria	1er día P máx	Días de precipitación inapreciable	Días de precipitación apreciable	Días de P>=1 mm	Días de P>=10 mm	Días de P>=30 mm	Días de lluvia	Días de nieve	Días de granizo	Días de tormenta	Días de niebla	Días de rocío	Días de escarcha	Días en que la nieve cubre el suelo
9434	1953	7	ZARAGOZA, AEROPUERTO	249	666.170	4.614.014	ZARAGOZA	10015W	413938	5,6	5,3	1	1	2	1	0	0				1	0	0	0	0
9434	1953	8	ZARAGOZA, AEROPUERTO	249	666.170	4.614.014	ZARAGOZA	10015W	413938	4,7	3,9	12	3	3	1	0	0				4	0	0	0	0
9434	1953	9	ZARAGOZA, AEROPUERTO	249	666.170	4.614.014	ZARAGOZA	10015W	413938	9,5	9,5	26	3	1	1	0	0				0	1	0	0	0
9434	1953	10	ZARAGOZA, AEROPUERTO	249	666.170	4.614.014	ZARAGOZA	10015W	413938	62,8	29,2	14	1	10	8	2	0				2	1	2	0	0
9434	1953	11	ZARAGOZA, AEROPUERTO	249	666.170	4.614.014	ZARAGOZA	10015W	413938	2,4	1,2	27	1	3	1	0	0				0	13	2	2	0
9434	1953	12	ZARAGOZA, AEROPUERTO	249	666.170	4.614.014	ZARAGOZA	10015W	413938	87,7	44,7	5	2	11	9	3	1				1	5	3	0	0
9434	1954	1	ZARAGOZA, AEROPUERTO	249	666.170	4.614.014	ZARAGOZA	10015W	413938	12	8,4	28	3	6	3	0	0				0	8	0	2	0
9434	1954	2	ZARAGOZA, AEROPUERTO	249	666.170	4.614.014	ZARAGOZA	10015W	413938	8,1	2,3	13	6	6	5	0	0				0	0	1	1	0
9434	1954	3	ZARAGOZA, AEROPUERTO	249	666.170	4.614.014	ZARAGOZA	10015W	413938	94	66,4	12	6	9	7	1	1				0	0	1	2	0
9434	1954	4	ZARAGOZA, AEROPUERTO	249	666.170	4.614.014	ZARAGOZA	10015W	413938	24,8	11,7	28	3	6	5	1	0				1	1	0	0	0
9434	1954	5	ZARAGOZA, AEROPUERTO	249	666.170	4.614.014	ZARAGOZA	10015W	413938	66,6	16,1	31	2	11	9	3	0				2	0	0	0	0
9434	1954	6	ZARAGOZA, AEROPUERTO	249	666.170	4.614.014	ZARAGOZA	10015W	413938	34,3	19,7	2	3	6	5	1	0				2	0	0	0	0
9434	1954	7	ZARAGOZA, AEROPUERTO	249	666.170	4.614.014	ZARAGOZA	10015W	413938	31,2	30,9	11	1	2	1	1	1				1	0	0	0	0
9434	1954	8	ZARAGOZA, AEROPUERTO	249	666.170	4.614.014	ZARAGOZA	10015W	413938	2,4	2,4	24	3	1	1	0	0				1	0	0	0	0
9434	1954	9	ZARAGOZA, AEROPUERTO	249	666.170	4.614.014	ZARAGOZA	10015W	413938	8	5,4	14	3	2	2	0	0				1	0	1	0	0
9434	1954	10	ZARAGOZA, AEROPUERTO	249	666.170	4.614.014	ZARAGOZA	10015W	413938	3,7	1,7	24	1	3	2	0	0				0	2	4	0	0
9434	1954	11	ZARAGOZA, AEROPUERTO	249	666.170	4.614.014	ZARAGOZA	10015W	413938	27,8	8,5	23	6	5	5	0	0				0	1	2	1	0
9434	1954	12	ZARAGOZA, AEROPUERTO	249	666.170	4.614.014	ZARAGOZA	10015W	413938	7,9	7,1	1	2	2	1	0	0				0	12	2	12	0
9434	1955	1	ZARAGOZA, AEROPUERTO	249	666.170	4.614.014	ZARAGOZA	10015W	413938	41,5	9,6	3	7	14	8	0	0				0	5	4	0	0
9434	1955	2	ZARAGOZA, AEROPUERTO	249	666.170	4.614.014	ZARAGOZA	10015W	413938	42,5	6,7	26	3	12	11	0	0				0	2	0	4	0
9434	1955	3	ZARAGOZA, AEROPUERTO	249	666.170	4.614.014	ZARAGOZA	10015W	413938	6,3	5,7	20	9	2	1	0	0				0	0	0	6	0
9434	1955	4	ZARAGOZA, AEROPUERTO	249	666.170	4.614.014	ZARAGOZA	10015W	413938	16,1	10,2	20	2	3	3	1	0				3	0	0	0	0
9434	1955	5	ZARAGOZA, AEROPUERTO	249	666.170	4.614.014	ZARAGOZA	10015W	413938	29,5	13,1	21	2	9	7	1	0				3	0	1	0	0
9434	1955	6	ZARAGOZA, AEROPUERTO	249	666.170	4.614.014	ZARAGOZA	10015W	413938	59,8	32,3	6	3	9	8	1	1				5	0	1	0	0
9434	1955	7	ZARAGOZA, AEROPUERTO	249	666.170	4.614.014	ZARAGOZA	10015W	413938	25,1	8	31	8	8	5	0	0				6	0	0	0	0
9434	1955	8	ZARAGOZA, AEROPUERTO	249	666.170	4.614.014	ZARAGOZA	10015W	413938	7,3	3,1	28	2	7	2	0	0				6	0	0	0	0
9434	1955	9	ZARAGOZA, AEROPUERTO	249	666.170	4.614.014	ZARAGOZA	10015W	413938	10,3	6,3	6	4	3	3	0	0				2	0	0	0	0
9434	1955	10	ZARAGOZA, AEROPUERTO	249	666.170	4.614.014	ZARAGOZA	10015W	413938	29,9	14,3	3	1	4	3	2	0				0	1	2	0	0
9434	1955	11	ZARAGOZA, AEROPUERTO	249	666.170	4.614.014	ZARAGOZA	10015W	413938	21	7	30	1	6	4	0	0				0	3	4	4	0
9434	1955	12	ZARAGOZA, AEROPUERTO	249	666.170	4.614.014	ZARAGOZA	10015W	413938	45,8	11,9	21	0	12	8	2	0				1	11	0	0	0
9434	1956	1	ZARAGOZA, AEROPUERTO	249	666.170	4.614.014	ZARAGOZA	10015W	413938	20,6	9,2	30	2	12	4	0	0				0	6	1	3	0
9434	1956	2	ZARAGOZA, AEROPUERTO	249	666.170	4.614.014	ZARAGOZA	10015W	413938	15,2	8,1	23	3	3	2	0	0				0	0	1	0	0
9434	1956	3	ZARAGOZA, AEROPUERTO	249	666.170	4.614.014	ZARAGOZA	10015W	413938	49	9,5	29	4	11	11	0	0				2	0	1	0	0
9434	1956	4	ZARAGOZA, AEROPUERTO	249	666.170	4.614.014	ZARAGOZA	10015W	413938	23,2	6,1	21	3	7	6	0	0				0	0	2	0	0
9434	1956	5	ZARAGOZA, AEROPUERTO	249	666.170	4.614.014	ZARAGOZA	10015W	413938	130,8	44,2	27	3	6	6	4	2				2	1	0	0	0
9434	1956	6	ZARAGOZA, AEROPUERTO	249	666.170	4.614.014	ZARAGOZA	10015W	413938	12,8	7,5	24	1	7	3	0	0				1	0	0	0	0
9434	1956	7	ZARAGOZA, AEROPUERTO	249	666.170	4.614.014	ZARAGOZA	10015W	413938	1,2	1,2	13	3	1	1	0	0				3	0	0	0	0
9434	1956	8	ZARAGOZA, AEROPUERTO	249	666.170	4.614.014	ZARAGOZA	10015W	413938	46,1	39,5	6	4	4	3	1	1				4	0	0	0	0
9434	1956	9	ZARAGOZA, AEROPUERTO	249	666.170	4.614.014	ZARAGOZA	10015W	413938	35,7	15,4	23	2	7	6	1	0				4	1	4	0	0
9434	1956	10	ZARAGOZA, AEROPUERTO	249	666.170	4.614.014	ZARAGOZA	10015W	413938	20,5	7,3	10	1	7	4	0	0				0	3	3	0	0
9434	1956	11	ZARAGOZA, AEROPUERTO	249	666.170	4.614.014	ZARAGOZA	10015W	413938	24,9	17	20	5	5	3	1	0				0	0	2	3	0
9434	1956	12	ZARAGOZA, AEROPUERTO	249	666.170	4.614.014	ZARAGOZA	10015W	413938	11,5	5,6	29	0	3	2	0	0				0	17	1	4	0
9434	1957	1	ZARAGOZA, AEROPUERTO	249	666.170	4.614.014	ZARAGOZA	10015W	413938	2,6	1,3	17	3	3	2	0	0				0	3	1	10	0
9434	1957	2	ZARAGOZA, AEROPUERTO	249	666.170	4.614.014	ZARAGOZA	10015W	413938	18,7	16,8	17	2	3	2	1	0				0	1	0	3	0
9434	1957	3	ZARAGOZA, AEROPUERTO	249	666.170	4.614.014	ZARAGOZA	10015W	413938	9,2	3,3	23	2	6	4	0	0				1	0	1	0	0
9434	1957	4	ZARAGOZA, AEROPUERTO	249	666.170	4.614.014	ZARAGOZA	10015W	413938	31,3	13,7	26	1	7	5	1	0				0	0	0	0	0

Código	Año	Mes	Nombre	Altitud	X	Y	Provincia	Longitud	Latitud	Precipitación total	P máx diaria	1er día P máx	Días de precipitación inapreciable	Días de precipitación apreciable	Días de P>=1 mm	Días de P>=10 mm	Días de P>=30 mm	Días de lluvia	Días de nieve	Días de granizo	Días de tormenta	Días de niebla	Días de rocío	Días de escarcha	Días en que la nieve cubre el suelo
9434	1957	5	ZARAGOZA, AEROPUERTO	249	666.170	4.614.014	ZARAGOZA	10015W	413938	79,7	39,9	8	6	6	4	2	2				0	0	0	0	0
9434	1957	6	ZARAGOZA, AEROPUERTO	249	666.170	4.614.014	ZARAGOZA	10015W	413938	91,8	26,9	14	1	13	11	4	0				6	0	1	0	0
9434	1957	7	ZARAGOZA, AEROPUERTO	249	666.170	4.614.014	ZARAGOZA	10015W	413938	2,6	1,7	6	0	3	1	0	0				2	0	0	0	0
9434	1957	8	ZARAGOZA, AEROPUERTO	249	666.170	4.614.014	ZARAGOZA	10015W	413938	1,8	1,8	7	4	1	1	0	0				2	0	0	0	0
9434	1957	9	ZARAGOZA, AEROPUERTO	249	666.170	4.614.014	ZARAGOZA	10015W	413938	4,5	2	18	5	4	2	0	0				0	0	1	0	0
9434	1957	10	ZARAGOZA, AEROPUERTO	249	666.170	4.614.014	ZARAGOZA	10015W	413938	58,1	31,5	14	2	7	5	2	1				0	2	2	0	0
9434	1957	11	ZARAGOZA, AEROPUERTO	249	666.170	4.614.014	ZARAGOZA	10015W	413938	7,9	3,7	8	2	5	3	0	0				0	3	0	0	0
9434	1957	12	ZARAGOZA, AEROPUERTO	249	666.170	4.614.014	ZARAGOZA	10015W	413938	0,2	0,2	10	2	1	0	0	0				0	6	0	0	0
9434	1958	1	ZARAGOZA, AEROPUERTO	249	666.170	4.614.014	ZARAGOZA	10015W	413938	45,7	22,7	29	3	6	4	2	0				0	4	0	0	0
9434	1958	2	ZARAGOZA, AEROPUERTO	249	666.170	4.614.014	ZARAGOZA	10015W	413938	2,2	1,5	25	4	2	1	0	0				0	5	0	0	0
9434	1958	3	ZARAGOZA, AEROPUERTO	249	666.170	4.614.014	ZARAGOZA	10015W	413938	13,8	4,6	24	5	8	3	0	0				0	0	0	0	0
9434	1958	4	ZARAGOZA, AEROPUERTO	249	666.170	4.614.014	ZARAGOZA	10015W	413938	9	5,8	2	4	2	2	0	0				0	0	0	0	0
9434	1958	5	ZARAGOZA, AEROPUERTO	249	666.170	4.614.014	ZARAGOZA	10015W	413938	11,6	5	13	4	4	2	0	0				1	0	0	0	0
9434	1958	6	ZARAGOZA, AEROPUERTO	249	666.170	4.614.014	ZARAGOZA	10015W	413938	24,6	10,5	8	2	8	6	1	0				1	0	0	0	0
9434	1958	7	ZARAGOZA, AEROPUERTO	249	666.170	4.614.014	ZARAGOZA	10015W	413938	10,4	9,3	6	2	3	1	0	0				6	0	0	0	0
9434	1958	8	ZARAGOZA, AEROPUERTO	249	666.170	4.614.014	ZARAGOZA	10015W	413938	10	3,7	30	3	5	3	0	0				3	0	0	0	0
9434	1958	9	ZARAGOZA, AEROPUERTO	249	666.170	4.614.014	ZARAGOZA	10015W	413938	26,6	9,6	8	1	7	5	0	0				5	0	0	0	0
9434	1958	10	ZARAGOZA, AEROPUERTO	249	666.170	4.614.014	ZARAGOZA	10015W	413938	8,5	3,5	1	2	5	4	0	0				0	0	0	0	0
9434	1958	11	ZARAGOZA, AEROPUERTO	249	666.170	4.614.014	ZARAGOZA	10015W	413938	13,1	10	18	4	4	2	1	0				0	4	0	4	0
9434	1958	12	ZARAGOZA, AEROPUERTO	249	666.170	4.614.014	ZARAGOZA	10015W	413938	105,7	33	22	4	14	12	4	1				0	5	1	0	0
9434	1959	1	ZARAGOZA, AEROPUERTO	249	666.170	4.614.014	ZARAGOZA	10015W	413938	3,7	1,7	15	4	3	2	0	0				0	3	0	0	0
9434	1959	2	ZARAGOZA, AEROPUERTO	249	666.170	4.614.014	ZARAGOZA	10015W	413938	58,3	17,6	3	0	10	8	2	0				0	4	0	8	1
9434	1959	3	ZARAGOZA, AEROPUERTO	249	666.170	4.614.014	ZARAGOZA	10015W	413938	114,9	33,9	9	5	10	10	5	1				1	1	0	1	0
9434	1959	4	ZARAGOZA, AEROPUERTO	249	666.170	4.614.014	ZARAGOZA	10015W	413938	46,1	26,1	23	2	9	7	1	0				1	0	0	0	0
9434	1959	5	ZARAGOZA, AEROPUERTO	249	666.170	4.614.014	ZARAGOZA	10015W	413938	68	15,7	17	3	12	10	2	0				3	3	0	0	0
9434	1959	6	ZARAGOZA, AEROPUERTO	249	666.170	4.614.014	ZARAGOZA	10015W	413938	98	51,7	25	1	8	8	2	1				7	0	0	0	0
9434	1959	7	ZARAGOZA, AEROPUERTO	249	666.170	4.614.014	ZARAGOZA	10015W	413938	35,7	30,9	13	5	5	3	1	1				7	0	0	0	0
9434	1959	8	ZARAGOZA, AEROPUERTO	249	666.170	4.614.014	ZARAGOZA	10015W	413938	5,8	4,6	9	4	4	1	0	0				5	0	0	0	0
9434	1959	9	ZARAGOZA, AEROPUERTO	249	666.170	4.614.014	ZARAGOZA	10015W	413938	62	20,3	19	4	14	12	1	0				5	0	0	0	0
9434	1959	10	ZARAGOZA, AEROPUERTO	249	666.170	4.614.014	ZARAGOZA	10015W	413938	38,4	7,2	27	3	11	7	0	0				0	0	0	0	0
9434	1959	11	ZARAGOZA, AEROPUERTO	249	666.170	4.614.014	ZARAGOZA	10015W	413938	106,9	51,2	20	0	9	9	3	1				0	5	0	2	0
9434	1959	12	ZARAGOZA, AEROPUERTO	249	666.170	4.614.014	ZARAGOZA	10015W	413938	9	3,2	6	9	6	4	0	0				0	3	0	2	0
9434	1960	1	ZARAGOZA, AEROPUERTO	249	666.170	4.614.014	ZARAGOZA	10015W	413938	22,1	8,7	11	4	9	5	0	0				0	5	0	2	0
9434	1960	2	ZARAGOZA, AEROPUERTO	249	666.170	4.614.014	ZARAGOZA	10015W	413938	15,8	4,4	19	2	9	5	0	0				0	1	0	1	0
9434	1960	3	ZARAGOZA, AEROPUERTO	249	666.170	4.614.014	ZARAGOZA	10015W	413938	28,8	6,7	23	7	10	6	0	0				0	0	0	0	0
9434	1960	4	ZARAGOZA, AEROPUERTO	249	666.170	4.614.014	ZARAGOZA	10015W	413938	0,9	0,9	11	4	1	0	0	0				1	0	0	0	0
9434	1960	5	ZARAGOZA, AEROPUERTO	249	666.170	4.614.014	ZARAGOZA	10015W	413938	25,5	10	17	2	8	4	1	0				2	0	0	0	0
9434	1960	6	ZARAGOZA, AEROPUERTO	249	666.170	4.614.014	ZARAGOZA	10015W	413938	28,5	12	6	2	4	4	1	0				2	0	0	0	0
9434	1960	7	ZARAGOZA, AEROPUERTO	249	666.170	4.614.014	ZARAGOZA	10015W	413938	12,2	6,2	29	3	2	2	0	0				2	0	0	0	0
9434	1960	8	ZARAGOZA, AEROPUERTO	249	666.170	4.614.014	ZARAGOZA	10015W	413938	2	1,6	4	2	2	1	0	0				2	0	0	0	0
9434	1960	9	ZARAGOZA, AEROPUERTO	249	666.170	4.614.014	ZARAGOZA	10015W	413938	54,7	30,7	26	3	11	9	1	1				4	4	0	0	0
9434	1960	10	ZARAGOZA, AEROPUERTO	249	666.170	4.614.014	ZARAGOZA	10015W	413938	116,1	32,6	13	1	19	11	3	2				0	3	0	0	0
9434	1960	11	ZARAGOZA, AEROPUERTO	249	666.170	4.614.014	ZARAGOZA	10015W	413938	6,9	4,2	4	4	8	2	0	0				0	3	1	3	0
9434	1960	12	ZARAGOZA, AEROPUERTO	249	666.170	4.614.014	ZARAGOZA	10015W	413938	56,9	14,9	5	4	15	11	1	0				0	3	1	2	0
9434	1961	1	ZARAGOZA, AEROPUERTO	249	666.170	4.614.014	ZARAGOZA	10015W	413938	20,7	9,3	21	4	8	5	0	0				0	8	0	5	0
9434	1961	2	ZARAGOZA, AEROPUERTO	249	666.170	4.614.014	ZARAGOZA	10015W	413938	1,7	1,6	2	2	2	1	0	0				0	7	2	3	0

Código	Año	Mes	Nombre	Altitud	X	Y	Provincia	Longitud	Latitud	Precipitación total	P máx diaria	1er día P máx	Días de precipitación inapreciable	Días de precipitación apreciable	Días de P>=1 mm	Días de P>=10 mm	Días de P>=30 mm	Días de lluvia	Días de nieve	Días de granizo	Días de tormenta	Días de niebla	Días de rocío	Días de escarcha	Días en que la nieve cubre el suelo
9434	1961	3	ZARAGOZA, AEROPUERTO	249	666.170	4.614.014	ZARAGOZA	10015W	413938	15,5	8,5	19	0	2	2	0	0				0	2	1	2	0
9434	1961	4	ZARAGOZA, AEROPUERTO	249	666.170	4.614.014	ZARAGOZA	10015W	413938	50,8	31,7	7	4	8	8	1	1				3	0	1	0	0
9434	1961	5	ZARAGOZA, AEROPUERTO	249	666.170	4.614.014	ZARAGOZA	10015W	413938	47,7	21,9	26	2	9	7	1	0				4	0	0	0	0
9434	1961	6	ZARAGOZA, AEROPUERTO	249	666.170	4.614.014	ZARAGOZA	10015W	413938	22,5	10,7	25	2	5	5	1	0				3	0	0	0	0
9434	1961	7	ZARAGOZA, AEROPUERTO	249	666.170	4.614.014	ZARAGOZA	10015W	413938	16,7	10,8	31	3	3	3	1	0				6	0	0	0	0
9434	1961	8	ZARAGOZA, AEROPUERTO	249	666.170	4.614.014	ZARAGOZA	10015W	413938	19,7	12	9	0	3	3	1	0				3	0	0	0	0
9434	1961	9	ZARAGOZA, AEROPUERTO	249	666.170	4.614.014	ZARAGOZA	10015W	413938	45,4	25,3	19	1	7	7	1	0				5	3	0	0	0
9434	1961	10	ZARAGOZA, AEROPUERTO	249	666.170	4.614.014	ZARAGOZA	10015W	413938	29	19,3	15	3	7	6	1	0				2	5	0	0	0
9434	1961	11	ZARAGOZA, AEROPUERTO	249	666.170	4.614.014	ZARAGOZA	10015W	413938	78,4	36,1	28	3	14	10	2	1				2	7	2	0	0
9434	1961	12	ZARAGOZA, AEROPUERTO	249	666.170	4.614.014	ZARAGOZA	10015W	413938	11	5,4	24	6	6	2	0	0				0	11	2	6	0
9434	1962	1	ZARAGOZA, AEROPUERTO	249	666.170	4.614.014	ZARAGOZA	10015W	413938	38	12,5	2	1	9	5	2	0				1	13	0	1	0
9434	1962	2	ZARAGOZA, AEROPUERTO	249	666.170	4.614.014	ZARAGOZA	10015W	413938	24,7	7,7	24	3	6	4	0	0				0	4	0	3	0
9434	1962	3	ZARAGOZA, AEROPUERTO	249	666.170	4.614.014	ZARAGOZA	10015W	413938	12,2	5,2	8	6	6	4	0	0				0	3	0	0	0
9434	1962	4	ZARAGOZA, AEROPUERTO	249	666.170	4.614.014	ZARAGOZA	10015W	413938	26,9	17	16	6	4	3	1	0				0	1	2	1	0
9434	1962	5	ZARAGOZA, AEROPUERTO	249	666.170	4.614.014	ZARAGOZA	10015W	413938	28,3	17,5	31	3	5	4	1	0				2	0	1	0	0
9434	1962	6	ZARAGOZA, AEROPUERTO	249	666.170	4.614.014	ZARAGOZA	10015W	413938	14,3	4,7	18	1	6	4	0	0				3	0	0	0	0
9434	1962	7	ZARAGOZA, AEROPUERTO	249	666.170	4.614.014	ZARAGOZA	10015W	413938	0	0	8	2	0	0	0	0				1	0	0	0	0
9434	1962	8	ZARAGOZA, AEROPUERTO	249	666.170	4.614.014	ZARAGOZA	10015W	413938	0,7	0,6	2	3	2	0	0	0				4	0	0	0	0
9434	1962	9	ZARAGOZA, AEROPUERTO	249	666.170	4.614.014	ZARAGOZA	10015W	413938	44,5	30,7	25	1	5	3	2	1				1	5	1	0	0
9434	1962	10	ZARAGOZA, AEROPUERTO	249	666.170	4.614.014	ZARAGOZA	10015W	413938	56,3	34,1	14	1	6	5	1	1				0	10	2	0	0
9434	1962	11	ZARAGOZA, AEROPUERTO	249	666.170	4.614.014	ZARAGOZA	10015W	413938	19,6	6,4	3	3	8	4	0	0				0	6	0	4	0
9434	1962	12	ZARAGOZA, AEROPUERTO	249	666.170	4.614.014	ZARAGOZA	10015W	413938	22,6	10,2	28	3	7	5	1	0				0	10	1	4	2
9434	1963	1	ZARAGOZA, AEROPUERTO	249	666.170	4.614.014	ZARAGOZA	10015W	413938	30,1	16,3	17	5	9	6	1	0				0	8	0	3	0
9434	1963	2	ZARAGOZA, AEROPUERTO	249	666.170	4.614.014	ZARAGOZA	10015W	413938	31,4	5,1	10	6	11	9	0	0				0	5	0	0	2
9434	1963	3	ZARAGOZA, AEROPUERTO	249	666.170	4.614.014	ZARAGOZA	10015W	413938	10,5	5,8	16	6	6	3	0	0				0	2	2	0	0
9434	1963	4	ZARAGOZA, AEROPUERTO	249	666.170	4.614.014	ZARAGOZA	10015W	413938	23,8	9,2	18	3	11	6	0	0				0	1	0	1	0
9434	1963	5	ZARAGOZA, AEROPUERTO	249	666.170	4.614.014	ZARAGOZA	10015W	413938	1	1	21	5	1	1	0	0				2	0	0	0	0
9434	1963	6	ZARAGOZA, AEROPUERTO	249	666.170	4.614.014	ZARAGOZA	10015W	413938	23	15,9	29	5	10	5	1	0				5	0	0	0	0
9434	1963	7	ZARAGOZA, AEROPUERTO	249	666.170	4.614.014	ZARAGOZA	10015W	413938	2	2	28	2	1	1	0	0				3	0	0	0	0
9434	1963	8	ZARAGOZA, AEROPUERTO	249	666.170	4.614.014	ZARAGOZA	10015W	413938	45,6	35,3	1	4	4	4	1	1				6	0	2	0	0
9434	1963	9	ZARAGOZA, AEROPUERTO	249	666.170	4.614.014	ZARAGOZA	10015W	413938	68,9	19	13	2	10	6	3	0				4	2	2	0	0
9434	1963	10	ZARAGOZA, AEROPUERTO	249	666.170	4.614.014	ZARAGOZA	10015W	413938	7,4	4,5	30	1	2	2	0	0				0	10	3	0	0
9434	1963	11	ZARAGOZA, AEROPUERTO	249	666.170	4.614.014	ZARAGOZA	10015W	413938	28,5	14,7	13	6	11	5	1	0				0	10	5	0	0
9434	1963	12	ZARAGOZA, AEROPUERTO	249	666.170	4.614.014	ZARAGOZA	10015W	413938	22,1	5,7	11	1	9	7	0	0				0	17	2	9	5
9434	1964	1	ZARAGOZA, AEROPUERTO	249	666.170	4.614.014	ZARAGOZA	10015W	413938	3	1,9	13	1	2	2	0	0	3	0	0	0	24	1	9	0
9434	1964	2	ZARAGOZA, AEROPUERTO	249	666.170	4.614.014	ZARAGOZA	10015W	413938	40,7	16,1	14	3	9	5	1	0				0	5	0	3	0
9434	1964	3	ZARAGOZA, AEROPUERTO	249	666.170	4.614.014	ZARAGOZA	10015W	413938	25,9	10,2	29	2	11	6	1	0				3	1	1	1	0
9434	1964	4	ZARAGOZA, AEROPUERTO	249	666.170	4.614.014	ZARAGOZA	10015W	413938	23,7	13,4	17	1	6	4	1	0				2	0	3	0	0
9434	1964	5	ZARAGOZA, AEROPUERTO	249	666.170	4.614.014	ZARAGOZA	10015W	413938	12,1	6,3	29	4	3	2	0	0				3	0	0	0	0
9434	1964	6	ZARAGOZA, AEROPUERTO	249	666.170	4.614.014	ZARAGOZA	10015W	413938	1,8	1,3	12	3	4	1	0	0				3	0	0	0	0
9434	1964	7	ZARAGOZA, AEROPUERTO	249	666.170	4.614.014	ZARAGOZA	10015W	413938	4	2,2	12	3	2	2	0	0				3	0	0	0	0
9434	1964	8	ZARAGOZA, AEROPUERTO	249	666.170	4.614.014	ZARAGOZA	10015W	413938	0	0	12	1	0	0	0	0				0	0	1	0	0
9434	1964	9	ZARAGOZA, AEROPUERTO	249	666.170	4.614.014	ZARAGOZA	10015W	413938	17,1	9,9	26	6	4	4	0	0				2	0	1	0	0
9434	1964	10	ZARAGOZA, AEROPUERTO	249	666.170	4.614.014	ZARAGOZA	10015W	413938	14	4,4	13	1	8	5	0	0				3	2	1	0	0
9434	1964	11	ZARAGOZA, AEROPUERTO	249	666.170	4.614.014	ZARAGOZA	10015W	413938	23,9	15,8	5	1	3	3	1	0				0	4	2	1	0
9434	1964	12	ZARAGOZA, AEROPUERTO	249	666.170	4.614.014	ZARAGOZA	10015W	413938	37,8	15,7	22	2	8	6	2	0				0	9	0	5	0

Código	Año	Mes	Nombre	Altitud	X	Y	Provincia	Longitud	Latitud	Precipitación total	P máx diaria	1er día P máx	Días de precipitación inapreciable	Días de precipitación apreciable	Días de P>=1 mm	Días de P>=10 mm	Días de P>=30 mm	Días de lluvia	Días de nieve	Días de granizo	Días de tormenta	Días de niebla	Días de rocío	Días de escarcha	Días en que la nieve cubre el suelo
9434	1965	1	ZARAGOZA, AEROPUERTO	249	666.170	4.614.014	ZARAGOZA	10015W	413938	25,9	9,4	18	4	9	6	0	0				0	6	0	4	0
9434	1965	2	ZARAGOZA, AEROPUERTO	249	666.170	4.614.014	ZARAGOZA	10015W	413938	33	11,1	22	1	7	5	1	0				0	2	1	1	0
9434	1965	3	ZARAGOZA, AEROPUERTO	249	666.170	4.614.014	ZARAGOZA	10015W	413938	38,3	8,6	1	3	10	6	0	0				2	3	0	1	0
9434	1965	4	ZARAGOZA, AEROPUERTO	249	666.170	4.614.014	ZARAGOZA	10015W	413938	1,6	1,2	6	4	2	1	0	0				1	0	0	0	0
9434	1965	5	ZARAGOZA, AEROPUERTO	249	666.170	4.614.014	ZARAGOZA	10015W	413938	7	3	18	2	4	3	0	0				2	0	0	0	0
9434	1965	6	ZARAGOZA, AEROPUERTO	249	666.170	4.614.014	ZARAGOZA	10015W	413938	26,3	19	30	3	5	4	1	0				4	0	0	0	0
9434	1965	7	ZARAGOZA, AEROPUERTO	249	666.170	4.614.014	ZARAGOZA	10015W	413938	8,3	4	19	3	3	3	0	0				4	0	0	0	0
9434	1965	8	ZARAGOZA, AEROPUERTO	249	666.170	4.614.014	ZARAGOZA	10015W	413938	0,1	0,1	15	3	1	0	0	0				2	0	0	0	0
9434	1965	9	ZARAGOZA, AEROPUERTO	249	666.170	4.614.014	ZARAGOZA	10015W	413938	17,7	8,7	25	4	8	4	0	0				0	1	1	0	0
9434	1965	10	ZARAGOZA, AEROPUERTO	249	666.170	4.614.014	ZARAGOZA	10015W	413938	96,8	22,2	7	3	10	8	4	0				2	13	2	0	0
9434	1965	11	ZARAGOZA, AEROPUERTO	249	666.170	4.614.014	ZARAGOZA	10015W	413938	30,7	16,8	4	7	8	6	1	0				0	4	1	1	0
9434	1965	12	ZARAGOZA, AEROPUERTO	249	666.170	4.614.014	ZARAGOZA	10015W	413938	16,9	8,3	15	8	6	5	0	0				0	6	1	1	0
9434	1966	1	ZARAGOZA, AEROPUERTO	249	666.170	4.614.014	ZARAGOZA	10015W	413938	33,7	12,3	11	5	9	7	1	0	13	1	0	1	10	1	3	0
9434	1966	2	ZARAGOZA, AEROPUERTO	249	666.170	4.614.014	ZARAGOZA	10015W	413938	32,9	9,2	13	5	8	7	0	0	13	0	0	0	3	2	0	0
9434	1966	3	ZARAGOZA, AEROPUERTO	249	666.170	4.614.014	ZARAGOZA	10015W	413938	5,6	5,6	31	1	1	1	0	0	2	0	0	0	0	2	4	0
9434	1966	4	ZARAGOZA, AEROPUERTO	249	666.170	4.614.014	ZARAGOZA	10015W	413938	25,9	8,9	1	7	9	6	0	0				2	0	0	0	0
9434	1966	5	ZARAGOZA, AEROPUERTO	249	666.170	4.614.014	ZARAGOZA	10015W	413938	26,9	23,6	30	7	5	2	1	0	12	0	0	2	0	1	0	0
9434	1966	6	ZARAGOZA, AEROPUERTO	249	666.170	4.614.014	ZARAGOZA	10015W	413938	18,3	13,7	9	1	4	2	1	0	5	0	0	4	0	0	0	0
9434	1966	7	ZARAGOZA, AEROPUERTO	249	666.170	4.614.014	ZARAGOZA	10015W	413938	14,3	11,3	1	1	3	3	1	0	4	0	0	4	0	0	0	0
9434	1966	8	ZARAGOZA, AEROPUERTO	249	666.170	4.614.014	ZARAGOZA	10015W	413938	15,2	13,2	26	1	4	2	1	0	5	0	0	2	0	0	0	0
9434	1966	9	ZARAGOZA, AEROPUERTO	249	666.170	4.614.014	ZARAGOZA	10015W	413938	9	4,7	28	1	2	2	0	0	3	0	0	2	1	0	0	0
9434	1966	10	ZARAGOZA, AEROPUERTO	249	666.170	4.614.014	ZARAGOZA	10015W	413938	46,5	13	7	3	12	9	2	0	15	0	0	1	2	1	0	0
9434	1966	11	ZARAGOZA, AEROPUERTO	249	666.170	4.614.014	ZARAGOZA	10015W	413938	27,4	12,7	7	5	6	4	2	0	11	0	0	0	2	2	3	0
9434	1966	12	ZARAGOZA, AEROPUERTO	249	666.170	4.614.014	ZARAGOZA	10015W	413938	0	0	1	7	0	0	0	0	7	0	0	0	8	1	2	0
9434	1967	1	ZARAGOZA, AEROPUERTO	249	666.170	4.614.014	ZARAGOZA	10015W	413938	6,3	2,1	10	4	5	2	0	0	7	2	0	0	16	1	4	3
9434	1967	2	ZARAGOZA, AEROPUERTO	249	666.170	4.614.014	ZARAGOZA	10015W	413938	11,3	5	15	0	6	4	0	0				1	9	2	1	0
9434	1967	3	ZARAGOZA, AEROPUERTO	249	666.170	4.614.014	ZARAGOZA	10015W	413938	1,1	0,8	8	4	3	0	0	0				0	2	2	1	0
9434	1967	4	ZARAGOZA, AEROPUERTO	249	666.170	4.614.014	ZARAGOZA	10015W	413938	21,6	10,7	8	0	7	5	1	0	7	0	0	2	2	2	2	0
9434	1967	5	ZARAGOZA, AEROPUERTO	249	666.170	4.614.014	ZARAGOZA	10015W	413938	5,2	1,6	9	5	5	3	0	0	10	0	0	2	0	0	0	0
9434	1967	6	ZARAGOZA, AEROPUERTO	249	666.170	4.614.014	ZARAGOZA	10015W	413938	4,1	2,3	4	3	3	2	0	0	6	0	0	2	0	0	0	0
9434	1967	7	ZARAGOZA, AEROPUERTO	249	666.170	4.614.014	ZARAGOZA	10015W	413938	6,2	6,2	13	1	1	1	0	0	2	0	0	2	0	0	0	0
9434	1967	8	ZARAGOZA, AEROPUERTO	249	666.170	4.614.014	ZARAGOZA	10015W	413938	3,2	3,2	29	2	1	1	0	0	3	0	0	2	0	0	0	0
9434	1967	9	ZARAGOZA, AEROPUERTO	249	666.170	4.614.014	ZARAGOZA	10015W	413938	8,1	5,6	30	3	3	2	0	0	6	0	0	2	1	4	0	0
9434	1967	10	ZARAGOZA, AEROPUERTO	249	666.170	4.614.014	ZARAGOZA	10015W	413938	40,2	29,2	23	4	4	2	2	0				2	4	3	0	0
9434	1967	11	ZARAGOZA, AEROPUERTO	249	666.170	4.614.014	ZARAGOZA	10015W	413938	92,5	27,5	8	1	17	13	2	0	18	0	0	0	9	4	1	0
9434	1967	12	ZARAGOZA, AEROPUERTO	249	666.170	4.614.014	ZARAGOZA	10015W	413938	1,2	0,9	24	3	2	0	0	0	5	0	0	0	9	3	3	0
9434	1968	1	ZARAGOZA, AEROPUERTO	249	666.170	4.614.014	ZARAGOZA	10015W	413938	1,8	1,8	9	4	1	1	0	0	5	0	0	0	6	0	5	0
9434	1968	2	ZARAGOZA, AEROPUERTO	249	666.170	4.614.014	ZARAGOZA	10015W	413938	10,6	5,6	21	5	8	3	0	0	13	0	0	1	8	1	3	0
9434	1968	3	ZARAGOZA, AEROPUERTO	249	666.170	4.614.014	ZARAGOZA	10015W	413938	47,2	22,1	29	4	8	6	1	0	11	1	0	0	5	1	1	0
9434	1968	4	ZARAGOZA, AEROPUERTO	249	666.170	4.614.014	ZARAGOZA	10015W	413938	38,2	20	21	2	10	5	2	0	12	0	0	2	3	1	0	0
9434	1968	5	ZARAGOZA, AEROPUERTO	249	666.170	4.614.014	ZARAGOZA	10015W	413938	35,3	13	5	5	10	5	1	0	15	0	0	4	2	1	0	0
9434	1968	6	ZARAGOZA, AEROPUERTO	249	666.170	4.614.014	ZARAGOZA	10015W	413938	24,4	16,7	17	4	4	2	1	0	8	0	0	3	1	1	0	0
9434	1968	7	ZARAGOZA, AEROPUERTO	249	666.170	4.614.014	ZARAGOZA	10015W	413938	5,8	2,4	31	2	5	3	0	0	6	1	0	5	0	0	0	0
9434	1968	8	ZARAGOZA, AEROPUERTO	249	666.170	4.614.014	ZARAGOZA	10015W	413938	28,5	11,1	4	4	7	4	2	0	11	0	0	9	1	0	0	0
9434	1968	9	ZARAGOZA, AEROPUERTO	249	666.170	4.614.014	ZARAGOZA	10015W	413938	4,3	2,4	16	7	5	2	0	0	12	0	0	0	0	0	0	0
9434	1968	10	ZARAGOZA, AEROPUERTO	249	666.170	4.614.014	ZARAGOZA	10015W	413938	2,4	1	31	0	4	1	0	0				1	9	3	0	0

Código	Año	Mes	Nombre	Altitud	X	Y	Provincia	Longitud	Latitud	Precipitación total	P máx diaria	1er día P máx	Días de precipitación inapreciable	Días de precipitación apreciable	Días de P>=1 mm	Días de P>=10 mm	Días de P>=30 mm	Días de lluvia	Días de nieve	Días de granizo	Días de tormenta	Días de niebla	Días de rocío	Días de escarcha	Días en que la nieve cubre el suelo
9434	1968	11	ZARAGOZA, AEROPUERTO	249	666.170	4.614.014	ZARAGOZA	10015W	413938	104,1	67,3	28	1	9	7	3	1	10	0	0	1	10	1	0	0
9434	1968	12	ZARAGOZA, AEROPUERTO	249	666.170	4.614.014	ZARAGOZA	10015W	413938	9,3	3,5	7	5	6	4	0	0	11	0	0	0	8	2	0	0
9434	1969	1	ZARAGOZA, AEROPUERTO	249	666.170	4.614.014	ZARAGOZA	10015W	413938	35	16	9	2	11	7	1	0				0	17	1	1	0
9434	1969	2	ZARAGOZA, AEROPUERTO	249	666.170	4.614.014	ZARAGOZA	10015W	413938	27,7	20,1	28	5	5	4	1	0				0	5	0	1	0
9434	1969	3	ZARAGOZA, AEROPUERTO	249	666.170	4.614.014	ZARAGOZA	10015W	413938	60,5	13,8	12	1	12	11	1	0				0	5	1	0	0
9434	1969	4	ZARAGOZA, AEROPUERTO	249	666.170	4.614.014	ZARAGOZA	10015W	413938	105,1	26,5	4	4	14	11	5	0				4	1	0	0	0
9434	1969	5	ZARAGOZA, AEROPUERTO	249	666.170	4.614.014	ZARAGOZA	10015W	413938	40,1	11,3	4	3	11	7	1	0				4	1	6	0	0
9434	1969	6	ZARAGOZA, AEROPUERTO	249	666.170	4.614.014	ZARAGOZA	10015W	413938	27,3	9,4	10	1	7	6	0	0	8	0	0	4	1	3	0	0
9434	1969	7	ZARAGOZA, AEROPUERTO	249	666.170	4.614.014	ZARAGOZA	10015W	413938	4,2	3,8	5	3	2	1	0	0	5	0	0	4	0	0	0	0
9434	1969	8	ZARAGOZA, AEROPUERTO	249	666.170	4.614.014	ZARAGOZA	10015W	413938	11	11	5	2	1	1	1	0	3	0	0	2	0	1	0	0
9434	1969	9	ZARAGOZA, AEROPUERTO	249	666.170	4.614.014	ZARAGOZA	10015W	413938	63,5	23,4	29	7	9	8	2	0	16	0	0	6	12	2	0	0
9434	1969	10	ZARAGOZA, AEROPUERTO	249	666.170	4.614.014	ZARAGOZA	10015W	413938	53,9	32,7	19	2	5	4	2	1	7	0	0	0	8	4	0	0
9434	1969	11	ZARAGOZA, AEROPUERTO	249	666.170	4.614.014	ZARAGOZA	10015W	413938	29,9	7,9	21	4	10	9	0	0	13	1	0	0	12	2	1	0
9434	1969	12	ZARAGOZA, AEROPUERTO	249	666.170	4.614.014	ZARAGOZA	10015W	413938	12,2	5,3	25	2	8	4	0	0	9	1	0	0	7	0	5	0
9434	1970	1	ZARAGOZA, AEROPUERTO	249	666.170	4.614.014	ZARAGOZA	10015W	413938	27,9	8,5	26	3	14	9	0	0	16	1	0	0	11	0	3	0
9434	1970	2	ZARAGOZA, AEROPUERTO	249	666.170	4.614.014	ZARAGOZA	10015W	413938	6,5	3,2	15	5	4	3	0	0	8	1	0	0	0	1	1	0
9434	1970	3	ZARAGOZA, AEROPUERTO	249	666.170	4.614.014	ZARAGOZA	10015W	413938	11,2	5	9	5	4	3	0	0	9	0	0	0	2	0	1	0
9434	1970	4	ZARAGOZA, AEROPUERTO	249	666.170	4.614.014	ZARAGOZA	10015W	413938	0,3	0,3	11	2	1	0	0	0	3	0	0	0	0	0	0	0
9434	1970	5	ZARAGOZA, AEROPUERTO	249	666.170	4.614.014	ZARAGOZA	10015W	413938	19,9	13,5	4	5	6	4	1	0				1	0	0	0	0
9434	1970	6	ZARAGOZA, AEROPUERTO	249	666.170	4.614.014	ZARAGOZA	10015W	413938	51,9	16,6	8	2	9	8	1	0	11	0	0	5	0	0	0	0
9434	1970	7	ZARAGOZA, AEROPUERTO	249	666.170	4.614.014	ZARAGOZA	10015W	413938	1,1	0,9	14	0	2	0	0	0	1	1	0	1	0	0	0	0
9434	1970	8	ZARAGOZA, AEROPUERTO	249	666.170	4.614.014	ZARAGOZA	10015W	413938	29,3	23	28	0	3	3	1	0	3	0	0	3	1	0	0	0
9434	1970	9	ZARAGOZA, AEROPUERTO	249	666.170	4.614.014	ZARAGOZA	10015W	413938	0	0	24	1	0	0	0	0	1	0	0	1	3	0	0	0
9434	1970	10	ZARAGOZA, AEROPUERTO	249	666.170	4.614.014	ZARAGOZA	10015W	413938	27	16,3	11	1	4	3	1	0	5	0	0	1	6	2	1	0
9434	1970	11	ZARAGOZA, AEROPUERTO	249	666.170	4.614.014	ZARAGOZA	10015W	413938	23,1	10,7	12	4	7	4	1	0				0	10	1	0	0
9434	1970	12	ZARAGOZA, AEROPUERTO	249	666.170	4.614.014	ZARAGOZA	10015W	413938	48,8	35,5	9	3	3	3	2	1	3	3	0	1	15	0	1	2
9434	1971	1	ZARAGOZA, AEROPUERTO	249	666.170	4.614.014	ZARAGOZA	10015W	413938	36,1	9	20	2	10	8	0	0				0	14	1	3	0
9434	1971	2	ZARAGOZA, AEROPUERTO	249	666.170	4.614.014	ZARAGOZA	10015W	413938	9,4	8	15	2	2	2	0	0	4	0	0	0	5	1	2	0
9434	1971	3	ZARAGOZA, AEROPUERTO	249	666.170	4.614.014	ZARAGOZA	10015W	413938	18,5	12,8	19	5	6	3	1	0				1	3	0	0	0
9434	1971	4	ZARAGOZA, AEROPUERTO	249	666.170	4.614.014	ZARAGOZA	10015W	413938	70,5	36,1	22	5	12	7	2	1				3	6	6	0	0
9434	1971	5	ZARAGOZA, AEROPUERTO	249	666.170	4.614.014	ZARAGOZA	10015W	413938	95,6	32,1	18	3	16	13	3	1				7	2	0	0	0
9434	1971	6	ZARAGOZA, AEROPUERTO	249	666.170	4.614.014	ZARAGOZA	10015W	413938	56,7	20,9	24	8	6	5	2	0				7	0	1	0	0
9434	1971	7	ZARAGOZA, AEROPUERTO	249	666.170	4.614.014	ZARAGOZA	10015W	413938	11,1	3,8	3	2	6	4	0	0	8	0	0	6	0	1	0	0
9434	1971	8	ZARAGOZA, AEROPUERTO	249	666.170	4.614.014	ZARAGOZA	10015W	413938	2,6	2,6	25	6	1	1	0	0				3	0	1	0	0
9434	1971	9	ZARAGOZA, AEROPUERTO	249	666.170	4.614.014	ZARAGOZA	10015W	413938	6,4	3,5	23	1	4	3	0	0	5	0	0	3	4	1	0	0
9434	1971	10	ZARAGOZA, AEROPUERTO	249	666.170	4.614.014	ZARAGOZA	10015W	413938	39,9	13,8	8	2	6	5	1	0	8	0	0	3	7	4	0	0
9434	1971	11	ZARAGOZA, AEROPUERTO	249	666.170	4.614.014	ZARAGOZA	10015W	413938	44,2	21,1	6	3	10	6	2	0				0	7	2	0	0
9434	1971	12	ZARAGOZA, AEROPUERTO	249	666.170	4.614.014	ZARAGOZA	10015W	413938	63,5	23,3	29	3	10	7	3	0				0	17	1	2	0
9434	1972	1	ZARAGOZA, AEROPUERTO	249	666.170	4.614.014	ZARAGOZA	10015W	413938	33,2	11,4	16	4	10	6	1	0	13	0	0	0	8	0	2	0
9434	1972	2	ZARAGOZA, AEROPUERTO	249	666.170	4.614.014	ZARAGOZA	10015W	413938	16,6	3,6	2	3	12	5	0	0	15	0	0	0	4	1	0	0
9434	1972	3	ZARAGOZA, AEROPUERTO	249	666.170	4.614.014	ZARAGOZA	10015W	413938	15,1	5,3	15	3	7	5	0	0	10	0	0	1	3	3	2	0
9434	1972	4	ZARAGOZA, AEROPUERTO	249	666.170	4.614.014	ZARAGOZA	10015W	413938	6,2	3,3	11	3	4	3	0	0	7	0	0	0	1	0	0	0
9434	1972	5	ZARAGOZA, AEROPUERTO	249	666.170	4.614.014	ZARAGOZA	10015W	413938	41,7	16,2	1	5	6	4	2	0	10	0	1	3	1	0	0	0
9434	1972	6	ZARAGOZA, AEROPUERTO	249	666.170	4.614.014	ZARAGOZA	10015W	413938	57,7	19,4	13	6	8	7	2	0	14	0	0	4	1	1	0	0
9434	1972	7	ZARAGOZA, AEROPUERTO	249	666.170	4.614.014	ZARAGOZA	10015W	413938	9	4,4	25	3	4	2	0	0	7	0	0	8	1	0	0	0
9434	1972	8	ZARAGOZA, AEROPUERTO	249	666.170	4.614.014	ZARAGOZA	10015W	413938	13,6	7,4	13	3	4	4	0	0	7	0	0	5	0	0	0	0

Código	Año	Mes	Nombre	Altitud	X	Y	Provincia	Longitud	Latitud	Precipitación total	P máx diaria	1er día P máx	Días de precipitación inapreciable	Días de precipitación apreciable	Días de P>=1 mm	Días de P>=10 mm	Días de P>=30 mm	Días de lluvia	Días de nieve	Días de granizo	Días de tormenta	Días de niebla	Días de rocío	Días de escarcha	Días en que la nieve cubre el suelo
9434	1972	9	ZARAGOZA, AEROPUERTO	249	666.170	4.614.014	ZARAGOZA	10015W	413938	150,3	52,2	20	2	7	7	5	2	9	0	0	5	4	2	0	0
9434	1972	10	ZARAGOZA, AEROPUERTO	249	666.170	4.614.014	ZARAGOZA	10015W	413938	18,9	6,7	12	4	9	4	0	0	13	0	0	0	8	2	0	0
9434	1972	11	ZARAGOZA, AEROPUERTO	249	666.170	4.614.014	ZARAGOZA	10015W	413938	41,9	19,8	20	5	9	6	1	0	14	0	0	0	12	2	2	0
9434	1972	12	ZARAGOZA, AEROPUERTO	249	666.170	4.614.014	ZARAGOZA	10015W	413938	11,7	5,1	27	0	8	4	0	0	8	0	0	0	18	2	1	0
9434	1973	1	ZARAGOZA, AEROPUERTO	249	666.170	4.614.014	ZARAGOZA	10015W	413938	11,4	3,1	13	2	7	5	0	0	9	0	0	0	12	0	0	0
9434	1973	2	ZARAGOZA, AEROPUERTO	249	666.170	4.614.014	ZARAGOZA	10015W	413938	4,3	2,6	13	7	3	2	0	0	10	0	0	0	1	0	3	0
9434	1973	3	ZARAGOZA, AEROPUERTO	249	666.170	4.614.014	ZARAGOZA	10015W	413938	1,8	1,8	24	2	1	1	0	0	3	0	0	0	1	1	3	0
9434	1973	4	ZARAGOZA, AEROPUERTO	249	666.170	4.614.014	ZARAGOZA	10015W	413938	15,4	10,3	8	2	3	3	1	0	5	0	0	0	0	1	0	0
9434	1973	5	ZARAGOZA, AEROPUERTO	249	666.170	4.614.014	ZARAGOZA	10015W	413938	29,3	12,9	18	5	7	5	1	0	12	0	0	3	0	1	0	0
9434	1973	6	ZARAGOZA, AEROPUERTO	249	666.170	4.614.014	ZARAGOZA	10015W	413938	74,2	23,3	5	0	9	8	3	0	9	0	0	2	1	0	0	0
9434	1973	7	ZARAGOZA, AEROPUERTO	249	666.170	4.614.014	ZARAGOZA	10015W	413938	15,4	8,6	7	4	3	2	0	0	7	0	0	5	0	1	0	0
9434	1973	8	ZARAGOZA, AEROPUERTO	249	666.170	4.614.014	ZARAGOZA	10015W	413938	6,1	5,4	10	2	3	1	0	0	5	0	0	4	1	0	0	0
9434	1973	9	ZARAGOZA, AEROPUERTO	249	666.170	4.614.014	ZARAGOZA	10015W	413938	7,6	5,9	6	2	3	2	0	0	5	0	0	2	3	2	0	0
9434	1973	10	ZARAGOZA, AEROPUERTO	249	666.170	4.614.014	ZARAGOZA	10015W	413938	11	4,6	12	3	6	3	0	0	9	0	0	1	4	0	0	0
9434	1973	11	ZARAGOZA, AEROPUERTO	249	666.170	4.614.014	ZARAGOZA	10015W	413938	22,7	11,1	5	2	7	2	1	0				1	15	1	1	0
9434	1973	12	ZARAGOZA, AEROPUERTO	249	666.170	4.614.014	ZARAGOZA	10015W	413938	21,8	11,7	24	2	5	4	1	0	7	0	0	0	4	0	2	0
9434	1974	1	ZARAGOZA, AEROPUERTO	249	666.170	4.614.014	ZARAGOZA	10015W	413938	11,9	4,1	3	4	8	4	0	0	12	0	0	0	12	0	3	0
9434	1974	2	ZARAGOZA, AEROPUERTO	249	666.170	4.614.014	ZARAGOZA	10015W	413938	22,6	9,2	2	2	8	4	0	0	10	0	0	0	3	0	2	0
9434	1974	3	ZARAGOZA, AEROPUERTO	249	666.170	4.614.014	ZARAGOZA	10015W	413938	131,2	38,7	20	3	13	10	4	2	16	0	0	0	2	0	0	0
9434	1974	4	ZARAGOZA, AEROPUERTO	249	666.170	4.614.014	ZARAGOZA	10015W	413938	30,5	11	28	2	5	5	1	0				1	1	3	0	0
9434	1974	5	ZARAGOZA, AEROPUERTO	249	666.170	4.614.014	ZARAGOZA	10015W	413938	30,3	28	25	3	5	2	1	0	8	0	0	2	1	2	0	0
9434	1974	6	ZARAGOZA, AEROPUERTO	249	666.170	4.614.014	ZARAGOZA	10015W	413938	8,5	3,6	25	2	5	5	0	0	7	0	0	1	3	1	0	0
9434	1974	7	ZARAGOZA, AEROPUERTO	249	666.170	4.614.014	ZARAGOZA	10015W	413938	31,6	22,3	5	2	5	3	1	0	7	0	0	3	0	1	0	0
9434	1974	8	ZARAGOZA, AEROPUERTO	249	666.170	4.614.014	ZARAGOZA	10015W	413938	56,5	24,4	19	2	5	4	2	0	6	0	1	5	0	0	0	0
9434	1974	9	ZARAGOZA, AEROPUERTO	249	666.170	4.614.014	ZARAGOZA	10015W	413938	46,2	44,4	16	4	2	2	1	1	6	0	0	2	1	2	0	0
9434	1974	10	ZARAGOZA, AEROPUERTO	249	666.170	4.614.014	ZARAGOZA	10015W	413938	16,5	9,1	4	5	4	4	0	0	9	0	0	0	0	0	0	0
9434	1974	11	ZARAGOZA, AEROPUERTO	249	666.170	4.614.014	ZARAGOZA	10015W	413938	16	5,5	19	3	5	4	0	0	8	0	0	0	7	3	0	0
9434	1974	12	ZARAGOZA, AEROPUERTO	249	666.170	4.614.014	ZARAGOZA	10015W	413938	1,2	0,9	24	0	2	0	0	0	2	0	0	0	13	2	0	0
9434	1975	1	ZARAGOZA, AEROPUERTO	249	666.170	4.614.014	ZARAGOZA	10015W	413938	4,5	3,1	17	1	7	1	0	0	8	0	0	0	17	0	0	0
9434	1975	2	ZARAGOZA, AEROPUERTO	249	666.170	4.614.014	ZARAGOZA	10015W	413938	17,9	9,2	9	3	5	4	0	0	8	0	0	0	4	0	0	0
9434	1975	3	ZARAGOZA, AEROPUERTO	249	666.170	4.614.014	ZARAGOZA	10015W	413938	24,4	5,8	11	4	13	7	0	0	17	0	0	0	0	0	0	0
9434	1975	4	ZARAGOZA, AEROPUERTO	249	666.170	4.614.014	ZARAGOZA	10015W	413938	35,4	24,2	18	3	6	4	1	0	9	0	0	1	0	0	0	0
9434	1975	5	ZARAGOZA, AEROPUERTO	249	666.170	4.614.014	ZARAGOZA	10015W	413938	74,4	31,5	28	7	10	7	2	1	17	0	0	3	2	0	0	0
9434	1975	6	ZARAGOZA, AEROPUERTO	249	666.170	4.614.014	ZARAGOZA	10015W	413938	31,2	19	10	0	4	4	1	0	4	0	0	2	0	0	0	0
9434	1975	7	ZARAGOZA, AEROPUERTO	249	666.170	4.614.014	ZARAGOZA	10015W	413938	9,7	7,8	27	1	3	2	0	0	4	0	0	2	0	0	0	0
9434	1975	8	ZARAGOZA, AEROPUERTO	249	666.170	4.614.014	ZARAGOZA	10015W	413938	27,1	11,5	14	6	4	3	2	0	10	0	0	8	0	0	0	0
9434	1975	9	ZARAGOZA, AEROPUERTO	249	666.170	4.614.014	ZARAGOZA	10015W	413938	37,1	18	4	1	8	7	1	0				3	0	0	0	0
9434	1975	10	ZARAGOZA, AEROPUERTO	249	666.170	4.614.014	ZARAGOZA	10015W	413938	0,7	0,7	15	6	1	0	0	0	7	0	0	0	1	0	0	0
9434	1975	11	ZARAGOZA, AEROPUERTO	249	666.170	4.614.014	ZARAGOZA	10015W	413938	7,5	4	16	5	5	3	0	0	10	0	0	0	5	0	0	0
9434	1975	12	ZARAGOZA, AEROPUERTO	249	666.170	4.614.014	ZARAGOZA	10015W	413938	53,9	20,2	15	1	9	7	2	0	10	0	0	0	10	0	4	0
9434	1976	1	ZARAGOZA, AEROPUERTO	249	666.170	4.614.014	ZARAGOZA	10015W	413938	4,9	4	27	0	4	1	0	0	4	0	0	0	11	0	2	0
9434	1976	2	ZARAGOZA, AEROPUERTO	249	666.170	4.614.014	ZARAGOZA	10015W	413938	33,8	12,8	5	3	9	6	1	0	12	0	0	0	1	0	1	0
9434	1976	3	ZARAGOZA, AEROPUERTO	249	666.170	4.614.014	ZARAGOZA	10015W	413938	27,2	23,3	8	5	3	3	1	0	8	0	0	0	1	0	0	0
9434	1976	4	ZARAGOZA, AEROPUERTO	249	666.170	4.614.014	ZARAGOZA	10015W	413938	47	17,5	4	3	9	8	1	0	12	0	0	4	2	3	0	0
9434	1976	5	ZARAGOZA, AEROPUERTO	249	666.170	4.614.014	ZARAGOZA	10015W	413938	16,9	15,7	8	2	5	1	1	0	7	0	0	0	1	0	0	0
9434	1976	6	ZARAGOZA, AEROPUERTO	249	666.170	4.614.014	ZARAGOZA	10015W	413938	2	1,3	22	3	3	1	0	0	6	0	0	6	0	0	0	0

Código	Año	Mes	Nombre	Altitud	X	Y	Provincia	Longitud	Latitud	Precipitación total	P máx diaria	1er día P máx	Días de precipitación inapreciable	Días de precipitación apreciable	Días de P>=1 mm	Días de P>=10 mm	Días de P>=30 mm	Días de lluvia	Días de nieve	Días de granizo	Días de tormenta	Días de niebla	Días de rocío	Días de escarcha	Días en que la nieve cubre el suelo
9434	1976	7	ZARAGOZA, AEROPUERTO	249	666.170	4.614.014	ZARAGOZA	10015W	413938	38,5	21,6	5	2	7	4	2	0	9	0	0	5	1	0	0	0
9434	1976	8	ZARAGOZA, AEROPUERTO	249	666.170	4.614.014	ZARAGOZA	10015W	413938	21,8	9	28	1	7	4	0	0	8	0	0	7	1	1	0	0
9434	1976	9	ZARAGOZA, AEROPUERTO	249	666.170	4.614.014	ZARAGOZA	10015W	413938	9,6	4,1	9	2	4	3	0	0	6	0	0	0	0	1	0	0
9434	1976	10	ZARAGOZA, AEROPUERTO	249	666.170	4.614.014	ZARAGOZA	10015W	413938	28	10	10	3	10	5	1	0				1	1	0	0	0
9434	1976	11	ZARAGOZA, AEROPUERTO	249	666.170	4.614.014	ZARAGOZA	10015W	413938	14,6	6,8	9	4	4	3	0	0	8	0	0	0	2	1	1	0
9434	1976	12	ZARAGOZA, AEROPUERTO	249	666.170	4.614.014	ZARAGOZA	10015W	413938	35,5	24,1	19	6	7	5	1	0	13	0	0	0	10	0	0	0
9434	1977	1	ZARAGOZA, AEROPUERTO	249	666.170	4.614.014	ZARAGOZA	10015W	413938	78,3	28	6	3	14	14	1	0				0	10	0	1	0
9434	1977	2	ZARAGOZA, AEROPUERTO	249	666.170	4.614.014	ZARAGOZA	10015W	413938	10	2,7	3	5	6	4	0	0				0	1	0	0	0
9434	1977	3	ZARAGOZA, AEROPUERTO	249	666.170	4.614.014	ZARAGOZA	10015W	413938	37,5	11,4	22	2	7	5	1	0	9	0	0	0	4	1	0	0
9434	1977	4	ZARAGOZA, AEROPUERTO	249	666.170	4.614.014	ZARAGOZA	10015W	413938	7,6	5	3	4	5	2	0	0	9	0	0	2	0	0	0	0
9434	1977	5	ZARAGOZA, AEROPUERTO	249	666.170	4.614.014	ZARAGOZA	10015W	413938	52	12,2	18	3	16	8	1	0	19	0	0	3	0	0	0	0
9434	1977	6	ZARAGOZA, AEROPUERTO	249	666.170	4.614.014	ZARAGOZA	10015W	413938	91	23,9	12	1	11	11	4	0	11	0	1	6	0	0	0	0
9434	1977	7	ZARAGOZA, AEROPUERTO	249	666.170	4.614.014	ZARAGOZA	10015W	413938	46,5	20	3	5	6	4	2	0				4	0	0	0	0
9434	1977	8	ZARAGOZA, AEROPUERTO	249	666.170	4.614.014	ZARAGOZA	10015W	413938	14,1	9,3	11	2	5	3	0	0	7	0	0	2	0	0	0	0
9434	1977	9	ZARAGOZA, AEROPUERTO	249	666.170	4.614.014	ZARAGOZA	10015W	413938	5,7	4,6	21	1	3	1	0	0	4	0	0	1	1	0	0	0
9434	1977	10	ZARAGOZA, AEROPUERTO	249	666.170	4.614.014	ZARAGOZA	10015W	413938	15,9	5,8	22	3	7	5	0	0				3	3	0	0	0
9434	1977	11	ZARAGOZA, AEROPUERTO	249	666.170	4.614.014	ZARAGOZA	10015W	413938	25	15,3	30	1	3	3	1	0	3	1	0	0	3	0	0	0
9434	1977	12	ZARAGOZA, AEROPUERTO	249	666.170	4.614.014	ZARAGOZA	10015W	413938	21,4	5,3	4	2	13	7	0	0	15	0	0	0	18	0	0	0
9434	1978	1	ZARAGOZA, AEROPUERTO	249	666.170	4.614.014	ZARAGOZA	10015W	413938	22,8	5	19	2	9	7	0	0				0	7	1	0	0
9434	1978	2	ZARAGOZA, AEROPUERTO	249	666.170	4.614.014	ZARAGOZA	10015W	413938	18,3	7,2	9	4	9	4	0	0	13	0	0	0	0	0	1	0
9434	1978	3	ZARAGOZA, AEROPUERTO	249	666.170	4.614.014	ZARAGOZA	10015W	413938	18,6	7,4	3	4	5	5	0	0	9	0	0	0	0	0	0	0
9434	1978	4	ZARAGOZA, AEROPUERTO	249	666.170	4.614.014	ZARAGOZA	10015W	413938	20,3	8	4	4	14	4	0	0	18	0	0	2	0	0	0	0
9434	1978	5	ZARAGOZA, AEROPUERTO	249	666.170	4.614.014	ZARAGOZA	10015W	413938	23,4	8,5	20	3	10	6	0	0				2	0	0	0	0
9434	1978	6	ZARAGOZA, AEROPUERTO	249	666.170	4.614.014	ZARAGOZA	10015W	413938	37,1	17,5	30	6	10	5	1	0				3	0	0	0	0
9434	1978	7	ZARAGOZA, AEROPUERTO	249	666.170	4.614.014	ZARAGOZA	10015W	413938	0	0	5	1	0	0	0	0	1	0	0	0	0	0	0	0
9434	1978	8	ZARAGOZA, AEROPUERTO	249	666.170	4.614.014	ZARAGOZA	10015W	413938	4	3,1	3	1	3	1	0	0	4	0	0	1	0	0	0	0
9434	1978	9	ZARAGOZA, AEROPUERTO	249	666.170	4.614.014	ZARAGOZA	10015W	413938	12,8	12	4	2	2	1	1	0	4	0	0	3	1	0	0	0
9434	1978	10	ZARAGOZA, AEROPUERTO	249	666.170	4.614.014	ZARAGOZA	10015W	413938	0	0	1	2	0	0	0	0	2	0	0	0	8	0	0	0
9434	1978	11	ZARAGOZA, AEROPUERTO	249	666.170	4.614.014	ZARAGOZA	10015W	413938	0,7	0,4	25	4	2	0	0	0	5	1	0	0	12	2	0	0
9434	1978	12	ZARAGOZA, AEROPUERTO	249	666.170	4.614.014	ZARAGOZA	10015W	413938	28,8	8,5	7	5	9	6	0	0				0	5	0	2	3
9434	1979	1	ZARAGOZA, AEROPUERTO	249	666.170	4.614.014	ZARAGOZA	10015W	413938	46,8	9,6	21	4	9	8	0	0	12	1	0	0	6	0	0	0
9434	1979	2	ZARAGOZA, AEROPUERTO	249	666.170	4.614.014	ZARAGOZA	10015W	413938	15,9	3,7	7	5	9	7	0	0	14	0	0	0	1	0	2	0
9434	1979	3	ZARAGOZA, AEROPUERTO	249	666.170	4.614.014	ZARAGOZA	10015W	413938	2,2	0,8	26	5	6	0	0	0				0	0	1	0	0
9434	1979	4	ZARAGOZA, AEROPUERTO	249	666.170	4.614.014	ZARAGOZA	10015W	413938	31,5	18,7	14	4	5	3	1	0	9	0	0	1	0	0	0	0
9434	1979	5	ZARAGOZA, AEROPUERTO	249	666.170	4.614.014	ZARAGOZA	10015W	413938	85,1	60,7	31	5	8	5	1	1				4	1	0	0	0
9434	1979	6	ZARAGOZA, AEROPUERTO	249	666.170	4.614.014	ZARAGOZA	10015W	413938	11	7,1	1	2	4	3	0	0	6	0	0	3	1	1	0	0
9434	1979	7	ZARAGOZA, AEROPUERTO	249	666.170	4.614.014	ZARAGOZA	10015W	413938	9,3	6,1	11	3	3	2	0	0	6	0	0	4	0	0	0	0
9434	1979	8	ZARAGOZA, AEROPUERTO	249	666.170	4.614.014	ZARAGOZA	10015W	413938	5,8	2,6	28	3	3	3	0	0	6	0	0	5	0	0	0	0
9434	1979	9	ZARAGOZA, AEROPUERTO	249	666.170	4.614.014	ZARAGOZA	10015W	413938	14,7	4	6	2	5	5	0	0				5	0	2	0	0
9434	1979	10	ZARAGOZA, AEROPUERTO	249	666.170	4.614.014	ZARAGOZA	10015W	413938	23,9	11	26	2	13	5	1	0				2	0	2	0	0
9434	1979	11	ZARAGOZA, AEROPUERTO	249	666.170	4.614.014	ZARAGOZA	10015W	413938	25,6	17,3	14	3	5	4	1	0				1	6	1	9	0
9434	1979	12	ZARAGOZA, AEROPUERTO	249	666.170	4.614.014	ZARAGOZA	10015W	413938	9,1	2,9	24	6	7	3	0	0				0	10	1	6	0
9434	1980	1	ZARAGOZA, AEROPUERTO	249	666.170	4.614.014	ZARAGOZA	10015W	413938	3,3	1,6	8	2	4	1	0	0	5	1	0	0	3	2	4	0
9434	1980	2	ZARAGOZA, AEROPUERTO	249	666.170	4.614.014	ZARAGOZA	10015W	413938	33,1	17,8	25	3	6	4	2	0				1	1	0	1	0
9434	1980	3	ZARAGOZA, AEROPUERTO	249	666.170	4.614.014	ZARAGOZA	10015W	413938	30,1	18,5	21	5	8	5	1	0				1	1	0	1	0
9434	1980	4	ZARAGOZA, AEROPUERTO	249	666.170	4.614.014	ZARAGOZA	10015W	413938	14,8	11,3	14	5	3	3	1	0				0	0	0	0	0

Código	Año	Mes	Nombre	Altitud	X	Y	Provincia	Longitud	Latitud	Precipitación total	P máx diaria	1er día P máx	Días de precipitación inapreciable	Días de precipitación apreciable	Días de P>=1 mm	Días de P>=10 mm	Días de P>=30 mm	Días de lluvia	Días de nieve	Días de granizo	Días de tormenta	Días de niebla	Días de rocío	Días de escarcha	Días en que la nieve cubre el suelo
9434	1980	5	ZARAGOZA, AEROPUERTO	249	666.170	4.614.014	ZARAGOZA	10015W	413938	47,5	20,7	26	4	9	8	2	0	13	0	0	1	0	0	0	0
9434	1980	6	ZARAGOZA, AEROPUERTO	249	666.170	4.614.014	ZARAGOZA	10015W	413938	33,1	11	12	0	6	6	1	0	6	0	0	4	0	0	0	0
9434	1980	7	ZARAGOZA, AEROPUERTO	249	666.170	4.614.014	ZARAGOZA	10015W	413938	13,6	7	15	2	3	2	0	0	5	0	0	3	0	0	0	0
9434	1980	8	ZARAGOZA, AEROPUERTO	249	666.170	4.614.014	ZARAGOZA	10015W	413938	25,6	14,3	18	3	4	2	2	0	7	0	0	4	0	0	0	0
9434	1980	9	ZARAGOZA, AEROPUERTO	249	666.170	4.614.014	ZARAGOZA	10015W	413938	10,2	5,2	19	2	4	3	0	0	6	0	0	4	3	0	0	0
9434	1980	10	ZARAGOZA, AEROPUERTO	249	666.170	4.614.014	ZARAGOZA	10015W	413938	15,6	7,1	8	5	4	3	0	0	9	0	0	0	2	3	0	0
9434	1980	11	ZARAGOZA, AEROPUERTO	249	666.170	4.614.014	ZARAGOZA	10015W	413938	38,6	31,5	8	5	9	3	1	1	14	0	0	0	8	2	2	0
9434	1980	12	ZARAGOZA, AEROPUERTO	249	666.170	4.614.014	ZARAGOZA	10015W	413938	3,6	3,2	19	5	2	1	0	0	7	0	0	0	2	0	5	0
9434	1981	1	ZARAGOZA, AEROPUERTO	249	666.170	4.614.014	ZARAGOZA	10015W	413938	0,4	0,3	12	3	2	0	0	0	5	0	0	0	7	0	4	0
9434	1981	2	ZARAGOZA, AEROPUERTO	249	666.170	4.614.014	ZARAGOZA	10015W	413938	34,2	22,1	10	4	6	5	1	0				0	1	0	8	0
9434	1981	3	ZARAGOZA, AEROPUERTO	249	666.170	4.614.014	ZARAGOZA	10015W	413938	4,2	3	5	2	4	1	0	0	6	0	0	0	0	2	0	0
9434	1981	4	ZARAGOZA, AEROPUERTO	249	666.170	4.614.014	ZARAGOZA	10015W	413938	86,8	42,5	22	6	13	9	3	1	19	0	0	4	2	1	0	0
9434	1981	5	ZARAGOZA, AEROPUERTO	249	666.170	4.614.014	ZARAGOZA	10015W	413938	10,3	3,3	25	7	7	4	0	0	14	0	0	3	0	1	0	0
9434	1981	6	ZARAGOZA, AEROPUERTO	249	666.170	4.614.014	ZARAGOZA	10015W	413938	24,2	12,1	27	1	3	3	2	0	4	0	0	1	0	0	0	0
9434	1981	7	ZARAGOZA, AEROPUERTO	249	666.170	4.614.014	ZARAGOZA	10015W	413938	10	9,8	9	4	2	1	0	0				4	0	0	0	0
9434	1981	8	ZARAGOZA, AEROPUERTO	249	666.170	4.614.014	ZARAGOZA	10015W	413938	11,8	7,8	30	3	4	3	0	0				5	0	0	0	0
9434	1981	9	ZARAGOZA, AEROPUERTO	249	666.170	4.614.014	ZARAGOZA	10015W	413938	26,7	17,9	9	0	5	4	1	0				2	0	0	0	0
9434	1981	10	ZARAGOZA, AEROPUERTO	249	666.170	4.614.014	ZARAGOZA	10015W	413938	7,2	3,8	1	0	7	2	0	0				1	0	0	0	0
9434	1981	11	ZARAGOZA, AEROPUERTO	249	666.170	4.614.014	ZARAGOZA	10015W	413938	0,5	0,5	20	1	1	0	0	0	2	0	0	0	5	0	1	0
9434	1981	12	ZARAGOZA, AEROPUERTO	249	666.170	4.614.014	ZARAGOZA	10015W	413938	41,7	14,4	28	4	14	9	1	0				0	0	1	2	0
9434	1982	1	ZARAGOZA, AEROPUERTO	249	666.170	4.614.014	ZARAGOZA	10015W	413938	24	14,2	16	4	6	4	1	0				0	3	2	0	0
9434	1982	2	ZARAGOZA, AEROPUERTO	249	666.170	4.614.014	ZARAGOZA	10015W	413938	59,2	25,9	15	3	8	6	2	0	11	0	0	0	4	3	0	0
9434	1982	3	ZARAGOZA, AEROPUERTO	249	666.170	4.614.014	ZARAGOZA	10015W	413938	19,1	16	31	6	5	2	1	0	11	0	0	0	1	0	0	0
9434	1982	4	ZARAGOZA, AEROPUERTO	249	666.170	4.614.014	ZARAGOZA	10015W	413938	18,1	7,6	19	2	6	3	0	0	8	0	0	2	0	0	0	0
9434	1982	5	ZARAGOZA, AEROPUERTO	249	666.170	4.614.014	ZARAGOZA	10015W	413938	54,8	22,4	17	2	10	6	2	0	12	0	0	6	2	0	0	0
9434	1982	6	ZARAGOZA, AEROPUERTO	249	666.170	4.614.014	ZARAGOZA	10015W	413938	9,9	7,2	10	2	4	2	0	0	6	0	0	5	0	0	0	0
9434	1982	7	ZARAGOZA, AEROPUERTO	249	666.170	4.614.014	ZARAGOZA	10015W	413938	34,1	13,6	29	2	7	6	1	0	9	0	0	9	0	0	0	0
9434	1982	8	ZARAGOZA, AEROPUERTO	249	666.170	4.614.014	ZARAGOZA	10015W	413938	44,1	11	22	0	7	6	2	0	7	0	0	7	0	0	0	0
9434	1982	9	ZARAGOZA, AEROPUERTO	249	666.170	4.614.014	ZARAGOZA	10015W	413938	14,9	5,8	19	3	3	3	0	0				2	0	1	0	0
9434	1982	10	ZARAGOZA, AEROPUERTO	249	666.170	4.614.014	ZARAGOZA	10015W	413938	58,3	41,9	22	1	9	7	1	1	10	0	0	0	0	1	0	0
9434	1982	11	ZARAGOZA, AEROPUERTO	249	666.170	4.614.014	ZARAGOZA	10015W	413938	17,8	6,4	12	3	6	5	0	0	9	0	0	0	7	0	0	0
9434	1982	12	ZARAGOZA, AEROPUERTO	249	666.170	4.614.014	ZARAGOZA	10015W	413938	12,2	3	20	3	11	4	0	0				0	7	1	1	0
9434	1983	1	ZARAGOZA, AEROPUERTO	249	666.170	4.614.014	ZARAGOZA	10015W	413938	0	0		0	0	0	0	0	0	0	0	0	7	0	9	0
9434	1983	2	ZARAGOZA, AEROPUERTO	249	666.170	4.614.014	ZARAGOZA	10015W	413938	13,4	4,7	23	4	4	4	0	0	8	0	0	0	1	0	7	0
9434	1983	3	ZARAGOZA, AEROPUERTO	249	666.170	4.614.014	ZARAGOZA	10015W	413938	15,4	7,9	31	1	6	5	0	0	7	0	0	0	0	0	0	0
9434	1983	4	ZARAGOZA, AEROPUERTO	249	666.170	4.614.014	ZARAGOZA	10015W	413938	17,5	9,3	20	2	7	6	0	0				0	0	0	0	0
9434	1983	5	ZARAGOZA, AEROPUERTO	249	666.170	4.614.014	ZARAGOZA	10015W	413938	5,2	2,7	14	5	5	2	0	0				0	0	0	0	0
9434	1983	6	ZARAGOZA, AEROPUERTO	249	666.170	4.614.014	ZARAGOZA	10015W	413938	13,8	5,6	24	2	7	3	0	0	9	0	0	3	0	0	0	0
9434	1983	7	ZARAGOZA, AEROPUERTO	249	666.170	4.614.014	ZARAGOZA	10015W	413938	23,6	15,1	3	2	4	3	1	0	6	0	0	6	0	0	0	0
9434	1983	8	ZARAGOZA, AEROPUERTO	249	666.170	4.614.014	ZARAGOZA	10015W	413938	88,6	39,6	31	6	9	7	3	1				4	0	0	0	0
9434	1983	9	ZARAGOZA, AEROPUERTO	249	666.170	4.614.014	ZARAGOZA	10015W	413938	0,3	0,3	8	1	1	0	0	0	2	0	0	2	0	0	0	0
9434	1983	10	ZARAGOZA, AEROPUERTO	249	666.170	4.614.014	ZARAGOZA	10015W	413938	6,9	3,8	29	1	3	2	0	0	4	0	0	1	0	0	0	0
9434	1983	11	ZARAGOZA, AEROPUERTO	249	666.170	4.614.014	ZARAGOZA	10015W	413938	73,7	36,6	6	3	8	6	3	1	11	0	0	0	6	2	0	0
9434	1983	12	ZARAGOZA, AEROPUERTO	249	666.170	4.614.014	ZARAGOZA	10015W	413938	10,8	5,6	20	3	5	3	0	0	8	0	0	0	6	2	3	0
9434	1984	1	ZARAGOZA, AEROPUERTO	249	666.170	4.614.014	ZARAGOZA	10015W	413938	6,9	2,8	18	6	6	3	0	0				0	2	0	1	0
9434	1984	2	ZARAGOZA, AEROPUERTO	249	666.170	4.614.014	ZARAGOZA	10015W	413938	24,4	14	28	3	8	5	1	0	10	1	0	0	0	0	3	0

Código	Año	Mes	Nombre	Altitud	X	Y	Provincia	Longitud	Latitud	Precipitación total	P máx diaria	1er día P máx	Días de precipitación inapreciable	Días de precipitación apreciable	Días de P>=1 mm	Días de P>=10 mm	Días de P>=30 mm	Días de lluvia	Días de nieve	Días de granizo	Días de tormenta	Días de niebla	Días de rocío	Días de escarcha	Días en que la nieve cubre el suelo
9434	1984	3	ZARAGOZA, AEROPUERTO	249	666.170	4.614.014	ZARAGOZA	10015W	413938	45,8	12,3	31	1	12	9	2	0	13	0	0	0	1	0	0	0
9434	1984	4	ZARAGOZA, AEROPUERTO	249	666.170	4.614.014	ZARAGOZA	10015W	413938	10,5	6,2	4	3	5	2	0	0				1	0	1	0	0
9434	1984	5	ZARAGOZA, AEROPUERTO	249	666.170	4.614.014	ZARAGOZA	10015W	413938	107,5	43,6	14	2	15	11	3	1	17	0	0	2	0	1	0	0
9434	1984	6	ZARAGOZA, AEROPUERTO	249	666.170	4.614.014	ZARAGOZA	10015W	413938	12,5	4,7	4	2	9	6	0	0				4	0	0	0	0
9434	1984	7	ZARAGOZA, AEROPUERTO	249	666.170	4.614.014	ZARAGOZA	10015W	413938	6,9	6,9	3	0	1	1	0	0				1	0	0	0	0
9434	1984	8	ZARAGOZA, AEROPUERTO	249	666.170	4.614.014	ZARAGOZA	10015W	413938	3,5	2,3	21	1	2	2	0	0				0	0	0	0	0
9434	1984	9	ZARAGOZA, AEROPUERTO	249	666.170	4.614.014	ZARAGOZA	10015W	413938	3,6	1,9	2	4	3	2	0	0	7	0	0	1	0	0	0	0
9434	1984	10	ZARAGOZA, AEROPUERTO	249	666.170	4.614.014	ZARAGOZA	10015W	413938	25,3	10,9	19	4	6	4	1	0	10	0	0	0	1	4	0	0
9434	1984	11	ZARAGOZA, AEROPUERTO	249	666.170	4.614.014	ZARAGOZA	10015W	413938	97,8	43,3	13	3	13	9	2	1	16	0	0	0	2	1	1	0
9434	1984	12	ZARAGOZA, AEROPUERTO	249	666.170	4.614.014	ZARAGOZA	10015W	413938	6,4	2,9	17	6	6	3	0	0				0	9	1	1	0
9434	1985	1	ZARAGOZA, AEROPUERTO	249	666.170	4.614.014	ZARAGOZA	10015W	413938	19,8	5,8	23	6	11	5	0	0				0	0	0	6	0
9434	1985	2	ZARAGOZA, AEROPUERTO	249	666.170	4.614.014	ZARAGOZA	10015W	413938	40,5	14,2	11	1	11	5	1	0	12	0	0	1	6	2	2	0
9434	1985	3	ZARAGOZA, AEROPUERTO	249	666.170	4.614.014	ZARAGOZA	10015W	413938	9	2,5	19	2	8	3	0	0	10	0	0	0	0	0	1	0
9434	1985	4	ZARAGOZA, AEROPUERTO	249	666.170	4.614.014	ZARAGOZA	10015W	413938	13,1	12,5	22	4	4	1	1	0				1	0	0	0	0
9434	1985	5	ZARAGOZA, AEROPUERTO	249	666.170	4.614.014	ZARAGOZA	10015W	413938	36,9	16,6	16	4	10	6	1	0	14	0	0	2	0	0	0	0
9434	1985	6	ZARAGOZA, AEROPUERTO	249	666.170	4.614.014	ZARAGOZA	10015W	413938	58,1	31,2	19	2	8	3	2	1	10	0	0	5	0	0	0	0
9434	1985	7	ZARAGOZA, AEROPUERTO	249	666.170	4.614.014	ZARAGOZA	10015W	413938	24,6	13,9	3	4	6	4	1	0				8	0	0	0	0
9434	1985	8	ZARAGOZA, AEROPUERTO	249	666.170	4.614.014	ZARAGOZA	10015W	413938	1,2	1,2	24	0	1	1	0	0	1	0	0	1	0	0	0	0
9434	1985	9	ZARAGOZA, AEROPUERTO	249	666.170	4.614.014	ZARAGOZA	10015W	413938	0	0	27	1	0	0	0	0	1	0	0	0	0	0	0	0
9434	1985	10	ZARAGOZA, AEROPUERTO	249	666.170	4.614.014	ZARAGOZA	10015W	413938	10	5,2	24	0	3	2	0	0	3	0	0	1	1	0	0	0
9434	1985	11	ZARAGOZA, AEROPUERTO	249	666.170	4.614.014	ZARAGOZA	10015W	413938	19,2	7,9	26	8	6	4	0	0	13	1	0	0	2	0	4	1
9434	1985	12	ZARAGOZA, AEROPUERTO	249	666.170	4.614.014	ZARAGOZA	10015W	413938	18,1	5,9	23	1	9	3	0	0	10	0	0	0	10	0	7	0
9434	1986	1	ZARAGOZA, AEROPUERTO	249	666.170	4.614.014	ZARAGOZA	10015W	413938	14	6,4	5	5	7	3	0	0	12	0	0	0	0	0	0	0
9434	1986	2	ZARAGOZA, AEROPUERTO	249	666.170	4.614.014	ZARAGOZA	10015W	413938	21	5,4	13	3	13	8	0	0	16	0	0	0	1	0	1	0
9434	1986	3	ZARAGOZA, AEROPUERTO	249	666.170	4.614.014	ZARAGOZA	10015W	413938	24,6	14,6	13	0	8	5	1	0	8	0	0	0	0	1	0	0
9434	1986	4	ZARAGOZA, AEROPUERTO	249	666.170	4.614.014	ZARAGOZA	10015W	413938	48,6	20	6	2	8	6	2	0	9	1	0	0	0	0	0	0
9434	1986	5	ZARAGOZA, AEROPUERTO	249	666.170	4.614.014	ZARAGOZA	10015W	413938	21,8	9	13	2	8	5	0	0	10	0	0	7	0	0	0	0
9434	1986	6	ZARAGOZA, AEROPUERTO	249	666.170	4.614.014	ZARAGOZA	10015W	413938	82,8	64,5	20	0	5	5	2	1	5	0	0	4	0	0	0	0
9434	1986	7	ZARAGOZA, AEROPUERTO	249	666.170	4.614.014	ZARAGOZA	10015W	413938	19,9	15	2	2	2	2	1	0	4	0	0	3	0	0	0	0
9434	1986	8	ZARAGOZA, AEROPUERTO	249	666.170	4.614.014	ZARAGOZA	10015W	413938	1,8	0,6	27	0	4	0	0	0	4	0	0	1	0	0	0	0
9434	1986	9	ZARAGOZA, AEROPUERTO	249	666.170	4.614.014	ZARAGOZA	10015W	413938	47,8	13,9	18	2	11	6	2	0	13	0	0	6	0	0	0	0
9434	1986	10	ZARAGOZA, AEROPUERTO	249	666.170	4.614.014	ZARAGOZA	10015W	413938	100,7	38,6	2	2	13	9	3	1	15	0	0	3	0	1	0	0
9434	1986	11	ZARAGOZA, AEROPUERTO	249	666.170	4.614.014	ZARAGOZA	10015W	413938	23,7	17,3	14	1	5	2	1	0	6	0	0	0	7	1	3	0
9434	1986	12	ZARAGOZA, AEROPUERTO	249	666.170	4.614.014	ZARAGOZA	10015W	413938	19,6	11	13	1	5	3	1	0	6	0	0	0	11	0	0	0
9434	1987	1	ZARAGOZA, AEROPUERTO	249	666.170	4.614.014	ZARAGOZA	10015W	413938	54,3	17,3	9	4	11	8	2	0	11	4	0	0	5	0	3	1
9434	1987	2	ZARAGOZA, AEROPUERTO	249	666.170	4.614.014	ZARAGOZA	10015W	413938	25,9	10,8	11	1	9	6	1	0	10	0	0	0	3	0	1	0
9434	1987	3	ZARAGOZA, AEROPUERTO	249	666.170	4.614.014	ZARAGOZA	10015W	413938	4,5	1,7	28	1	5	2	0	0	6	0	0	0	0	1	0	0
9434	1987	4	ZARAGOZA, AEROPUERTO	249	666.170	4.614.014	ZARAGOZA	10015W	413938	15,8	5,9	8	2	7	4	0	0	9	0	0	1	0	0	0	0
9434	1987	5	ZARAGOZA, AEROPUERTO	249	666.170	4.614.014	ZARAGOZA	10015W	413938	29,8	20,7	16	0	6	3	1	0	6	0	0	1	0	0	0	0
9434	1987	6	ZARAGOZA, AEROPUERTO	249	666.170	4.614.014	ZARAGOZA	10015W	413938	2,5	1,2	19	0	4	2	0	0	4	0	0	0	0	0	0	0
9434	1987	7	ZARAGOZA, AEROPUERTO	249	666.170	4.614.014	ZARAGOZA	10015W	413938	15,2	6,8	25	2	9	5	0	0	11	0	0	4	0	0	0	0
9434	1987	8	ZARAGOZA, AEROPUERTO	249	666.170	4.614.014	ZARAGOZA	10015W	413938	0,9	0,8	22	2	2	0	0	0	4	0	0	0	0	0	0	0
9434	1987	9	ZARAGOZA, AEROPUERTO	249	666.170	4.614.014	ZARAGOZA	10015W	413938	54	43	3	0	4	4	1	1	4	0	0	2	0	0	0	0
9434	1987	10	ZARAGOZA, AEROPUERTO	249	666.170	4.614.014	ZARAGOZA	10015W	413938	61,8	13,8	9	1	14	12	2	0	15	0	0	1	1	1	0	0
9434	1987	11	ZARAGOZA, AEROPUERTO	249	666.170	4.614.014	ZARAGOZA	10015W	413938	57,8	22,8	8	1	8	5	2	0	9	0	0	0	3	2	0	0
9434	1987	12	ZARAGOZA, AEROPUERTO	249	666.170	4.614.014	ZARAGOZA	10015W	413938	41,5	15,6	11	2	8	8	1	0	9	1	0	0	14	0	1	0

Código	Año	Mes	Nombre	Altitud	X	Y	Provincia	Longitud	Latitud	Precipitación total	P máx diaria	1er día P máx	Días de precipitación inapreciable	Días de precipitación apreciable	Días de P>=1 mm	Días de P>=10 mm	Días de P>=30 mm	Días de lluvia	Días de nieve	Días de granizo	Días de tormenta	Días de niebla	Días de rocío	Días de escarcha	Días en que la nieve cubre el suelo
9434	1988	1	ZARAGOZA, AEROPUERTO	249	666.170	4.614.014	ZARAGOZA	10015W	413938	68,5	23,2	17	4	13	8	3	0	17	0	0	0	2	1	0	0
9434	1988	2	ZARAGOZA, AEROPUERTO	249	666.170	4.614.014	ZARAGOZA	10015W	413938	0,7	0,3	4	0	3	0	0	0	3	0	0	0	1	1	3	0
9434	1988	3	ZARAGOZA, AEROPUERTO	249	666.170	4.614.014	ZARAGOZA	10015W	413938	2,6	2,6	29	2	1	1	0	0	3	0	0	0	0	0	1	0
9434	1988	4	ZARAGOZA, AEROPUERTO	249	666.170	4.614.014	ZARAGOZA	10015W	413938	114	21,9	4	0	18	15	4	0	18	0	0	4	0	2	0	0
9434	1988	5	ZARAGOZA, AEROPUERTO	249	666.170	4.614.014	ZARAGOZA	10015W	413938	24,2	7,3	24	0	12	6	0	0	12	0	0	4	0	2	0	0
9434	1988	6	ZARAGOZA, AEROPUERTO	249	666.170	4.614.014	ZARAGOZA	10015W	413938	79,6	19,9	9	1	13	11	3	0	14	0	0	9	0	0	0	0
9434	1988	7	ZARAGOZA, AEROPUERTO	249	666.170	4.614.014	ZARAGOZA	10015W	413938	8,9	7,5	19	1	3	2	0	0	4	0	0	2	0	0	0	0
9434	1988	8	ZARAGOZA, AEROPUERTO	249	666.170	4.614.014	ZARAGOZA	10015W	413938	0,1	0,1	7	2	1	0	0	0	3	0	0	3	0	0	0	0
9434	1988	9	ZARAGOZA, AEROPUERTO	249	666.170	4.614.014	ZARAGOZA	10015W	413938	1,6	1,6	1	0	1	1	0	0	1	0	0	0	0	0	0	0
9434	1988	10	ZARAGOZA, AEROPUERTO	249	666.170	4.614.014	ZARAGOZA	10015W	413938	50,6	24,7	15	0	5	4	2	0	5	0	0	3	2	5	0	0
9434	1988	11	ZARAGOZA, AEROPUERTO	249	666.170	4.614.014	ZARAGOZA	10015W	413938	16,5	7,5	12	0	7	3	0	0	7	0	0	0	7	3	8	0
9434	1988	12	ZARAGOZA, AEROPUERTO	249	666.170	4.614.014	ZARAGOZA	10015W	413938	2,4	2,4	2	3	1	1	0	0				0	7	2	4	0
9434	1989	1	ZARAGOZA, AEROPUERTO	249	666.170	4.614.014	ZARAGOZA	10015W	413938	6,6	6,6	6	5	1	1	0	0				0	14	4	7	0
9434	1989	2	ZARAGOZA, AEROPUERTO	249	666.170	4.614.014	ZARAGOZA	10015W	413938	22,1	7	25	0	10	5	0	0	10	0	0	0	6	0	7	0
9434	1989	3	ZARAGOZA, AEROPUERTO	249	666.170	4.614.014	ZARAGOZA	10015W	413938	21,3	17,8	30	1	4	2	1	0	5	0	0	0	1	0	0	0
9434	1989	4	ZARAGOZA, AEROPUERTO	249	666.170	4.614.014	ZARAGOZA	10015W	413938	29,6	5,8	23	1	14	9	0	0	15	0	0	2	2	1	0	0
9434	1989	5	ZARAGOZA, AEROPUERTO	249	666.170	4.614.014	ZARAGOZA	10015W	413938	49,8	17,3	25	2	9	8	1	0	11	0	0	2	0	0	0	0
9434	1989	6	ZARAGOZA, AEROPUERTO	249	666.170	4.614.014	ZARAGOZA	10015W	413938	14,4	12,9	8	0	2	2	1	0	2	0	0	0	0	0	0	0
9434	1989	7	ZARAGOZA, AEROPUERTO	249	666.170	4.614.014	ZARAGOZA	10015W	413938	11	4,8	21	1	5	4	0	0	6	0	0	5	0	0	0	0
9434	1989	8	ZARAGOZA, AEROPUERTO	249	666.170	4.614.014	ZARAGOZA	10015W	413938	4	1,8	5	0	4	2	0	0	4	0	0	4	0	0	0	0
9434	1989	9	ZARAGOZA, AEROPUERTO	249	666.170	4.614.014	ZARAGOZA	10015W	413938	5,9	4,2	22	0	5	1	0	0	5	0	0	3	0	0	0	0
9434	1989	10	ZARAGOZA, AEROPUERTO	249	666.170	4.614.014	ZARAGOZA	10015W	413938	4,1	3,5	17	0	2	1	0	0	2	0	0	0	0	0	0	0
9434	1989	11	ZARAGOZA, AEROPUERTO	249	666.170	4.614.014	ZARAGOZA	10015W	413938	68,4	17,6	26	0	15	12	1	0	15	0	0	0	2	0	0	0
9434	1989	12	ZARAGOZA, AEROPUERTO	249	666.170	4.614.014	ZARAGOZA	10015W	413938	23,3	8,8	26	3	11	4	0	0	14	0	0	0	6	5	0	0
9434	1990	1	ZARAGOZA, AEROPUERTO	249	666.170	4.614.014	ZARAGOZA	10015W	413938	10,6	2,8	3	0	11	3	0	0	11	0	0	0	13	7	7	0
9434	1990	2	ZARAGOZA, AEROPUERTO	249	666.170	4.614.014	ZARAGOZA	10015W	413938	0	0	2	2	0	0	0	0	2	0	0	0	4	4	0	0
9434	1990	3	ZARAGOZA, AEROPUERTO	249	666.170	4.614.014	ZARAGOZA	10015W	413938	3,8	2,1	23	1	3	2	0	0	4	0	0	0	0	0	0	0
9434	1990	4	ZARAGOZA, AEROPUERTO	249	666.170	4.614.014	ZARAGOZA	10015W	413938	36,8	12,1	5	1	11	9	1	0	12	0	0	0	0	0	0	0
9434	1990	5	ZARAGOZA, AEROPUERTO	249	666.170	4.614.014	ZARAGOZA	10015W	413938	78,6	46,2	23	7	5	4	2	1	12	0	0	8	0	0	0	0
9434	1990	6	ZARAGOZA, AEROPUERTO	249	666.170	4.614.014	ZARAGOZA	10015W	413938	27,3	14,3	11	1	9	6	1	0	10	0	0	6	2	0	0	0
9434	1990	7	ZARAGOZA, AEROPUERTO	249	666.170	4.614.014	ZARAGOZA	10015W	413938	58,3	57,7	28	1	3	1	1	1	4	0	0	1	0	0	0	0
9434	1990	8	ZARAGOZA, AEROPUERTO	249	666.170	4.614.014	ZARAGOZA	10015W	413938	11,1	5,4	19	0	5	3	0	0	5	0	0	4	0	0	0	0
9434	1990	9	ZARAGOZA, AEROPUERTO	249	666.170	4.614.014	ZARAGOZA	10015W	413938	55,2	27,2	16	3	6	5	2	0	9	0	0	4	0	2	0	0
9434	1990	10	ZARAGOZA, AEROPUERTO	249	666.170	4.614.014	ZARAGOZA	10015W	413938	26,3	7,9	22	6	8	7	0	0	14	0	0	1	1	2	0	0
9434	1990	11	ZARAGOZA, AEROPUERTO	249	666.170	4.614.014	ZARAGOZA	10015W	413938	13,5	2,8	8	0	12	5	0	0	12	0	0	0	1	9	0	0
9434	1990	12	ZARAGOZA, AEROPUERTO	249	666.170	4.614.014	ZARAGOZA	10015W	413938	19,9	15,3	8	1	6	3	1	0	6	1	0	0	5	1	13	2
9434	1991	1	ZARAGOZA, AEROPUERTO	249	666.170	4.614.014	ZARAGOZA	10015W	413938	2,4	2,3	17	2	2	1	0	0	1	0	0	0	5	0	5	0
9434	1991	2	ZARAGOZA, AEROPUERTO	249	666.170	4.614.014	ZARAGOZA	10015W	413938	70,5	29	2	1	9	7	3	0	1	0	0	0	5	0	2	0
9434	1991	3	ZARAGOZA, AEROPUERTO	249	666.170	4.614.014	ZARAGOZA	10015W	413938	19,2	3,9	7	0	11	5	0	0	0	0	0	0	0	3	0	0
9434	1991	4	ZARAGOZA, AEROPUERTO	249	666.170	4.614.014	ZARAGOZA	10015W	413938	52,9	13,8	15	0	10	8	2	0	0	0	0	0	0	0	0	0
9434	1991	5	ZARAGOZA, AEROPUERTO	249	666.170	4.614.014	ZARAGOZA	10015W	413938	9	8,8	7	1	2	1	0	0	3	0	0	0	0	0	0	0
9434	1991	6	ZARAGOZA, AEROPUERTO	249	666.170	4.614.014	ZARAGOZA	10015W	413938	9,4	7,8	15	2	4	1	0	0	6	0	0	1	0	0	0	0
9434	1991	7	ZARAGOZA, AEROPUERTO	249	666.170	4.614.014	ZARAGOZA	10015W	413938	14,9	10,6	1	1	3	2	1	0	4	0	0	6	0	0	0	0
9434	1991	8	ZARAGOZA, AEROPUERTO	249	666.170	4.614.014	ZARAGOZA	10015W	413938	2,3	0,9	10	4	3	0	0	0	7	0	0	5	0	0	0	0
9434	1991	9	ZARAGOZA, AEROPUERTO	249	666.170	4.614.014	ZARAGOZA	10015W	413938	101,4	51,7	3	1	12	7	3	1	13	0	0	8	1	0	0	0
9434	1991	10	ZARAGOZA, AEROPUERTO	249	666.170	4.614.014	ZARAGOZA	10015W	413938	17,9	6,2	10	1	8	3	0	0	9	0	0	0	0	6	0	0

Código	Año	Mes	Nombre	Altitud	X	Y	Provincia	Longitud	Latitud	Precipitación total	P máx diaria	1er día P máx	Días de precipitación inapreciable	Días de precipitación apreciable	Días de P>=1 mm	Días de P>=10 mm	Días de P>=30 mm	Días de lluvia	Días de nieve	Días de granizo	Días de tormenta	Días de niebla	Días de rocío	Días de escarcha	Días en que la nieve cubre el suelo
9434	1991	11	ZARAGOZA, AEROPUERTO	249	666.170	4.614.014	ZARAGOZA	10015W	413938	27,3	12,3	29	1	11	7	1	0	12	0	0	0	5	6	2	0
9434	1991	12	ZARAGOZA, AEROPUERTO	249	666.170	4.614.014	ZARAGOZA	10015W	413938	9,8	4,3	1	2	7	4	0	0	9	0	0	0	8	13	4	0
9434	1992	1	ZARAGOZA, AEROPUERTO	249	666.170	4.614.014	ZARAGOZA	10015W	413938	4	1,7	12	3	4	2	0	0	3	0	0	0	12	5	10	1
9434	1992	2	ZARAGOZA, AEROPUERTO	249	666.170	4.614.014	ZARAGOZA	10015W	413938	7,7	5,8	18	2	4	2	0	0	4	2	0	0	5	3	6	0
9434	1992	3	ZARAGOZA, AEROPUERTO	249	666.170	4.614.014	ZARAGOZA	10015W	413938	9,2	4,5	26	3	5	4	0	0	8	0	0	0	1	2	0	0
9434	1992	4	ZARAGOZA, AEROPUERTO	249	666.170	4.614.014	ZARAGOZA	10015W	413938	3,8	1,4	6	3	5	2	0	0	4	0	0	0	0	0	0	0
9434	1992	5	ZARAGOZA, AEROPUERTO	249	666.170	4.614.014	ZARAGOZA	10015W	413938	35,4	11,5	22	2	8	8	1	0	9	0	1	4	0	0	0	0
9434	1992	6	ZARAGOZA, AEROPUERTO	249	666.170	4.614.014	ZARAGOZA	10015W	413938	61,4	24	30	3	15	10	2	0	18	0	0	5	0	1	0	0
9434	1992	7	ZARAGOZA, AEROPUERTO	249	666.170	4.614.014	ZARAGOZA	10015W	413938	1,8	1,3	10	3	3	1	0	0	6	0	0	5	0	0	0	0
9434	1992	8	ZARAGOZA, AEROPUERTO	249	666.170	4.614.014	ZARAGOZA	10015W	413938	29,1	13,4	8	4	8	5	1	0	11	0	1	8	0	0	0	0
9434	1992	9	ZARAGOZA, AEROPUERTO	249	666.170	4.614.014	ZARAGOZA	10015W	413938	31,2	15	8	0	5	4	2	0	4	0	1	3	0	0	0	0
9434	1992	10	ZARAGOZA, AEROPUERTO	249	666.170	4.614.014	ZARAGOZA	10015W	413938	79,5	14,9	16	2	15	13	4	0	17	0	0	1	0	2	0	0
9434	1992	11	ZARAGOZA, AEROPUERTO	249	666.170	4.614.014	ZARAGOZA	10015W	413938	2,9	1,7	2	1	4	2	0	0	5	0	0	0	5	2	0	0
9434	1992	12	ZARAGOZA, AEROPUERTO	249	666.170	4.614.014	ZARAGOZA	10015W	413938	12,5	3,4	23	4	9	5	0	0	13	0	0	0	9	4	3	0
9434	1993	1	ZARAGOZA, AEROPUERTO	249	666.170	4.614.014	ZARAGOZA	10015W	413938	0,5	0,2	5	1	4	0	0	0				0	17	2	5	0
9434	1993	2	ZARAGOZA, AEROPUERTO	249	666.170	4.614.014	ZARAGOZA	10015W	413938	14,8	6	4	4	6	4	0	0	10	0	0	0	6	2	0	0
9434	1993	3	ZARAGOZA, AEROPUERTO	249	666.170	4.614.014	ZARAGOZA	10015W	413938	8,6	3,5	23	2	7	3	0	0	8	1	0	0	1	1	0	0
9434	1993	4	ZARAGOZA, AEROPUERTO	249	666.170	4.614.014	ZARAGOZA	10015W	413938	42,8	16,4	24	4	7	5	2	0	11	0	0	5	0	0	0	0
9434	1993	5	ZARAGOZA, AEROPUERTO	249	666.170	4.614.014	ZARAGOZA	10015W	413938	42	8,5	25	1	13	10	0	0	14	0	0	6	0	2	0	0
9434	1993	6	ZARAGOZA, AEROPUERTO	249	666.170	4.614.014	ZARAGOZA	10015W	413938	13,1	3,6	9	2	9	6	0	0	11	0	0	4	0	1	0	0
9434	1993	7	ZARAGOZA, AEROPUERTO	249	666.170	4.614.014	ZARAGOZA	10015W	413938	1,6	1,6	3	1	1	1	0	0	2	0	0	2	0	0	0	0
9434	1993	8	ZARAGOZA, AEROPUERTO	249	666.170	4.614.014	ZARAGOZA	10015W	413938	6	3,8	24	2	4	2	0	0	6	0	0	5	0	0	0	0
9434	1993	9	ZARAGOZA, AEROPUERTO	249	666.170	4.614.014	ZARAGOZA	10015W	413938	41,3	23,7	21	3	6	4	2	0	9	0	0	3	0	1	0	0
9434	1993	10	ZARAGOZA, AEROPUERTO	249	666.170	4.614.014	ZARAGOZA	10015W	413938	61,3	12,3	9	5	16	9	2	0	21	0	0	1	2	4	0	0
9434	1993	11	ZARAGOZA, AEROPUERTO	249	666.170	4.614.014	ZARAGOZA	10015W	413938	21,4	12,9	5	1	7	5	1	0	8	0	0	0	6	8	4	0
9434	1993	12	ZARAGOZA, AEROPUERTO	249	666.170	4.614.014	ZARAGOZA	10015W	413938	8	6,2	25	4	4	1	0	0	8	0	0	0	4	2	1	0
9434	1994	1	ZARAGOZA, AEROPUERTO	249	666.170	4.614.014	ZARAGOZA	10015W	413938	5,6	3	9	0	2	2	0	0	2	0	0	0	0	5	5	0
9434	1994	2	ZARAGOZA, AEROPUERTO	249	666.170	4.614.014	ZARAGOZA	10015W	413938	22,9	11,5	3	4	8	7	1	0	12	0	0	0	0	1	2	0
9434	1994	3	ZARAGOZA, AEROPUERTO	249	666.170	4.614.014	ZARAGOZA	10015W	413938	0,2	0,2	26	0	1	0	0	0	1	0	0	0	0	0	0	0
9434	1994	4	ZARAGOZA, AEROPUERTO	249	666.170	4.614.014	ZARAGOZA	10015W	413938	10,3	6,5	24	3	5	2	0	0	8	0	0	0	0	1	0	0
9434	1994	5	ZARAGOZA, AEROPUERTO	249	666.170	4.614.014	ZARAGOZA	10015W	413938	33,6	14,6	7	3	8	6	1	0	11	0	0	2	0	0	0	0
9434	1994	6	ZARAGOZA, AEROPUERTO	249	666.170	4.614.014	ZARAGOZA	10015W	413938	0	0	1	3	0	0	0	0	3	0	0	2	0	0	0	0
9434	1994	7	ZARAGOZA, AEROPUERTO	249	666.170	4.614.014	ZARAGOZA	10015W	413938	4,7	3,2	29	0	3	2	0	0	3	0	0	4	0	0	0	0
9434	1994	8	ZARAGOZA, AEROPUERTO	249	666.170	4.614.014	ZARAGOZA	10015W	413938	8,2	8	14	1	2	1	0	0	3	0	0	2	0	0	0	0
9434	1994	9	ZARAGOZA, AEROPUERTO	249	666.170	4.614.014	ZARAGOZA	10015W	413938	45,1	17,2	23	1	7	6	2	0	7	0	1	2	1	2	0	0
9434	1994	10	ZARAGOZA, AEROPUERTO	249	666.170	4.614.014	ZARAGOZA	10015W	413938	48,6	15,1	27	0	12	10	2	0	12	0	0	1	3	5	0	0
9434	1994	11	ZARAGOZA, AEROPUERTO	249	666.170	4.614.014	ZARAGOZA	10015W	413938	40,1	16,6	4	0	9	5	2	0	9	0	0	0	12	8	0	0
9434	1994	12	ZARAGOZA, AEROPUERTO	249	666.170	4.614.014	ZARAGOZA	10015W	413938	12,2	6,8	31	1	6	3	0	0	7	0	0	0	13	4	3	0
9434	1995	1	ZARAGOZA, AEROPUERTO	249	666.170	4.614.014	ZARAGOZA	10015W	413938	7,5	5,7	18	2	6	2	0	0	8	0	0	0	1	1	2	0
9434	1995	2	ZARAGOZA, AEROPUERTO	249	666.170	4.614.014	ZARAGOZA	10015W	413938	8,3	4	12	4	4	3	0	0	8	0	0	0	0	1	6	0
9434	1995	3	ZARAGOZA, AEROPUERTO	249	666.170	4.614.014	ZARAGOZA	10015W	413938	7,2	3,3	5	2	3	3	0	0	5	0	0	0	0	1	3	0
9434	1995	4	ZARAGOZA, AEROPUERTO	249	666.170	4.614.014	ZARAGOZA	10015W	413938	28,9	23,1	23	0	6	4	1	0	6	0	0	0	0	1	1	0
9434	1995	5	ZARAGOZA, AEROPUERTO	249	666.170	4.614.014	ZARAGOZA	10015W	413938	30,8	5,9	10	1	11	9	0	0	12	0	0	4	0	1	0	0
9434	1995	6	ZARAGOZA, AEROPUERTO	249	666.170	4.614.014	ZARAGOZA	10015W	413938	5,3	2,5	27	4	4	2	0	0	8	0	0	3	0	0	0	0
9434	1995	7	ZARAGOZA, AEROPUERTO	249	666.170	4.614.014	ZARAGOZA	10015W	413938	4,6	1,9	25	2	6	2	0	0	8	0	0	3	0	0	0	0
9434	1995	8	ZARAGOZA, AEROPUERTO	249	666.170	4.614.014	ZARAGOZA	10015W	413938	19,1	8,5	10	0	4	3	0	0	4	0	0	6	0	1	0	0

Código	Año	Mes	Nombre	Altitud	X	Y	Provincia	Longitud	Latitud	Precipitación total	P máx diaria	1er día P máx	Días de precipitación inapreciable	Días de precipitación apreciable	Días de P>=1 mm	Días de P>=10 mm	Días de P>=30 mm	Días de lluvia	Días de nieve	Días de granizo	Días de tormenta	Días de niebla	Días de rocío	Días de escarcha	Días en que la nieve cubre el suelo
9434	1995	9	ZARAGOZA, AEROPUERTO	249	666.170	4.614.014	ZARAGOZA	10015W	413938	1,4	0,6	16	2	4	0	0	0	6	0	0	0	0	1	0	0
9434	1995	10	ZARAGOZA, AEROPUERTO	249	666.170	4.614.014	ZARAGOZA	10015W	413938	0,6	0,5	4	4	2	0	0	0	6	0	0	1	0	4	0	0
9434	1995	11	ZARAGOZA, AEROPUERTO	249	666.170	4.614.014	ZARAGOZA	10015W	413938	19,7	6,2	18	3	9	7	0	0	12	0	0	0	2	3	3	0
9434	1995	12	ZARAGOZA, AEROPUERTO	249	666.170	4.614.014	ZARAGOZA	10015W	413938	49,5	18,5	15	1	15	10	1	0	15	1	0	0	10	4	3	2
9434	1996	1	ZARAGOZA, AEROPUERTO	249	666.170	4.614.014	ZARAGOZA	10015W	413938	73,9	21,5	9	1	16	9	2	0	17	0	0	0	2	6	0	0
9434	1996	2	ZARAGOZA, AEROPUERTO	249	666.170	4.614.014	ZARAGOZA	10015W	413938	29,5	8,8	5	2	8	6	0	0	9	1	0	1	0	4	3	0
9434	1996	3	ZARAGOZA, AEROPUERTO	249	666.170	4.614.014	ZARAGOZA	10015W	413938	23,3	6,5	31	3	6	4	0	0	9	0	0	0	0	3	2	0
9434	1996	4	ZARAGOZA, AEROPUERTO	249	666.170	4.614.014	ZARAGOZA	10015W	413938	27	16,4	16	1	5	4	1	0	5	0	0	3	0	6	1	0
9434	1996	5	ZARAGOZA, AEROPUERTO	249	666.170	4.614.014	ZARAGOZA	10015W	413938	34,4	17,2	6	0	11	6	1	0	10	0	0	4	0	0	0	0
9434	1996	6	ZARAGOZA, AEROPUERTO	249	666.170	4.614.014	ZARAGOZA	10015W	413938	6,7	4,1	1	0	4	3	0	0	4	0	0	3	0	0	0	0
9434	1996	7	ZARAGOZA, AEROPUERTO	249	666.170	4.614.014	ZARAGOZA	10015W	413938	19,1	7,9	26	0	4	3	0	0	3	0	0	3	0	1	0	0
9434	1996	8	ZARAGOZA, AEROPUERTO	249	666.170	4.614.014	ZARAGOZA	10015W	413938	47	36,3	13	1	6	4	1	1	7	0	0	6	0	2	0	0
9434	1996	9	ZARAGOZA, AEROPUERTO	249	666.170	4.614.014	ZARAGOZA	10015W	413938	8,9	6,4	20	2	6	2	0	0	8	0	0	1	0	1	0	0
9434	1996	10	ZARAGOZA, AEROPUERTO	249	666.170	4.614.014	ZARAGOZA	10015W	413938	6	5	13	0	2	2	0	0	2	0	0	1	3	7	1	0
9434	1996	11	ZARAGOZA, AEROPUERTO	249	666.170	4.614.014	ZARAGOZA	10015W	413938	38,3	11,9	11	5	11	7	2	0	15	1	0	0	2	6	1	0
9434	1996	12	ZARAGOZA, AEROPUERTO	249	666.170	4.614.014	ZARAGOZA	10015W	413938	77,1	23,4	5	2	20	16	1	0	18	3	0	2	9	3	3	2
9434	1997	1	ZARAGOZA, AEROPUERTO	249	666.170	4.614.014	ZARAGOZA	10015W	413938	81	12,2	7	0	20	15	2	0	16	4	0	0	13	5	1	2
9434	1997	2	ZARAGOZA, AEROPUERTO	249	666.170	4.614.014	ZARAGOZA	10015W	413938	1,3	0,6	2	0	3	0	0	0	3	0	0	0	6	7	5	0
9434	1997	3	ZARAGOZA, AEROPUERTO	249	666.170	4.614.014	ZARAGOZA	10015W	413938	0	0		0	0	0	0	0	0	0	0	0	0	9	1	0
9434	1997	4	ZARAGOZA, AEROPUERTO	249	666.170	4.614.014	ZARAGOZA	10015W	413938	88,6	57,9	18	0	4	4	2	1	4	0	0	1	0	3	0	0
9434	1997	5	ZARAGOZA, AEROPUERTO	249	666.170	4.614.014	ZARAGOZA	10015W	413938	83,8	27	31	2	13	10	3	0	15	0	0	10	1	4	0	0
9434	1997	6	ZARAGOZA, AEROPUERTO	249	666.170	4.614.014	ZARAGOZA	10015W	413938	61,3	37,1	4	1	5	4	2	1	6	0	0	3	1	0	0	0
9434	1997	7	ZARAGOZA, AEROPUERTO	249	666.170	4.614.014	ZARAGOZA	10015W	413938	35,7	12,2	9	2	8	6	1	0	10	0	0	6	0	0	0	0
9434	1997	8	ZARAGOZA, AEROPUERTO	249	666.170	4.614.014	ZARAGOZA	10015W	413938	33,3	13,9	10	2	9	5	1	0	11	0	0	8	0	2	0	0
9434	1997	9	ZARAGOZA, AEROPUERTO	249	666.170	4.614.014	ZARAGOZA	10015W	413938	10,1	6,1	1	1	4	2	0	0	5	0	0	4	0	4	0	0
9434	1997	10	ZARAGOZA, AEROPUERTO	249	666.170	4.614.014	ZARAGOZA	10015W	413938	10,2	2,9	27	1	8	4	0	0	9	0	0	0	0	5	0	0
9434	1997	11	ZARAGOZA, AEROPUERTO	249	666.170	4.614.014	ZARAGOZA	10015W	413938	42,4	9,9	3	4	12	8	0	0	16	0	0	0	5	12	0	0
9434	1997	12	ZARAGOZA, AEROPUERTO	249	666.170	4.614.014	ZARAGOZA	10015W	413938	33,2	15,6	16	4	14	8	1	0	14	2	0	0	3	8	3	2
9434	1998	1	ZARAGOZA, AEROPUERTO	249	666.170	4.614.014	ZARAGOZA	10015W	413938	12,8	7,2	26	3	9	2	0	0	10	1	0	0	5	4	5	0
9434	1998	2	ZARAGOZA, AEROPUERTO	249	666.170	4.614.014	ZARAGOZA	10015W	413938	5	2,5	2	1	6	2	0	0	5	0	0	0	10	5	4	0
9434	1998	3	ZARAGOZA, AEROPUERTO	249	666.170	4.614.014	ZARAGOZA	10015W	413938	5	1,8	29	2	5	3	0	0	7	0	0	0	0	3	0	0
9434	1998	4	ZARAGOZA, AEROPUERTO	249	666.170	4.614.014	ZARAGOZA	10015W	413938	27,6	12,4	26	4	16	6	1	0	20	0	0	1	0	0	0	0
9434	1998	5	ZARAGOZA, AEROPUERTO	249	666.170	4.614.014	ZARAGOZA	10015W	413938	33,5	21,7	19	2	9	5	1	0	11	0	0	4	1	0	0	0
9434	1998	6	ZARAGOZA, AEROPUERTO	249	666.170	4.614.014	ZARAGOZA	10015W	413938	2,3	1,6	6	0	3	1	0	0	3	0	0	3	0	0	0	0
9434	1998	7	ZARAGOZA, AEROPUERTO	249	666.170	4.614.014	ZARAGOZA	10015W	413938	3,7	2,6	1	0	4	1	0	0	4	0	0	2	0	0	0	0
9434	1998	8	ZARAGOZA, AEROPUERTO	249	666.170	4.614.014	ZARAGOZA	10015W	413938	9,7	4,6	1	1	4	3	0	0	5	0	0	5	0	0	0	0
9434	1998	9	ZARAGOZA, AEROPUERTO	249	666.170	4.614.014	ZARAGOZA	10015W	413938	26,5	8,5	23	3	8	5	0	0	11	0	0	3	0	1	0	0
9434	1998	10	ZARAGOZA, AEROPUERTO	249	666.170	4.614.014	ZARAGOZA	10015W	413938	27,1	11,1	18	0	8	4	1	0	8	0	0	1	0	3	0	0
9434	1998	11	ZARAGOZA, AEROPUERTO	249	666.170	4.614.014	ZARAGOZA	10015W	413938	13,6	9,1	3	1	5	2	0	0	6	0	0	0	2	6	3	0
9434	1998	12	ZARAGOZA, AEROPUERTO	249	666.170	4.614.014	ZARAGOZA	10015W	413938	17,3	4,7	30	1	11	4	0	0	7	0	0	0	8	3	6	0
9434	1999	1	ZARAGOZA, AEROPUERTO	249	666.170	4.614.014	ZARAGOZA	10015W	413938	14,2	7,8	9	2	7	3	0	0	7	0	0	0	10	6	10	0
9434	1999	2	ZARAGOZA, AEROPUERTO	249	666.170	4.614.014	ZARAGOZA	10015W	413938	21,6	16,7	24	0	5	2	1	0	5	0	0	0	0	1	1	0
9434	1999	3	ZARAGOZA, AEROPUERTO	249	666.170	4.614.014	ZARAGOZA	10015W	413938	49,3	9,3	11	0	10	10	0	0	10	0	0	0	1	2	0	0
9434	1999	4	ZARAGOZA, AEROPUERTO	249	666.170	4.614.014	ZARAGOZA	10015W	413938	49,1	36,6	28	1	10	6	1	1	11	0	0	1	2	2	0	0
9434	1999	5	ZARAGOZA, AEROPUERTO	249	666.170	4.614.014	ZARAGOZA	10015W	413938	27,3	15,4	7	4	8	4	1	0	12	0	0	4	0	2	0	0
9434	1999	6	ZARAGOZA, AEROPUERTO	249	666.170	4.614.014	ZARAGOZA	10015W	413938	15,5	6,6	17	1	7	4	0	0	8	0	0	6	0	0	0	0

Código	Año	Mes	Nombre	Altitud	X	Y	Provincia	Longitud	Latitud	Precipitación total	P máx diaria	1er día P máx	Días de precipitación inapreciable	Días de precipitación apreciable	Días de P>=1 mm	Días de P>=10 mm	Días de P>=30 mm	Días de lluvia	Días de nieve	Días de granizo	Días de tormenta	Días de niebla	Días de rocío	Días de escarcha	Días en que la nieve cubre el suelo
9434	1999	7	ZARAGOZA, AEROPUERTO	249	666.170	4.614.014	ZARAGOZA	10015W	413938	42,5	20,4	26	1	7	6	1	0	8	0	0	6	0	0	0	0
9434	1999	8	ZARAGOZA, AEROPUERTO	249	666.170	4.614.014	ZARAGOZA	10015W	413938	19,6	18,7	3	1	3	1	1	0	4	0	0	1	0	0	0	0
9434	1999	9	ZARAGOZA, AEROPUERTO	249	666.170	4.614.014	ZARAGOZA	10015W	413938	22,1	6,3	19	3	10	6	0	0	13	0	0	6	0	2	0	0
9434	1999	10	ZARAGOZA, AEROPUERTO	249	666.170	4.614.014	ZARAGOZA	10015W	413938	21,4	6	12	4	10	7	0	0	13	0	0	1	4	10	0	0
9434	1999	11	ZARAGOZA, AEROPUERTO	249	666.170	4.614.014	ZARAGOZA	10015W	413938	16,2	8	12	4	7	3	0	0	10	0	0	0	7	4	7	0
9434	1999	12	ZARAGOZA, AEROPUERTO	249	666.170	4.614.014	ZARAGOZA	10015W	413938	12,5	4,4	14	2	8	4	0	0	9	0	0	0	3	1	10	0
9434	2000	1	ZARAGOZA, AEROPUERTO	249	666.170	4.614.014	ZARAGOZA	10015W	413938	14,9	8	15	0	3	2	0	0	3	0	0	0	6	2	12	0
9434	2000	2	ZARAGOZA, AEROPUERTO	249	666.170	4.614.014	ZARAGOZA	10015W	413938	0	0		0	0	0	0	0	0	0	0	0	0	1	2	0
9434	2000	3	ZARAGOZA, AEROPUERTO	249	666.170	4.614.014	ZARAGOZA	10015W	413938	11,1	5,4	22	0	7	4	0	0	7	0	0	0	0	1	1	0
9434	2000	4	ZARAGOZA, AEROPUERTO	249	666.170	4.614.014	ZARAGOZA	10015W	413938	49,1	22,2	26	4	10	6	1	0	14	0	0	1	0	1	0	0
9434	2000	5	ZARAGOZA, AEROPUERTO	249	666.170	4.614.014	ZARAGOZA	10015W	413938	67,5	23,4	5	0	13	8	3	0	11	0	2	8	2	1	0	0
9434	2000	6	ZARAGOZA, AEROPUERTO	249	666.170	4.614.014	ZARAGOZA	10015W	413938	34,9	12,2	9	2	6	5	1	0	8	0	0	4	0	0	0	0
9434	2000	7	ZARAGOZA, AEROPUERTO	249	666.170	4.614.014	ZARAGOZA	10015W	413938	4,7	1,6	10	0	4	3	0	0	4	0	0	1	0	0	0	0
9434	2000	8	ZARAGOZA, AEROPUERTO	249	666.170	4.614.014	ZARAGOZA	10015W	413938	2,4	1	11	2	4	1	0	0	6	0	0	5	0	1	0	0
9434	2000	9	ZARAGOZA, AEROPUERTO	249	666.170	4.614.014	ZARAGOZA	10015W	413938	1,9	1,2	19	4	3	1	0	0	7	0	0	3	0	1	0	0
9434	2000	10	ZARAGOZA, AEROPUERTO	249	666.170	4.614.014	ZARAGOZA	10015W	413938	104,5	45,4	21	2	10	7	4	1	12	0	0	0	0	1	0	0
9434	2000	11	ZARAGOZA, AEROPUERTO	249	666.170	4.614.014	ZARAGOZA	10015W	413938	61,5	16,2	5	1	14	9	3	0	14	0	1	1	2	3	1	0
9434	2000	12	ZARAGOZA, AEROPUERTO	249	666.170	4.614.014	ZARAGOZA	10015W	413938	22,6	4,8	22	4	14	8	0	0	17	0	0	0	4	8	2	0
9434	2001	1	ZARAGOZA, AEROPUERTO	249	666.170	4.614.014	ZARAGOZA	10015W	413938	36	17	26	4	13	6	1	0	17	0	0	0	2	4	1	0
9434	2001	2	ZARAGOZA, AEROPUERTO	249	666.170	4.614.014	ZARAGOZA	10015W	413938	3,6	2,2	14	2	3	2	0	0	4	1	0	0	1	3	4	0
9434	2001	3	ZARAGOZA, AEROPUERTO	249	666.170	4.614.014	ZARAGOZA	10015W	413938	27,7	8	12	4	13	6	0	0	17	0	0	1	1	3	1	0
9434	2001	4	ZARAGOZA, AEROPUERTO	249	666.170	4.614.014	ZARAGOZA	10015W	413938	5,4	3,1	29	2	2	2	0	0	4	0	0	0	0	2	0	0
9434	2001	5	ZARAGOZA, AEROPUERTO	249	666.170	4.614.014	ZARAGOZA	10015W	413938	31,7	15,5	9	2	8	7	1	0	10	0	0	6	0	1	0	0
9434	2001	6	ZARAGOZA, AEROPUERTO	249	666.170	4.614.014	ZARAGOZA	10015W	413938	10	9,1	9	1	2	1	0	0	3	0	0	0	0	0	0	0
9434	2001	7	ZARAGOZA, AEROPUERTO	249	666.170	4.614.014	ZARAGOZA	10015W	413938	8,3	2,9	14	1	7	3	0	0	8	0	0	3	0	0	0	0
9434	2001	8	ZARAGOZA, AEROPUERTO	249	666.170	4.614.014	ZARAGOZA	10015W	413938	7,9	3,9	1	3	3	2	0	0	6	0	0	3	0	0	0	0
9434	2001	9	ZARAGOZA, AEROPUERTO	249	666.170	4.614.014	ZARAGOZA	10015W	413938	63,3	30,8	22	1	4	3	3	1	5	0	0	3	2	2	0	0
9434	2001	10	ZARAGOZA, AEROPUERTO	249	666.170	4.614.014	ZARAGOZA	10015W	413938	22,1	8,8	17	3	8	4	0	0	11	0	0	1	1	7	0	0
9434	2001	11	ZARAGOZA, AEROPUERTO	249	666.170	4.614.014	ZARAGOZA	10015W	413938	10,8	9,1	15	0	5	2	0	0	4	0	0	0	2	3	2	0
9434	2001	12	ZARAGOZA, AEROPUERTO	249	666.170	4.614.014	ZARAGOZA	10015W	413938	0,7	0,6	31	0	2	0	0	0	1	1	0	0	8	3	14	0
9434	2002	1	ZARAGOZA, AEROPUERTO	249	666.170	4.614.014	ZARAGOZA	10015W	413938	22,4	10	2	3	8	3	1	0	9	0	0	0	7	9	2	0
9434	2002	2	ZARAGOZA, AEROPUERTO	249	666.170	4.614.014	ZARAGOZA	10015W	413938	6,6	5,8	5	1	6	1	0	0	6	0	0	0	1	8	2	0
9434	2002	3	ZARAGOZA, AEROPUERTO	249	666.170	4.614.014	ZARAGOZA	10015W	413938	43	32,5	16	4	7	5	1	1	11	0	0	1	0	5	1	0
9434	2002	4	ZARAGOZA, AEROPUERTO	249	666.170	4.614.014	ZARAGOZA	10015W	413938	17,2	9,1	10	1	7	4	0	0	8	0	0	1	0	1	0	0
9434	2002	5	ZARAGOZA, AEROPUERTO	249	666.170	4.614.014	ZARAGOZA	10015W	413938	76,3	39,5	8	1	9	7	2	1	10	0	0	1	0	0	0	0
9434	2002	6	ZARAGOZA, AEROPUERTO	249	666.170	4.614.014	ZARAGOZA	10015W	413938	31,1	16,8	3	2	7	5	1	0	9	0	0	7	0	0	0	0
9434	2002	7	ZARAGOZA, AEROPUERTO	249	666.170	4.614.014	ZARAGOZA	10015W	413938	43,2	22,8	8	1	4	2	2	0	4	0	1	5	1	0	0	0
9434	2002	8	ZARAGOZA, AEROPUERTO	249	666.170	4.614.014	ZARAGOZA	10015W	413938	61,2	51,9	22	1	6	5	1	1	7	0	0	4	0	0	0	0
9434	2002	9	ZARAGOZA, AEROPUERTO	249	666.170	4.614.014	ZARAGOZA	10015W	413938	83,5	70,8	20	2	8	6	1	1	10	0	0	4	0	0	0	0
9434	2002	10	ZARAGOZA, AEROPUERTO	249	666.170	4.614.014	ZARAGOZA	10015W	413938	42	15,9	10	1	10	5	1	0	11	0	0	3	0	8	0	0
9434	2002	11	ZARAGOZA, AEROPUERTO	249	666.170	4.614.014	ZARAGOZA	10015W	413938	16,5	6,5	14	4	10	5	0	0	14	0	0	0	1	6	0	0
9434	2002	12	ZARAGOZA, AEROPUERTO	249	666.170	4.614.014	ZARAGOZA	10015W	413938	28,9	14,4	19	3	16	7	1	0	19	0	0	0	4	3	2	0
9434	2003	1	ZARAGOZA, AEROPUERTO	249	666.170	4.614.014	ZARAGOZA	10015W	413938	31,9	11,9	5	0	14	7	1	0	12	1	1	0	0	2	4	0
9434	2003	2	ZARAGOZA, AEROPUERTO	249	666.170	4.614.014	ZARAGOZA	10015W	413938	47,8	18,6	26	0	10	5	3	0	9	1	0	0	1	3	3	0
9434	2003	3	ZARAGOZA, AEROPUERTO	249	666.170	4.614.014	ZARAGOZA	10015W	413938	25,9	15,2	27	2	6	4	1	0	8	0	0	1	0	9	3	0
9434	2003	4	ZARAGOZA, AEROPUERTO	249	666.170	4.614.014	ZARAGOZA	10015W	413938	43,4	20,9	15	2	7	4	2	0	9	0	0	0	0	6	0	0

Código	Año	Mes	Nombre	Altitud	X	Y	Provincia	Longitud	Latitud	Precipitación total	P máx diaria	1er día P máx	Días de precipitación inapreciable	Días de precipitación apreciable	Días de P>=1 mm	Días de P>=10 mm	Días de P>=30 mm	Días de lluvia	Días de nieve	Días de granizo	Días de tormenta	Días de niebla	Días de rocío	Días de escarcha	Días en que la nieve cubre el suelo
9434	2003	5	ZARAGOZA, AEROPUERTO	249	666.170	4.614.014	ZARAGOZA	10015W	413938	69,1	26,8	6	0	6	5	3	0	6	0	0	2	0	2	0	0
9434	2003	6	ZARAGOZA, AEROPUERTO	249	666.170	4.614.014	ZARAGOZA	10015W	413938	24,3	13,8	4	4	5	3	1	0	9	0	0	6	0	0	0	0
9434	2003	7	ZARAGOZA, AEROPUERTO	249	666.170	4.614.014	ZARAGOZA	10015W	413938	0,3	0,2	6	0	2	0	0	0	2	0	0	2	0	0	0	0
9434	2003	8	ZARAGOZA, AEROPUERTO	249	666.170	4.614.014	ZARAGOZA	10015W	413938	9,3	3,8	31	3	4	3	0	0	7	0	0	5	0	0	0	0
9434	2003	9	ZARAGOZA, AEROPUERTO	249	666.170	4.614.014	ZARAGOZA	10015W	413938	72,9	35,3	4	2	9	5	3	1	11	0	0	4	0	2	0	0
9434	2003	10	ZARAGOZA, AEROPUERTO	249	666.170	4.614.014	ZARAGOZA	10015W	413938	54,5	12,7	19	2	16	9	2	0	18	0	0	0	1	4	0	0
9434	2003	11	ZARAGOZA, AEROPUERTO	249	666.170	4.614.014	ZARAGOZA	10015W	413938	42,2	11,7	10	0	11	7	1	0	11	0	0	1	7	15	1	0
9434	2003	12	ZARAGOZA, AEROPUERTO	249	666.170	4.614.014	ZARAGOZA	10015W	413938	13,6	4,1	18	7	6	4	0	0	12	0	0	0	10	8	2	0
9434	2004	1	ZARAGOZA, AEROPUERTO	249	666.170	4.614.014	ZARAGOZA	10015W	413938	16	6,2	25	0	10	5	0	0	10	0	0	0	5	6	5	0
9434	2004	2	ZARAGOZA, AEROPUERTO	249	666.170	4.614.014	ZARAGOZA	10015W	413938	50,8	21,2	25	0	14	6	2	0	5	2	0	0	12	4	6	0
9434	2004	3	ZARAGOZA, AEROPUERTO	249	666.170	4.614.014	ZARAGOZA	10015W	413938	52,9	29,5	29	0	9	5	1	0	7	2	0	0	1	5	3	0
9434	2004	4	ZARAGOZA, AEROPUERTO	249	666.170	4.614.014	ZARAGOZA	10015W	413938	45,4	10,7	16	0	11	8	1	0	11	0	0	2	0	1	0	0
9434	2004	5	ZARAGOZA, AEROPUERTO	249	666.170	4.614.014	ZARAGOZA	10015W	413938	32	7,9	11	3	8	8	0	0	11	0	0	3	0	1	0	0
9434	2004	6	ZARAGOZA, AEROPUERTO	249	666.170	4.614.014	ZARAGOZA	10015W	413938	9,1	6,4	15	1	4	2	0	0	5	0	0	2	0	0	0	0
9434	2004	7	ZARAGOZA, AEROPUERTO	249	666.170	4.614.014	ZARAGOZA	10015W	413938	50,6	35,2	6	0	6	5	1	1	6	0	0	5	0	0	0	0
9434	2004	8	ZARAGOZA, AEROPUERTO	249	666.170	4.614.014	ZARAGOZA	10015W	413938	0,9	0,7	7	3	3	0	0	0	6	0	0	4	0	0	0	0
9434	2004	9	ZARAGOZA, AEROPUERTO	249	666.170	4.614.014	ZARAGOZA	10015W	413938	4	1,7	6	1	4	1	0	0	5	0	0	3	0	0	0	0
9434	2004	10	ZARAGOZA, AEROPUERTO	249	666.170	4.614.014	ZARAGOZA	10015W	413938	27,4	12,1	27	6	8	4	2	0	14	0	0	0	1	5	0	0
9434	2004	11	ZARAGOZA, AEROPUERTO	249	666.170	4.614.014	ZARAGOZA	10015W	413938	8,8	7,7	28	2	3	2	0	0	5	0	0	0	4	8	3	0
9434	2004	12	ZARAGOZA, AEROPUERTO	249	666.170	4.614.014	ZARAGOZA	10015W	413938	29,7	24,2	1	3	8	4	1	0	11	0	0	0	4	8	3	0
9434	2005	1	ZARAGOZA, AEROPUERTO	249	666.170	4.614.014	ZARAGOZA	10015W	413938	0,8	0,4	14	4	3	0	0	0	0	0	0	0	14	1	3	0
9434	2005	2	ZARAGOZA, AEROPUERTO	249	666.170	4.614.014	ZARAGOZA	10015W	413938	13,3	11,1	22	7	6	2	1	0	10	3	0	0	0	0	5	1
9434	2005	3	ZARAGOZA, AEROPUERTO	249	666.170	4.614.014	ZARAGOZA	10015W	413938	10,8	4,9	26	2	6	2	0	0	6	0	2	2	1	1	4	0
9434	2005	4	ZARAGOZA, AEROPUERTO	249	666.170	4.614.014	ZARAGOZA	10015W	413938	14,2	6,2	14	1	7	4	0	0	8	0	0	2	0	0	0	0
9434	2005	5	ZARAGOZA, AEROPUERTO	249	666.170	4.614.014	ZARAGOZA	10015W	413938	54,7	20,6	16	1	8	8	1	0	9	0	0	5	0	0	0	0
9434	2005	6	ZARAGOZA, AEROPUERTO	249	666.170	4.614.014	ZARAGOZA	10015W	413938	56,8	34,6	28	1	8	7	1	1	8	0	1	8	0	0	0	0
9434	2005	7	ZARAGOZA, AEROPUERTO	249	666.170	4.614.014	ZARAGOZA	10015W	413938	3	2,7	28	0	2	1	0	0	2	0	0	2	0	0	0	0
9434	2005	8	ZARAGOZA, AEROPUERTO	249	666.170	4.614.014	ZARAGOZA	10015W	413938	19,9	8,9	17	3	3	3	0	0	4	0	2	5	0	0	0	0
9434	2005	9	ZARAGOZA, AEROPUERTO	249	666.170	4.614.014	ZARAGOZA	10015W	413938	22,8	20,3	7	1	5	2	1	0	6	0	0	1	0	1	0	0
9434	2005	10	ZARAGOZA, AEROPUERTO	249	666.170	4.614.014	ZARAGOZA	10015W	413938	28,2	8	13	3	10	8	0	0	13	0	0	1	2	6	0	0
9434	2005	11	ZARAGOZA, AEROPUERTO	249	666.170	4.614.014	ZARAGOZA	10015W	413938	43,2	31,3	13	5	8	5	1	1	13	0	0	0	1	8	3	0
9434	2005	12	ZARAGOZA, AEROPUERTO	249	666.170	4.614.014	ZARAGOZA	10015W	413938	5,6	2,2	29	4	6	2	0	0	10	0	0	0	6	4	11	0
9434	2006	1	ZARAGOZA, AEROPUERTO	249	666.170	4.614.014	ZARAGOZA	10015W	413938	16,4	8,6	9	4	7	4	0	0	10	1	0	0	9	8	4	0
9434	2006	2	ZARAGOZA, AEROPUERTO	249	666.170	4.614.014	ZARAGOZA	10015W	413938	29	20,7	26	3	4	2	1	0	5	0	0	0	3	2	6	0
9434	2006	3	ZARAGOZA, AEROPUERTO	249	666.170	4.614.014	ZARAGOZA	10015W	413938	15,3	6,4	19	4	8	4	0	0	11	0	1	1	0	3	2	0
9434	2006	4	ZARAGOZA, AEROPUERTO	249	666.170	4.614.014	ZARAGOZA	10015W	413938	39,4	15	22	0	9	6	2	0	9	0	0	0	0	1	0	0
9434	2006	5	ZARAGOZA, AEROPUERTO	249	666.170	4.614.014	ZARAGOZA	10015W	413938	6,5	3,5	11	2	4	2	0	0	6	0	0	4	0	0	0	0
9434	2006	6	ZARAGOZA, AEROPUERTO	249	666.170	4.614.014	ZARAGOZA	10015W	413938	46,2	20,6	24	0	9	7	2	0	9	0	0	8	0	0	0	0
9434	2006	7	ZARAGOZA, AEROPUERTO	249	666.170	4.614.014	ZARAGOZA	10015W	413938	33,2	18,6	19	1	5	4	1	0	5	0	1	6	0	0	0	0
9434	2006	8	ZARAGOZA, AEROPUERTO	249	666.170	4.614.014	ZARAGOZA	10015W	413938	4,4	4,4	17	1	1	1	0	0	2	0	0	1	0	0	0	0
9434	2006	9	ZARAGOZA, AEROPUERTO	249	666.170	4.614.014	ZARAGOZA	10015W	413938	73,4	25	21	5	7	4	4	0	12	0	0	5	0	0	0	0
9434	2006	10	ZARAGOZA, AEROPUERTO	249	666.170	4.614.014	ZARAGOZA	10015W	413938	20,5	9,5	17	5	5	3	0	0	10	0	0	2	1	3	0	0
9434	2006	11	ZARAGOZA, AEROPUERTO	249	666.170	4.614.014	ZARAGOZA	10015W	413938	18,9	6,7	4	1	10	7	0	0	9	0	0	0	3	6	1	0
9434	2006	12	ZARAGOZA, AEROPUERTO	249	666.170	4.614.014	ZARAGOZA	10015W	413938	8,4	3,6	5	1	5	3	0	0	5	0	0	0	14	5	3	0
9434	2007	1	ZARAGOZA, AEROPUERTO	249	666.170	4.614.014	ZARAGOZA	10015W	413938	7,8	3,2	30	1	4	4	0	0	3	2	0	0	9	5	4	0
9434	2007	2	ZARAGOZA, AEROPUERTO	249	666.170	4.614.014	ZARAGOZA	10015W	413938	26,2	9,9	8	2	11	7	0	0	13	0	0	0	2	3	1	0

Código	Año	Mes	Nombre	Altitud	X	Y	Provincia	Longitud	Latitud	Precipitación total	P máx diaria	1er día P máx	Días de precipitación inapreciable	Días de precipitación apreciable	Días de P>=1 mm	Días de P>=10 mm	Días de P>=30 mm	Días de lluvia	Días de nieve	Días de granizo	Días de tormenta	Días de niebla	Días de rocío	Días de escarcha	Días en que la nieve cubre el suelo
9434	2007	3	ZARAGOZA, AEROPUERTO	249	666.170	4.614.014	ZARAGOZA	10015W	413938	62,7	32,3	27	1	9	7	1	1	8	1	1	0	0	0	0	0
9434	2007	4	ZARAGOZA, AEROPUERTO	249	666.170	4.614.014	ZARAGOZA	10015W	413938	126,6	35,2	1	3	13	10	4	1	16	0	0	3	0	6	0	0
9434	2007	5	ZARAGOZA, AEROPUERTO	249	666.170	4.614.014	ZARAGOZA	10015W	413938	47,3	24,4	19	0	9	7	2	0	9	0	0	2	0	0	0	0
9434	2007	6	ZARAGOZA, AEROPUERTO	249	666.170	4.614.014	ZARAGOZA	10015W	413938	32	14,5	16	1	8	5	1	0	9	0	0	3	0	0	0	0
9434	2007	7	ZARAGOZA, AEROPUERTO	249	666.170	4.614.014	ZARAGOZA	10015W	413938	1,9	1	7	0	2	1	0	0	2	0	0	2	0	0	0	0
9434	2007	8	ZARAGOZA, AEROPUERTO	249	666.170	4.614.014	ZARAGOZA	10015W	413938	30,5	16,8	5	0	5	2	2	0	5	0	0	2	0	0	0	0
9434	2007	9	ZARAGOZA, AEROPUERTO	249	666.170	4.614.014	ZARAGOZA	10015W	413938	23,7	20,2	17	2	4	3	1	0	5	0	1	1	1	0	0	0
9434	2007	10	ZARAGOZA, AEROPUERTO	249	666.170	4.614.014	ZARAGOZA	10015W	413938	44,8	43,2	3	0	4	1	1	1	4	0	0	2	0	2	0	0
9434	2007	11	ZARAGOZA, AEROPUERTO	249	666.170	4.614.014	ZARAGOZA	10015W	413938	0,4	0,4	20	2	1	0	0	0	3	0	0	0	0	1	1	0
9434	2007	12	ZARAGOZA, AEROPUERTO	249	666.170	4.614.014	ZARAGOZA	10015W	413938	16,1	9,9	20	3	8	3	0	0	9	0	0	0	7	5	5	0
9434	2008	1	ZARAGOZA, AEROPUERTO	249	666.170	4.614.014	ZARAGOZA	10015W	413938	9,8	3	11	3	9	4	0	0	10	0	0	0	8	4	6	0
9434	2008	2	ZARAGOZA, AEROPUERTO	249	666.170	4.614.014	ZARAGOZA	10015W	413938	16,4	5	19	3	8	6	0	0	11	0	0	0	1	5	2	0
9434	2008	3	ZARAGOZA, AEROPUERTO	249	666.170	4.614.014	ZARAGOZA	10015W	413938	10,8	4,2	26	3	7	4	0	0	9	1	0	1	0	1	0	0
9434	2008	4	ZARAGOZA, AEROPUERTO	249	666.170	4.614.014	ZARAGOZA	10015W	413938	30,5	9,4	7	1	11	10	0	0	12	0	0	2	0	1	0	0
9434	2008	5	ZARAGOZA, AEROPUERTO	249	666.170	4.614.014	ZARAGOZA	10015W	413938	141,9	28,2	31	0	20	16	5	0	20	0	0	10	1	1	0	0
9434	2008	6	ZARAGOZA, AEROPUERTO	249	666.170	4.614.014	ZARAGOZA	10015W	413938	24,1	12,7	11	4	7	6	1	0	11	0	0	3	0	0	0	0
9434	2008	7	ZARAGOZA, AEROPUERTO	249	666.170	4.614.014	ZARAGOZA	10015W	413938	20,5	11,6	11	1	3	2	1	0	4	0	0	3	0	0	0	0
9434	2008	8	ZARAGOZA, AEROPUERTO	249	666.170	4.614.014	ZARAGOZA	10015W	413938	7,4	3,8	22	2	3	2	0	0	5	0	0	4	0	1	0	0
9434	2008	9	ZARAGOZA, AEROPUERTO	249	666.170	4.614.014	ZARAGOZA	10015W	413938	8	4,6	9	4	3	2	0	0	7	0	0	3	0	0	0	0
9434	2008	10	ZARAGOZA, AEROPUERTO	249	666.170	4.614.014	ZARAGOZA	10015W	413938	75,4	27	12	0	10	10	2	0	10	0	0	2	2	5	0	0
9434	2008	11	ZARAGOZA, AEROPUERTO	249	666.170	4.614.014	ZARAGOZA	10015W	413938	41,5	16,8	2	0	10	6	2	0	9	0	0	0	4	7	5	0
9434	2008	12	ZARAGOZA, AEROPUERTO	249	666.170	4.614.014	ZARAGOZA	10015W	413938	27,1	11,4	8	3	12	5	1	0	12	1	0	0	5	2	3	0
9434	2009	1	ZARAGOZA, AEROPUERTO	249	666.170	4.614.014	ZARAGOZA	10015W	413938	29,3	8,3	1	2	13	7	0	0	12	2	0	0	11	0	5	1
9434	2009	2	ZARAGOZA, AEROPUERTO	249	666.170	4.614.014	ZARAGOZA	10015W	413938	7,4	3,8	1	2	7	3	0	0	9	0	0	0	3	3	3	0
9434	2009	3	ZARAGOZA, AEROPUERTO	249	666.170	4.614.014	ZARAGOZA	10015W	413938	9	4	4	1	4	3	0	0	5	0	0	0	1	2	0	0
9434	2009	4	ZARAGOZA, AEROPUERTO	249	666.170	4.614.014	ZARAGOZA	10015W	413938	46	22,3	10	4	6	4	2	0	10	0	0	3	0	3	0	0
9434	2009	5	ZARAGOZA, AEROPUERTO	249	666.170	4.614.014	ZARAGOZA	10015W	413938	18,8	8,7	20	1	6	5	0	0	7	0	0	6	0	0	0	0
9434	2009	6	ZARAGOZA, AEROPUERTO	249	666.170	4.614.014	ZARAGOZA	10015W	413938	2	1,4	16	3	5	1	0	0	8	0	0	5	0	0	0	0
9434	2009	7	ZARAGOZA, AEROPUERTO	249	666.170	4.614.014	ZARAGOZA	10015W	413938	6,4	5,4	3	2	2	2	0	0	4	0	0	2	0	0	0	0
9434	2009	8	ZARAGOZA, AEROPUERTO	249	666.170	4.614.014	ZARAGOZA	10015W	413938	8,5	5,1	5	1	2	2	0	0	3	0	0	3	0	0	0	0
9434	2009	9	ZARAGOZA, AEROPUERTO	249	666.170	4.614.014	ZARAGOZA	10015W	413938	16,1	8,1	17	3	5	4	0	0	8	0	0	2	0	2	0	0
9434	2009	10	ZARAGOZA, AEROPUERTO	249	666.170	4.614.014	ZARAGOZA	10015W	413938	11,9	5,4	21	0	5	4	0	0	5	0	0	1	3	3	0	0
9434	2009	11	ZARAGOZA, AEROPUERTO	249	666.170	4.614.014	ZARAGOZA	10015W	413938	19,9	9	8	4	8	5	0	0	11	0	0	0	4	11	0	0
9434	2009	12	ZARAGOZA, AEROPUERTO	249	666.170	4.614.014	ZARAGOZA	10015W	413938	47,3	11,6	25	1	14	10	1	0	11	4	0	0	5	9	2	0
9434	2010	1	ZARAGOZA, AEROPUERTO	249	666.170	4.614.014	ZARAGOZA	10015W	413938	36,2	13	4	4	11	8	1	0	12	3	0	0	6	6	2	1
9434	2010	2	ZARAGOZA, AEROPUERTO	249	666.170	4.614.014	ZARAGOZA	10015W	413938	22,1	6,4	8	4	13	5	0	0	15	2	0	0	3	1	5	0
9434	2010	3	ZARAGOZA, AEROPUERTO	249	666.170	4.614.014	ZARAGOZA	10015W	413938	32	19,9	24	3	9	4	1	0	11	1	0	2	1	8	0	0
9434	2010	4	ZARAGOZA, AEROPUERTO	249	666.170	4.614.014	ZARAGOZA	10015W	413938	40,4	21	30	1	10	7	1	0	11	0	0	1	0	4	0	0
9434	2010	5	ZARAGOZA, AEROPUERTO	249	666.170	4.614.014	ZARAGOZA	10015W	413938	15	5,3	8	1	8	5	0	0	9	0	0	3	1	0	0	0
9434	2010	6	ZARAGOZA, AEROPUERTO	249	666.170	4.614.014	ZARAGOZA	10015W	413938	21,2	8,1	16	1	7	4	0	0	8	0	0	5	0	0	0	0
9434	2010	7	ZARAGOZA, AEROPUERTO	249	666.170	4.614.014	ZARAGOZA	10015W	413938	7,1	6,1	11	0	3	1	0	0	3	0	0	2	0	0	0	0
9434	2010	8	ZARAGOZA, AEROPUERTO	249	666.170	4.614.014	ZARAGOZA	10015W	413938	3,3	3,3	19	0	1	1	0	0	1	0	0	1	0	0	0	0
9434	2010	9	ZARAGOZA, AEROPUERTO	249	666.170	4.614.014	ZARAGOZA	10015W	413938	17,7	11	17	1	4	4	1	0	5	0	0	4	0	1	0	0
9434	2010	10	ZARAGOZA, AEROPUERTO	249	666.170	4.614.014	ZARAGOZA	10015W	413938	37,7	28,1	9	3	7	4	1	0	10	0	0	1	1	2	0	0
9434	2010	11	ZARAGOZA, AEROPUERTO	249	666.170	4.614.014	ZARAGOZA	10015W	413938	19,5	4,4	29	3	9	8	0	0	11	1	0	0	1	2	4	0
9434	2010	12	ZARAGOZA, AEROPUERTO	249	666.170	4.614.014	ZARAGOZA	10015W	413938	14,3	9,9	22	4	9	3	0	0	13	0	0	0	5	3	7	0

Código	Año	Mes	Nombre	Altitud	X	Y	Provincia	Longitud	Latitud	Precipitación total	P máx diaria	1er día P máx	Días de precipitación inapreciable	Días de precipitación apreciable	Días de P>=1 mm	Días de P>=10 mm	Días de P>=30 mm	Días de lluvia	Días de nieve	Días de granizo	Días de tormenta	Días de niebla	Días de rocío	Días de escarcha	Días en que la nieve cubre el suelo
9434	2011	1	ZARAGOZA, AEROPUERTO	249	666.170	4.614.014	ZARAGOZA	10015W	413938	18	5,3	28	5	9	6	0	0	12	0	0	0	7	6	4	0
9434	2011	2	ZARAGOZA, AEROPUERTO	249	666.170	4.614.014	ZARAGOZA	10015W	413938	15,4	6,2	21	1	8	4	0	0	9	0	0	0	1	1	6	0
9434	2011	3	ZARAGOZA, AEROPUERTO	249	666.170	4.614.014	ZARAGOZA	10015W	413938	63,5	18,3	15	2	13	8	3	0	15	0	0	0	2	3	1	0
9434	2011	4	ZARAGOZA, AEROPUERTO	249	666.170	4.614.014	ZARAGOZA	10015W	413938	50,5	16,4	23	2	7	5	2	0	9	0	0	2	0	3	0	0
9434	2011	5	ZARAGOZA, AEROPUERTO	249	666.170	4.614.014	ZARAGOZA	10015W	413938	30,7	13,3	7	5	5	4	1	0	10	0	0	5	2	0	0	0
9434	2011	6	ZARAGOZA, AEROPUERTO	249	666.170	4.614.014	ZARAGOZA	10015W	413938	13,5	8	6	1	5	4	0	0	6	0	0	5	0	0	0	0
9434	2011	7	ZARAGOZA, AEROPUERTO	249	666.170	4.614.014	ZARAGOZA	10015W	413938	14,3	10,1	3	0	4	3	1	0	4	0	0	2	0	0	0	0
9434	2011	8	ZARAGOZA, AEROPUERTO	249	666.170	4.614.014	ZARAGOZA	10015W	413938	6,5	5,9	5	2	4	1	0	0	6	0	0	3	0	0	0	0
9434	2011	9	ZARAGOZA, AEROPUERTO	249	666.170	4.614.014	ZARAGOZA	10015W	413938	5,7	3	21	1	4	2	0	0	5	0	0	2	0	1	0	0
9434	2011	10	ZARAGOZA, AEROPUERTO	249	666.170	4.614.014	ZARAGOZA	10015W	413938	11,4	6,7	24	2	3	3	0	0	5	0	0	0	0	5	0	0
9434	2011	11	ZARAGOZA, AEROPUERTO	249	666.170	4.614.014	ZARAGOZA	10015W	413938	79,4	31,5	14	6	13	8	2	1	16	0	0	0	3	12	0	0
9434	2011	12	ZARAGOZA, AEROPUERTO	249	666.170	4.614.014	ZARAGOZA	10015W	413938	9,6	5,7	16	7	2	2	0	0	7	0	0	0	5	8	3	0
9434	2012	1	ZARAGOZA, AEROPUERTO	249	666.170	4.614.014	ZARAGOZA	10015W	413938	6	3	16	2	5	2	0	0	6	0	0	0	5	5	7	0
9434	2012	2	ZARAGOZA, AEROPUERTO	249	666.170	4.614.014	ZARAGOZA	10015W	413938	1,8	1,8	5	2	1	1	0	0	2	1	0	0	0	1	2	0
9434	2012	3	ZARAGOZA, AEROPUERTO	249	666.170	4.614.014	ZARAGOZA	10015W	413938	18,3	6,6	21	0	5	5	0	0	5	0	0	0	0	7	0	0
9434	2012	4	ZARAGOZA, AEROPUERTO	249	666.170	4.614.014	ZARAGOZA	10015W	413938	35,8	12,2	29	4	15	11	1	0	18	0	1	1	0	3	0	0
9434	2012	5	ZARAGOZA, AEROPUERTO	249	666.170	4.614.014	ZARAGOZA	10015W	413938	4,6	1,6	19	3	7	2	0	0	10	0	0	1	0	2	0	0
9434	2012	6	ZARAGOZA, AEROPUERTO	249	666.170	4.614.014	ZARAGOZA	10015W	413938	46,9	13,8	18	0	5	5	3	0	4	0	1	5	1	0	0	0
9434	2012	7	ZARAGOZA, AEROPUERTO	249	666.170	4.614.014	ZARAGOZA	10015W	413938	2,6	1,6	27	1	3	1	0	0	4	0	0	1	0	0	0	0
9434	2012	8	ZARAGOZA, AEROPUERTO	249	666.170	4.614.014	ZARAGOZA	10015W	413938	1	0,8	5	1	2	0	0	0	3	0	0	3	0	0	0	0
9434	2012	9	ZARAGOZA, AEROPUERTO	249	666.170	4.614.014	ZARAGOZA	10015W	413938	22,7	18,4	28	3	5	2	1	0	8	0	0	2	0	1	0	0
9434	2012	10	ZARAGOZA, AEROPUERTO	249	666.170	4.614.014	ZARAGOZA	10015W	413938	91,8	49,8	20	0	10	7	2	1	10	0	0	4	2	8	0	0
9434	2012	11	ZARAGOZA, AEROPUERTO	249	666.170	4.614.014	ZARAGOZA	10015W	413938	22	6,5	17	3	12	7	0	0	11	0	0	0	5	8	0	0
9434	2012	12	ZARAGOZA, AEROPUERTO	249	666.170	4.614.014	ZARAGOZA	10015W	413938	7,4	3	16	6	6	3	0	0	10	0	0	0	3	11	6	0
9434	2013	1	ZARAGOZA, AEROPUERTO	249	666.170	4.614.014	ZARAGOZA	10015W	413938	20,3	5,4	27	2	13	6	0	0	15	0	0	0	0	10	6	0
9434	2013	2	ZARAGOZA, AEROPUERTO	249	666.170	4.614.014	ZARAGOZA	10015W	413938	26,4	14,8	28	6	11	6	1	0	14	3	0	0	0	4	1	0
9434	2013	3	ZARAGOZA, AEROPUERTO	249	666.170	4.614.014	ZARAGOZA	10015W	413938	49,7	7,3	29	1	20	13	0	0	21	0	0	0	0	10	0	0
9434	2013	4	ZARAGOZA, AEROPUERTO	249	666.170	4.614.014	ZARAGOZA	10015W	413938	55,7	14,7	28	4	10	6	2	0	14	0	0	1	1	4	0	0
9434	2013	5	ZARAGOZA, AEROPUERTO	249	666.170	4.614.014	ZARAGOZA	10015W	413938	32,4	6,6	14	6	11	7	0	0	17	0	0	5	1	5	0	0
9434	2013	6	ZARAGOZA, AEROPUERTO	249	666.170	4.614.014	ZARAGOZA	10015W	413938	49,3	16,2	7	0	7	6	3	0	6	0	1	5	0	1	0	0
9434	2013	7	ZARAGOZA, AEROPUERTO	249	666.170	4.614.014	ZARAGOZA	10015W	413938	23,5	5,4	15	1	8	6	0	0	9	0	0	10	0	0	0	0
9434	2013	8	ZARAGOZA, AEROPUERTO	249	666.170	4.614.014	ZARAGOZA	10015W	413938	20,8	20,4	7	1	2	1	1	0	3	0	0	3	0	0	0	0
9434	2013	9	ZARAGOZA, AEROPUERTO	249	666.170	4.614.014	ZARAGOZA	10015W	413938	11,8	7,4	27	2	5	4	0	0	7	0	0	4	0	3	0	0
9434	2013	10	ZARAGOZA, AEROPUERTO	249	666.170	4.614.014	ZARAGOZA	10015W	413938	18,7	7,6	4	2	5	5	0	0	7	0	0	2	0	7	0	0
9434	2013	11	ZARAGOZA, AEROPUERTO	249	666.170	4.614.014	ZARAGOZA	10015W	413938	63,6	38,4	16	1	7	5	2	1	8	0	0	0	0	3	1	0
9434	2013	12	ZARAGOZA, AEROPUERTO	249	666.170	4.614.014	ZARAGOZA	10015W	413938	10,5	5	24	4	9	3	0	0	6	0	0	0	10	10	9	0
9434	2014	1	ZARAGOZA, AEROPUERTO	249	666.170	4.614.014	ZARAGOZA	10015W	413938	29	7	18	2	18	11	0	0	17	0	0	0	5	4	0	0
9434	2014	2	ZARAGOZA, AEROPUERTO	249	666.170	4.614.014	ZARAGOZA	10015W	413938	16,8	4,7	9	1	9	6	0	0	10	0	0	0	0	3	3	0
9434	2014	3	ZARAGOZA, AEROPUERTO	249	666.170	4.614.014	ZARAGOZA	10015W	413938	15,7	4,6	21	3	7	4	0	0	10	0	0	1	1	4	1	0
9434	2014	4	ZARAGOZA, AEROPUERTO	249	666.170	4.614.014	ZARAGOZA	10015W	413938	28,7	8,5	19	1	8	7	0	0	9	0	0	4	0	0	0	0
9434	2014	5	ZARAGOZA, AEROPUERTO	249	666.170	4.614.014	ZARAGOZA	10015W	413938	16,3	7,4	25	0	8	4	0	0	8	0	0	4	0	0	0	0
9434	2014	6	ZARAGOZA, AEROPUERTO	249	666.170	4.614.014	ZARAGOZA	10015W	413938	29,9	25,5	24	1	7	3	1	0	8	0	0	8	0	0	0	0
9434	2014	7	ZARAGOZA, AEROPUERTO	249	666.170	4.614.014	ZARAGOZA	10015W	413938	13,8	11,1	3	3	5	2	1	0	8	0	0	4	0	0	0	0
9434	2014	8	ZARAGOZA, AEROPUERTO	249	666.170	4.614.014	ZARAGOZA	10015W	413938	26,9	16,6	18	2	3	2	1	0	5	0	0	4	0	1	0	0
9434	2014	9	ZARAGOZA, AEROPUERTO	249	666.170	4.614.014	ZARAGOZA	10015W	413938	25,6	10,2	21	1	7	4	1	0	8	0	0	5	0	0	0	0
9434	2014	10	ZARAGOZA, AEROPUERTO	249	666.170	4.614.014	ZARAGOZA	10015W	413938	4,5	2,6	11	2	5	1	0	0	7	0	0	1	1	6	0	0

Código	Año	Mes	Nombre	Altitud	X	Y	Provincia	Longitud	Latitud	Precipitación total	P máx diaria	1er día P máx	Días de precipitación inapreciable	Días de precipitación apreciable	Días de P>=1 mm	Días de P>=10 mm	Días de P>=30 mm	Días de lluvia	Días de nieve	Días de granizo	Días de tormenta	Días de niebla	Días de rocío	Días de escarcha	Días en que la nieve cubre el suelo
9434	2014	11	ZARAGOZA, AEROPUERTO	249	666.170	4.614.014	ZARAGOZA	10015W	413938	85,1	22,8	25	5	14	10	3	0	19	0	0	2	3	6	0	0
9434	2014	12	ZARAGOZA, AEROPUERTO	249	666.170	4.614.014	ZARAGOZA	10015W	413938	25,3	18,2	14	3	7	4	1	0	8	0	0	0	3	3	0	0
9434	2015	1	ZARAGOZA, AEROPUERTO	249	666.170	4.614.014	ZARAGOZA	10015W	413938	13,1	8,5	30	2	7	2	0	0	6	0	0	0	5	4	6	0
9434	2015	2	ZARAGOZA, AEROPUERTO	249	666.170	4.614.014	ZARAGOZA	10015W	413938	17,3	5,6	3	5	11	5	0	0	15	1	0	0	1	1	4	0
9434	2015	3	ZARAGOZA, AEROPUERTO	249	666.170	4.614.014	ZARAGOZA	10015W	413938	60,7	17,9	20	2	6	6	2	0	8	0	0	0	0	3	0	0
9434	2015	4	ZARAGOZA, AEROPUERTO	249	666.170	4.614.014	ZARAGOZA	10015W	413938	23,5	6,6	26	1	10	6	0	0	10	0	1	3	0	3	0	0
9434	2015	5	ZARAGOZA, AEROPUERTO	249	666.170	4.614.014	ZARAGOZA	10015W	413938	4,3	2,7	19	1	4	2	0	0	5	0	0	2	0	0	0	0
9434	2015	6	ZARAGOZA, AEROPUERTO	249	666.170	4.614.014	ZARAGOZA	10015W	413938	81,6	41,1	11	0	9	7	3	1	8	0	1	6	1	0	0	0
9434	2015	7	ZARAGOZA, AEROPUERTO	249	666.170	4.614.014	ZARAGOZA	10015W	413938	12,3	9,6	31	2	3	2	0	0	5	0	0	6	0	0	0	0
9434	2015	8	ZARAGOZA, AEROPUERTO	249	666.170	4.614.014	ZARAGOZA	10015W	413938	31,1	10,9	3	4	5	5	1	0	9	0	0	5	0	0	0	0
9434	2015	9	ZARAGOZA, AEROPUERTO	249	666.170	4.614.014	ZARAGOZA	10015W	413938	11,9	7,1	1	3	6	3	0	0	9	0	0	1	0	0	0	0
9434	2015	10	ZARAGOZA, AEROPUERTO	249	666.170	4.614.014	ZARAGOZA	10015W	413938	16	5,1	12	2	9	8	0	0	11	0	0	1	1	0	0	0
9434	2015	11	ZARAGOZA, AEROPUERTO	249	666.170	4.614.014	ZARAGOZA	10015W	413938	64,1	54,2	2	11	8	4	1	1	10	0	0	0	8	11	0	0
9434	2015	12	ZARAGOZA, AEROPUERTO	249	666.170	4.614.014	ZARAGOZA	10015W	413938	0,6	0,3	28	0	4	0	0	0	2	0	0	0	17	24	2	0
9434	2016	1	ZARAGOZA, AEROPUERTO	249	666.170	4.614.014	ZARAGOZA	10015W	413938	49,9	21,9	4	2	13	5	2	0	14	0	0	0	5	10	3	0
9434	2016	2	ZARAGOZA, AEROPUERTO	249	666.170	4.614.014	ZARAGOZA	10015W	413938	50,7	18	27	2	9	6	3	0	11	0	0	0	0	4	4	0
9434	2016	3	ZARAGOZA, AEROPUERTO	249	666.170	4.614.014	ZARAGOZA	10015W	413938	44,5	20,1	19	4	9	7	2	0	12	1	0	1	0	6	0	0
9434	2016	4	ZARAGOZA, AEROPUERTO	249	666.170	4.614.014	ZARAGOZA	10015W	413938	35	24,1	4	2	10	5	1	0	12	0	0	2	0	1	0	0
9434	2016	5	ZARAGOZA, AEROPUERTO	249	666.170	4.614.014	ZARAGOZA	10015W	413938	30	6,4	6	2	8	7	0	0	10	0	0	3	0	1	0	0
9434	2016	6	ZARAGOZA, AEROPUERTO	249	666.170	4.614.014	ZARAGOZA	10015W	413938	2,1	0,6	16	2	5	0	0	0	7	0	0	5	0	0	0	0
9434	2016	7	ZARAGOZA, AEROPUERTO	249	666.170	4.614.014	ZARAGOZA	10015W	413938	18,3	12,4	4	1	3	3	1	0	4	0	0	4	0	0	0	0
9434	2016	8	ZARAGOZA, AEROPUERTO	249	666.170	4.614.014	ZARAGOZA	10015W	413938	3,1	2,8	15	0	2	1	0	0	2	0	0	1	0	0	0	0
9434	2016	9	ZARAGOZA, AEROPUERTO	249	666.170	4.614.014	ZARAGOZA	10015W	413938	2,2	1,8	15	1	2	1	0	0	3	0	0	2	0	0	0	0
9434	2016	10	ZARAGOZA, AEROPUERTO	249	666.170	4.614.014	ZARAGOZA	10015W	413938	40,4	11,2	13	1	8	7	1	0	9	0	0	3	5	5	0	0
9434	2016	11	ZARAGOZA, AEROPUERTO	249	666.170	4.614.014	ZARAGOZA	10015W	413938	82,7	30,2	22	1	11	8	3	1	12	0	0	0	4	7	0	0
9434	2016	12	ZARAGOZA, AEROPUERTO	249	666.170	4.614.014	ZARAGOZA	10015W	413938	2,6	2,2	16	3	3	1	0	0	6	0	0	0	16	1	0	0
9434	2017	1	ZARAGOZA, AEROPUERTO	249	666.170	4.614.014	ZARAGOZA	10015W	413938	18,4	17,6	27	7	3	1	1	0	9	0	1	0	2	1	3	0
9434	2017	2	ZARAGOZA, AEROPUERTO	249	666.170	4.614.014	ZARAGOZA	10015W	413938	26,4	9	2	4	6	5	0	0	10	0	0	1	6	4	0	0
9434	2017	3	ZARAGOZA, AEROPUERTO	249	666.170	4.614.014	ZARAGOZA	10015W	413938	41,4	20,6	3	2	10	5	2	0	12	0	0	1	0	3	0	0
9434	2017	4	ZARAGOZA, AEROPUERTO	249	666.170	4.614.014	ZARAGOZA	10015W	413938	3,6	3	25	2	2	1	0	0	4	0	0	1	0	0	0	0
9434	2017	5	ZARAGOZA, AEROPUERTO	249	666.170	4.614.014	ZARAGOZA	10015W	413938	16,2	12,7	18	6	7	3	1	0	13	0	0	7	0	0	0	0
9434	2017	6	ZARAGOZA, AEROPUERTO	249	666.170	4.614.014	ZARAGOZA	10015W	413938	100,1	39,2	25	4	9	7	4	1	13	0	0	9	0	0	0	0
9434	2017	7	ZARAGOZA, AEROPUERTO	249	666.170	4.614.014	ZARAGOZA	10015W	413938	22,2	20,2	8	2	3	2	1	0	4	0	1	3	0	0	0	0
9434	2017	8	ZARAGOZA, AEROPUERTO	249	666.170	4.614.014	ZARAGOZA	10015W	413938	18,8	10,2	28	5	5	3	1	0	10	0	0	9	1	0	0	0
9434	2017	9	ZARAGOZA, AEROPUERTO	249	666.170	4.614.014	ZARAGOZA	10015W	413938	12,6	5,8	14	2	7	3	0	0	9	0	0	1	0	1	0	0
9434	2017	10	ZARAGOZA, AEROPUERTO	249	666.170	4.614.014	ZARAGOZA	10015W	413938	4,2	3,6	18	1	2	1	0	0	3	0	0	0	0	0	0	0
9434	2017	11	ZARAGOZA, AEROPUERTO	249	666.170	4.614.014	ZARAGOZA	10015W	413938	1	1	4	2	1	1	0	0	3	0	0	1	0	0	2	0
9434	2017	12	ZARAGOZA, AEROPUERTO	249	666.170	4.614.014	ZARAGOZA	10015W	413938	7,8	2	1	3	6	4	0	0	9	0	0	0	3	2	2	0
9434	2018	1	ZARAGOZA, AEROPUERTO	249	666.170	4.614.014	ZARAGOZA	10015W	413938	48,4	29,8	6	5	6	4	2	0	11	0	0	0	4	2	2	0
9434	2018	2	ZARAGOZA, AEROPUERTO	249	666.170	4.614.014	ZARAGOZA	10015W	413938	31,2	9,8	27	4	8	5	0	0	10	2	0	0	1	1	3	1
9434	2018	3	ZARAGOZA, AEROPUERTO	249	666.170	4.614.014	ZARAGOZA	10015W	413938	38,2	8,4	4	5	13	9	0	0	18	0	0	2	1	3	0	0
9434	2018	4	ZARAGOZA, AEROPUERTO	249	666.170	4.614.014	ZARAGOZA	10015W	413938	109	40,8	11	5	11	6	3	1	16	0	0	6	1	2	0	0
9434	2018	5	ZARAGOZA, AEROPUERTO	249	666.170	4.614.014	ZARAGOZA	10015W	413938	81,6	47,6	27	4	11	7	2	1	14	0	1	10	0	0	0	0
9434	2018	6	ZARAGOZA, AEROPUERTO	249	666.170	4.614.014	ZARAGOZA	10015W	413938	11,2	9,2	9	9	4	2	0	0	13	0	0	6	0	0	0	0
9434	2018	7	ZARAGOZA, AEROPUERTO	249	666.170	4.614.014	ZARAGOZA	10015W	413938	46,8	24	1	4	5	4	2	0	8	0	1	6	0	0	0	0
9434	2018	8	ZARAGOZA, AEROPUERTO	249	666.170	4.614.014	ZARAGOZA	10015W	413938	65,8	32,4	16	2	4	4	2	1	5	0	1	5	0	0	0	0

Código	Año	Mes	Nombre	Altitud	X	Y	Provincia	Longitud	Latitud	Precipitación total	P máx diaria	1er día P máx	Días de precipitación inapreciable	Días de precipitación apreciable	Días de P>=1 mm	Días de P>=10 mm	Días de P>=30 mm	Días de lluvia	Días de nieve	Días de granizo	Días de tormenta	Días de niebla	Días de rocío	Días de escarcha	Días en que la nieve cubre el suelo
9434	2018	9	ZARAGOZA, AEROPUERTO	249	666.170	4.614.014	ZARAGOZA	10015W	413938	18	10,8	5	1	5	3	1	0	6	0	0	5	0	0	0	0
9434	2018	10	ZARAGOZA, AEROPUERTO	249	666.170	4.614.014	ZARAGOZA	10015W	413938	46	16,8	30	5	7	6	2	0	12	0	0	1	1	6	0	0
9434	2018	11	ZARAGOZA, AEROPUERTO	249	666.170	4.614.014	ZARAGOZA	10015W	413938	33,8	8,4	5	4	14	8	0	0	18	0	0	0	2	6	0	0
9434	2018	12	ZARAGOZA, AEROPUERTO	249	666.170	4.614.014	ZARAGOZA	10015W	413938	11,6	8,6	13	3	5	2	0	0	6	0	0	0	8	8	5	0
9434	2019	1	ZARAGOZA, AEROPUERTO	249	666.170	4.614.014	ZARAGOZA	10015W	413938	20,2	7	19	3	7	4	0	0	10	0	0	0	4	1	4	0
9434	2019	2	ZARAGOZA, AEROPUERTO	249	666.170	4.614.014	ZARAGOZA	10015W	413938	2,1	1,6	2	0	3	1	0	0	3	0	0	0	0	3	3	0
9434	2019	3	ZARAGOZA, AEROPUERTO	249	666.170	4.614.014	ZARAGOZA	10015W	413938	13,6	13,2	31	2	2	1	1	0	4	0	0	0	0	2	1	0
9434	2019	4	ZARAGOZA, AEROPUERTO	249	666.170	4.614.014	ZARAGOZA	10015W	413938	33,6	11,2	5	0	13	8	1	0	13	0	0	3	1	0	0	0
9434	2019	5	ZARAGOZA, AEROPUERTO	249	666.170	4.614.014	ZARAGOZA	10015W	413938	39	19,2	16	1	6	5	2	0	7	0	0	3	0	0	0	0
9434	2019	6	ZARAGOZA, AEROPUERTO	249	666.170	4.614.014	ZARAGOZA	10015W	413938	7,6	4	5	1	6	2	0	0	7	0	0	1	0	0	0	0
9434	2019	7	ZARAGOZA, AEROPUERTO	249	666.170	4.614.014	ZARAGOZA	10015W	413938	26,6	14,4	8	1	8	4	1	0	9	0	0	7	0	0	0	0
9434	2019	8	ZARAGOZA, AEROPUERTO	249	666.170	4.614.014	ZARAGOZA	10015W	413938	28	25	19	2	2	2	1	0	4	0	0	1	0	0	0	0
9434	2019	9	ZARAGOZA, AEROPUERTO	249	666.170	4.614.014	ZARAGOZA	10015W	413938	1,6	0,8	13	5	3	0	0	0	7	0	1	2	0	0	0	0
9434	2019	10	ZARAGOZA, AEROPUERTO	249	666.170	4.614.014	ZARAGOZA	10015W	413938	26,4	15,6	22	4	6	4	1	0	10	0	0	1	2	2	0	0
9434	2019	11	ZARAGOZA, AEROPUERTO	249	666.170	4.614.014	ZARAGOZA	10015W	413938	45,8	6,4	22	4	17	12	0	0	21	0	0	0	3	3	0	0
9434	2019	12	ZARAGOZA, AEROPUERTO	249	666.170	4.614.014	ZARAGOZA	10015W	413938	26	6,4	4	1	10	6	0	0	11	0	0	0	7	7	0	0
9434	2020	1	ZARAGOZA, AEROPUERTO	249	666.170	4.614.014	ZARAGOZA	10015W	413938	62,8	41	21	2	8	5	2	1	9	1	0	0	10	3	1	0
9434	2020	2	ZARAGOZA, AEROPUERTO	249	666.170	4.614.014	ZARAGOZA	10015W	413938	0,6	0,6	12	1	1	0	0	0	2	0	0	0	5	9	2	0
9434	2020	3	ZARAGOZA, AEROPUERTO	249	666.170	4.614.014	ZARAGOZA	10015W	413938	71,2	28,8	16	2	12	7	3	0	13	1	0	3	2	3	0	0
9434	2020	4	ZARAGOZA, AEROPUERTO	249	666.170	4.614.014	ZARAGOZA	10015W	413938	35,4	12,2	1	3	15	7	1	0	18	0	0	2	0	0	0	0
9434	2020	5	ZARAGOZA, AEROPUERTO	249	666.170	4.614.014	ZARAGOZA	10015W	413938	61,4	30,4	14	3	9	8	2	1	12	0	0	6	0	0	0	0
9434	2020	6	ZARAGOZA, AEROPUERTO	249	666.170	4.614.014	ZARAGOZA	10015W	413938	46,6	20,4	3	2	9	6	2	0	11	0	0	8	0	0	0	0
9434	2020	7	ZARAGOZA, AEROPUERTO	249	666.170	4.614.014	ZARAGOZA	10015W	413938	5,4	3	9	1	4	2	0	0	5	0	0	3	0	0	0	0
9434	2020	8	ZARAGOZA, AEROPUERTO	249	666.170	4.614.014	ZARAGOZA	10015W	413938	1,2	1,2	11	4	1	1	0	0	5	0	0	1	0	0	0	0
9434	2020	9	ZARAGOZA, AEROPUERTO	249	666.170	4.614.014	ZARAGOZA	10015W	413938	32,4	25,8	18	4	6	4	1	0	10	0	0	2	0	0	0	0
9434	2020	10	ZARAGOZA, AEROPUERTO	249	666.170	4.614.014	ZARAGOZA	10015W	413938	18,4	9	2	3	8	5	0	0	11	0	0	0	0	4	0	0
9434	2020	11	ZARAGOZA, AEROPUERTO	249	666.170	4.614.014	ZARAGOZA	10015W	413938	38,8	24,2	6	0	7	4	1	0								
9434	2020	12	ZARAGOZA, AEROPUERTO	249	666.170	4.614.014	ZARAGOZA	10015W	413938	26	5,8	27	2	9	7	0	0	10	0	0	0	7	4	1	0
9434	2021	1	ZARAGOZA, AEROPUERTO	249	666.170	4.614.014	ZARAGOZA	10015W	413938	37,6	17,4	9	5	8	7	1	0	11	2	0	1	5	3	4	5
9434	2021	2	ZARAGOZA, AEROPUERTO	249	666.170	4.614.014	ZARAGOZA	10015W	413938	20,8	9,8	21	2	7	5	0	0	9	0	0	1	1	8	0	0
9434	2021	3	ZARAGOZA, AEROPUERTO	249	666.170	4.614.014	ZARAGOZA	10015W	413938	0	0	19	1	0	0	0	0	1	0	0	0	0	1	0	0
9434	2021	4	ZARAGOZA, AEROPUERTO	249	666.170	4.614.014	ZARAGOZA	10015W	413938	41	8,4	11	6	12	10	0	0	18	0	0	0	0	0	0	0
9434	2021	5	ZARAGOZA, AEROPUERTO	249	666.170	4.614.014	ZARAGOZA	10015W	413938	30,8	12,6	13	2	10	4	2	0	11	0	1	3	0	0	0	0
9434	2021	6	ZARAGOZA, AEROPUERTO	249	666.170	4.614.014	ZARAGOZA	10015W	413938	33,8	6,6	17	1	10	7	0	0	10	0	1	9	1	0	0	0
9434	2021	7	ZARAGOZA, AEROPUERTO	249	666.170	4.614.014	ZARAGOZA	10015W	413938	3,6	3,2	6	2	2	1	0	0	4	0	0	3	0	0	0	0
9434	2021	8	ZARAGOZA, AEROPUERTO	249	666.170	4.614.014	ZARAGOZA	10015W	413938	17,4	14,2	11	3	3	2	1	0	6	0	0	4	0	0	0	0
9434	2021	9	ZARAGOZA, AEROPUERTO	249	666.170	4.614.014	ZARAGOZA	10015W	413938	52,4	36,8	1	2	8	5	1	1	10	0	0	4	0	0	0	0
9434	2021	10	ZARAGOZA, AEROPUERTO	249	666.170	4.614.014	ZARAGOZA	10015W	413938	20,8	8,8	3	1	5	4	0	0	6	0	0	0	0	0	0	0
9434	2021	11	ZARAGOZA, AEROPUERTO	249	666.170	4.614.014	ZARAGOZA	10015W	413938	71,2	23,4	23	2	10	6	3	0	12	0	0	0	0	0	0	0
9434	2021	12	ZARAGOZA, AEROPUERTO	249	666.170	4.614.014	ZARAGOZA	10015W	413938	10,2	3	5	2	12	4	0	0	13	0	0	0	13	2	0	0
9434	2022	1	ZARAGOZA, AEROPUERTO	249	666.170	4.614.014	ZARAGOZA	10015W	413938	7,4	7	4	2	2	1	0	0	4	0	0	0	3	1	12	0
9434	2022	2	ZARAGOZA, AEROPUERTO	249	666.170	4.614.014	ZARAGOZA	10015W	413938	0,8	0,4	13	2	2	0	0	0	4	0	0	0	2	1	0	0
9434	2022	3	ZARAGOZA, AEROPUERTO	249	666.170	4.614.014	ZARAGOZA	10015W	413938	33,6	6,2	11	0	13	8	0	0	13	0	0	1	0	1	0	0
9434	2022	4	ZARAGOZA, AEROPUERTO	249	666.170	4.614.014	ZARAGOZA	10015W	413938	31	11,8	27	2	9	7	1	0	11	0	0	0	0	0	0	0
9434	2022	5	ZARAGOZA, AEROPUERTO	249	666.170	4.614.014	ZARAGOZA	10015W	413938	13,8	5,6	3	0	5	4	0	0	5	0	0	2	0	0	0	0
9434	2022	6	ZARAGOZA, AEROPUERTO	249	666.170	4.614.014	ZARAGOZA	10015W	413938	9,4	6,4	16	1	4	3	0	0	5	0	0	5	0	0	0	0

Código	Año	Mes	Nombre	Altitud	X	Y	Provincia	Longitud	Latitud	Precipitación total	P máx diaria	1er día P máx	Días de precipitación inapreciable	Días de precipitación apreciable	Días de P>=1 mm	Días de P>=10 mm	Días de P>=30 mm	Días de lluvia	Días de nieve	Días de granizo	Días de tormenta	Días de niebla	Días de rocío	Días de escarcha	Días en que la nieve cubre el suelo
9434	2022	7	ZARAGOZA, AEROPUERTO	249	666.170	4.614.014	ZARAGOZA	10015W	413938	8,4	5,6	6	1	2	2	0	0	3	0	0	2	0	0	0	0
9434	2022	8	ZARAGOZA, AEROPUERTO	249	666.170	4.614.014	ZARAGOZA	10015W	413938	25,8	25,4	24	2	2	1	1	0	3	0	1	3	0	0	0	0
9434	2022	9	ZARAGOZA, AEROPUERTO	249	666.170	4.614.014	ZARAGOZA	10015W	413938	12,4	5,6	5	3	4	3	0	0	6	0	1	3	0	0	0	0
9283	1920	3	CADREITA	268	606.374	4.673.558	NAVARRA	14241W	421225	13	13	15	0	1	1	1	0	1	0	0	0	0	0	0	0
9283	1920	4	CADREITA	268	606.374	4.673.558	NAVARRA	14241W	421225	15,5	4,5	8	0	4	4	0	0	4	0	0	0	0	0	0	0
9283	1920	5	CADREITA	268	606.374	4.673.558	NAVARRA	14241W	421225	17	12	24	0	2	2	1	0	2	0	0	2	0	0	0	0
9283	1920	6	CADREITA	268	606.374	4.673.558	NAVARRA	14241W	421225	122	47	28	0	6	6	6	1	6	0	0	0	0	0	0	0
9283	1920	7	CADREITA	268	606.374	4.673.558	NAVARRA	14241W	421225	18	10	19	0	2	2	1	0	2	0	0	0	0	0	0	0
9283	1920	8	CADREITA	268	606.374	4.673.558	NAVARRA	14241W	421225	20	12	3	0	2	2	1	0	2	0	0	0	0	0	0	0
9283	1920	9	CADREITA	268	606.374	4.673.558	NAVARRA	14241W	421225	15,5	4,5	18	0	4	4	0	0	4	0	0	0	0	0	0	0
9283	1920	10	CADREITA	268	606.374	4.673.558	NAVARRA	14241W	421225	64	25	29	0	4	4	3	0	4	0	0	2	0	0	0	0
9283	1920	11	CADREITA	268	606.374	4.673.558	NAVARRA	14241W	421225	58	27	25	0	5	5	2	0	5	0	0	0	0	0	0	0
9283	1920	12	CADREITA	268	606.374	4.673.558	NAVARRA	14241W	421225	42	12	14	0	6	6	2	0	5	1	0	0	0	0	0	0
9283	1921	1	CADREITA	268	606.374	4.673.558	NAVARRA	14241W	421225	9	4	2	0	3	3	0	0	3	0	0	0	0	0	0	0
9283	1921	2	CADREITA	268	606.374	4.673.558	NAVARRA	14241W	421225	26	12	4	0	3	3	1	0	3	0	0	0	0	0	0	0
9283	1921	3	CADREITA	268	606.374	4.673.558	NAVARRA	14241W	421225	7	4	18	0	2	2	0	0	2	0	0	0	0	0	0	0
9283	1921	4	CADREITA	268	606.374	4.673.558	NAVARRA	14241W	421225	27	12	9	0	3	3	1	0	3	0	0	0	0	0	0	0
9283	1921	5	CADREITA	268	606.374	4.673.558	NAVARRA	14241W	421225	62	12	20	0	12	12	2	0	12	0	0	0	0	0	0	0
9283	1921	6	CADREITA	268	606.374	4.673.558	NAVARRA	14241W	421225	115	40	17	0	6	6	4	2	6	0	0	1	0	0	0	0
9283	1921	7	CADREITA	268	606.374	4.673.558	NAVARRA	14241W	421225	6	4	30	0	2	2	0	0	2	0	0	0	0	0	0	0
9283	1921	8	CADREITA	268	606.374	4.673.558	NAVARRA	14241W	421225	12	6	19	0	3	3	0	0	3	0	0	0	0	0	0	0
9283	1921	9	CADREITA	268	606.374	4.673.558	NAVARRA	14241W	421225	99	37	18	0	6	6	5	1	6	0	0	0	0	0	0	0
9283	1921	10	CADREITA	268	606.374	4.673.558	NAVARRA	14241W	421225	37	14	9	0	3	3	3	0	3	0	0	0	0	0	0	0
9283	1921	11	CADREITA	268	606.374	4.673.558	NAVARRA	14241W	421225	47	14	14	0	5	5	2	0	5	0	0	0	0	0	0	0
9283	1921	12	CADREITA	268	606.374	4.673.558	NAVARRA	14241W	421225	34	20	24	0	3	3	1	0	3	0	0	0	0	0	0	0
9283	1922	1	CADREITA	268	606.374	4.673.558	NAVARRA	14241W	421225	44	18	27	0	4	4	3	0	4	0	0	0	0	0	0	0
9283	1922	2	CADREITA	268	606.374	4.673.558	NAVARRA	14241W	421225	8	8	5	0	1	1	0	0	1	0	0	0	0	0	0	0
9283	1922	3	CADREITA	268	606.374	4.673.558	NAVARRA	14241W	421225	46	14	12	0	6	6	2	0	6	0	0	0	0	0	0	0
9283	1922	4	CADREITA	268	606.374	4.673.558	NAVARRA	14241W	421225	38	12	29	0	4	4	2	0	4	0	0	0	0	0	0	0
9283	1922	5	CADREITA	268	606.374	4.673.558	NAVARRA	14241W	421225	7	4	31	0	2	2	0	0	2	0	0	1	0	0	0	0
9283	1922	6	CADREITA	268	606.374	4.673.558	NAVARRA	14241W	421225	43	24	9	0	4	4	2	0	4	0	0	0	0	0	0	0
9283	1922	7	CADREITA	268	606.374	4.673.558	NAVARRA	14241W	421225	0	0		0	0	0	0	0	0	0	0	0	0	0	0	0
9283	1922	8	CADREITA	268	606.374	4.673.558	NAVARRA	14241W	421225	14	14	27	0	1	1	1	0	1	0	0	0	0	0	0	0
9283	1922	9	CADREITA	268	606.374	4.673.558	NAVARRA	14241W	421225	24	11	27	0	3	3	1	0	3	0	0	0	0	0	0	0
9283	1922	10	CADREITA	268	606.374	4.673.558	NAVARRA	14241W	421225	29	16	21	0	3	3	1	0	3	0	0	0	0	0	0	0
9283	1922	11	CADREITA	268	606.374	4.673.558	NAVARRA	14241W	421225	24	11	2	0	3	3	1	0	3	0	0	0	0	0	0	0
9283	1922	12	CADREITA	268	606.374	4.673.558	NAVARRA	14241W	421225	12	7	15	0	2	2	0	0	2	0	0	0	0	0	0	0
9283	1923	1	CADREITA	268	606.374	4.673.558	NAVARRA	14241W	421225	17	6	11	0	4	4	0	0	4	0	0	0	0	0	0	0
9283	1938	1	CADREITA	268	606.374	4.673.558	NAVARRA	14241W	421225	0	0		0	0	0	0	0	0	0	0	0	2	8	4	0
9283	1938	2	CADREITA	268	606.374	4.673.558	NAVARRA	14241W	421225	0	0	14	2	0	0	0	0	2	0	0	0	0	4	13	0
9283	1938	3	CADREITA	268	606.374	4.673.558	NAVARRA	14241W	421225	8,8	8,8	23	1	1	1	0	0	2	0	0	0	0	3	11	0
9283	1938	4	CADREITA	268	606.374	4.673.558	NAVARRA	14241W	421225	27,3	27,3	28	2	1	1	1	0	3	0	0	0	0	3	1	0
9283	1938	5	CADREITA	268	606.374	4.673.558	NAVARRA	14241W	421225	58,7	25	15	0	5	5	2	0	5	0	0	4	0	11	0	0
9283	1938	6	CADREITA	268	606.374	4.673.558	NAVARRA	14241W	421225	81,8	46	4	0	4	4	3	1	4	0	0	5	0	11	0	0
9283	1938	7	CADREITA	268	606.374	4.673.558	NAVARRA	14241W	421225	8,8	5	14	0	2	2	0	0	2	0	0	2	0	3	0	0
9283	1938	8	CADREITA	268	606.374	4.673.558	NAVARRA	14241W	421225	1,8	1,8	2	0	1	1	0	0	1	0	0	5	0	2	0	0

Código	Año	Mes	Nombre	Altitud	X	Y	Provincia	Longitud	Latitud	Precipitación total	P máx diaria	1er día P máx	Días de precipitación inapreciable	Días de precipitación apreciable	Días de P>=1 mm	Días de P>=10 mm	Días de P>=30 mm	Días de lluvia	Días de nieve	Días de granizo	Días de tormenta	Días de niebla	Días de rocío	Días de escarcha	Días en que la nieve cubre el suelo
9283	1938	9	CADREITA	268	606.374	4.673.558	NAVARRA	14241W	421225	68,8	19	24	0	5	5	3	0	5	0	0	2	0	13	0	0
9283	1938	10	CADREITA	268	606.374	4.673.558	NAVARRA	14241W	421225	56,5	56,5	23	0	1	1	1	1	1	0	0	0	3	22	0	0
9283	1938	11	CADREITA	268	606.374	4.673.558	NAVARRA	14241W	421225	31,1	8,5	11	1	5	5	0	0	6	0	0	0	10	19	4	0
9283	1938	12	CADREITA	268	606.374	4.673.558	NAVARRA	14241W	421225	71,5	20,8	12	2	5	5	4	0	6	1	0	0	1	7	4	0
9283	1939	1	CADREITA	268	606.374	4.673.558	NAVARRA	14241W	421225	14	9,2	22	1	2	2	0	0	3	0	0	0	2	10	4	0
9283	1939	2	CADREITA	268	606.374	4.673.558	NAVARRA	14241W	421225	19,3	19,3	23	1	1	1	1	0	2	0	0	0	6	9	5	0
9283	1939	3	CADREITA	268	606.374	4.673.558	NAVARRA	14241W	421225	28,7	20,5	31	1	3	3	1	0	4	0	0	0	0	9	1	0
9283	1939	4	CADREITA	268	606.374	4.673.558	NAVARRA	14241W	421225	5,9	3,5	14	1	2	2	0	0	3	0	0	0	0	7	0	0
9283	1939	5	CADREITA	268	606.374	4.673.558	NAVARRA	14241W	421225	1	1	6	1	1	1	0	0	2	0	0	1	0	3	0	0
9283	1939	6	CADREITA	268	606.374	4.673.558	NAVARRA	14241W	421225	56,3	20,9	10	1	9	9	1	0	10	0	0	11	0	15	0	0
9283	1939	7	CADREITA	268	606.374	4.673.558	NAVARRA	14241W	421225	17,9	6,2	12	1	4	4	0	0	5	0	0	3	0	11	0	0
9283	1939	8	CADREITA	268	606.374	4.673.558	NAVARRA	14241W	421225	17,8	11,2	23	1	3	3	1	0	4	0	0	5	0	12	0	0
9283	1939	9	CADREITA	268	606.374	4.673.558	NAVARRA	14241W	421225	33,9	8,2	21	1	7	7	0	0	8	0	0	1	0	7	0	0
9283	1939	10	CADREITA	268	606.374	4.673.558	NAVARRA	14241W	421225	25,2	8,8	2	1	6	5	0	0	7	0	0	0	0	9	1	0
9283	1939	11	CADREITA	268	606.374	4.673.558	NAVARRA	14241W	421225	51,5	33	11	0	4	3	2	1	4	0	0	0	2	10	4	0
9283	1939	12	CADREITA	268	606.374	4.673.558	NAVARRA	14241W	421225	50,3	16	17	0	5	5	3	0	4	1	0	0	1	6	8	0
9283	1940	1	CADREITA	268	606.374	4.673.558	NAVARRA	14241W	421225	9,9	5,4	3	7	2	2	0	0	9	0	0	0	5	6	4	0
9283	1940	2	CADREITA	268	606.374	4.673.558	NAVARRA	14241W	421225	37	20	17	2	3	3	2	0	5	0	0	0	2	14	2	0
9283	1940	3	CADREITA	268	606.374	4.673.558	NAVARRA	14241W	421225	25,6	10	14	2	3	3	1	0	5	0	0	1	1	12	1	0
9283	1940	4	CADREITA	268	606.374	4.673.558	NAVARRA	14241W	421225	39,7	17,2	23	2	5	5	1	0	7	0	0	0	1	2	1	0
9283	1940	5	CADREITA	268	606.374	4.673.558	NAVARRA	14241W	421225	53,8	16,5	9	2	5	5	4	0	7	0	0	0	0	4	0	0
9283	1940	6	CADREITA	268	606.374	4.673.558	NAVARRA	14241W	421225	69	24	23	2	7	6	3	0	9	0	0	0	0	2	0	0
9283	1940	7	CADREITA	268	606.374	4.673.558	NAVARRA	14241W	421225	12,5	8,5	6	1	2	2	0	0	3	0	0	0	0	10	1	0
9283	1940	8	CADREITA	268	606.374	4.673.558	NAVARRA	14241W	421225	74,5	50	8	1	4	4	3	1	5	0	0	0	0	10	0	0
9283	1940	9	CADREITA	268	606.374	4.673.558	NAVARRA	14241W	421225	10	10	9	0	1	1	1	0	1	0	0	0	0	19	0	0
9283	1940	10	CADREITA	268	606.374	4.673.558	NAVARRA	14241W	421225	247	86,5	16	0	9	9	6	2	9	0	0	0	0	13	9	0
9283	1940	11	CADREITA	268	606.374	4.673.558	NAVARRA	14241W	421225	8,7	4,6	14	0	3	3	0	0	3	0	0	0	4	15	4	0
9283	1940	12	CADREITA	268	606.374	4.673.558	NAVARRA	14241W	421225	12,5	10,3	7	1	3	2	1	0	4	0	0	0	0	3	2	0
9283	1942	1	CADREITA	268	606.374	4.673.558	NAVARRA	14241W	421225	18	11	18	1	3	2	1	0	4	0	0	0	5	2	9	0
9283	1942	2	CADREITA	268	606.374	4.673.558	NAVARRA	14241W	421225	9	9	22	1	1	1	0	0	2	0	0	0	1	1	0	0
9283	1942	3	CADREITA	268	606.374	4.673.558	NAVARRA	14241W	421225	20,5	17	6	0	2	2	1	0	2	0	0	0	0	9	0	0
9283	1942	4	CADREITA	268	606.374	4.673.558	NAVARRA	14241W	421225	103,8	38,3	14	0	8	8	3	1	8	0	0	0	0	5	0	0
9283	1942	5	CADREITA	268	606.374	4.673.558	NAVARRA	14241W	421225	16	11	8	0	2	2	1	0	2	0	0	0	1	22	0	0
9283	1942	6	CADREITA	268	606.374	4.673.558	NAVARRA	14241W	421225	19,5	7	9	0	3	3	0	0	2	0	1	1	0	19	0	0
9283	1942	7	CADREITA	268	606.374	4.673.558	NAVARRA	14241W	421225	24,5	24,5	1	0	1	1	1	0	1	0	0	0	0	8	0	0
9283	1942	8	CADREITA	268	606.374	4.673.558	NAVARRA	14241W	421225	33,2	23	27	0	3	3	1	0	3	0	0	0	0	4	2	0
9283	1942	9	CADREITA	268	606.374	4.673.558	NAVARRA	14241W	421225	24	11	29	0	3	3	2	0	3	0	0	0	0	14	0	0
9283	1942	10	CADREITA	268	606.374	4.673.558	NAVARRA	14241W	421225	24,3	9,5	26	0	4	4	0	0	4	0	0	0	0	14	0	0
9283	1942	11	CADREITA	268	606.374	4.673.558	NAVARRA	14241W	421225	25,5	10,5	14	0	4	4	1	0	4	0	0	0	1	17	0	0
9283	1942	12	CADREITA	268	606.374	4.673.558	NAVARRA	14241W	421225	12,2	4,8	14	0	4	4	0	0	4	0	0	0	4	12	5	0
9283	1943	1	CADREITA	268	606.374	4.673.558	NAVARRA	14241W	421225	11,5	4	23	0	4	4	0	0	4	0	0	0	2	5	6	0
9283	1943	2	CADREITA	268	606.374	4.673.558	NAVARRA	14241W	421225	4,7	4,7	16	0	1	1	0	0	1	0	0	0	0	3	7	0
9283	1943	3	CADREITA	268	606.374	4.673.558	NAVARRA	14241W	421225	15,5	6	24	0	4	4	0	0	4	0	0	0	0	2	4	0
9283	1943	4	CADREITA	268	606.374	4.673.558	NAVARRA	14241W	421225	34,5	8	19	0	8	8	0	0	8	0	0	0	0	4	0	0
9283	1943	5	CADREITA	268	606.374	4.673.558	NAVARRA	14241W	421225	4,8	3,2	5	0	2	2	0	0	2	0	0	0	0	12	0	0
9283	1943	6	CADREITA	268	606.374	4.673.558	NAVARRA	14241W	421225	5,4	4	20	0	2	2	0	0	2	0	0	0	0	2	0	0

Código	Año	Mes	Nombre	Altitud	X	Y	Provincia	Longitud	Latitud	Precipitación total	P máx diaria	1er día P máx	Días de precipitación inapreciable	Días de precipitación apreciable	Días de P>=1 mm	Días de P>=10 mm	Días de P>=30 mm	Días de lluvia	Días de nieve	Días de granizo	Días de tormenta	Días de niebla	Días de rocío	Días de escarcha	Días en que la nieve cubre el suelo
9283	1943	7	CADREITA	268	606.374	4.673.558	NAVARRA	14241W	421225	53,3	27	3	0	7	7	1	0	7	0	0	0	0	14	0	0
9283	1943	8	CADREITA	268	606.374	4.673.558	NAVARRA	14241W	421225	38	19	21	0	3	3	2	0	3	0	0	0	0	18	0	0
9283	1943	9	CADREITA	268	606.374	4.673.558	NAVARRA	14241W	421225	48,9	29	9	0	6	6	1	0	6	0	0	0	0	13	0	0
9283	1943	10	CADREITA	268	606.374	4.673.558	NAVARRA	14241W	421225	10,3	8,5	23	0	3	2	0	0	3	0	0	0	2	19	0	0
9283	1943	11	CADREITA	268	606.374	4.673.558	NAVARRA	14241W	421225	8	6,5	21	0	2	2	0	0	2	0	0	0	0	5	1	0
9283	1943	12	CADREITA	268	606.374	4.673.558	NAVARRA	14241W	421225	66,5	36	15	0	6	6	2	1	6	0	0	0	5	4	10	0
9283	1944	1	CADREITA	268	606.374	4.673.558	NAVARRA	14241W	421225	0	0		0	0	0	0	0	0	0	0	0	2	4	20	0
9283	1944	2	CADREITA	268	606.374	4.673.558	NAVARRA	14241W	421225	18,4	9,6	27	2	2	2	0	0	2	2	0	0	1	0	2	0
9283	1944	3	CADREITA	268	606.374	4.673.558	NAVARRA	14241W	421225	6	4	1	2	2	2	0	0	3	1	0	0	0	0	1	0
9283	1944	4	CADREITA	268	606.374	4.673.558	NAVARRA	14241W	421225	18,3	7,8	7	2	4	4	0	0	6	0	0	0	0	4	0	0
9283	1944	5	CADREITA	268	606.374	4.673.558	NAVARRA	14241W	421225	41,8	16,3	6	2	5	5	2	0	7	0	0	0	0	5	0	0
9283	1944	6	CADREITA	268	606.374	4.673.558	NAVARRA	14241W	421225	13,5	10,5	27	2	2	2	1	0	4	0	0	0	0	6	0	0
9283	1944	7	CADREITA	268	606.374	4.673.558	NAVARRA	14241W	421225	7	7	8	1	1	1	0	0	2	0	0	0	0	5	0	0
9283	1944	8	CADREITA	268	606.374	4.673.558	NAVARRA	14241W	421225	28,1	10,5	26	0	5	4	1	0	5	0	0	3	0	16	0	0
9283	1944	9	CADREITA	268	606.374	4.673.558	NAVARRA	14241W	421225	60,7	48	12	0	4	4	1	1	4	0	0	2	0	16	0	0
9283	1944	10	CADREITA	268	606.374	4.673.558	NAVARRA	14241W	421225	38,5	24	31	0	4	4	1	0	4	0	0	0	0	10	0	0
9283	1944	11	CADREITA	268	606.374	4.673.558	NAVARRA	14241W	421225	7,5	4,2	26	0	2	2	0	0	2	0	0	0	2	15	3	0
9283	1944	12	CADREITA	268	606.374	4.673.558	NAVARRA	14241W	421225	31,9	11,8	17	0	6	6	1	0	5	1	0	0	1	8	3	0
9283	1945	1	CADREITA	268	606.374	4.673.558	NAVARRA	14241W	421225	40,8	24	18	12	3	3	1	0	13	2	0	0	2	5	2	0
9283	1945	2	CADREITA	268	606.374	4.673.558	NAVARRA	14241W	421225	4,5	4,5	15	2	1	1	0	0	3	0	0	0	2	11	8	0
9283	1945	3	CADREITA	268	606.374	4.673.558	NAVARRA	14241W	421225	22,5	20,5	24	0	2	2	1	0	2	0	0	0	0	4	8	0
9283	1945	4	CADREITA	268	606.374	4.673.558	NAVARRA	14241W	421225	11,3	5	9	0	3	3	0	0	3	0	0	0	0	17	0	0
9283	1945	5	CADREITA	268	606.374	4.673.558	NAVARRA	14241W	421225	14	6,5	21	0	3	3	0	0	3	0	0	0	0	5	0	0
9283	1945	6	CADREITA	268	606.374	4.673.558	NAVARRA	14241W	421225	0	0		0	0	0	0	0	0	0	0	2	0	4	0	0
9283	1945	7	CADREITA	268	606.374	4.673.558	NAVARRA	14241W	421225	28,3	17	5	0	3	3	1	0	3	0	0	4	0	12	0	0
9283	1945	8	CADREITA	268	606.374	4.673.558	NAVARRA	14241W	421225	45,6	14,5	18	0	5	5	2	0	5	0	0	0	0	10	0	0
9283	1945	9	CADREITA	268	606.374	4.673.558	NAVARRA	14241W	421225	14	5	25	0	3	3	0	0	3	0	0	1	0	11	0	0
9283	1945	10	CADREITA	268	606.374	4.673.558	NAVARRA	14241W	421225	7,6	4,8	30	0	2	2	0	0	2	0	0	0	0	10	0	0
9283	1945	11	CADREITA	268	606.374	4.673.558	NAVARRA	14241W	421225	59	44	18	0	6	5	2	1	6	0	0	0	4	4	5	0
9283	1945	12	CADREITA	268	606.374	4.673.558	NAVARRA	14241W	421225	30,7	12	18	0	7	6	1	0	7	0	0	0	4	10	3	0
9283	1946	1	CADREITA	268	606.374	4.673.558	NAVARRA	14241W	421225	13	13	25	4	1	1	1	0	5	0	0	0	7	13	6	0
9283	1946	2	CADREITA	268	606.374	4.673.558	NAVARRA	14241W	421225	2	2	2	4	1	1	0	0	5	0	0	0	0	4	5	0
9283	1946	3	CADREITA	268	606.374	4.673.558	NAVARRA	14241W	421225	8,5	5,5	12	4	2	2	0	0	6	0	0	0	0	3	0	0
9283	1946	4	CADREITA	268	606.374	4.673.558	NAVARRA	14241W	421225	100,7	23	5	3	13	13	5	0	16	0	0	0	0	0	0	0
9283	1946	5	CADREITA	268	606.374	4.673.558	NAVARRA	14241W	421225	141,5	30	12	3	14	14	5	1	17	0	0	0	0	0	0	0
9283	1946	6	CADREITA	268	606.374	4.673.558	NAVARRA	14241W	421225	17,5	11	10	2	2	2	1	0	4	0	0	0	0	12	0	0
9283	1946	7	CADREITA	268	606.374	4.673.558	NAVARRA	14241W	421225	3	3	4	1	1	1	0	0	2	0	0	0	0	12	0	0
9283	1946	8	CADREITA	268	606.374	4.673.558	NAVARRA	14241W	421225	26,5	15	17	1	2	2	2	0	3	0	0	2	0	0	0	0
9283	1946	9	CADREITA	268	606.374	4.673.558	NAVARRA	14241W	421225	25	13	29	0	3	3	1	0	3	0	0	1	0	19	0	0
9283	1946	10	CADREITA	268	606.374	4.673.558	NAVARRA	14241W	421225	7	4	18	0	2	2	0	0	2	0	0	0	0	28	0	0
9283	1946	11	CADREITA	268	606.374	4.673.558	NAVARRA	14241W	421225	5	5	25	0	1	1	0	0	1	0	0	0	0	7	18	0
9283	1946	12	CADREITA	268	606.374	4.673.558	NAVARRA	14241W	421225	47,4	11	27	0	10	10	1	0	10	0	0	0	0	2	5	0
9283	1947	1	CADREITA	268	606.374	4.673.558	NAVARRA	14241W	421225	14	7	6	1	4	4	0	0	5	0	0	0	3	7	10	0
9283	1947	2	CADREITA	268	606.374	4.673.558	NAVARRA	14241W	421225	85,5	16	24	2	11	11	4	0	12	1	0	0	1	0	5	0
9283	1947	3	CADREITA	268	606.374	4.673.558	NAVARRA	14241W	421225	27,5	6	3	1	9	9	0	0	10	0	0	0	0	1	0	0
9283	1947	4	CADREITA	268	606.374	4.673.558	NAVARRA	14241W	421225	0	0	1	1	0	0	0	0	1	0	0	0	0	8	0	0

Código	Año	Mes	Nombre	Altitud	X	Y	Provincia	Longitud	Latitud	Precipitación total	P máx diaria	1er día P máx	Días de precipitación inapreciable	Días de precipitación apreciable	Días de P>=1 mm	Días de P>=10 mm	Días de P>=30 mm	Días de lluvia	Días de nieve	Días de granizo	Días de tormenta	Días de niebla	Días de rocío	Días de escarcha	Días en que la nieve cubre el suelo
9283	1947	5	CADREITA	268	606.374	4.673.558	NAVARRA	14241W	421225	57,5	17	1	0	8	8	2	0	8	0	0	0	0	3	0	0
9283	1947	6	CADREITA	268	606.374	4.673.558	NAVARRA	14241W	421225	23	10	26	0	4	4	1	0	4	0	0	0	0	0	0	0
9283	1947	8	CADREITA	268	606.374	4.673.558	NAVARRA	14241W	421225	9	8	8	0	2	2	0	0	2	0	0	2	0	2	0	0
9283	1947	9	CADREITA	268	606.374	4.673.558	NAVARRA	14241W	421225	59	27	1	0	5	5	2	0	5	0	0	0	0	3	0	0
9283	1947	10	CADREITA	268	606.374	4.673.558	NAVARRA	14241W	421225	11	8,5	6	0	2	2	0	0	2	0	0	0	1	15	1	0
9283	1947	11	CADREITA	268	606.374	4.673.558	NAVARRA	14241W	421225	10	7	28	0	2	2	0	0	2	0	0	0	1	11	6	0
9283	1947	12	CADREITA	268	606.374	4.673.558	NAVARRA	14241W	421225	41	25	29	0	4	4	2	0	3	1	0	0	0	0	1	0
9283	1948	1	CADREITA	268	606.374	4.673.558	NAVARRA	14241W	421225	52,5	18	29	0	9	9	3	0	9	0	0	0	2	0	0	0
9283	1948	2	CADREITA	268	606.374	4.673.558	NAVARRA	14241W	421225	8	5,5	25	5	3	3	0	0	8	0	0	0	1	9	1	0
9283	1948	3	CADREITA	268	606.374	4.673.558	NAVARRA	14241W	421225	24,5	19,5	30	4	2	2	1	0	6	0	0	0	0	13	1	0
9283	1948	4	CADREITA	268	606.374	4.673.558	NAVARRA	14241W	421225	46,5	25	18	2	7	7	1	0	9	0	0	0	0	9	0	0
9283	1948	5	CADREITA	268	606.374	4.673.558	NAVARRA	14241W	421225	21,7	9	9	1	4	4	0	0	5	0	0	0	0	3	0	0
9283	1948	6	CADREITA	268	606.374	4.673.558	NAVARRA	14241W	421225	21	18	13	1	2	2	1	0	3	0	0	0	0	2	0	0
9283	1948	7	CADREITA	268	606.374	4.673.558	NAVARRA	14241W	421225	16,2	8	13	1	3	3	0	0	4	0	0	2	0	0	0	0
9283	1948	8	CADREITA	268	606.374	4.673.558	NAVARRA	14241W	421225	26,5	20	16	1	3	3	1	0	4	0	0	1	0	0	0	0
9283	1948	10	CADREITA	268	606.374	4.673.558	NAVARRA	14241W	421225	0	0	22	1	0	0	0	0	1	0	0	0	0	10	0	0
9283	1948	11	CADREITA	268	606.374	4.673.558	NAVARRA	14241W	421225	5	5	3	0	1	1	0	0	1	0	0	0	14	12	6	0
9283	1948	12	CADREITA	268	606.374	4.673.558	NAVARRA	14241W	421225	0	0		0	0	0	0	0	0	0	0	0	3	7	5	0
9283	1949	1	CADREITA	268	606.374	4.673.558	NAVARRA	14241W	421225	0	0		0	0	0	0	0	0	0	0	0	0	2	8	0
9283	1949	2	CADREITA	268	606.374	4.673.558	NAVARRA	14241W	421225	0	0		0	0	0	0	0	0	0	0	0	0	4	2	0
9283	1949	3	CADREITA	268	606.374	4.673.558	NAVARRA	14241W	421225	36	9	7	0	6	6	0	0	5	0	1	1	0	1	0	0
9283	1949	4	CADREITA	268	606.374	4.673.558	NAVARRA	14241W	421225	22,5	19	24	0	3	3	1	0	3	0	0	0	0	0	0	0
9283	1949	5	CADREITA	268	606.374	4.673.558	NAVARRA	14241W	421225	36	12,5	14	1	5	5	2	0	6	0	0	0	0	0	0	0
9283	1949	6	CADREITA	268	606.374	4.673.558	NAVARRA	14241W	421225	84	33,5	7	1	5	5	2	2	6	0	0	1	0	2	0	0
9283	1949	7	CADREITA	268	606.374	4.673.558	NAVARRA	14241W	421225	18	9,5	7	0	2	2	0	0	2	0	0	0	0	6	0	0
9283	1949	8	CADREITA	268	606.374	4.673.558	NAVARRA	14241W	421225	25	8	20	0	5	5	0	0	5	0	0	3	0	7	0	0
9283	1949	9	CADREITA	268	606.374	4.673.558	NAVARRA	14241W	421225	94,5	23,5	29	0	8	8	4	0	8	0	0	5	1	20	0	0
9283	1949	10	CADREITA	268	606.374	4.673.558	NAVARRA	14241W	421225	35	30	7	0	2	2	1	1	2	0	0	0	11	24	4	0
9283	1949	11	CADREITA	268	606.374	4.673.558	NAVARRA	14241W	421225	17,5	13,5	18	0	3	3	1	0	3	0	0	0	2	11	3	0
9283	1949	12	CADREITA	268	606.374	4.673.558	NAVARRA	14241W	421225	20	6	2	0	5	5	0	0	4	1	0	0	7	8	4	0
9283	1950	1	CADREITA	268	606.374	4.673.558	NAVARRA	14241W	421225	12,5	12,5	17	0	1	1	1	0	1	0	0	0	3	7	17	0
9283	1950	2	CADREITA	268	606.374	4.673.558	NAVARRA	14241W	421225	7	4	4	0	2	2	0	0	2	0	0	0	0	8	12	0
9283	1950	3	CADREITA	268	606.374	4.673.558	NAVARRA	14241W	421225	45	22	27	0	7	6	1	0	7	0	0	2	0	6	10	0
9283	1950	4	CADREITA	268	606.374	4.673.558	NAVARRA	14241W	421225	16,5	16,5	18	0	1	1	1	0	1	0	0	0	0	5	2	0
9283	1950	5	CADREITA	268	606.374	4.673.558	NAVARRA	14241W	421225	39	18	12	0	3	3	2	0	3	0	0	1	1	9	0	0
9283	1950	6	CADREITA	268	606.374	4.673.558	NAVARRA	14241W	421225	3	3	7	0	1	1	0	0	1	0	0	0	0	10	0	0
9283	1950	7	CADREITA	268	606.374	4.673.558	NAVARRA	14241W	421225	5	5	25	0	1	1	0	0	1	0	0	0	0	14	0	0
9283	1950	8	CADREITA	268	606.374	4.673.558	NAVARRA	14241W	421225	21	13	21	0	2	2	1	0	1	0	1	2	0	5	0	0
9283	1950	9	CADREITA	268	606.374	4.673.558	NAVARRA	14241W	421225	14,5	12,5	29	0	2	2	1	0	2	0	0	1	0	7	0	0
9283	1950	10	CADREITA	268	606.374	4.673.558	NAVARRA	14241W	421225	22	13	15	0	3	3	1	0	3	0	0	0	0	19	0	0
9283	1950	11	CADREITA	268	606.374	4.673.558	NAVARRA	14241W	421225	24,5	18	11	0	2	2	1	0	2	0	0	0	1	5	4	0
9283	1950	12	CADREITA	268	606.374	4.673.558	NAVARRA	14241W	421225	54	20	6	0	7	7	1	0	5	2	0	0	0	5	3	0
9283	1951	1	CADREITA	268	606.374	4.673.558	NAVARRA	14241W	421225	44,5	25	24	0	5	5	2	0	4	1	0	0	1	7	9	0
9283	1951	2	CADREITA	268	606.374	4.673.558	NAVARRA	14241W	421225	27,5	6	6	1	8	8	0	0	9	0	0	0	2	3	10	0
9283	1951	3	CADREITA	268	606.374	4.673.558	NAVARRA	14241W	421225	23	13	5	1	5	5	1	0	5	1	0	0	0	3	7	0
9283	1951	4	CADREITA	268	606.374	4.673.558	NAVARRA	14241W	421225	27	17	24	0	4	4	1	0	4	0	0	1	2	6	5	0

Código	Año	Mes	Nombre	Altitud	X	Y	Provincia	Longitud	Latitud	Precipitación total	P máx diaria	1er día P máx	Días de precipitación inapreciable	Días de precipitación apreciable	Días de P>=1 mm	Días de P>=10 mm	Días de P>=30 mm	Días de lluvia	Días de nieve	Días de granizo	Días de tormenta	Días de niebla	Días de rocío	Días de escarcha	Días en que la nieve cubre el suelo
9283	1951	5	CADREITA	268	606.374	4.673.558	NAVARRA	14241W	421225	47	28	25	0	3	3	2	0	3	0	0	0	0	4	1	0
9283	1951	6	CADREITA	268	606.374	4.673.558	NAVARRA	14241W	421225	40,5	15,5	16	0	6	6	2	0	6	0	0	6	0	14	0	0
9283	1951	7	CADREITA	268	606.374	4.673.558	NAVARRA	14241W	421225	0	0		0	0	0	0	0	0	0	0	0	0	10	0	0
9283	1951	8	CADREITA	268	606.374	4.673.558	NAVARRA	14241W	421225	18	11	1	0	2	2	1	0	2	0	0	0	0	10	0	0
9283	1951	9	CADREITA	268	606.374	4.673.558	NAVARRA	14241W	421225	23	23	23	0	1	1	1	0	1	0	0	0	0	12	0	0
9283	1951	10	CADREITA	268	606.374	4.673.558	NAVARRA	14241W	421225	20	16	2	0	2	2	1	0	2	0	0	0	2	4	3	0
9283	1951	11	CADREITA	268	606.374	4.673.558	NAVARRA	14241W	421225	18	10	9	0	2	2	1	0	2	0	0	0	0	3	4	0
9283	1951	12	CADREITA	268	606.374	4.673.558	NAVARRA	14241W	421225	36	12	29	0	4	4	3	0	4	0	0	0	9	1	8	0
9283	1952	1	CADREITA	268	606.374	4.673.558	NAVARRA	14241W	421225	44	12	18	0	6	6	2	0	5	1	0	0	2	1	16	0
9283	1952	2	CADREITA	268	606.374	4.673.558	NAVARRA	14241W	421225	16	16	17	0	1	1	1	0	1	0	0	0	0	0	8	0
9283	1952	3	CADREITA	268	606.374	4.673.558	NAVARRA	14241W	421225	40	27	12	0	3	3	1	0	3	0	0	0	0	8	4	0
9283	1952	4	CADREITA	268	606.374	4.673.558	NAVARRA	14241W	421225	69	20	11	0	7	7	3	0	7	0	0	1	0	6	0	0
9283	1952	5	CADREITA	268	606.374	4.673.558	NAVARRA	14241W	421225	32	7	22	0	8	8	0	0	8	0	0	4	0	7	0	0
9283	1952	6	CADREITA	268	606.374	4.673.558	NAVARRA	14241W	421225	18	7	18	0	3	3	0	0	3	0	0	2	0	0	0	0
9283	1952	7	CADREITA	268	606.374	4.673.558	NAVARRA	14241W	421225	41	18	22	0	3	3	2	0	3	0	0	2	0	0	0	0
9283	1952	8	CADREITA	268	606.374	4.673.558	NAVARRA	14241W	421225	5	5	28	0	1	1	0	0	1	0	0	1	0	0	0	0
9283	1952	9	CADREITA	268	606.374	4.673.558	NAVARRA	14241W	421225	32	32	13	0	1	1	1	1	1	0	0	0	0	3	0	0
9283	1952	10	CADREITA	268	606.374	4.673.558	NAVARRA	14241W	421225	37	15	20	0	3	3	3	0	3	0	0	0	1	17	0	0
9283	1952	11	CADREITA	268	606.374	4.673.558	NAVARRA	14241W	421225	7	7	21	0	1	1	0	0	1	0	0	0	1	3	4	0
9283	1952	12	CADREITA	268	606.374	4.673.558	NAVARRA	14241W	421225	23	10	17	0	6	6	1	0	6	0	0	0	1	0	7	0
9283	1953	1	CADREITA	268	606.374	4.673.558	NAVARRA	14241W	421225	28	15	2	0	4	4	1	0	2	2	0	0	10	0	8	0
9283	1953	2	CADREITA	268	606.374	4.673.558	NAVARRA	14241W	421225	0	0		0	0	0	0	0	0	0	0	0	0	0	11	0
9283	1953	3	CADREITA	268	606.374	4.673.558	NAVARRA	14241W	421225	0	0		0	0	0	0	0	0	0	0	0	0	1	13	0
9283	1953	4	CADREITA	268	606.374	4.673.558	NAVARRA	14241W	421225	30	8	20	0	6	6	0	0	6	0	0	0	0	5	2	0
9283	1953	5	CADREITA	268	606.374	4.673.558	NAVARRA	14241W	421225	0,7	0,7	13	0	1	0	0	0	0	1	0	0	0	0	0	1
9283	1953	6	CADREITA	268	606.374	4.673.558	NAVARRA	14241W	421225	126,5	27	6	0	8	8	6	0	8	0	0	0	0	4	0	0
9283	1953	7	CADREITA	268	606.374	4.673.558	NAVARRA	14241W	421225	10	7	1	0	2	2	0	0	2	0	0	2	0	13	0	0
9283	1953	8	CADREITA	268	606.374	4.673.558	NAVARRA	14241W	421225	0	0		0	0	0	0	0	0	0	0	0	0	10	0	0
9283	1953	9	CADREITA	268	606.374	4.673.558	NAVARRA	14241W	421225	11	9	27	0	2	2	0	0	2	0	0	0	0	3	0	0
9283	1953	10	CADREITA	268	606.374	4.673.558	NAVARRA	14241W	421225	195	110	15	0	6	6	4	2	6	0	0	0	1	16	0	0
9283	1953	11	CADREITA	268	606.374	4.673.558	NAVARRA	14241W	421225	5	5	1	0	1	1	0	0	1	0	0	0	17	4	9	0
9283	1953	12	CADREITA	268	606.374	4.673.558	NAVARRA	14241W	421225	52,5	22	5	0	5	5	3	0	5	0	0	0	3	0	1	0
9283	1954	1	CADREITA	268	606.374	4.673.558	NAVARRA	14241W	421225	7	4	30	0	3	3	0	0	2	1	0	0	8	0	2	0
9283	1954	2	CADREITA	268	606.374	4.673.558	NAVARRA	14241W	421225	22	12	14	0	5	5	1	0	5	0	0	0	1	0	5	0
9283	1954	3	CADREITA	268	606.374	4.673.558	NAVARRA	14241W	421225	55,5	33	12	0	7	7	1	1	6	0	1	2	0	9	6	0
9283	1954	4	CADREITA	268	606.374	4.673.558	NAVARRA	14241W	421225	24	11	27	0	4	4	1	0	4	0	0	3	0	4	3	0
9283	1954	5	CADREITA	268	606.374	4.673.558	NAVARRA	14241W	421225	38	20	15	0	5	5	2	0	5	0	0	2	0	8	0	0
9283	1954	6	CADREITA	268	606.374	4.673.558	NAVARRA	14241W	421225	81	51	2	0	5	5	2	1	5	0	0	1	0	10	0	0
9283	1954	7	CADREITA	268	606.374	4.673.558	NAVARRA	14241W	421225	22	14	11	0	2	2	1	0	2	0	0	0	0	4	0	0
9283	1954	8	CADREITA	268	606.374	4.673.558	NAVARRA	14241W	421225	10	10	14	0	1	1	1	0	1	0	0	0	0	4	0	0
9283	1954	9	CADREITA	268	606.374	4.673.558	NAVARRA	14241W	421225	7	4	22	0	2	2	0	0	2	0	0	0	0	17	0	0
9283	1954	10	CADREITA	268	606.374	4.673.558	NAVARRA	14241W	421225	14,5	5	20	1	5	5	0	0	6	0	0	0	0	20	0	0
9283	1954	11	CADREITA	268	606.374	4.673.558	NAVARRA	14241W	421225	42,5	22,5	6	1	4	4	1	0	5	0	0	2	1	11	5	0
9283	1954	12	CADREITA	268	606.374	4.673.558	NAVARRA	14241W	421225	18	18	1	0	1	1	1	0	1	0	0	0	6	1	11	0
9283	1955	1	CADREITA	268	606.374	4.673.558	NAVARRA	14241W	421225	47	26	3	0	5	5	1	0	5	0	0	0	2	5	2	0
9283	1955	2	CADREITA	268	606.374	4.673.558	NAVARRA	14241W	421225	36,5	15,5	13	0	5	5	1	0	5	0	0	0	0	6	4	0

Código	Año	Mes	Nombre	Altitud	X	Y	Provincia	Longitud	Latitud	Precipitación total	P máx diaria	1er día P máx	Días de precipitación inapreciable	Días de precipitación apreciable	Días de P>=1 mm	Días de P>=10 mm	Días de P>=30 mm	Días de lluvia	Días de nieve	Días de granizo	Días de tormenta	Días de niebla	Días de rocío	Días de escarcha	Días en que la nieve cubre el suelo
9283	1955	3	CADREITA	268	606.374	4.673.558	NAVARRA	14241W	421225	5,5	3	30	0	3	2	0	0	2	1	0	2	0	4	8	0
9283	1955	4	CADREITA	268	606.374	4.673.558	NAVARRA	14241W	421225	25	12	24	0	4	4	1	0	4	0	0	0	0	13	1	0
9283	1955	5	CADREITA	268	606.374	4.673.558	NAVARRA	14241W	421225	12,5	5	26	0	3	3	0	0	3	0	0	2	0	7	0	0
9283	1955	6	CADREITA	268	606.374	4.673.558	NAVARRA	14241W	421225	45,5	14	18	0	8	8	1	0	8	0	0	1	0	11	0	0
9283	1955	7	CADREITA	268	606.374	4.673.558	NAVARRA	14241W	421225	44	26	24	0	3	3	2	0	3	0	0	3	0	2	0	0
9283	1955	8	CADREITA	268	606.374	4.673.558	NAVARRA	14241W	421225	10	8,5	28	0	2	2	0	0	1	0	1	2	0	14	0	0
9283	1955	9	CADREITA	268	606.374	4.673.558	NAVARRA	14241W	421225	18,5	15	7	0	3	3	1	0	3	0	0	3	0	8	0	0
9283	1955	10	CADREITA	268	606.374	4.673.558	NAVARRA	14241W	421225	76,5	25	30	0	5	4	4	0	5	0	0	0	0	15	2	0
9283	1955	11	CADREITA	268	606.374	4.673.558	NAVARRA	14241W	421225	5,5	3	8	0	2	2	0	0	2	0	0	0	2	2	11	0
9283	1955	12	CADREITA	268	606.374	4.673.558	NAVARRA	14241W	421225	45	11,5	14	0	7	7	2	0	7	0	0	1	10	5	3	0
9283	1956	1	CADREITA	268	606.374	4.673.558	NAVARRA	14241W	421225	36	10	9	0	9	9	1	0	8	1	0	0	3	2	6	0
9283	1956	2	CADREITA	268	606.374	4.673.558	NAVARRA	14241W	421225	18	16	24	0	2	2	1	0	1	1	0	0	0	0	3	0
9283	1956	3	CADREITA	268	606.374	4.673.558	NAVARRA	14241W	421225	79,5	17,5	28	0	11	11	4	0	11	0	0	0	1	2	7	0
9283	1956	4	CADREITA	268	606.374	4.673.558	NAVARRA	14241W	421225	19,5	12	20	0	3	3	1	0	3	0	0	0	0	13	0	0
9283	1956	5	CADREITA	268	606.374	4.673.558	NAVARRA	14241W	421225	80,5	34	26	0	6	5	3	1	6	0	0	1	0	9	0	0
9283	1956	6	CADREITA	268	606.374	4.673.558	NAVARRA	14241W	421225	4	3	9	0	2	2	0	0	2	0	0	1	0	10	0	0
9283	1956	7	CADREITA	268	606.374	4.673.558	NAVARRA	14241W	421225	2	2	2	0	1	1	0	0	1	0	0	0	0	16	0	0
9283	1956	8	CADREITA	268	606.374	4.673.558	NAVARRA	14241W	421225	23,5	15	7	0	4	4	1	0	4	0	0	2	0	21	0	0
9283	1956	9	CADREITA	268	606.374	4.673.558	NAVARRA	14241W	421225	32	15	16	0	4	4	2	0	4	0	0	6	0	24	0	0
9283	1956	10	CADREITA	268	606.374	4.673.558	NAVARRA	14241W	421225	5	5	15	0	1	1	0	0	1	0	0	0	2	24	1	0
9283	1956	11	CADREITA	268	606.374	4.673.558	NAVARRA	14241W	421225	39	14	29	0	7	7	1	0	7	0	0	0	1	6	10	0
9283	1956	12	CADREITA	268	606.374	4.673.558	NAVARRA	14241W	421225	11	6	30	0	3	3	0	0	3	0	0	0	10	5	21	0
9283	1957	1	CADREITA	268	606.374	4.673.558	NAVARRA	14241W	421225	4	2	1	2	2	2	0	0	4	0	0	0	2	7	12	0
9283	1957	2	CADREITA	268	606.374	4.673.558	NAVARRA	14241W	421225	10	10	17	1	1	1	1	0	2	0	0	0	0	10	9	0
9283	1957	3	CADREITA	268	606.374	4.673.558	NAVARRA	14241W	421225	24	12	25	0	5	5	1	0	5	0	0	2	0	23	0	0
9283	1957	4	CADREITA	268	606.374	4.673.558	NAVARRA	14241W	421225	42	21	28	0	4	4	2	0	4	0	0	1	0	8	0	0
9283	1957	5	CADREITA	268	606.374	4.673.558	NAVARRA	14241W	421225	59	26	9	0	4	4	2	0	4	0	0	0	0	5	0	0
9283	1957	6	CADREITA	268	606.374	4.673.558	NAVARRA	14241W	421225	129	43	20	0	9	9	4	1	8	0	1	6	0	13	0	0
9283	1957	7	CADREITA	268	606.374	4.673.558	NAVARRA	14241W	421225	0	0		0	0	0	0	0	0	0	0	0	0	11	0	0
9283	1957	8	CADREITA	268	606.374	4.673.558	NAVARRA	14241W	421225	5	4	11	0	2	2	0	0	2	0	0	2	0	31	0	0
9283	1957	9	CADREITA	268	606.374	4.673.558	NAVARRA	14241W	421225	33,5	27	20	0	2	2	1	0	2	0	0	0	0	24	0	0
9283	1957	10	CADREITA	268	606.374	4.673.558	NAVARRA	14241W	421225	14,5	8	19	0	2	2	0	0	2	0	0	0	1	15	4	0
9283	1957	11	CADREITA	268	606.374	4.673.558	NAVARRA	14241W	421225	0	0		0	0	0	0	0	0	0	0	0	4	9	12	0
9283	1957	12	CADREITA	268	606.374	4.673.558	NAVARRA	14241W	421225	3	3	11	0	1	1	0	0	1	0	0	0	3	5	4	0
9283	1959	1	CADREITA	268	606.374	4.673.558	NAVARRA	14241W	421225	6	4	12	0	3	3	0	0	3	0	0	0	0	16	7	0
9283	1959	2	CADREITA	268	606.374	4.673.558	NAVARRA	14241W	421225	17	15	8	0	2	2	1	0	2	0	0	0	2	6	13	0
9283	1959	3	CADREITA	268	606.374	4.673.558	NAVARRA	14241W	421225	60	16	11	0	6	6	3	0	6	0	0	0	0	14	2	0
9283	1959	4	CADREITA	268	606.374	4.673.558	NAVARRA	14241W	421225	15,5	10	13	0	3	3	1	0	3	0	0	0	0	15	1	0
9283	1959	5	CADREITA	268	606.374	4.673.558	NAVARRA	14241W	421225	74,5	30	7	0	8	8	2	1	8	0	0	5	0	7	0	0
9283	1959	6	CADREITA	268	606.374	4.673.558	NAVARRA	14241W	421225	60	29	5	0	4	4	3	0	4	0	0	4	0	12	0	0
9283	1959	7	CADREITA	268	606.374	4.673.558	NAVARRA	14241W	421225	42	25	14	0	3	3	2	0	3	0	0	3	0	2	0	0
9283	1959	8	CADREITA	268	606.374	4.673.558	NAVARRA	14241W	421225	19	18	9	1	2	2	1	0	3	0	0	1	0	5	0	0
9283	1959	9	CADREITA	268	606.374	4.673.558	NAVARRA	14241W	421225	100,5	55	24	0	8	8	2	1	8	0	0	2	0	8	0	0
9283	1959	10	CADREITA	268	606.374	4.673.558	NAVARRA	14241W	421225	75	17	19	0	9	9	4	0	9	0	0	1	2	15	0	0
9283	1959	11	CADREITA	268	606.374	4.673.558	NAVARRA	14241W	421225	53	25	21	0	6	6	2	0	6	0	0	0	1	15	7	0
9283	1959	12	CADREITA	268	606.374	4.673.558	NAVARRA	14241W	421225	47	15	1	0	9	9	1	0	9	0	0	0	1	9	3	0

Código	Año	Mes	Nombre	Altitud	X	Y	Provincia	Longitud	Latitud	Precipitación total	P máx diaria	1er día P máx	Días de precipitación inapreciable	Días de precipitación apreciable	Días de P>=1 mm	Días de P>=10 mm	Días de P>=30 mm	Días de lluvia	Días de nieve	Días de granizo	Días de tormenta	Días de niebla	Días de rocío	Días de escarcha	Días en que la nieve cubre el suelo
9283	1960	1	CADREITA	268	606.374	4.673.558	NAVARRA	14241W	421225	25	10	26	0	5	5	1	0	2	3	0	0	4	4	4	0
9283	1960	2	CADREITA	268	606.374	4.673.558	NAVARRA	14241W	421225	17,5	12	18	0	2	2	1	0	2	0	0	0	0	4	7	0
9283	1960	3	CADREITA	268	606.374	4.673.558	NAVARRA	14241W	421225	50	13	27	0	7	7	2	0	7	0	0	1	0	11	2	0
9283	1960	4	CADREITA	268	606.374	4.673.558	NAVARRA	14241W	421225	0	0		0	0	0	0	0	0	0	0	0	0	6	0	0
9283	1960	5	CADREITA	268	606.374	4.673.558	NAVARRA	14241W	421225	27,5	15	14	0	4	4	1	0	4	0	0	3	0	8	0	0
9283	1960	6	CADREITA	268	606.374	4.673.558	NAVARRA	14241W	421225	34	17	1	0	3	3	2	0	3	0	0	0	0	3	0	0
9283	1960	7	CADREITA	268	606.374	4.673.558	NAVARRA	14241W	421225	27	14	29	0	3	3	1	0	3	0	0	4	0	5	0	0
9283	1960	8	CADREITA	268	606.374	4.673.558	NAVARRA	14241W	421225	0	0		0	0	0	0	0	0	0	0	0	0	16	0	0
9283	1960	9	CADREITA	268	606.374	4.673.558	NAVARRA	14241W	421225	21	8	15	0	4	4	0	0	4	0	0	0	0	17	0	0
9283	1960	10	CADREITA	268	606.374	4.673.558	NAVARRA	14241W	421225	122,5	46,5	28	0	8	8	4	2	8	0	0	0	0	16	1	0
9283	1960	11	CADREITA	268	606.374	4.673.558	NAVARRA	14241W	421225	13	8	21	0	2	2	0	0	2	0	0	0	0	16	6	0
9283	1960	12	CADREITA	268	606.374	4.673.558	NAVARRA	14241W	421225	24	8	19	0	6	6	0	0	6	0	0	0	2	18	6	0
9283	1961	1	CADREITA	268	606.374	4.673.558	NAVARRA	14241W	421225	30,5	8,5	19	0	6	6	0	0	6	0	0	0	0	9	10	0
9283	1961	2	CADREITA	268	606.374	4.673.558	NAVARRA	14241W	421225	3	3	2	0	1	1	0	0	1	0	0	0	0	16	8	0
9283	1961	3	CADREITA	268	606.374	4.673.558	NAVARRA	14241W	421225	7	7	20	0	1	1	0	0	1	0	0	0	0	13	9	0
9283	1961	5	CADREITA	268	606.374	4.673.558	NAVARRA	14241W	421225	94	37	24	0	9	9	3	1	9	0	0	6	0	13	0	0
9283	1961	6	CADREITA	268	606.374	4.673.558	NAVARRA	14241W	421225	11	10	26	0	2	2	1	0	2	0	0	2	0	15	0	0
9283	1961	7	CADREITA	268	606.374	4.673.558	NAVARRA	14241W	421225	8	4,5	31	0	2	2	0	0	2	0	0	2	0	5	0	0
9283	1961	8	CADREITA	268	606.374	4.673.558	NAVARRA	14241W	421225	16	6	9	0	4	4	0	0	4	0	0	4	0	13	0	0
9283	1961	9	CADREITA	268	606.374	4.673.558	NAVARRA	14241W	421225	113	47,5	19	0	6	6	3	2	6	0	0	3	0	7	0	0
9283	1961	10	CADREITA	268	606.374	4.673.558	NAVARRA	14241W	421225	46	11	15	0	6	6	2	0	6	0	0	0	0	23	0	0
9283	1961	11	CADREITA	268	606.374	4.673.558	NAVARRA	14241W	421225	138	49	28	0	12	12	3	2	12	0	0	0	0	7	2	0
9283	1961	12	CADREITA	268	606.374	4.673.558	NAVARRA	14241W	421225	14	5	5	0	5	5	0	0	5	0	0	0	5	15	7	0
9283	1962	1	CADREITA	268	606.374	4.673.558	NAVARRA	14241W	421225	42	19	18	0	5	5	2	0	5	0	0	0	3	13	3	0
9283	1962	2	CADREITA	268	606.374	4.673.558	NAVARRA	14241W	421225	38	14	8	0	6	6	1	0	5	1	0	0	0	3	1	0
9283	1962	3	CADREITA	268	606.374	4.673.558	NAVARRA	14241W	421225	35	12	2	0	6	6	1	0	6	0	0	0	0	1	2	0
9283	1962	4	CADREITA	268	606.374	4.673.558	NAVARRA	14241W	421225	56	36	16	0	4	4	1	1	4	0	0	0	0	17	0	0
9283	1962	5	CADREITA	268	606.374	4.673.558	NAVARRA	14241W	421225	34	19	31	0	3	3	2	0	3	0	0	0	0	6	0	0
9283	1962	6	CADREITA	268	606.374	4.673.558	NAVARRA	14241W	421225	32	20	1	0	5	5	1	0	5	0	0	2	0	10	0	0
9283	1962	7	CADREITA	268	606.374	4.673.558	NAVARRA	14241W	421225	2	2	21	0	1	1	0	0	1	0	0	1	0	1	0	0
9283	1962	8	CADREITA	268	606.374	4.673.558	NAVARRA	14241W	421225	0	0		0	0	0	0	0	0	0	0	0	0	9	0	0
9283	1962	9	CADREITA	268	606.374	4.673.558	NAVARRA	14241W	421225	83	55	26	0	8	8	2	1	8	0	0	3	0	10	0	0
9283	1962	10	CADREITA	268	606.374	4.673.558	NAVARRA	14241W	421225	30	14	14	0	3	3	1	0	3	0	0	1	2	25	0	0
9283	1962	11	CADREITA	268	606.374	4.673.558	NAVARRA	14241W	421225	30	17	4	0	8	8	1	0	8	0	0	0	0	11	4	0
9283	1962	12	CADREITA	268	606.374	4.673.558	NAVARRA	14241W	421225	12	8	29	0	3	3	0	0	1	2	0	0	2	0	6	0
9283	1963	1	CADREITA	268	606.374	4.673.558	NAVARRA	14241W	421225	26,5	15	18	0	3	3	1	0	3	0	0	0	0	2	4	0
9283	1963	2	CADREITA	268	606.374	4.673.558	NAVARRA	14241W	421225	21	7	10	0	5	5	0	0	4	1	0	0	0	0	11	0
9283	1963	3	CADREITA	268	606.374	4.673.558	NAVARRA	14241W	421225	0	0		0	0	0	0	0	0	0	0	0	0	8	4	0
9283	1963	4	CADREITA	268	606.374	4.673.558	NAVARRA	14241W	421225	78	30	10	0	6	6	3	1	6	0	0	0	0	11	2	0
9283	1963	5	CADREITA	268	606.374	4.673.558	NAVARRA	14241W	421225	2	2	23	0	1	1	0	0	1	0	0	0	0	3	1	0
9283	1963	6	CADREITA	268	606.374	4.673.558	NAVARRA	14241W	421225	64	33	29	0	10	10	2	1	10	0	0	10	0	2	0	0
9283	1963	7	CADREITA	268	606.374	4.673.558	NAVARRA	14241W	421225	16	9	13	0	4	4	0	0	4	0	0	4	0	13	0	0
9283	1963	8	CADREITA	268	606.374	4.673.558	NAVARRA	14241W	421225	20	7	2	0	4	4	0	0	4	0	0	2	0	14	0	0
9283	1963	9	CADREITA	268	606.374	4.673.558	NAVARRA	14241W	421225	25	13	14	0	5	5	1	0	5	0	0	2	0	17	0	0
9283	1963	10	CADREITA	268	606.374	4.673.558	NAVARRA	14241W	421225	10	10	30	0	1	1	1	0	1	0	0	0	1	16	3	0
9283	1963	11	CADREITA	268	606.374	4.673.558	NAVARRA	14241W	421225	34	11	13	0	6	6	1	0	6	0	0	0	2	2	5	0

Código	Año	Mes	Nombre	Altitud	X	Y	Provincia	Longitud	Latitud	Precipitación total	P máx diaria	1er día P máx	Días de precipitación inapreciable	Días de precipitación apreciable	Días de P>=1 mm	Días de P>=10 mm	Días de P>=30 mm	Días de lluvia	Días de nieve	Días de granizo	Días de tormenta	Días de niebla	Días de rocío	Días de escarcha	Días en que la nieve cubre el suelo
9283	1963	12	CADREITA	268	606.374	4.673.558	NAVARRA	14241W	421225	46	30	2	2	5	5	1	1	6	0	1	1	6	0	1	0
9283	1964	1	CADREITA	268	606.374	4.673.558	NAVARRA	14241W	421225	1	1	30	2	1	1	0	0	3	0	0	0	11	0	6	0
9283	1964	2	CADREITA	268	606.374	4.673.558	NAVARRA	14241W	421225	71	22	14	2	7	7	3	0	9	0	0	0	0	1	3	0
9283	1964	3	CADREITA	268	606.374	4.673.558	NAVARRA	14241W	421225	33	15	5	1	4	4	2	0	5	0	0	0	0	1	4	0
9283	1964	4	CADREITA	268	606.374	4.673.558	NAVARRA	14241W	421225	77	35	1	0	5	5	3	1	5	0	0	0	0	13	0	0
9283	1964	5	CADREITA	268	606.374	4.673.558	NAVARRA	14241W	421225	8	4	31	0	3	3	0	0	3	0	0	2	0	9	0	0
9283	1964	6	CADREITA	268	606.374	4.673.558	NAVARRA	14241W	421225	9	6	4	0	2	2	0	0	2	0	0	1	0	2	0	0
9283	1964	7	CADREITA	268	606.374	4.673.558	NAVARRA	14241W	421225	17	10	12	0	2	2	1	0	2	0	0	2	0	0	0	0
9283	1964	8	CADREITA	268	606.374	4.673.558	NAVARRA	14241W	421225	4	2	14	0	2	2	0	0	2	0	0	2	0	12	0	0
9283	1964	9	CADREITA	268	606.374	4.673.558	NAVARRA	14241W	421225	60	33	29	0	6	6	2	1	6	0	0	6	0	9	0	0
9283	1964	10	CADREITA	268	606.374	4.673.558	NAVARRA	14241W	421225	15	5	11	0	4	4	0	0	4	0	0	1	2	15	6	0
9283	1964	11	CADREITA	268	606.374	4.673.558	NAVARRA	14241W	421225	65	60	5	0	3	3	1	1	3	0	0	0	3	7	18	0
9283	1964	12	CADREITA	268	606.374	4.673.558	NAVARRA	14241W	421225	26	14	17	1	3	3	1	0	4	0	0	0	2	3	15	0
9283	1965	1	CADREITA	268	606.374	4.673.558	NAVARRA	14241W	421225	22	7	19	0	8	8	0	0	8	0	0	0	5	5	15	0
9283	1965	2	CADREITA	268	606.374	4.673.558	NAVARRA	14241W	421225	28	20	23	0	5	5	1	0	4	1	0	0	0	3	5	0
9283	1965	3	CADREITA	268	606.374	4.673.558	NAVARRA	14241W	421225	57	26	1	1	8	8	2	0	9	0	0	0	1	7	4	0
9283	1965	4	CADREITA	268	606.374	4.673.558	NAVARRA	14241W	421225	4	3	21	1	2	2	0	0	3	0	0	0	0	7	1	0
9283	1965	5	CADREITA	268	606.374	4.673.558	NAVARRA	14241W	421225	15	13	18	2	3	3	1	0	5	0	0	3	0	16	0	0
9283	1965	6	CADREITA	268	606.374	4.673.558	NAVARRA	14241W	421225	11	5	28	3	4	4	0	0	7	0	0	5	0	9	0	0
9283	1965	7	CADREITA	268	606.374	4.673.558	NAVARRA	14241W	421225	0	0	15	1	0	0	0	0	1	0	0	2	0	13	0	0
9283	1965	8	CADREITA	268	606.374	4.673.558	NAVARRA	14241W	421225	0	0	22	2	0	0	0	0	2	0	0	0	0	16	0	0
9283	1965	9	CADREITA	268	606.374	4.673.558	NAVARRA	14241W	421225	44	18	30	2	7	7	1	0	9	0	0	6	0	19	1	0
9283	1965	10	CADREITA	268	606.374	4.673.558	NAVARRA	14241W	421225	83	30	5	0	6	6	2	1	6	0	0	2	6	13	0	0
9283	1965	11	CADREITA	268	606.374	4.673.558	NAVARRA	14241W	421225	39	23	5	6	4	4	1	0	10	0	0	0	1	17	4	0
9283	1965	12	CADREITA	268	606.374	4.673.558	NAVARRA	14241W	421225	31	11	3	4	8	8	1	0	12	0	0	0	4	5	7	0
9283	1966	1	CADREITA	268	606.374	4.673.558	NAVARRA	14241W	421225	27	9	11	5	6	6	0	0	11	0	0	0	5	9	8	0
9283	1966	2	CADREITA	268	606.374	4.673.558	NAVARRA	14241W	421225	56	14	27	4	9	9	2	0	13	0	0	0	2	8	5	0
9283	1966	3	CADREITA	268	606.374	4.673.558	NAVARRA	14241W	421225	13	10	31	4	3	3	1	0	7	0	0	0	0	5	9	0
9283	1966	4	CADREITA	268	606.374	4.673.558	NAVARRA	14241W	421225	65	21	1	3	11	11	2	0	14	0	0	2	0	17	1	0
9283	1966	5	CADREITA	268	606.374	4.673.558	NAVARRA	14241W	421225	27	14	30	8	5	5	1	0	13	0	0	4	0	20	0	0
9283	1966	6	CADREITA	268	606.374	4.673.558	NAVARRA	14241W	421225	26	16	4	3	5	5	1	0	8	0	0	5	0	20	0	0
9283	1966	7	CADREITA	268	606.374	4.673.558	NAVARRA	14241W	421225	8	5	9	4	2	2	0	0	6	0	0	4	0	8	0	0
9283	1966	8	CADREITA	268	606.374	4.673.558	NAVARRA	14241W	421225	34	34	21	1	1	1	1	1	2	0	0	1	0	23	0	0
9283	1966	9	CADREITA	268	606.374	4.673.558	NAVARRA	14241W	421225	0	0	30	1	0	0	0	0	1	0	0	0	0	24	0	0
9283	1966	10	CADREITA	268	606.374	4.673.558	NAVARRA	14241W	421225	58	25	8	3	6	6	2	0	9	0	0	1	2	13	2	0
9283	1966	11	CADREITA	268	606.374	4.673.558	NAVARRA	14241W	421225	106	78	8	5	4	4	2	1	9	0	0	0	3	9	5	0
9283	1966	12	CADREITA	268	606.374	4.673.558	NAVARRA	14241W	421225	1	1	13	4	1	1	0	0	5	0	0	0	7	7	8	0
9283	1967	1	CADREITA	268	606.374	4.673.558	NAVARRA	14241W	421225	25	10	10	2	4	4	2	0	5	1	0	0	8	11	10	0
9283	1967	2	CADREITA	268	606.374	4.673.558	NAVARRA	14241W	421225	26	10	15	2	4	4	1	0	6	0	0	1	6	9	12	0
9283	1967	3	CADREITA	268	606.374	4.673.558	NAVARRA	14241W	421225	1	1	28	6	1	1	0	0	7	0	0	0	0	10	6	0
9283	1967	4	CADREITA	268	606.374	4.673.558	NAVARRA	14241W	421225	33	32	8	8	2	2	1	1	10	0	0	0	2	5	5	0
9283	1967	5	CADREITA	268	606.374	4.673.558	NAVARRA	14241W	421225	24	12	13	4	5	5	1	0	9	0	0	2	0	13	1	0
9283	1967	6	CADREITA	268	606.374	4.673.558	NAVARRA	14241W	421225	24	18	6	2	3	3	1	0	5	0	0	2	0	7	0	0
9283	1967	7	CADREITA	268	606.374	4.673.558	NAVARRA	14241W	421225	22	22	13	3	1	1	1	0	4	0	0	3	0	17	0	0
9283	1967	8	CADREITA	268	606.374	4.673.558	NAVARRA	14241W	421225	0	0	5	4	0	0	0	0	4	0	0	2	0	23	0	0
9283	1967	9	CADREITA	268	606.374	4.673.558	NAVARRA	14241W	421225	27	18	30	0	3	3	1	0	3	0	0	2	0	26	0	0

Código	Año	Mes	Nombre	Altitud	X	Y	Provincia	Longitud	Latitud	Precipitación total	P máx diaria	1er día P máx	Días de precipitación inapreciable	Días de precipitación apreciable	Días de P>=1 mm	Días de P>=10 mm	Días de P>=30 mm	Días de lluvia	Días de nieve	Días de granizo	Días de tormenta	Días de niebla	Días de rocío	Días de escarcha	Días en que la nieve cubre el suelo
9283	1967	10	CADREITA	268	606.374	4.673.558	NAVARRA	14241W	421225	43	20	23	0	5	5	2	0	5	0	0	1	0	19	0	0
9283	1967	11	CADREITA	268	606.374	4.673.558	NAVARRA	14241W	421225	211	65	8	2	11	11	7	2	13	0	0	1	6	9	2	0
9283	1967	12	CADREITA	268	606.374	4.673.558	NAVARRA	14241W	421225	10	6	19	0	3	3	0	0	3	0	0	0	5	6	8	0
9283	1968	1	CADREITA	268	606.374	4.673.558	NAVARRA	14241W	421225	4	4	9	3	1	1	0	0	4	0	0	0	3	7	10	0
9283	1968	2	CADREITA	268	606.374	4.673.558	NAVARRA	14241W	421225	43	14	21	4	6	6	2	0	10	0	0	0	1	15	6	0
9283	1968	3	CADREITA	268	606.374	4.673.558	NAVARRA	14241W	421225	83	19	29	2	7	7	4	0	9	0	0	0	1	11	3	0
9283	1968	4	CADREITA	268	606.374	4.673.558	NAVARRA	14241W	421225	65	25	22	0	9	9	3	0	9	0	0	2	0	20	0	0
9283	1968	5	CADREITA	268	606.374	4.673.558	NAVARRA	14241W	421225	37	14	23	3	7	7	1	0	10	0	0	3	0	7	2	0
9283	1968	6	CADREITA	268	606.374	4.673.558	NAVARRA	14241W	421225	4	4	18	6	1	1	0	0	7	0	0	4	0	11	0	0
9283	1968	7	CADREITA	268	606.374	4.673.558	NAVARRA	14241W	421225	15	6	9	3	4	4	0	0	7	0	0	4	0	15	0	0
9283	1968	8	CADREITA	268	606.374	4.673.558	NAVARRA	14241W	421225	11	4	5	4	4	4	0	0	7	0	1	4	0	22	0	0
9283	1968	9	CADREITA	268	606.374	4.673.558	NAVARRA	14241W	421225	18	9	24	1	5	5	0	0	6	0	0	0	0	23	0	0
9283	1968	10	CADREITA	268	606.374	4.673.558	NAVARRA	14241W	421225	0	0	7	3	0	0	0	0	3	0	0	1	2	23	1	0
9283	1968	11	CADREITA	268	606.374	4.673.558	NAVARRA	14241W	421225	81	57	28	3	6	6	1	1	9	0	0	0	8	12	5	0
9283	1968	12	CADREITA	268	606.374	4.673.558	NAVARRA	14241W	421225	28,2	8,5	2	4	9	8	0	0	13	0	0	0	3	7	9	0
9283	1969	1	CADREITA	268	606.374	4.673.558	NAVARRA	14241W	421225	9,8	2,5	15	2	6	4	0	0	8	0	0	0	5	8	10	0
9283	1969	2	CADREITA	268	606.374	4.673.558	NAVARRA	14241W	421225	41,4	15,1	28	1	8	8	1	0	9	0	0	0	2	5	13	0
9283	1969	3	CADREITA	268	606.374	4.673.558	NAVARRA	14241W	421225	68	19	4	1	8	8	4	0	8	0	1	1	2	16	2	0
9283	1969	4	CADREITA	268	606.374	4.673.558	NAVARRA	14241W	421225	138,3	29,3	7	4	11	11	7	0	15	0	0	1	0	5	0	0
9283	1969	5	CADREITA	268	606.374	4.673.558	NAVARRA	14241W	421225	45,9	11	28	5	7	7	1	0	12	0	0	1	0	12	0	0
9283	1969	6	CADREITA	268	606.374	4.673.558	NAVARRA	14241W	421225	54,1	26	9	4	6	6	2	0	10	0	0	4	0	13	0	0
9283	1969	7	CADREITA	268	606.374	4.673.558	NAVARRA	14241W	421225	13	10	2	3	2	2	1	0	5	0	0	2	0	14	0	0
9283	1969	8	CADREITA	268	606.374	4.673.558	NAVARRA	14241W	421225	0	0	9	2	0	0	0	0	2	0	0	0	0	17	0	0
9283	1969	9	CADREITA	268	606.374	4.673.558	NAVARRA	14241W	421225	73,3	15,3	1	4	12	12	2	0	16	0	0	5	0	17	0	0
9283	1969	10	CADREITA	268	606.374	4.673.558	NAVARRA	14241W	421225	36,3	11	20	0	6	6	1	0	6	0	0	0	1	21	0	0
9283	1969	11	CADREITA	268	606.374	4.673.558	NAVARRA	14241W	421225	14,4	3,3	21	1	6	6	0	0	7	0	0	0	3	7	13	0
9283	1969	12	CADREITA	268	606.374	4.673.558	NAVARRA	14241W	421225	24,2	9,7	4	6	4	4	0	0	8	2	0	0	2	1	9	0
9283	1970	1	CADREITA	268	606.374	4.673.558	NAVARRA	14241W	421225	120,7	41	26	4	12	12	4	1	16	0	0	0	3	11	3	0
9283	1970	2	CADREITA	268	606.374	4.673.558	NAVARRA	14241W	421225	24	11	15	2	5	5	1	0	5	2	0	0	1	5	11	0
9283	1970	3	CADREITA	268	606.374	4.673.558	NAVARRA	14241W	421225	10	5	25	1	3	3	0	0	4	0	0	0	0	11	7	0
9283	1970	4	CADREITA	268	606.374	4.673.558	NAVARRA	14241W	421225	0	0	11	3	0	0	0	0	3	0	0	0	0	12	2	0
9283	1970	5	CADREITA	268	606.374	4.673.558	NAVARRA	14241W	421225	11,4	3,3	6	6	6	5	0	0	12	0	0	0	0	7	1	0
9283	1970	6	CADREITA	268	606.374	4.673.558	NAVARRA	14241W	421225	53,9	19,1	13	3	9	9	1	0	12	0	0	1	1	14	0	0
9283	1970	7	CADREITA	268	606.374	4.673.558	NAVARRA	14241W	421225	0	0	7	5	0	0	0	0	5	0	0	0	0	12	0	0
9283	1970	8	CADREITA	268	606.374	4.673.558	NAVARRA	14241W	421225	33,9	10,8	3	2	5	5	2	0	7	0	0	2	0	19	0	0
9283	1970	9	CADREITA	268	606.374	4.673.558	NAVARRA	14241W	421225	2	2	10	0	1	1	0	0	1	0	0	0	0	28	0	0
9283	1970	10	CADREITA	268	606.374	4.673.558	NAVARRA	14241W	421225	12	8	11	2	3	3	0	0	5	0	0	0	4	14	4	0
9283	1970	11	CADREITA	268	606.374	4.673.558	NAVARRA	14241W	421225	25	11	7	0	5	5	1	0	5	0	0	0	7	16	3	0
9283	1970	12	CADREITA	268	606.374	4.673.558	NAVARRA	14241W	421225	31,9	22,9	9	3	3	3	1	0	6	0	0	0	4	6	15	0
9283	1971	1	CADREITA	268	606.374	4.673.558	NAVARRA	14241W	421225	36,1	14	19	2	8	8	1	0	10	0	0	0	7	10	11	0
9283	1971	2	CADREITA	268	606.374	4.673.558	NAVARRA	14241W	421225	12,3	6	15	2	4	4	0	0	6	0	0	0	3	6	11	0
9283	1971	3	CADREITA	268	606.374	4.673.558	NAVARRA	14241W	421225	10,5	3	13	5	4	4	0	0	9	0	0	0	0	6	8	0
9283	1971	4	CADREITA	268	606.374	4.673.558	NAVARRA	14241W	421225	82,3	31	23	6	9	9	3	1	15	0	0	1	0	18	0	0
9283	1971	5	CADREITA	268	606.374	4.673.558	NAVARRA	14241W	421225	101	20	12	3	16	16	3	0	19	0	0	3	0	8	1	0
9283	1971	6	CADREITA	268	606.374	4.673.558	NAVARRA	14241W	421225	73	25,9	8	2	7	7	2	0	8	0	1	3	0	14	0	0
9283	1971	7	CADREITA	268	606.374	4.673.558	NAVARRA	14241W	421225	35,3	8	18	3	8	8	0	0	10	0	1	6	0	21	0	0

Código	Año	Mes	Nombre	Altitud	X	Y	Provincia	Longitud	Latitud	Precipitación total	P máx diaria	1er día P máx	Días de precipitación inapreciable	Días de precipitación apreciable	Días de P>=1 mm	Días de P>=10 mm	Días de P>=30 mm	Días de lluvia	Días de nieve	Días de granizo	Días de tormenta	Días de niebla	Días de rocío	Días de escarcha	Días en que la nieve cubre el suelo
9283	1971	8	CADREITA	268	606.374	4.673.558	NAVARRA	14241W	421225	8	5,5	23	3	2	2	0	0	5	0	0	3	0	24	0	0
9283	1971	9	CADREITA	268	606.374	4.673.558	NAVARRA	14241W	421225	33	21	9	2	2	2	2	0	4	0	0	3	0	20	0	0
9283	1971	10	CADREITA	268	606.374	4.673.558	NAVARRA	14241W	421225	9	4,5	13	1	4	4	0	0	5	0	0	0	1	25	0	0
9283	1971	11	CADREITA	268	606.374	4.673.558	NAVARRA	14241W	421225	40,8	14	6	5	6	6	1	0	11	0	0	0	5	10	4	0
9283	1971	12	CADREITA	268	606.374	4.673.558	NAVARRA	14241W	421225	18,9	7	30	3	6	5	0	0	9	0	0	0	7	13	4	0
9283	1972	1	CADREITA	268	606.374	4.673.558	NAVARRA	14241W	421225	27,3	7	8	2	9	7	0	0	11	0	0	0	4	10	8	0
9283	1972	2	CADREITA	268	606.374	4.673.558	NAVARRA	14241W	421225	37,9	10,1	3	1	11	9	1	0	12	0	0	0	2	11	5	0
9283	1972	3	CADREITA	268	606.374	4.673.558	NAVARRA	14241W	421225	26,9	12,5	15	3	6	5	1	0	9	0	0	1	0	16	5	0
9283	1972	4	CADREITA	268	606.374	4.673.558	NAVARRA	14241W	421225	3,3	2,4	9	3	3	1	0	0	6	0	0	0	0	0	0	0
9283	1972	5	CADREITA	268	606.374	4.673.558	NAVARRA	14241W	421225	27	18	1	3	4	4	1	0	7	0	0	0	0	16	1	0
9283	1972	6	CADREITA	268	606.374	4.673.558	NAVARRA	14241W	421225	23,8	12,3	14	2	6	6	1	0	8	0	0	3	0	15	0	0
9283	1972	7	CADREITA	268	606.374	4.673.558	NAVARRA	14241W	421225	18	10,5	4	2	4	4	1	0	6	0	0	3	0	20	0	0
9283	1972	8	CADREITA	268	606.374	4.673.558	NAVARRA	14241W	421225	13,5	6	13	4	5	5	0	0	9	0	0	3	0	0	0	0
9283	1972	9	CADREITA	268	606.374	4.673.558	NAVARRA	14241W	421225	69,5	25,5	22	4	5	5	3	0	9	0	0	1	1	11	0	0
9283	1972	10	CADREITA	268	606.374	4.673.558	NAVARRA	14241W	421225	40,7	17	12	2	8	8	1	0	10	0	0	0	7	23	1	0
9283	1972	11	CADREITA	268	606.374	4.673.558	NAVARRA	14241W	421225	47,5	16	29	4	7	7	2	0	11	0	0	0	5	21	4	0
9283	1972	12	CADREITA	268	606.374	4.673.558	NAVARRA	14241W	421225	37,5	19	8	1	6	6	1	0	7	0	0	0	13	10	12	0
9283	1973	1	CADREITA	268	606.374	4.673.558	NAVARRA	14241W	421225	8	3	21	0	4	4	0	0	4	0	0	0	5	4	11	0
9283	1973	2	CADREITA	268	606.374	4.673.558	NAVARRA	14241W	421225	21,9	11	25	0	6	4	1	0	5	1	0	0	0	2	9	1
9283	1973	3	CADREITA	268	606.374	4.673.558	NAVARRA	14241W	421225	8,5	5,4	25	0	3	2	0	0	3	0	0	0	0	0	0	0
9283	1973	4	CADREITA	268	606.374	4.673.558	NAVARRA	14241W	421225	8,7	5	27	0	3	3	0	0	3	0	0	1	0	7	3	0
9283	1973	5	CADREITA	268	606.374	4.673.558	NAVARRA	14241W	421225	63,4	21,8	18	0	9	7	3	0	9	0	0	4	0	0	0	0
9283	1973	6	CADREITA	268	606.374	4.673.558	NAVARRA	14241W	421225	44,4	13,5	6	0	6	6	2	0	6	0	0	2	0	12	0	0
9283	1973	7	CADREITA	268	606.374	4.673.558	NAVARRA	14241W	421225	32,8	21	31	1	6	5	1	0	7	0	0	4	0	0	0	0
9283	1973	8	CADREITA	268	606.374	4.673.558	NAVARRA	14241W	421225	40,2	21	1	1	4	3	2	0	5	0	0	4	0	25	0	0
9283	1973	9	CADREITA	268	606.374	4.673.558	NAVARRA	14241W	421225	6,1	3	7	1	3	3	0	0	4	0	0	3	0	22	0	0
9283	1973	10	CADREITA	268	606.374	4.673.558	NAVARRA	14241W	421225	6,1	2,6	15	0	3	3	0	0	3	0	0	1	0	20	6	0
9283	1973	12	CADREITA	268	606.374	4.673.558	NAVARRA	14241W	421225	30	20	24	1	4	4	1	0	5	0	0	0	0	0	0	0
9283	1974	1	CADREITA	268	606.374	4.673.558	NAVARRA	14241W	421225	9,8	2,9	7	1	8	4	0	0	9	0	0	0	0	0	0	0
9283	1974	2	CADREITA	268	606.374	4.673.558	NAVARRA	14241W	421225	37,1	16,4	2	0	7	5	2	0	7	0	0	0	0	0	3	0
9283	1974	3	CADREITA	268	606.374	4.673.558	NAVARRA	14241W	421225	135,8	62,5	21	1	13	9	4	1	14	0	0	0	0	0	0	0
9283	1974	4	CADREITA	268	606.374	4.673.558	NAVARRA	14241W	421225	45,3	17	3	0	4	4	3	0	4	0	0	0	0	0	0	0
9283	1974	5	CADREITA	268	606.374	4.673.558	NAVARRA	14241W	421225	17,1	9,9	25	0	6	4	0	0	6	0	0	1	0	18	0	0
9283	1974	6	CADREITA	268	606.374	4.673.558	NAVARRA	14241W	421225	17,7	9,8	27	0	7	6	0	0	7	0	0	2	0	11	0	0
9283	1974	8	CADREITA	268	606.374	4.673.558	NAVARRA	14241W	421225	51,5	20	19	0	3	3	3	0	3	0	0	0	0	0	0	0
9283	1974	9	CADREITA	268	606.374	4.673.558	NAVARRA	14241W	421225	22,5	13	13	1	4	4	1	0	5	0	0	2	0	27	0	0
9283	1974	10	CADREITA	268	606.374	4.673.558	NAVARRA	14241W	421225	23,9	9	21	1	8	5	0	0	9	0	0	0	0	10	2	0
9283	1974	11	CADREITA	268	606.374	4.673.558	NAVARRA	14241W	421225	34,5	9	15	0	8	6	0	0	8	0	0	0	4	8	6	0
9283	1974	12	CADREITA	268	606.374	4.673.558	NAVARRA	14241W	421225	10,5	10,5	25	0	1	1	1	0	1	0	0	0	0	0	0	0
9283	1975	1	CADREITA	268	606.374	4.673.558	NAVARRA	14241W	421225	12,6	5	17	0	6	4	0	0	6	0	0		15	22	9	
9283	1975	2	CADREITA	268	606.374	4.673.558	NAVARRA	14241W	421225	52	23	6	0	5	5	2	0	5	0	0			18	6	
9283	1975	4	CADREITA	268	606.374	4.673.558	NAVARRA	14241W	421225	64,7	40,5	18	0	6	4	2	1	5	1	0			19	3	
9283	1975	5	CADREITA	268	606.374	4.673.558	NAVARRA	14241W	421225	96,8	38,8	28	0	9	8	3	1	9	0	0	6	0	25	0	
9283	1975	6	CADREITA	268	606.374	4.673.558	NAVARRA	14241W	421225	10,3	5,9	9	0	6	3	0	0	6	0	0	3	0	24	0	
9283	1975	7	CADREITA	268	606.374	4.673.558	NAVARRA	14241W	421225	5	5	17	1	1	1	0	0	2	0	0	2	0	18	0	
9283	1975	8	CADREITA	268	606.374	4.673.558	NAVARRA	14241W	421225	37	16	13	3	6	5	1	0	9	0	0	9	0	24	0	

Código	Año	Mes	Nombre	Altitud	X	Y	Provincia	Longitud	Latitud	Precipitación total	P máx diaria	1er día P máx	Días de precipitación inapreciable	Días de precipitación apreciable	Días de P>=1 mm	Días de P>=10 mm	Días de P>=30 mm	Días de lluvia	Días de nieve	Días de granizo	Días de tormenta	Días de niebla	Días de rocío	Días de escarcha	Días en que la nieve cubre el suelo
9283	1975	9	CADREITA	268	606.374	4.673.558	NAVARRA	14241W	421225	48,2	16,5	29	2	8	8	1	0	10	0	0	6	0	28	0	
9283	1975	10	CADREITA	268	606.374	4.673.558	NAVARRA	14241W	421225	7,6	2,5	13	0	4	4	0	0	4	0	0	1	5	20	0	
9283	1975	12	CADREITA	268	606.374	4.673.558	NAVARRA	14241W	421225	80,8	40,7	15	0	5	4	4	1	5	0	0	0	9	20	7	0
9283	1976	2	CADREITA	268	606.374	4.673.558	NAVARRA	14241W	421225	55,6	28,4	5	0	9	7	1	0	9	0	0	0	2	18	7	
9283	1976	3	CADREITA	268	606.374	4.673.558	NAVARRA	14241W	421225	30,1	15,1	8	0	6	6	1	0	6	0	0	0	0	0	0	
9283	1976	5	CADREITA	268	606.374	4.673.558	NAVARRA	14241W	421225	25,3	10,2	28	0	6	6	1	0	6	0	0	0	0	22	0	0
9283	1976	6	CADREITA	268	606.374	4.673.558	NAVARRA	14241W	421225	44	23,2	10	0	5	4	1	0	5	0	0	1	0	22	0	
9283	1976	7	CADREITA	268	606.374	4.673.558	NAVARRA	14241W	421225	44	23,2	10	0	5	4	1	0	5	0	0	1	0	22	0	
9283	1976	9	CADREITA	268	606.374	4.673.558	NAVARRA	14241W	421225	3,4	3,4	30	0	1	1	0	0	1	0	0	0	0	1	0	0
9283	1976	10	CADREITA	268	606.374	4.673.558	NAVARRA	14241W	421225	44,1	16,3	24	0	13	11	1	0	13	0	0	0	0	29	0	0
9283	1976	11	CADREITA	268	606.374	4.673.558	NAVARRA	14241W	421225	18,2	6,5	11	0	5	3	0	0	5	0	0	0	1	13	8	0
9283	1977	11	CADREITA	268	606.374	4.673.558	NAVARRA	14241W	421225	16,1	11	21	1	8	3	1	0	8	1	0	0	3	14	3	0
9283	1980	6	CADREITA	268	606.374	4.673.558	NAVARRA	14241W	421225	58,3	18	13	0	4	4	3		4	0	0	0	0	13	0	0
9283	1980	7	CADREITA	268	606.374	4.673.558	NAVARRA	14241W	421225	18,8	17	9	0	2	2	1		2	0	0	0	0	0	0	0
9283	1980	10	CADREITA	268	606.374	4.673.558	NAVARRA	14241W	421225	34,7	9,4	17	2	7	7	0	0	9	0	0		4	18	2	
9283	1980	11	CADREITA	268	606.374	4.673.558	NAVARRA	14241W	421225	28,8	15,5	9	0	5	5	1	0	5	0	0	0	3	12	6	0
9283	1980	12	CADREITA	268	606.374	4.673.558	NAVARRA	14241W	421225	17	15	20	0	2	2	1	0	2	0	0		3	1	12	
9283	1982	1	CADREITA	268	606.374	4.673.558	NAVARRA	14241W	421225	27,4	8,6	10	1	9	8	0	0	10	0	0	0	0	0	0	0
9283	1982	2	CADREITA	268	606.374	4.673.558	NAVARRA	14241W	421225	59,3	28	15	3	9	7	2	0	12	0	0	0	0	0	0	0
9283	1982	4	CADREITA	268	606.374	4.673.558	NAVARRA	14241W	421225	31,7	13	18	2	7	6	1	0	9	0	0	1	0	0	0	0
9283	1982	5	CADREITA	268	606.374	4.673.558	NAVARRA	14241W	421225	32,6	9,8	28	2	10	8	0	0	12	0	0	4	0	0	0	0
9283	1982	6	CADREITA	268	606.374	4.673.558	NAVARRA	14241W	421225	22	10,4	3	3	5	4	1	0	8	0	0	2	0	0	0	0
9283	1982	7	CADREITA	268	606.374	4.673.558	NAVARRA	14241W	421225	40	13,2	19	3	9	8	1	0	12	0	0	7	0	0	0	0
9283	1985	1	CADREITA	268	606.374	4.673.558	NAVARRA	14241W	421225	12,3	4,5	24	5	3	3	0	0	8	0	0	0	4	7	9	0
9283	1985	2	CADREITA	268	606.374	4.673.558	NAVARRA	14241W	421225	13,5	8,5	11	1	5	4	0	0	6	0	0	0	10	18	6	0
9283	1985	3	CADREITA	268	606.374	4.673.558	NAVARRA	14241W	421225	29,3	8,5	22	1	9	6	0	0	10	0	0	0	0	13	2	0
9283	1985	4	CADREITA	268	606.374	4.673.558	NAVARRA	14241W	421225	16,5	12,1	23	3	5	2	1	0	8	0	0	0	1	13	0	0
9283	1985	5	CADREITA	268	606.374	4.673.558	NAVARRA	14241W	421225	53,8	13,8	13	3	10	9	2	0	13	0	0	4	6	7	0	0
9283	1985	6	CADREITA	268	606.374	4.673.558	NAVARRA	14241W	421225	21,6	16,5	4	3	5	4	1	0	7	0	1	2	5	7	0	0
9283	1985	7	CADREITA	268	606.374	4.673.558	NAVARRA	14241W	421225	15,9	7,7	3	6	4	4	0	0	10	0	0	7	5	9	0	0
9283	1985	8	CADREITA	268	606.374	4.673.558	NAVARRA	14241W	421225	0,8	0,8	1	3	1	0	0	0	4	0	0	1	1	17	0	0
9283	1985	9	CADREITA	268	606.374	4.673.558	NAVARRA	14241W	421225	0	0	16	1	0	0	0	0	1	0	0	0	6	18	0	0
9283	1985	10	CADREITA	268	606.374	4.673.558	NAVARRA	14241W	421225	10,5	8,4	26	2	3	2	0	0	5	0	0	1	7	19	0	0
9283	1985	11	CADREITA	268	606.374	4.673.558	NAVARRA	14241W	421225	35,1	12	12	3	9	7	1	0	9	3	0	0	4	6	6	2
9283	1985	12	CADREITA	268	606.374	4.673.558	NAVARRA	14241W	421225	25	5,2	27	2	7	7	0	0	8	1	0	0	8	3	9	0
9283	1986	1	CADREITA	268	606.374	4.673.558	NAVARRA	14241W	421225	12,2	2,6	29	3	11	6	0	0	13	1	0	0	1	4	4	0
9283	1986	2	CADREITA	268	606.374	4.673.558	NAVARRA	14241W	421225	39,1	10,4	14	2	16	10	1	0	18	0	0	1	0	11	3	0
9283	1986	3	CADREITA	268	606.374	4.673.558	NAVARRA	14241W	421225	36,9	19	13	6	5	5	1	0	11	0	0	0	2	15	1	0
9283	1986	5	CADREITA	268	606.374	4.673.558	NAVARRA	14241W	421225	32,7	13,5	23	5	6	5	2	0	11	0	0	5	0	8	0	0
9283	1986	6	CADREITA	268	606.374	4.673.558	NAVARRA	14241W	421225	16,1	11	21	6	3	2	1	0	9	0	0	4	0	1	0	0
9283	1986	7	CADREITA	268	606.374	4.673.558	NAVARRA	14241W	421225	5,5	5,5	3	8	1	1	0	0	9	0	0	2	6	7	0	0
9283	1986	8	CADREITA	268	606.374	4.673.558	NAVARRA	14241W	421225	0,4	0,4	11	3	1	0	0	0	4	0	0	1	3	19	0	0
9283	1986	9	CADREITA	268	606.374	4.673.558	NAVARRA	14241W	421225	25,3	6,5	9	2	9	5	0	0	11	0	0	4	5	15	0	0
9283	1986	10	CADREITA	268	606.374	4.673.558	NAVARRA	14241W	421225	31,1	8	3	2	9	7	0	0	11	0	0	3	15	19	0	0
9283	1986	11	CADREITA	268	606.374	4.673.558	NAVARRA	14241W	421225	20,2	15	15	1	3	3	1	0	4	0	0	0	9	13	5	0
9283	1986	12	CADREITA	268	606.374	4.673.558	NAVARRA	14241W	421225	0	0	31	1	0	0	0	0	1	0	0	0	5	10	2	0

Código	Año	Mes	Nombre	Altitud	X	Y	Provincia	Longitud	Latitud	Precipitación total	P máx diaria	1er día P máx	Días de precipitación inapreciable	Días de precipitación apreciable	Días de P>=1 mm	Días de P>=10 mm	Días de P>=30 mm	Días de lluvia	Días de nieve	Días de granizo	Días de tormenta	Días de niebla	Días de rocío	Días de escarcha	Días en que la nieve cubre el suelo
9283	1987	1	CADREITA	268	606.374	4.673.558	NAVARRA	14241W	421225	42,5	11,5	10	1	12	9	1	0	7	6	0	0	4	7	7	3
9283	1987	2	CADREITA	268	606.374	4.673.558	NAVARRA	14241W	421225	34,5	10	12	2	11	8	1	0	11	2	0	0	1	12	4	2
9283	1987	3	CADREITA	268	606.374	4.673.558	NAVARRA	14241W	421225	24,7	11	30	3	8	5	1	0	10	0	1	1	3	15	0	0
9283	1987	4	CADREITA	268	606.374	4.673.558	NAVARRA	14241W	421225	19,3	7,2	25	4	8	3	0	0	12	0	0	1	0	12	0	0
9283	1987	5	CADREITA	268	606.374	4.673.558	NAVARRA	14241W	421225	22,5	14,2	25	4	6	5	1	0	10	0	0	2	0	6	0	0
9283	1987	6	CADREITA	268	606.374	4.673.558	NAVARRA	14241W	421225	23,9	11	7	4	6	3	1	0	10	0	0	4	0	4	0	0
9283	1987	7	CADREITA	268	606.374	4.673.558	NAVARRA	14241W	421225	21,4	13	5	3	6	6	1	0	9	0	0	4	1	14	0	0
9283	1987	8	CADREITA	268	606.374	4.673.558	NAVARRA	14241W	421225	1,8	1,1	31	4	2	1	0	0	6	0	0	2	1	9	0	0
9283	1987	9	CADREITA	268	606.374	4.673.558	NAVARRA	14241W	421225	7,4	5,3	26	4	4	2	0	0	8	0	0	1	1	20	0	0
9283	1987	10	CADREITA	268	606.374	4.673.558	NAVARRA	14241W	421225	103	31	27	4	12	8	4	1	16	0	0	1	8	19	0	0
9283	1987	11	CADREITA	268	606.374	4.673.558	NAVARRA	14241W	421225	42,7	32,7	8	1	8	3	1	1	9	0	0	0	10	22	1	0
9283	1987	12	CADREITA	268	606.374	4.673.558	NAVARRA	14241W	421225	68,7	23,2	3	2	9	7	3	0	10	1	0	0	14	19	2	1
9283	1988	1	CADREITA	268	606.374	4.673.558	NAVARRA	14241W	421225	55,6	15,6	29	0	16	6	3	0	16	0	0	0	3	10	3	0
9283	1988	2	CADREITA	268	606.374	4.673.558	NAVARRA	14241W	421225	9,8	3,8	25	1	6	4	0	0	3	4	0	0	6	14	6	1
9283	1988	4	CADREITA	268	606.374	4.673.558	NAVARRA	14241W	421225	165,7	38,5	3	0	22	19	5	1	21	0	1	7	6	20	0	0
9283	1988	5	CADREITA	268	606.374	4.673.558	NAVARRA	14241W	421225	61,3	29	22	2	11	10	2	0	12	0	1	6	0	21	0	0
9283	1988	6	CADREITA	268	606.374	4.673.558	NAVARRA	14241W	421225	110,3	38,2	8	2	13	11	3	1	15	0	0	2	2	5	0	0
9283	1988	7	CADREITA	268	606.374	4.673.558	NAVARRA	14241W	421225	41	33,5	19	0	3	3	1	1	3	0	0	2	0	13	0	0
9283	1988	8	CADREITA	268	606.374	4.673.558	NAVARRA	14241W	421225	22,2	18	6	0	6	2	1	0	5	0	1	5	7	17	0	0
9283	1988	9	CADREITA	268	606.374	4.673.558	NAVARRA	14241W	421225	1,9	1	16	3	2	1	0	0	5	0	0	0	10	19	0	0
9283	1988	10	CADREITA	268	606.374	4.673.558	NAVARRA	14241W	421225	43,9	36	15	1	6	4	1	1	7	0	0	1	15	20	0	0
9283	1988	11	CADREITA	268	606.374	4.673.558	NAVARRA	14241W	421225	26,6	12,9	8	1	6	5	1	0	6	0	0	0	16	15	5	0
9283	1988	12	CADREITA	268	606.374	4.673.558	NAVARRA	14241W	421225	6,1	4,5	2	3	3	2	0	0	5	1	0	0	7	6	3	0
9283	1989	1	CADREITA	268	606.374	4.673.558	NAVARRA	14241W	421225	7,8	6	6	0	3	1	0	0	3	0	0	0	19	7	14	0
9283	1989	2	CADREITA	268	606.374	4.673.558	NAVARRA	14241W	421225	43,3	11,6	25	0	9	7	1	0	9	0	0	1	11	9	7	0
9283	1989	3	CADREITA	268	606.374	4.673.558	NAVARRA	14241W	421225	19,5	12,5	30	3	3	2	1	0	6	0	0	0	4	8	0	0
9283	1989	4	CADREITA	268	606.374	4.673.558	NAVARRA	14241W	421225	83,4	24,2	7	5	14	10	3	0	18	0	1	2	5	16	0	0
9283	1989	6	CADREITA	268	606.374	4.673.558	NAVARRA	14241W	421225	4,6	4,5	2	3	2	1	0	0	5	0	0	2	13	6	0	0
9283	1989	7	CADREITA	268	606.374	4.673.558	NAVARRA	14241W	421225	17,7	7,5	21	1	5	4	0	0	5	0	1	4	2	6	0	0
9283	1989	8	CADREITA	268	606.374	4.673.558	NAVARRA	14241W	421225	62,6	46,1	19	1	5	4	1	1	6	0	0	5	9	15	0	0
9283	1989	9	CADREITA	268	606.374	4.673.558	NAVARRA	14241W	421225	11,7	4	22	2	6	5	0	0	8	0	0	3	17	17	0	0
9283	1989	10	CADREITA	268	606.374	4.673.558	NAVARRA	14241W	421225	7,1	3,7	19	0	3	2	0	0	3	0	0	0	18	18	0	0
9283	1989	11	CADREITA	268	606.374	4.673.558	NAVARRA	14241W	421225	59,6	20	26	1	14	12	2	0	15	0	0	0	17	22	0	0
9283	1989	12	CADREITA	268	606.374	4.673.558	NAVARRA	14241W	421225	25,7	11	26	1	7	5	1	0	8	0	0	0	4	7	3	0
9283	1990	1	CADREITA	268	606.374	4.673.558	NAVARRA	14241W	421225	27,6	7	3	1	11	9	0	0	12	0	0	0	12	14	5	0
9283	1990	2	CADREITA	268	606.374	4.673.558	NAVARRA	14241W	421225	2,3	1,9	11	3	4	1	0	0	7	0	0	0	15	20	1	0
9283	1990	3	CADREITA	268	606.374	4.673.558	NAVARRA	14241W	421225	0,7	0,4	11	3	2	0	0	0	5	0	0	0	9	8	3	0
9283	1990	4	CADREITA	268	606.374	4.673.558	NAVARRA	14241W	421225	48,7	14,9	5	3	11	9	1	0	13	0	1	1	9	12	0	0
9283	1990	5	CADREITA	268	606.374	4.673.558	NAVARRA	14241W	421225	65,1	16,5	9	2	9	7	3	0	10	0	1	5	5	9	0	0
9283	1990	6	CADREITA	268	606.374	4.673.558	NAVARRA	14241W	421225	95,6	30,4	13	0	8	8	4	1	8	0	0	7	9	14	0	0
9283	1990	7	CADREITA	268	606.374	4.673.558	NAVARRA	14241W	421225	8,7	5,3	13	1	4	2	0	0	5	0	0	2	13	15	0	0
9283	1990	8	CADREITA	268	606.374	4.673.558	NAVARRA	14241W	421225	13,8	4,7	30	3	5	4	0	0	8	0	0	5	19	21	0	0
9283	1990	12	CADREITA	268	606.374	4.673.558	NAVARRA	14241W	421225	17,5	12,2	8						5	0	1	0	7	1	10	0
9283	1991	1	CADREITA	268	606.374	4.673.558	NAVARRA	14241W	421225	12,6	4,5	11						9	0	0	0	11	2	11	0
9283	1991	5	CADREITA	268	606.374	4.673.558	NAVARRA	14241W	421225	8,4	6,9	30	2	6	1	0	0	8	0	0	0	2	3	0	0
9283	1991	6	CADREITA	268	606.374	4.673.558	NAVARRA	14241W	421225	14,8	6	21	1	4	3	0	0	4	0	1	2	3	5	0	0

Código	Año	Mes	Nombre	Altitud	X	Y	Provincia	Longitud	Latitud	Precipitación total	P máx diaria	1er día P máx	Días de precipitación inapreciable	Días de precipitación apreciable	Días de P>=1 mm	Días de P>=10 mm	Días de P>=30 mm	Días de lluvia	Días de nieve	Días de granizo	Días de tormenta	Días de niebla	Días de rocío	Días de escarcha	Días en que la nieve cubre el suelo
9283	1991	8	CADREITA	268	606.374	4.673.558	NAVARRA	14241W	421225	0	0	21	5	0	0	0	0	5	0	0	3	14	11	0	0
9283	1991	10	CADREITA	268	606.374	4.673.558	NAVARRA	14241W	421225	50,7	27	10						12	0	0	1	18	17	3	0
9283	1991	11	CADREITA	268	606.374	4.673.558	NAVARRA	14241W	421225	18,4	5	14	1	10	7	0	0	11	0	0	0	9	12	4	0
9283	1991	12	CADREITA	268	606.374	4.673.558	NAVARRA	14241W	421225	5,5	5,5	1	2	1	1	0	0	3	0	0	0	10	9	3	0
9283	1992	1	CADREITA	268	606.374	4.673.558	NAVARRA	14241W	421225	2,1	1,2	12	1	3	1	0	0	4	0	0	0	10	1	1	0
9283	1992	2	CADREITA	268	606.374	4.673.558	NAVARRA	14241W	421225	9,5	5,7	18	3	3	3	0	0	4	2	0	0	8	2	9	1
9283	1992	3	CADREITA	268	606.374	4.673.558	NAVARRA	14241W	421225	24,7	18,5	26	0	7	4	1	0	6	0	1	1	7	7	0	0
9283	1992	4	CADREITA	268	606.374	4.673.558	NAVARRA	14241W	421225	13,6	5	7	0	7	4	0	0	7	0	0	1	2	6	0	0
9283	1992	7	CADREITA	268	606.374	4.673.558	NAVARRA	14241W	421225	10,2	3,6	29	1	5	3	0	0	6	0	0	5	7	8	0	0
9283	1992	8	CADREITA	268	606.374	4.673.558	NAVARRA	14241W	421225	29,8	9,8	8	1	7	6	0	0	8	0	0	5	8	14	0	0
9283	1992	10	CADREITA	268	606.374	4.673.558	NAVARRA	14241W	421225	86,4	14,7	16						17	0	0	1	17	16	1	0
9283	1992	11	CADREITA	268	606.374	4.673.558	NAVARRA	14241W	421225	3,1	1,6	11	1	4	1	0	0	5	0	0	0	14	19	0	0
9283	1992	12	CADREITA	268	606.374	4.673.558	NAVARRA	14241W	421225	20,1	5,5	4	0	11	7	0	0	11	0	0	0	4	5	0	0
9283	1993	1	CADREITA	268	606.374	4.673.558	NAVARRA	14241W	421225	0	0		0	0	0	0	0	0	0	0	0	14	10	5	0
9283	1993	2	CADREITA	268	606.374	4.673.558	NAVARRA	14241W	421225	6,4	2,6	10	4	5	3	0	0	8	1	0	0	10	9	3	0
9283	1993	3	CADREITA	268	606.374	4.673.558	NAVARRA	14241W	421225	21,8	8,4	14	1	9	5	0	0	9	1	0	1	6	11	1	0
9283	1993	4	CADREITA	268	606.374	4.673.558	NAVARRA	14241W	421225	31,8	13,3	25	3	10	5	1	0	12	0	1	1	1	6	0	0
9283	1993	5	CADREITA	268	606.374	4.673.558	NAVARRA	14241W	421225	60,4	18,9	25	1	10	8	1	0	11	0	0	4	7	9	0	0
9283	1993	6	CADREITA	268	606.374	4.673.558	NAVARRA	14241W	421225	46,8	35	21	1	10	7	1	1	11	0	0	3	1	5	0	0
9283	1993	7	CADREITA	268	606.374	4.673.558	NAVARRA	14241W	421225	3,5	2,1	9	1	4	1	0	0	5	0	0	2	3	3	0	0
9283	1993	8	CADREITA	268	606.374	4.673.558	NAVARRA	14241W	421225	28	14,7	24	1	6	4	1	0	6	0	1	6	1	1	0	0
9283	1993	9	CADREITA	268	606.374	4.673.558	NAVARRA	14241W	421225	35	19,2	21	0	7	6	1	0	7	0	0	1	2	3	0	0
9283	1993	10	CADREITA	268	606.374	4.673.558	NAVARRA	14241W	421225	47,9	10,3	27	1	18	12	2	0	19	0	0	0	4	10	0	0
9283	1993	11	CADREITA	268	606.374	4.673.558	NAVARRA	14241W	421225	24,1	12,5	5	1	5	3	1	0	6	0	0	0	17	18	6	0
9283	1994	1	CADREITA	268	606.374	4.673.558	NAVARRA	14241W	421225	9,8	5,9	9	0	3	2	0	0	3	0	0	0	3	5	5	0
9283	1994	2	CADREITA	268	606.374	4.673.558	NAVARRA	14241W	421225	4,5	3,2	17	3	6	1	0	0	9	0	0	0	5	9	5	0
9283	1994	3	CADREITA	268	606.374	4.673.558	NAVARRA	14241W	421225	1,6	1,6	25	0	1	1	0	0	1	0	0	0	7	12	3	0
9283	1994	4	CADREITA	268	606.374	4.673.558	NAVARRA	14241W	421225	13,6	3,7	10	4	7	5	0	0	10	1	0	0	4	6	0	0
9283	1994	5	CADREITA	268	606.374	4.673.558	NAVARRA	14241W	421225	61,7	18,8	7	0	12	5	3	0	12	0	0	3	4	10	0	0
9283	1994	6	CADREITA	268	606.374	4.673.558	NAVARRA	14241W	421225	5,4	1,8	25	0	5	2	0	0	5	0	0	5	2	3	0	0
9283	1994	7	CADREITA	268	606.374	4.673.558	NAVARRA	14241W	421225	10,7	6,4	29	0	3	2	0	0	3	0	0	3	2	1	0	0
9283	1994	8	CADREITA	268	606.374	4.673.558	NAVARRA	14241W	421225	5	4	12	0	3	1	0	0	3	0	0	2	1	3	0	0
9283	1994	9	CADREITA	268	606.374	4.673.558	NAVARRA	14241W	421225	41,4	15,8	23	0	8	6	2	0	8	0	0	2	1	8	0	0
9283	1994	10	CADREITA	268	606.374	4.673.558	NAVARRA	14241W	421225	65,4	20,3	27	2	7	6	4	0	9	0	0	1	15	17	0	0
9283	1994	11	CADREITA	268	606.374	4.673.558	NAVARRA	14241W	421225	37,9	15	4	0	10	6	2	0	10	0	0	0	15	18	1	0
9283	1994	12	CADREITA	268	606.374	4.673.558	NAVARRA	14241W	421225	22,1	9,3	21	0	5	3	0	0	5	0	0	0	7	10	3	0
9283	1995	1	CADREITA	268	606.374	4.673.558	NAVARRA	14241W	421225	28,4	8	6	0	8	7	0	0	8	0	0	0	4	6	3	0
9283	1995	2	CADREITA	268	606.374	4.673.558	NAVARRA	14241W	421225	25,7	12,5	21	1	10	3	1	0	11	0	0	0	8	17	6	0
9283	1995	3	CADREITA	268	606.374	4.673.558	NAVARRA	14241W	421225	14,4	7,2	5	0	5	3	0	0	5	0	0	0	1	8	2	0
9283	1995	4	CADREITA	268	606.374	4.673.558	NAVARRA	14241W	421225	17,9	13,2	23	0	3	2	1	0	3	0	0	0	6	7	0	0
9283	1995	5	CADREITA	268	606.374	4.673.558	NAVARRA	14241W	421225	20,1	5,6	16	1	7	5	0	0	8	0	0	1	3	5	0	0
9283	1995	6	CADREITA	268	606.374	4.673.558	NAVARRA	14241W	421225	8,4	7,5	30	0	4	1	0	0	4	0	0	2	0	0	0	0
9283	1995	7	CADREITA	268	606.374	4.673.558	NAVARRA	14241W	421225	9,9	5	10	0	5	5	0	0	5	0	0	2	0	0	0	0
9283	1995	8	CADREITA	268	606.374	4.673.558	NAVARRA	14241W	421225	14,9	13,9	9	1	3	1	1	0	4	0	0	3	1	1	0	0
9283	1995	9	CADREITA	268	606.374	4.673.558	NAVARRA	14241W	421225	17,1	7,5	17	0	6	3	0	0	6	0	0	0	0	3	0	0
9283	1995	10	CADREITA	268	606.374	4.673.558	NAVARRA	14241W	421225	1,5	0,7	24	0	3	0	0	0	3	0	0	0	5	8	0	0

Código	Año	Mes	Nombre	Altitud	X	Y	Provincia	Longitud	Latitud	Precipitación total	P máx diaria	1er día P máx	Días de precipitación inapreciable	Días de precipitación apreciable	Días de P>=1 mm	Días de P>=10 mm	Días de P>=30 mm	Días de lluvia	Días de nieve	Días de granizo	Días de tormenta	Días de niebla	Días de rocío	Días de escarcha	Días en que la nieve cubre el suelo
9283	1995	11	CADREITA	268	606.374	4.673.558	NAVARRA	14241W	421225	24,9	8,5	30	2	9	9	0	0	11	0	0	1	5	6	7	0
9283	1995	12	CADREITA	268	606.374	4.673.558	NAVARRA	14241W	421225	94	17,7	23	0	14	13	4	0	12	2	0	0	8	7	4	2
9283	1996	1	CADREITA	268	606.374	4.673.558	NAVARRA	14241W	421225	57,6	15,7	21	1	14	10	1	0	15	0	0	0	6	12	1	0
9283	1996	2	CADREITA	268	606.374	4.673.558	NAVARRA	14241W	421225	41,1	11,8	5	0	10	7	2	0	9	1	0	0	2	3	4	1
9283	1996	3	CADREITA	268	606.374	4.673.558	NAVARRA	14241W	421225	37,6	15,5	14	0	5	4	2	0	5	0	0	0	3	5	4	0
9283	1996	4	CADREITA	268	606.374	4.673.558	NAVARRA	14241W	421225	31,9	12,3	16	0	4	4	2	0	4	0	0	1	9	9	0	0
9283	1996	5	CADREITA	268	606.374	4.673.558	NAVARRA	14241W	421225	24,2	6,3	1	0	10	7	0	0	10	0	0	0	0	4	0	0
9283	1996	6	CADREITA	268	606.374	4.673.558	NAVARRA	14241W	421225	2,8	1,5	20	2	4	1	0	0	6	0	0	1	3	4	0	0
9283	1996	7	CADREITA	268	606.374	4.673.558	NAVARRA	14241W	421225	27,7	9	26	0	6	5	0	0	6	0	0	5	1	4	0	0
9283	1996	8	CADREITA	268	606.374	4.673.558	NAVARRA	14241W	421225	34,2	26	20	0	5	3	1	0	5	0	0	3	3	4	0	0
9283	1996	9	CADREITA	268	606.374	4.673.558	NAVARRA	14241W	421225	16	6,6	20	0	7	3	0	0	7	0	0	1	4	12	0	0
9283	1996	10	CADREITA	268	606.374	4.673.558	NAVARRA	14241W	421225	5,4	5,4	13	1	1	1	0	0	2	0	0	0	7	11	0	0
9283	1996	11	CADREITA	268	606.374	4.673.558	NAVARRA	14241W	421225	31,3	6,9	17	0	11	8	0	0	11	0	0	0	4	10	0	0
9283	1996	12	CADREITA	268	606.374	4.673.558	NAVARRA	14241W	421225	66,5	19,9	5	0	18	13	2	0	17	1	0	0	9	6	0	1
9283	1997	1	CADREITA	268	606.374	4.673.558	NAVARRA	14241W	421225	100,9	17,2	19	0	16	13	4	0	15	1	0	1	10	7	1	1
9283	1997	2	CADREITA	268	606.374	4.673.558	NAVARRA	14241W	421225	1,5	1,3	23	0	2	1	0	0	2	0	0	0	9	16	5	0
9283	1997	3	CADREITA	268	606.374	4.673.558	NAVARRA	14241W	421225	0	0		0	0	0	0	0	0	0	0	0	4	11	0	0
9283	1997	4	CADREITA	268	606.374	4.673.558	NAVARRA	14241W	421225	44,1	23,3	19	0	4	3	2	0	4	0	0	0	1	8	0	0
9283	1997	5	CADREITA	268	606.374	4.673.558	NAVARRA	14241W	421225	44,2	15,4	31	1	9	7	1	0	10	0	0	1	0	2	0	0
9283	1997	6	CADREITA	268	606.374	4.673.558	NAVARRA	14241W	421225	79,4	26	4	0	8	8	3	0	8	0	0	2	1	7	0	0
9283	1997	7	CADREITA	268	606.374	4.673.558	NAVARRA	14241W	421225	38,9	12,5	22	0	9	6	2	0	9	0	0	6	0	1	0	0
9283	1997	8	CADREITA	268	606.374	4.673.558	NAVARRA	14241W	421225	71,7	36,9	20	0	10	9	1	1	10	0	0	5	1	11	0	0
9283	1997	9	CADREITA	268	606.374	4.673.558	NAVARRA	14241W	421225	5,1	3,9	1	0	3	1	0	0	3	0	0	1	10	14	0	0
9283	1997	10	CADREITA	268	606.374	4.673.558	NAVARRA	14241W	421225	20,9	14,2	22	3	7	5	1	0	10	0	0	1	9	13	0	0
9283	1997	11	CADREITA	268	606.374	4.673.558	NAVARRA	14241W	421225	49,8	16	5	3	12	7	1	0	15	0	0	0	8	16	0	0
9283	1997	12	CADREITA	268	606.374	4.673.558	NAVARRA	14241W	421225	50,4	18	16	0	7	6	2	0	5	2	0	0	5	5	1	2
9283	1998	1	CADREITA	268	606.374	4.673.558	NAVARRA	14241W	421225	14,7	6	26	0	8	5	0	0	7	1	0	0	7	7	6	1
9283	1998	2	CADREITA	268	606.374	4.673.558	NAVARRA	14241W	421225	10,9	5,5	2	0	5	3	0	0	5	0	0	0	13	11	3	0
9283	1998	3	CADREITA	268	606.374	4.673.558	NAVARRA	14241W	421225	12,3	5,6	29	2	4	4	0	0	6	0	0	0	1	5	1	0
9283	1998	4	CADREITA	268	606.374	4.673.558	NAVARRA	14241W	421225	33,8	11	26	2	11	7	2	0	12	0	1	1	0	1	0	0
9283	1998	5	CADREITA	268	606.374	4.673.558	NAVARRA	14241W	421225	26,9	8,5	11	1	9	6	0	0	10	0	0	2	0	1	0	0
9283	1998	6	CADREITA	268	606.374	4.673.558	NAVARRA	14241W	421225	79,7	40,5	5	1	3	3	2	2	4	0	0	4	0	1	0	0
9283	1998	7	CADREITA	268	606.374	4.673.558	NAVARRA	14241W	421225	10,8	4,5	13	0	4	3	0	0	4	0	0	1	0	0	0	0
9283	1998	8	CADREITA	268	606.374	4.673.558	NAVARRA	14241W	421225	6,7	3,8	15	1	4	2	0	0	5	0	0	2	0	4	0	0
9283	1998	9	CADREITA	268	606.374	4.673.558	NAVARRA	14241W	421225	70,4	27	23	1	7	4	3	0	8	0	0	4	9	7	0	0
9283	1998	10	CADREITA	268	606.374	4.673.558	NAVARRA	14241W	421225	15,9	7	3	2	7	4	0	0	9	0	0	0	9	13	0	0
9283	1998	11	CADREITA	268	606.374	4.673.558	NAVARRA	14241W	421225	22,5	6,2	13	2	10	4	0	0	12	0	0	0	2	3	2	0
9283	1998	12	CADREITA	268	606.374	4.673.558	NAVARRA	14241W	421225	12	5,9	31	0	4	3	0	0	4	0	0	0	9	8	3	0
9283	1999	1	CADREITA	268	606.374	4.673.558	NAVARRA	14241W	421225	32	18	9	1	5	5	1	0	6	0	0	0	6	3	4	0
9283	1999	2	CADREITA	268	606.374	4.673.558	NAVARRA	14241W	421225	19,6	6	9	0	4	4	0	0	2	2	0	0	1	2	0	0
9283	1999	3	CADREITA	268	606.374	4.673.558	NAVARRA	14241W	421225	33,7	6,6	11	0	8	8	0	0	8	0	0	0	2	6	0	0
9283	1999	4	CADREITA	268	606.374	4.673.558	NAVARRA	14241W	421225	62	24	27	1	8	8	2	0	8	0	1	1	3	7	1	0
9283	1999	5	CADREITA	268	606.374	4.673.558	NAVARRA	14241W	421225	36,9	10,5	7	0	7	6	1	0	7	0	0	4	0	6	0	0
9283	1999	6	CADREITA	268	606.374	4.673.558	NAVARRA	14241W	421225	14,5	7,9	16	1	4	4	0	0	5	0	0	4	0	1	0	0
9283	1999	7	CADREITA	268	606.374	4.673.558	NAVARRA	14241W	421225	32,7	15,2	26	0	9	6	1	0	9	0	0	6	0	0	0	0
9283	1999	8	CADREITA	268	606.374	4.673.558	NAVARRA	14241W	421225	13,7	11	25	0	4	2	1	0	4	0	0	1	6	7	0	0

Código	Año	Mes	Nombre	Altitud	X	Y	Provincia	Longitud	Latitud	Precipitación total	P máx diaria	1er día P máx	Días de precipitación inapreciable	Días de precipitación apreciable	Días de P>=1 mm	Días de P>=10 mm	Días de P>=30 mm	Días de lluvia	Días de nieve	Días de granizo	Días de tormenta	Días de niebla	Días de rocío	Días de escarcha	Días en que la nieve cubre el suelo
9283	1999	9	CADREITA	268	606.374	4.673.558	NAVARRA	14241W	421225	55,4	17,8	12	1	9	5	2	0	9	0	1	5	10	17	0	0
9283	1999	10	CADREITA	268	606.374	4.673.558	NAVARRA	14241W	421225	41,9	10	16	0	12	10	1	0	12	0	0	2	14	15	0	0
9283	1999	11	CADREITA	268	606.374	4.673.558	NAVARRA	14241W	421225	38,9	19,6	14	0	7	3	2	0	7	0	0	0	7	9	2	0
9283	1999	12	CADREITA	268	606.374	4.673.558	NAVARRA	14241W	421225	14,1	5,9	14	0	7	5	0	0	7	0	0	0	3	1	8	0
9283	2000	1	CADREITA	268	606.374	4.673.558	NAVARRA	14241W	421225	11,4	10,5	16	0	2	1	1	0	2	0	0	0	5	3	8	0
9283	2000	2	CADREITA	268	606.374	4.673.558	NAVARRA	14241W	421225	0	0	16	2	0	0	0	0	2	0	0	0	4	7	1	0
9283	2000	3	CADREITA	268	606.374	4.673.558	NAVARRA	14241W	421225	15,4	4,8	22	1	7	5	0	0	7	0	1	0	7	6	1	0
9283	2000	4	CADREITA	268	606.374	4.673.558	NAVARRA	14241W	421225	40,5	11,6	14	4	9	8	2	0	13	0	0	0	1	4	0	0
9283	2000	5	CADREITA	268	606.374	4.673.558	NAVARRA	14241W	421225	55,9	24,4	9	0	10	10	2	0	10	0	0	4	4	9	0	0
9283	2000	6	CADREITA	268	606.374	4.673.558	NAVARRA	14241W	421225	32,7	10,2	9	0	6	6	1	0	5	0	1	4	1	1	0	0
9283	2000	7	CADREITA	268	606.374	4.673.558	NAVARRA	14241W	421225	4,4	2,8	10	1	2	2	0	0	3	0	0	1	0	0	0	0
9283	2000	8	CADREITA	268	606.374	4.673.558	NAVARRA	14241W	421225	21,1	19	11	1	3	2	1	0	4	0	0	3	5	3	0	0
9283	2000	9	CADREITA	268	606.374	4.673.558	NAVARRA	14241W	421225	25,8	15,7	27	0	5	3	1	0	5	0	0	1	9	9	0	0
9283	2000	10	CADREITA	268	606.374	4.673.558	NAVARRA	14241W	421225	67,8	17	21	1	10	10	3	0	11	0	0	0	8	17	0	0
9283	2000	11	CADREITA	268	606.374	4.673.558	NAVARRA	14241W	421225	57	14	5	2	13	10	2	0	15	0	0	0	7	14	4	0
9283	2000	12	CADREITA	268	606.374	4.673.558	NAVARRA	14241W	421225	38,4	8	22	1	9	8	0	0	10	0	0	0	5	12	4	0
9283	2001	1	CADREITA	268	606.374	4.673.558	NAVARRA	14241W	421225	39,8	12	26	0	15	8	2	0	15	0	0	0	3	10	2	0
9283	2001	2	CADREITA	268	606.374	4.673.558	NAVARRA	14241W	421225	5,7	2,3	6	0	6	2	0	0	5	1	0	0	3	10	5	0
9283	2001	3	CADREITA	268	606.374	4.673.558	NAVARRA	14241W	421225	36,1	10	1	0	14	10	1	0	14	0	0	0	1	13	1	0
9283	2001	4	CADREITA	268	606.374	4.673.558	NAVARRA	14241W	421225	4,1	1,8	2	2	6	2	0	0	8	0	0	0	0	5	0	0
9283	2001	5	CADREITA	268	606.374	4.673.558	NAVARRA	14241W	421225	21	9,9	16	0	6	3	0	0	6	0	0	2	0	2	0	0
9283	2001	6	CADREITA	268	606.374	4.673.558	NAVARRA	14241W	421225	5,5	4	9	0	2	2	0	0	2	0	0	0	0	0	0	0
9283	2001	7	CADREITA	268	606.374	4.673.558	NAVARRA	14241W	421225	14,6	4,4	28	0	6	4	0	0	6	0	0	2	1	1	0	0
9283	2001	8	CADREITA	268	606.374	4.673.558	NAVARRA	14241W	421225	16,4	7	15	2	3	3	0	0	5	0	0	4	0	3	0	0
9283	2001	9	CADREITA	268	606.374	4.673.558	NAVARRA	14241W	421225	30,5	18	22	1	4	4	1	0	5	0	0	1	2	4	0	0
9283	2001	10	CADREITA	268	606.374	4.673.558	NAVARRA	14241W	421225	43,9	14,5	19	0	7	6	3	0	7	0	0	0	10	16	0	0
9283	2001	11	CADREITA	268	606.374	4.673.558	NAVARRA	14241W	421225	29,3	15	18	1	6	4	1	0	6	1	0	0	4	5	1	0
9283	2001	12	CADREITA	268	606.374	4.673.558	NAVARRA	14241W	421225	1,5	1,5	14	1	1	1	0	0	0	2	0	0	10	4	12	1
9283	2002	1	CADREITA	268	606.374	4.673.558	NAVARRA	14241W	421225	18,6	7,4	1	0	7	5	0	0	7	0	0	0	11	8	4	0
9283	2002	2	CADREITA	268	606.374	4.673.558	NAVARRA	14241W	421225	13,6	7,3	5	0	5	2	0	0	5	0	0	0	3	7	4	0
9283	2002	3	CADREITA	268	606.374	4.673.558	NAVARRA	14241W	421225	21,6	9,3	15	2	5	4	0	0	6	0	1	1	1	7	0	0
9283	2002	4	CADREITA	268	606.374	4.673.558	NAVARRA	14241W	421225	31,3	10,8	10	1	5	5	1	0	6	0	0	0	2	4	1	0
9283	2002	5	CADREITA	268	606.374	4.673.558	NAVARRA	14241W	421225	42,1	13,5	7	0	10	5	2	0	10	0	0	0	0	1	0	0
9283	2002	6	CADREITA	268	606.374	4.673.558	NAVARRA	14241W	421225	34,1	11,1	4	0	6	5	1	0	6	0	0	1	0	1	0	0
9283	2002	7	CADREITA	268	606.374	4.673.558	NAVARRA	14241W	421225	20,2	10,5	8	2	3	3	1	0	5	0	0	2	0	2	0	0
9283	2002	8	CADREITA	268	606.374	4.673.558	NAVARRA	14241W	421225	27,7	11,1	22	0	8	5	1	0	8	0	0	3	1	2	0	0
9283	2002	9	CADREITA	268	606.374	4.673.558	NAVARRA	14241W	421225	45,6	22,5	17	0	7	6	2	0	5	0	2	4	3	5	0	0
9283	2002	10	CADREITA	268	606.374	4.673.558	NAVARRA	14241W	421225	39,6	12,8	9	0	11	8	1	0	11	0	0	1	10	11	0	0
9283	2002	11	CADREITA	268	606.374	4.673.558	NAVARRA	14241W	421225	24,8	13,1	14	2	8	5	1	0	10	0	0	0	6	12	0	0
9283	2002	12	CADREITA	268	606.374	4.673.558	NAVARRA	14241W	421225	47,1	12	19	0	14	11	1	0	14	0	0	0	9	10	2	0
9283	2003	1	CADREITA	268	606.374	4.673.558	NAVARRA	14241W	421225	45,8	16,8	30	0	11	8	2	0	10	1	0	0	2	6	4	1
9283	2003	2	CADREITA	268	606.374	4.673.558	NAVARRA	14241W	421225	54,2	25	25	0	8	8	2	0	6	2	0	0	3	3	4	2
9283	2003	3	CADREITA	268	606.374	4.673.558	NAVARRA	14241W	421225	20,6	9,1	27	0	7	5	0	0	7	0	0	1	5	14	2	0
9283	2003	4	CADREITA	268	606.374	4.673.558	NAVARRA	14241W	421225	38	11,8	15	0	10	7	2	0	10	0	0	0	0	5	0	0
9283	2003	5	CADREITA	268	606.374	4.673.558	NAVARRA	14241W	421225	55,4	26,6	7	0	7	5	2	0	7	0	0	2	0	5	0	0
9283	2003	6	CADREITA	268	606.374	4.673.558	NAVARRA	14241W	421225	47,6	24,5	4	0	10	6	1	0	9	0	1	8	1	5	0	0

Código	Año	Mes	Nombre	Altitud	X	Y	Provincia	Longitud	Latitud	Precipitación total	P máx diaria	1er día P máx	Días de precipitación inapreciable	Días de precipitación apreciable	Días de P>=1 mm	Días de P>=10 mm	Días de P>=30 mm	Días de lluvia	Días de nieve	Días de granizo	Días de tormenta	Días de niebla	Días de rocío	Días de escarcha	Días en que la nieve cubre el suelo
9283	2003	7	CADREITA	268	606.374	4.673.558	NAVARRA	14241W	421225	0,7	0,4	15	2	2	0	0	0	4	0	0	1	0	0	0	0
9283	2003	8	CADREITA	268	606.374	4.673.558	NAVARRA	14241W	421225	25,1	14	31	0	6	3	1	0	6	0	0	3	0	0	0	0
9283	2003	9	CADREITA	268	606.374	4.673.558	NAVARRA	14241W	421225	88,2	63,6	3	0	11	5	1	1	11	0	0	0	1	8	0	0
9283	2003	10	CADREITA	268	606.374	4.673.558	NAVARRA	14241W	421225	79,6	20,6	28	0	19	11	2	0	19	0	0	1	9	13	0	0
9283	2003	11	CADREITA	268	606.374	4.673.558	NAVARRA	14241W	421225	52,4	13	16	0	10	10	2	0	10	0	0	1	8	9	1	0
9283	2003	12	CADREITA	268	606.374	4.673.558	NAVARRA	14241W	421225	14,6	6	5	0	9	5	0	0	9	0	0	0	6	9	3	0
9283	2004	1	CADREITA	268	606.374	4.673.558	NAVARRA	14241W	421225	27	17,8	17	0	5	4	1	0	4	1	0	0	5	7	7	0
9283	2004	2	CADREITA	268	606.374	4.673.558	NAVARRA	14241W	421225	45,6	18,5	20	0	8	7	2	0	4	4	0	0	6	7	3	2
9283	2004	3	CADREITA	268	606.374	4.673.558	NAVARRA	14241W	421225	49,7	25	29	0	8	6	2	0	8	0	0	0	5	10	6	0
9283	2004	4	CADREITA	268	606.374	4.673.558	NAVARRA	14241W	421225	77,7	24,5	28	0	9	9	2	0	9	0	0	0	0	8	0	0
9283	2004	5	CADREITA	268	606.374	4.673.558	NAVARRA	14241W	421225	36	9,5	11	0	10	9	0	0	10	0	0	0	7	5	0	0
9283	2004	6	CADREITA	268	606.374	4.673.558	NAVARRA	14241W	421225	1,1	1,1	18	0	1	1	0	0	1	0	0	0	0	2	0	0
9283	2004	7	CADREITA	268	606.374	4.673.558	NAVARRA	14241W	421225	6,4	4,8	6	2	3	2	0	0	5	0	0	0	0	4	0	0
9283	2004	8	CADREITA	268	606.374	4.673.558	NAVARRA	14241W	421225	16,8	9	16	1	7	4	0	0	7	0	1	6	2	5	0	0
9283	2004	9	CADREITA	268	606.374	4.673.558	NAVARRA	14241W	421225	46,8	18,3	6	0	6	6	2	0	6	0	0	5	9	15	0	0
9283	2004	10	CADREITA	268	606.374	4.673.558	NAVARRA	14241W	421225	41,9	14,8	26	1	8	6	2	0	9	0	0	0	2	11	0	0
9283	2004	11	CADREITA	268	606.374	4.673.558	NAVARRA	14241W	421225	25,5	14,2	10	0	7	4	1	0	7	0	0	0	7	12	3	0
9283	2004	12	CADREITA	268	606.374	4.673.558	NAVARRA	14241W	421225	46,5	27,8	1	3	5	4	1	0	5	2	0	0	1	4	2	2
9283	2005	1	CADREITA	268	606.374	4.673.558	NAVARRA	14241W	421225	2,7	1,7	17	0	4	1	0	0	2	2	0	0	3	2	7	0
9283	2005	2	CADREITA	268	606.374	4.673.558	NAVARRA	14241W	421225	5,4	1,5	14	0	9	2	0	0	6	3	0	0	4	3	8	1
9283	2005	3	CADREITA	268	606.374	4.673.558	NAVARRA	14241W	421225	4	2,3	25	0	5	1	0	0	5	0	0	0	2	3	1	0
9283	2005	4	CADREITA	268	606.374	4.673.558	NAVARRA	14241W	421225	27,9	4,8	7	1	14	8	0	0	15	0	0	2	1	2	0	0
9283	2005	5	CADREITA	268	606.374	4.673.558	NAVARRA	14241W	421225	81,9	26,5	16	0	9	6	3	0	9	0	0	5	0	2	0	0
9283	2005	6	CADREITA	268	606.374	4.673.558	NAVARRA	14241W	421225	12,6	7,4	13	0	4	3	0	0	4	0	0	3	0	1	0	0
9283	2005	8	CADREITA	268	606.374	4.673.558	NAVARRA	14241W	421225	11,9	5,5	17	0	4	3	0	0	4	0	0	2	0	1	0	0
9283	2005	9	CADREITA	268	606.374	4.673.558	NAVARRA	14241W	421225	23,5	21	7	0	3	3	1	0	3	0	0	0	3	7	0	0
9283	2005	10	CADREITA	268	606.374	4.673.558	NAVARRA	14241W	421225	75	15,2	22	0	9	9	4	0	9	0	0	0	8	8	0	0
9283	2005	11	CADREITA	268	606.374	4.673.558	NAVARRA	14241W	421225	55,3	29,9	13	0	12	8	1	0	12	0	0	0	6	7	2	0
9283	2005	12	CADREITA	268	606.374	4.673.558	NAVARRA	14241W	421225	14,4	5,5	29	0	11	4	0	0	9	2	0	0	7	2	11	0
9283	2006	1	CADREITA	268	606.374	4.673.558	NAVARRA	14241W	421225	18,9	6,9	9	0	9	6	0	0	8	1	0	0	4	2	3	0
9283	2006	2	CADREITA	268	606.374	4.673.558	NAVARRA	14241W	421225	25,7	18,4	26	0	4	3	1	0	4	0	0	0	4	5	9	0
9283	2006	3	CADREITA	268	606.374	4.673.558	NAVARRA	14241W	421225	20,5	5,1	18	0	14	7	0	0	13	1	0	0	8	16	1	0
9283	2006	4	CADREITA	268	606.374	4.673.558	NAVARRA	14241W	421225	46,5	28,1	21	0	10	5	1	0	10	0	0	3	5	7	0	0
9283	2006	5	CADREITA	268	606.374	4.673.558	NAVARRA	14241W	421225	40,3	13,9	11	0	7	6	2	0	7	0	0	3	6	6	0	0
9283	2006	6	CADREITA	268	606.374	4.673.558	NAVARRA	14241W	421225	32,7	20	24	0	7	5	1	0	7	0	0	4	0	0	0	0
9283	2006	7	CADREITA	268	606.374	4.673.558	NAVARRA	14241W	421225	21	13,5	19	0	7	2	1	0	7	0	0	3	0	1	0	0
9283	2006	8	CADREITA	268	606.374	4.673.558	NAVARRA	14241W	421225	17,5	10,5	23	0	3	2	1	0	3	0	0	2	0	3	0	0
9283	2006	9	CADREITA	268	606.374	4.673.558	NAVARRA	14241W	421225	108	64,5	21	0	9	7	3	1	9	0	0	3	1	9	0	0
9283	2006	10	CADREITA	268	606.374	4.673.558	NAVARRA	14241W	421225	28,8	14,6	17	0	10	7	1	0	10	0	0	0	6	16	0	0
9283	2006	11	CADREITA	268	606.374	4.673.558	NAVARRA	14241W	421225	26,5	9	16	0	9	4	0	0	9	0	0	0	11	14	2	0
9283	2006	12	CADREITA	268	606.374	4.673.558	NAVARRA	14241W	421225	5,9	3,8	1	0	2	2	0	0	2	0	0	0	9	4	4	0
9283	2007	1	CADREITA	268	606.374	4.673.558	NAVARRA	14241W	421225	11,5	6	22	0	5	2	0	0	4	1	0	0	9	7	5	0
9283	2007	2	CADREITA	268	606.374	4.673.558	NAVARRA	14241W	421225	43,2	11,2	8	0	11	9	1	0	11	0	0	1	0	6	1	0
9283	2007	3	CADREITA	268	606.374	4.673.558	NAVARRA	14241W	421225	64,3	20,3	27	0	10	6	2	0	8	2	0	1	4	13	0	0
9283	2007	4	CADREITA	268	606.374	4.673.558	NAVARRA	14241W	421225	124,6	43	1	0	14	9	4	1	14	0	0	2	11	16	0	0
9283	2007	5	CADREITA	268	606.374	4.673.558	NAVARRA	14241W	421225	33,4	11,8	18	0	11	6	1	0	11	0	0	0	3	7	0	0

Código	Año	Mes	Nombre	Altitud	X	Y	Provincia	Longitud	Latitud	Precipitación total	P máx diaria	1er día P máx	Días de precipitación inapreciable	Días de precipitación apreciable	Días de P>=1 mm	Días de P>=10 mm	Días de P>=30 mm	Días de lluvia	Días de nieve	Días de granizo	Días de tormenta	Días de niebla	Días de rocío	Días de escarcha	Días en que la nieve cubre el suelo
9283	2007	6	CADREITA	268	606.374	4.673.558	NAVARRA	14241W	421225	7,3	2,9	16	0	5	3	0	0	5	0	0	1	0	0	0	0
9283	2007	7	CADREITA	268	606.374	4.673.558	NAVARRA	14241W	421225	1	0,7	1	0	2	0	0	0	2	0	0	0	0	0	0	0
9283	2007	8	CADREITA	268	606.374	4.673.558	NAVARRA	14241W	421225	15,5	7,1	24	0	5	3	0	0	5	0	0	2	0	0	0	0
9283	2007	9	CADREITA	268	606.374	4.673.558	NAVARRA	14241W	421225	15,1	13,3	17	0	4	2	1	0	3	0	1	1	1	1	0	0
9283	2007	10	CADREITA	268	606.374	4.673.558	NAVARRA	14241W	421225	53,6	23,6	4	0	6	4	2	0	6	0	0	2	4	8	0	0
9283	2007	11	CADREITA	268	606.374	4.673.558	NAVARRA	14241W	421225	7	4,9	20	0	2	2	0	0	2	0	0	0	2	3	1	0
9283	2007	12	CADREITA	268	606.374	4.673.558	NAVARRA	14241W	421225	25,8	10,5	17	0	7	4	1	0	6	1	0	0	5	4	5	0
9283	2008	1	CADREITA	268	606.374	4.673.558	NAVARRA	14241W	421225	14,3	3,6	15	0	7	5	0	0	7	0	0	0	8	6	5	0
9283	2008	2	CADREITA	268	606.374	4.673.558	NAVARRA	14241W	421225	9,6	3,5	27	0	6	3	0	0	6	0	0	0	10	13	3	0
9283	2008	3	CADREITA	268	606.374	4.673.558	NAVARRA	14241W	421225	20,4	3,5	22	1	11	9	0	0	10	2	0	0	1	5	0	2
9283	2008	4	CADREITA	268	606.374	4.673.558	NAVARRA	14241W	421225	37,4	12,2	10	0	12	10	1	0	12	0	0	3	0	6	0	0
9283	2008	5	CADREITA	268	606.374	4.673.558	NAVARRA	14241W	421225	120,8	30,3	31	0	23	17	5	1	23	0	0	7	1	10	0	0
9283	2008	6	CADREITA	268	606.374	4.673.558	NAVARRA	14241W	421225	34,3	16,4	9	0	7	4	1	0	7	0	0	4	0	2	0	0
9283	2008	7	CADREITA	268	606.374	4.673.558	NAVARRA	14241W	421225	23,9	12	12	0	4	3	2	0	4	0	0	3	0	0	0	0
9283	2008	8	CADREITA	268	606.374	4.673.558	NAVARRA	14241W	421225	10,4	9	5	0	5	1	0	0	5	0	0	2	1	0	0	0
9283	2008	9	CADREITA	268	606.374	4.673.558	NAVARRA	14241W	421225	16,7	12,3	9	0	3	3	1	0	3	0	0	2	2	4	0	0
9283	2008	10	CADREITA	268	606.374	4.673.558	NAVARRA	14241W	421225	57,9	20,8	21	0	10	7	3	0	10	0	0	0	7	14	1	0
9283	2008	11	CADREITA	268	606.374	4.673.558	NAVARRA	14241W	421225	55,7	31,9	2	0	12	7	2	1	12	0	0	0	4	8	2	0
9283	2008	12	CADREITA	268	606.374	4.673.558	NAVARRA	14241W	421225	53,6	15,8	8	0	14	9	2	0	13	1	0	0	1	3	2	1
9283	2009	1	CADREITA	268	606.374	4.673.558	NAVARRA	14241W	421225	40,1	11,6	27	0	14	10	1	0	12	2	0	0	4	6	7	0
9283	2009	2	CADREITA	268	606.374	4.673.558	NAVARRA	14241W	421225	11	5,3	2	0	6	3	0	0	6	0	0	0	4	9	1	0
9283	2009	3	CADREITA	268	606.374	4.673.558	NAVARRA	14241W	421225	14	7,6	5	0	3	3	0	0	1	1	1	0	4	13	1	0
9283	2009	4	CADREITA	268	606.374	4.673.558	NAVARRA	14241W	421225	46,5	24,4	10	0	11	7	2	0	11	0	0	3	2	12	0	0
9283	2009	5	CADREITA	268	606.374	4.673.558	NAVARRA	14241W	421225	28,7	11,2	24	1	11	5	1	0	12	0	0	2	0	5	0	0
9283	2009	6	CADREITA	268	606.374	4.673.558	NAVARRA	14241W	421225	8,5	5	16	0	7	2	0	0	7	0	0	2	0	0	0	0
9283	2009	7	CADREITA	268	606.374	4.673.558	NAVARRA	14241W	421225	1,1	1	20	0	2	1	0	0	2	0	0	2	0	0	0	0
9283	2009	8	CADREITA	268	606.374	4.673.558	NAVARRA	14241W	421225	13,4	5,5	8	0	5	5	0	0	5	0	0	4	0	2	0	0
9283	2009	9	CADREITA	268	606.374	4.673.558	NAVARRA	14241W	421225	23,3	18,4	17	0	3	2	1	0	3	0	0	0	5	7	0	0
9283	2009	10	CADREITA	268	606.374	4.673.558	NAVARRA	14241W	421225	41,5	14	21	0	5	5	2	0	5	0	0	2	7	10	0	0
9283	2009	11	CADREITA	268	606.374	4.673.558	NAVARRA	14241W	421225	45,9	16,1	8	0	10	6	2	0	10	0	0	0	6	11	0	0
9283	2009	12	CADREITA	268	606.374	4.673.558	NAVARRA	14241W	421225	55,9	20,5	26	0	12	10	2	0	10	2	0	0	3	4	0	2
9283	2010	1	CADREITA	268	606.374	4.673.558	NAVARRA	14241W	421225	26,8	8,5	4	0	12	7	0	0	11	1	0	0	4	6	3	1
9283	2010	2	CADREITA	268	606.374	4.673.558	NAVARRA	14241W	421225	31,4	9,1	16	0	13	9	0	0	11	2	0	0	4	6	1	1
9283	2010	3	CADREITA	268	606.374	4.673.558	NAVARRA	14241W	421225	12,6	6,3	24	0	11	4	0	0	7	4	0	0	0	8	1	0
9283	2010	4	CADREITA	268	606.374	4.673.558	NAVARRA	14241W	421225	29,1	6,2	19	0	13	7	0	0	13	0	0	2	1	10	0	0
9283	2010	5	CADREITA	268	606.374	4.673.558	NAVARRA	14241W	421225	34,3	7,7	27	1	9	6	0	0	10	0	0	1	0	4	0	0
9283	2010	6	CADREITA	268	606.374	4.673.558	NAVARRA	14241W	421225	19,1	4,9	11	0	9	6	0	0	9	0	0	2	0	0	0	0
9283	2010	7	CADREITA	268	606.374	4.673.558	NAVARRA	14241W	421225	4,8	3,2	2	0	4	2	0	0	4	0	0	2	0	0	0	0
9283	2010	8	CADREITA	268	606.374	4.673.558	NAVARRA	14241W	421225	0,2	0,1	1	0	2	0	0	0	2	0	0	0	0	0	0	0
9283	2010	9	CADREITA	268	606.374	4.673.558	NAVARRA	14241W	421225	5,1	2,5	1	0	5	2	0	0	5	0	0	0	2	6	0	0
9283	2010	10	CADREITA	268	606.374	4.673.558	NAVARRA	14241W	421225	25,1	7,6	10	0	10	9	0	0	10	0	0	1	1	6	1	0
9283	2010	11	CADREITA	268	606.374	4.673.558	NAVARRA	14241W	421225	19,8	8	8	0	10	6	0	0	9	1	0	0	2	5	2	0
9283	2010	12	CADREITA	268	606.374	4.673.558	NAVARRA	14241W	421225	16	4,6	21	0	5	5	0	0	5	0	0	0	1	3	4	0
9283	2011	1	CADREITA	268	606.374	4.673.558	NAVARRA	14241W	421225	16,5	6,7	28	0	5	5	0	0	5	0	0	0	5	6	6	0
9283	2011	2	CADREITA	268	606.374	4.673.558	NAVARRA	14241W	421225	16,2	6,3	21	0	10	6	0	0	10	0	0	0	1	5	2	0
9283	2011	3	CADREITA	268	606.374	4.673.558	NAVARRA	14241W	421225	61,8	17,4	15	0	13	12	2	0	13	0	0	0	2	13	1	0

Código	Año	Mes	Nombre	Altitud	X	Y	Provincia	Longitud	Latitud	Precipitación total	P máx diaria	1er día P máx	Días de precipitación inapreciable	Días de precipitación apreciable	Días de P>=1 mm	Días de P>=10 mm	Días de P>=30 mm	Días de lluvia	Días de nieve	Días de granizo	Días de tormenta	Días de niebla	Días de rocío	Días de escarcha	Días en que la nieve cubre el suelo
9283	2011	4	CADREITA	268	606.374	4.673.558	NAVARRA	14241W	421225	31,7	15,9	21	0	4	3	2	0	4	0	0	0	8	9	0	0
9283	2011	5	CADREITA	268	606.374	4.673.558	NAVARRA	14241W	421225	25,3	12,9	7	0	7	5	1	0	7	0	0	2	3	3	0	0
9283	2011	6	CADREITA	268	606.374	4.673.558	NAVARRA	14241W	421225	38,6	19,7	6	0	7	4	1	0	7	0	0	3	0	0	0	0
9283	2011	7	CADREITA	268	606.374	4.673.558	NAVARRA	14241W	421225	13,4	7,8	3	0	3	3	0	0	3	0	0	2	0	0	0	0
9283	2011	8	CADREITA	268	606.374	4.673.558	NAVARRA	14241W	421225	3,1	1,8	17	0	4	2	0	0	4	0	0	2	0	0	0	0
9283	2011	9	CADREITA	268	606.374	4.673.558	NAVARRA	14241W	421225	26,8	26,5	1	0	2	1	1	0	1	0	1	1	1	10	0	0
9283	2011	10	CADREITA	268	606.374	4.673.558	NAVARRA	14241W	421225	8,8	3,4	31	0	4	3	0	0	4	0	0	0	6	8	0	0
9283	2011	11	CADREITA	268	606.374	4.673.558	NAVARRA	14241W	421225	68,3	35,7	4	0	9	7	2	1	9	0	0	0	11	15	0	0
9283	2011	12	CADREITA	268	606.374	4.673.558	NAVARRA	14241W	421225	9,8	4,5	16	1	3	3	0	0	4	0	0	0	6	4	4	0
9283	2012	1	CADREITA	268	606.374	4.673.558	NAVARRA	14241W	421225	8,6	6	15	0	3	2	0	0	3	0	0	0	11	3	8	0
9283	2012	2	CADREITA	268	606.374	4.673.558	NAVARRA	14241W	421225	2	0,9	4	0	5	0	0	0	5	0	0	0	2	3	1	0
9283	2012	3	CADREITA	268	606.374	4.673.558	NAVARRA	14241W	421225	13,4	7,4	21	0	3	3	0	0	3	0	0	0	10	9	0	0
9283	2012	4	CADREITA	268	606.374	4.673.558	NAVARRA	14241W	421225	72,7	16,5	29	1	16	9	3	0	16	0	1	1	2	2	0	0
9283	2012	5	CADREITA	268	606.374	4.673.558	NAVARRA	14241W	421225	19,3	14,1	19	0	8	3	1	0	8	0	0	2	0	3	0	0
9283	2012	6	CADREITA	268	606.374	4.673.558	NAVARRA	14241W	421225	21,4	15,3	18	0	5	2	1	0	5	0	0	1	0	0	0	0
9283	2012	7	CADREITA	268	606.374	4.673.558	NAVARRA	14241W	421225	2,2	1,4	27	0	3	1	0	0	3	0	0	0	0	0	0	0
9283	2012	8	CADREITA	268	606.374	4.673.558	NAVARRA	14241W	421225	11,2	7,8	29	0	2	2	0	0	2	0	0	1	0	0	0	0
9283	2012	9	CADREITA	268	606.374	4.673.558	NAVARRA	14241W	421225	18,2	15,5	28	0	5	2	1	0	5	0	0	0	0	2	0	0
9283	2012	10	CADREITA	268	606.374	4.673.558	NAVARRA	14241W	421225	120,8	21,8	24	0	14	10	6	0	14	0	0	3	5	12	0	0
9283	2012	11	CADREITA	268	606.374	4.673.558	NAVARRA	14241W	421225	45,4	8,8	28	0	14	10	0	0	14	0	0	0	8	10	3	0
9283	2012	12	CADREITA	268	606.374	4.673.558	NAVARRA	14241W	421225	3,6	2,2	31	0	8	1	0	0	8	0	0	0	6	7	5	0
9283	2013	1	CADREITA	268	606.374	4.673.558	NAVARRA	14241W	421225	40,8	9,7	23	1	16	11	0	0	17	0	0	0	1	1	5	0
9283	2013	2	CADREITA	268	606.374	4.673.558	NAVARRA	14241W	421225	43,6	12,1	1	0	16	9	1	0	13	2	1	0	5	4	1	0
9283	2013	3	CADREITA	268	606.374	4.673.558	NAVARRA	14241W	421225	56,2	8,4	19	0	19	11	0	0	19	0	0	0	2	6	0	0
9283	2013	4	CADREITA	268	606.374	4.673.558	NAVARRA	14241W	421225	51,3	13,8	29	0	13	9	1	0	13	0	0	0	0	8	0	0
9283	2013	5	CADREITA	268	606.374	4.673.558	NAVARRA	14241W	421225	45,3	14,3	17	1	12	10	1	0	13	0	0	2	0	1	0	0
9283	2013	6	CADREITA	268	606.374	4.673.558	NAVARRA	14241W	421225	59,2	26,1	7	1	8	7	3	0	9	0	0	3	0	5	0	0
9283	2013	7	CADREITA	268	606.374	4.673.558	NAVARRA	14241W	421225	19,9	5	19	0	9	7	0	0	9	0	0	8	0	0	0	0
9283	2013	8	CADREITA	268	606.374	4.673.558	NAVARRA	14241W	421225	15,3	8,3	7	0	3	3	0	0	2	0	1	3	0	2	0	0
9283	2013	9	CADREITA	268	606.374	4.673.558	NAVARRA	14241W	421225	10	7,4	6	0	4	2	0	0	4	0	0	2	0	8	0	0
9283	2013	10	CADREITA	268	606.374	4.673.558	NAVARRA	14241W	421225	69,1	53,6	3	4	7	5	1	1	11	0	0	2	0	12	0	0
9283	2013	11	CADREITA	268	606.374	4.673.558	NAVARRA	14241W	421225	21,2	9,9	16	2	9	6	0	0	11	0	0	0	0	3	2	0
9283	2013	12	CADREITA	268	606.374	4.673.558	NAVARRA	14241W	421225	5,8	1,1	24	0	7	3	0	0	7	0	0	0	12	6	5	0
9283	2014	1	CADREITA	268	606.374	4.673.558	NAVARRA	14241W	421225	26,4	4,1	27	0	16	12	0	0	16	0	0	0	5	6	0	0
9283	2014	2	CADREITA	268	606.374	4.673.558	NAVARRA	14241W	421225	10,6	4,8	28	0	6	4	0	0	6	0	0	0	2	4	3	0
9283	2014	3	CADREITA	268	606.374	4.673.558	NAVARRA	14241W	421225	30,5	9	25	1	9	7	0	0	10	0	0	0	5	5	1	0
9283	2014	4	CADREITA	268	606.374	4.673.558	NAVARRA	14241W	421225	29,3	7,3	19	1	9	6	0	0	10	0	0	2	0	9	0	0
9283	2014	5	CADREITA	268	606.374	4.673.558	NAVARRA	14241W	421225	44,7	12,5	24	0	10	7	2	0	9	0	1	2	0	0	0	0
9283	2014	6	CADREITA	268	606.374	4.673.558	NAVARRA	14241W	421225	28,9	19,2	24	0	9	5	1	0	9	0	0	6	0	0	0	0
9283	2014	7	CADREITA	268	606.374	4.673.558	NAVARRA	14241W	421225	59,5	26,3	3	1	6	4	2	0	7	0	0	4	0	0	0	0
9283	2014	8	CADREITA	268	606.374	4.673.558	NAVARRA	14241W	421225	38,1	28	18	0	7	4	1	0	6	0	1	2	0	1	0	0
9283	2014	9	CADREITA	268	606.374	4.673.558	NAVARRA	14241W	421225	28,9	8,7	16	1	7	5	0	0	7	0	1	2	5	2	0	0
9283	2014	10	CADREITA	268	606.374	4.673.558	NAVARRA	14241W	421225	35,1	10,5	9	0	9	6	2	0	9	0	0	0	7	11	0	0
9283	2014	11	CADREITA	268	606.374	4.673.558	NAVARRA	14241W	421225	134,6	32,8	25	0	17	12	4	1	17	0	0	0	9	15	1	0
9283	2014	12	CADREITA	268	606.374	4.673.558	NAVARRA	14241W	421225	29,9	12	14	0	10	7	1	0	10	0	0	0	1	0	0	0
9283	2015	1	CADREITA	268	606.374	4.673.558	NAVARRA	14241W	421225	32	19,3	30	0	8	5	1	0	8	0	0	0	8	4	5	0

Código	Año	Mes	Nombre	Altitud	X	Y	Provincia	Longitud	Latitud	Precipitación total	P máx diaria	1er día P máx	Días de precipitación inapreciable	Días de precipitación apreciable	Días de P>=1 mm	Días de P>=10 mm	Días de P>=30 mm	Días de lluvia	Días de nieve	Días de granizo	Días de tormenta	Días de niebla	Días de rocío	Días de escarcha	Días en que la nieve cubre el suelo
9283	2015	2	CADREITA	268	606.374	4.673.558	NAVARRA	14241W	421225	28,2	10	23	1	11	7	1	0	10	2	0	0	6	3	5	0
9283	2015	3	CADREITA	268	606.374	4.673.558	NAVARRA	14241W	421225	52,1	14,1	23	0	9	7	2	0	9	0	0	0	1	6	0	0
9283	2015	4	CADREITA	268	606.374	4.673.558	NAVARRA	14241W	421225	40,2	18	26	0	7	5	2	0	6	0	1	1	0	8	0	0
9283	2015	5	CADREITA	268	606.374	4.673.558	NAVARRA	14241W	421225	4,4	2,7	18	0	3	2	0	0	3	0	0	0	0	6	0	0
9283	2015	6	CADREITA	268	606.374	4.673.558	NAVARRA	14241W	421225	57,8	24	10						6	0	0	0	0	10	0	0
9283	2015	7	CADREITA	268	606.374	4.673.558	NAVARRA	14241W	421225	18	8	21	0	3	3	0	0	3	0	0	1	0	1	0	0
9283	2015	8	CADREITA	268	606.374	4.673.558	NAVARRA	14241W	421225	10,6	7,2	30	0	3	3	0	0	3	0	0	1	0	6	0	0
9283	2015	9	CADREITA	268	606.374	4.673.558	NAVARRA	14241W	421225	19,4	5,9	1	0	7	6	0	0	7	0	0	3	0	11	0	0
9283	2015	10	CADREITA	268	606.374	4.673.558	NAVARRA	14241W	421225	12,6	6,1	19	0	6	3	0	0	6	0	0	0	0	9	0	0
9283	2015	11	CADREITA	268	606.374	4.673.558	NAVARRA	14241W	421225	37,2	26,5	2	0	6	5	1	0	6	0	0	0	9	0	0	0
9283	2015	12	CADREITA	268	606.374	4.673.558	NAVARRA	14241W	421225	0	0		0	0	0	0	0	0	0	0	0	7	5	2	0
9283	2016	1	CADREITA	268	606.374	4.673.558	NAVARRA	14241W	421225	43,5	15,4	3	0	7	7	2	0	7	0	0	0	4	2	1	0
9283	2016	2	CADREITA	268	606.374	4.673.558	NAVARRA	14241W	421225	43,8	10	10	0	10	10	1	0	10	0	0	0	1	6	3	0
9283	2016	3	CADREITA	268	606.374	4.673.558	NAVARRA	14241W	421225	49,6	20,8	19	0	9	7	1	0	9	0	0	1	0	10	0	0
9283	2016	4	CADREITA	268	606.374	4.673.558	NAVARRA	14241W	421225	16,8	6,7	20	0	5	4	0	0	5	0	0	0	0	6	0	0
9283	2016	5	CADREITA	268	606.374	4.673.558	NAVARRA	14241W	421225	50,6	16,2	22	0	9	9	2	0	9	0	0	1	0	3	0	0
9283	2016	6	CADREITA	268	606.374	4.673.558	NAVARRA	14241W	421225	10,2	5,8	24	0	4	3	0	0	4	0	0	0	0	0	0	0
9283	2016	7	CADREITA	268	606.374	4.673.558	NAVARRA	14241W	421225	50,6	37	4	0	5	4	1	1	5	0	0	4	0	0	0	0
9283	2016	8	CADREITA	268	606.374	4.673.558	NAVARRA	14241W	421225	2,9	2,9	15	1	1	1	0	0	2	0	0	1	0	0	0	0
9283	2016	9	CADREITA	268	606.374	4.673.558	NAVARRA	14241W	421225	0	0		0	0	0	0	0	0	0	0	0	0	0	0	0
9283	2016	10	CADREITA	268	606.374	4.673.558	NAVARRA	14241W	421225	18,1	9,3	13	0	5	4	0	0	5	0	0	0	4	11	0	0
9283	2016	11	CADREITA	268	606.374	4.673.558	NAVARRA	14241W	421225	70	36	22	0	9	7	2	1	9	0	0	0	8	12	0	0
9283	2016	12	CADREITA	268	606.374	4.673.558	NAVARRA	14241W	421225	8,9	5	16	0	3	2	0	0	3	0	0	0	15	19	1	0
9283	2017	1	CADREITA	268	606.374	4.673.558	NAVARRA	14241W	421225	16,3	10,5	27	0	4	3	1	0	3	1	0	0	0	2	5	0
9283	2017	2	CADREITA	268	606.374	4.673.558	NAVARRA	14241W	421225	49,4	12,8	11	0	12	9	1	0	12	0	0	0	8	11	0	0
9283	2017	3	CADREITA	268	606.374	4.673.558	NAVARRA	14241W	421225	53,6	30	25	0	8	4	2	1	7	0	1	1	2	16	0	0
9283	2017	4	CADREITA	268	606.374	4.673.558	NAVARRA	14241W	421225	8,1	6,2	25	0	2	2	0	0	2	0	0	1	0	4	0	0
9283	2017	5	CADREITA	268	606.374	4.673.558	NAVARRA	14241W	421225	47,6	18,5	29	0	7	5	2	0	7	0	0	4	0	2	0	0
9283	2017	6	CADREITA	268	606.374	4.673.558	NAVARRA	14241W	421225	54,6	25,1	4	0	6	5	3	0	6	0	0	1	0	4	0	0
9283	2017	7	CADREITA	268	606.374	4.673.558	NAVARRA	14241W	421225	2,9	2,1	9	0	3	1	0	0	3	0	0	1	0	2	0	0
9283	2017	8	CADREITA	268	606.374	4.673.558	NAVARRA	14241W	421225	67,9	22	30	0	6	6	3	0	5	0	1	2	0	0	0	0
9283	2017	9	CADREITA	268	606.374	4.673.558	NAVARRA	14241W	421225	13,2	10	21	0	3	2	1	0	3	0	0	1	1	8	0	0
9283	2017	10	CADREITA	268	606.374	4.673.558	NAVARRA	14241W	421225	11,1	9	18	0	2	2	0	0	2	0	0	0	0	9	0	0
9283	2017	11	CADREITA	268	606.374	4.673.558	NAVARRA	14241W	421225	4,8	2,4	24						8	0	0	0	0	1	8	0
9283	2017	12	CADREITA	268	606.374	4.673.558	NAVARRA	14241W	421225	22,4	8	1						7	0	0	0	2	2	1	0
9283	2018	1	CADREITA	268	606.374	4.673.558	NAVARRA	14241W	421225	73,6	31	6	0	9	9	2	1	9	0	0	0	7	7	5	0
9283	2018	2	CADREITA	268	606.374	4.673.558	NAVARRA	14241W	421225	30	13,7	28	0	9	7	1	0	9	0	0	0	1	0	2	0
9283	2018	3	CADREITA	268	606.374	4.673.558	NAVARRA	14241W	421225	48,3	16	14	0	11	9	1	0	11	0	0	0	0	3	1	0
9283	2018	4	CADREITA	268	606.374	4.673.558	NAVARRA	14241W	421225	152,7	30	10	0	9	8	7	1	9	0	0	0	1	5	0	0
9283	2018	5	CADREITA	268	606.374	4.673.558	NAVARRA	14241W	421225	63,7	21,5	26	0	8	8	2	0	8	0	0	0	0	0	0	0
9283	2018	6	CADREITA	268	606.374	4.673.558	NAVARRA	14241W	421225	49	28	29	0	5	5	2	0	5	0	0	0	0	0	0	0
9283	2018	7	CADREITA	268	606.374	4.673.558	NAVARRA	14241W	421225	6,2	3,1	18	0	4	2	0	0	4	0	0	1	0	3	0	0
9283	2018	8	CADREITA	268	606.374	4.673.558	NAVARRA	14241W	421225	1,5	1,5	12	0	1	1	0	0	1	0	0	0	0	1	0	0
9283	2018	9	CADREITA	268	606.374	4.673.558	NAVARRA	14241W	421225	31,2	25	8	0	4	3	1	0	4	0	0	2	0	3	0	0
9283	2018	10	CADREITA	268	606.374	4.673.558	NAVARRA	14241W	421225	31,4	12	30	0	4	4	2	0	4	0	0	0	0	0	0	0
9283	2018	11	CADREITA	268	606.374	4.673.558	NAVARRA	14241W	421225	33,3	11,2	8	0	8	6	1	0	8	0	0	0	0	1	1	0

Código	Año	Mes	Nombre	Altitud	X	Y	Provincia	Longitud	Latitud	Precipitación total	P máx diaria	1er día P máx	Días de precipitación inapreciable	Días de precipitación apreciable	Días de P>=1 mm	Días de P>=10 mm	Días de P>=30 mm	Días de lluvia	Días de nieve	Días de granizo	Días de tormenta	Días de niebla	Días de rocío	Días de escarcha	Días en que la nieve cubre el suelo
9283	2018	12	CADREITA	268	606.374	4.673.558	NAVARRA	14241W	421225	9,6	4,5	13	0	3	3	0	0	3	0	0	0	0	0	0	0
9283	2019	3	CADREITA	268	606.374	4.673.558	NAVARRA	14241W	421225	3,5	3,5	31	0	1	1	0	0	1	0	0	0	0	0	0	0
9283	2019	4	CADREITA	268	606.374	4.673.558	NAVARRA	14241W	421225	44,4	9,9	24	0	8	8	0	0	8	0	0	0	0	0	0	0
9283	2019	5	CADREITA	268	606.374	4.673.558	NAVARRA	14241W	421225	54,1	40,3	16	0	6	6	1	1								
9283	2019	6	CADREITA	268	606.374	4.673.558	NAVARRA	14241W	421225	23,3	14	4	0	2	2	1	0	2	0	0	0	0	0	0	0
9283	2019	7	CADREITA	268	606.374	4.673.558	NAVARRA	14241W	421225	50,5	26	8	0	4	4	2	0	4	0	0	2	0	0	0	0
9283	2019	8	CADREITA	268	606.374	4.673.558	NAVARRA	14241W	421225	17,9	6	9	0	4	3	0	0	4	0	0	3	0	0	0	0
9283	2019	9	CADREITA	268	606.374	4.673.558	NAVARRA	14241W	421225	16,2	6,2	15	0	3	3	0	0	3	0	0	3	0	0	0	0
9283	2019	10	CADREITA	268	606.374	4.673.558	NAVARRA	14241W	421225	25	8,2	22	0	5	5	0	0	5	0	0	0	0	0	0	0
9283	2019	11	CADREITA	268	606.374	4.673.558	NAVARRA	14241W	421225	71,4	17	8	0	18	15	1	0	18	0	0	0	0	0	0	0
9283	2019	12	CADREITA	268	606.374	4.673.558	NAVARRA	14241W	421225	15,8	8,3	12						4	0	0	0	0	0	0	0
9283	2020	1	CADREITA	268	606.374	4.673.558	NAVARRA	14241W	421225	25,8	12,5	21	0	4	3	2	0	4	0	0	0	0	0	0	0
9283	2020	2	CADREITA	268	606.374	4.673.558	NAVARRA	14241W	421225	0,4	0,4	8	0	1	0	0	0	1	0	0	0	0	0	0	0
9283	2020	3	CADREITA	268	606.374	4.673.558	NAVARRA	14241W	421225	123,1	48,5	15	0	8	8	3	2	8	0	0	0	0	0	0	0
9283	2020	4	CADREITA	268	606.374	4.673.558	NAVARRA	14241W	421225	110,4	44	18	0	10	10	4	1	10	0	0	0	0	0	0	0
9283	2020	5	CADREITA	268	606.374	4.673.558	NAVARRA	14241W	421225	76,1	31,6	25	0	5	5	3	2	5	0	0	1	0	0	0	0
9283	2020	9	CADREITA	268	606.374	4.673.558	NAVARRA	14241W	421225	5,1	4	26	0	3	1	0	0	3	0	0	0	0	0	0	0
9283	2020	10	CADREITA	268	606.374	4.673.558	NAVARRA	14241W	421225	22,2	15	2	0	4	4	1	0	4	0	0	0	0	0	0	0
9283	2020	11	CADREITA	268	606.374	4.673.558	NAVARRA	14241W	421225	17,5	11,1	6	0	4	4	1	0	4	0	0	0	0	0	0	0
9283	2021	1	CADREITA	268	606.374	4.673.558	NAVARRA	14241W	421225	28,8	11,5	24	0	5	5	1	0	4	1	0	0	0	0	0	0
9283	2021	4	CADREITA	268	606.374	4.673.558	NAVARRA	14241W	421225	17,6	4,6	11	0	6	6	0	0	6	0	0	0	0	0	0	0
9283	2021	5	CADREITA	268	606.374	4.673.558	NAVARRA	14241W	421225	47,9	25	31						6	0	0	0	0	0	0	0
9283	2021	6	CADREITA	268	606.374	4.673.558	NAVARRA	14241W	421225	43,4	13,5	17	0	8	8	1	0	8	0	0	0	0	0	0	0
9283	2021	7	CADREITA	268	606.374	4.673.558	NAVARRA	14241W	421225	1,2	1,2	11	0	1	1	0	0	1	0	0	0	0	0	0	0
9283	2021	10	CADREITA	268	606.374	4.673.558	NAVARRA	14241W	421225	30,5	10	29	0	6	5	1	0	6	0	0	0	0	0	0	0
9283	2022	2	CADREITA	268	606.374	4.673.558	NAVARRA	14241W	421225	0	0		0	0	0	0	0	0	0	0	0	0	0	0	0
9283	2022	5	CADREITA	268	606.374	4.673.558	NAVARRA	14241W	421225	22	12,5	2	0	3	3	1	0	3	0	0	0	0	0	0	0
9283	2022	7	CADREITA	268	606.374	4.673.558	NAVARRA	14241W	421225	28,8	27	6	0	2	2	1	0	2	0	0	0	0	0	0	0
9292	1962	4	CORELLA	370	600.827	4.663.140	NAVARRA	14649W	420650	4,2	3,6	16	0	2	1	0	0	1	1	0	0	0	0	0	1
9292	1962	5	CORELLA	370	600.827	4.663.140	NAVARRA	14649W	420650	42,9	28,3	30	0	7	4	1	0	7	0	0	1	0	0	0	0
9292	1962	6	CORELLA	370	600.827	4.663.140	NAVARRA	14649W	420650	11,8	5	13	0	5	3	0	0	5	0	0	2	0	0	0	0
9292	1962	7	CORELLA	370	600.827	4.663.140	NAVARRA	14649W	420650	0	0		0	0	0	0	0	0	0	0	0	0	0	0	0
9292	1962	9	CORELLA	370	600.827	4.663.140	NAVARRA	14649W	420650	63,4	32,5	25	0	5	5	2	1	5	0	0	2	0	0	0	0
9292	1962	10	CORELLA	370	600.827	4.663.140	NAVARRA	14649W	420650	45,4	19,1	13	2	4	4	2	0	6	0	0	0	0	0	0	0
9292	1962	12	CORELLA	370	600.827	4.663.140	NAVARRA	14649W	420650	33,7	13,4	13	1	5	5	1	0	3	3	0	0	3	0	6	3
9292	1963	1	CORELLA	370	600.827	4.663.140	NAVARRA	14649W	420650	21,1	9	2	3	6	4	0	0	8	1	0	0	1	0	3	0
9292	1963	2	CORELLA	370	600.827	4.663.140	NAVARRA	14649W	420650	28,3	9	16	4	7	7	0	0	10	1	0	0	0	0	1	0
9292	1963	3	CORELLA	370	600.827	4.663.140	NAVARRA	14649W	420650	5,7	2,3	27	8	3	3	0	0	11	0	0	0	0	0	0	0
9292	1963	4	CORELLA	370	600.827	4.663.140	NAVARRA	14649W	420650	33	11,2	17	7	7	7	1	0	14	0	0	1	0	0	0	0
9292	1963	5	CORELLA	370	600.827	4.663.140	NAVARRA	14649W	420650	1,8	1,8	15	11	1	1	0	0	12	0	0	4	0	0	0	0
9292	1963	6	CORELLA	370	600.827	4.663.140	NAVARRA	14649W	420650	103,3	42,7	29	6	7	7	3	1	13	0	0	6	0	0	0	0
9292	1963	7	CORELLA	370	600.827	4.663.140	NAVARRA	14649W	420650	9,6	7,9	12	9	2	2	0	0	11	0	0	0	0	0	0	0
9292	1963	8	CORELLA	370	600.827	4.663.140	NAVARRA	14649W	420650	17,2	13,2	29	8	2	2	1	0	10	0	0	1	0	0	0	0
9292	1963	9	CORELLA	370	600.827	4.663.140	NAVARRA	14649W	420650	39,9	18,7	14	5	6	6	1	0	11	0	0	4	0	0	0	0
9292	1963	10	CORELLA	370	600.827	4.663.140	NAVARRA	14649W	420650	7,8	6,7	29	5	2	2	0	0	7	0	0	0	0	0	0	0
9292	1963	11	CORELLA	370	600.827	4.663.140	NAVARRA	14649W	420650	29,9	15,3	13	5	5	5	1	0	10	0	0	0	0	0	0	0

Código	Año	Mes	Nombre	Altitud	X	Y	Provincia	Longitud	Latitud	Precipitación total	P máx diaria	1er día P máx	Días de precipitación inapreciable	Días de precipitación apreciable	Días de P>=1 mm	Días de P>=10 mm	Días de P>=30 mm	Días de lluvia	Días de nieve	Días de granizo	Días de tormenta	Días de niebla	Días de rocío	Días de escarcha	Días en que la nieve cubre el suelo
9292	1963	12	CORELLA	370	600.827	4.663.140	NAVARRA	14649W	420650	47,8	25,8	2	4	5	5	1	0	8	1	0	1	0	0	0	1
9292	1964	1	CORELLA	370	600.827	4.663.140	NAVARRA	14649W	420650	5	5	29	4	1	1	0	0	5	0	0	0	7	0	6	0
9292	1964	2	CORELLA	370	600.827	4.663.140	NAVARRA	14649W	420650	44,2	18,7	14	5	5	5	2	0	10	0	0	0	1	0	0	0
9292	1964	3	CORELLA	370	600.827	4.663.140	NAVARRA	14649W	420650	37,4	9,2	24	5	10	9	0	0	15	0	0	0	0	0	0	0
9292	1964	4	CORELLA	370	600.827	4.663.140	NAVARRA	14649W	420650	30,2	10,1	1	5	6	6	1	0	11	0	0	0	0	0	0	0
9292	1964	5	CORELLA	370	600.827	4.663.140	NAVARRA	14649W	420650	11,8	10,2	30	6	2	2	1	0	8	0	0	4	0	0	0	0
9292	1964	6	CORELLA	370	600.827	4.663.140	NAVARRA	14649W	420650	0	0	6	5	0	0	0	0	5	0	0	0	0	0	0	0
9292	1964	7	CORELLA	370	600.827	4.663.140	NAVARRA	14649W	420650	14,9	5,3	21	6	4	4	0	0	10	0	0	5	0	0	0	0
9292	1964	8	CORELLA	370	600.827	4.663.140	NAVARRA	14649W	420650	10,9	8,2	21	5	2	2	0	0	7	0	0	2	0	0	0	0
9292	1964	9	CORELLA	370	600.827	4.663.140	NAVARRA	14649W	420650	39,8	18,9	28	7	5	3	2	0	12	0	0	7	0	0	0	0
9292	1964	10	CORELLA	370	600.827	4.663.140	NAVARRA	14649W	420650	20,3	9,3	11	6	4	4	0	0	10	0	0	0	0	0	0	0
9292	1964	11	CORELLA	370	600.827	4.663.140	NAVARRA	14649W	420650	49	44,7	5	5	2	2	1	1	7	0	0	0	2	0	0	0
9292	1964	12	CORELLA	370	600.827	4.663.140	NAVARRA	14649W	420650	26	12,1	17	3	6	6	1	0	9	0	0	0	0	0	2	0
9292	1965	1	CORELLA	370	600.827	4.663.140	NAVARRA	14649W	420650	16,5	8,8	18	3	5	3	0	0	8	0	0	0	2	0	0	0
9292	1965	2	CORELLA	370	600.827	4.663.140	NAVARRA	14649W	420650	50,6	20,5	22	3	5	5	2	0	7	1	0	0	0	0	0	1
9292	1965	3	CORELLA	370	600.827	4.663.140	NAVARRA	14649W	420650	33,7	8,1	1	1	8	8	0	0	9	0	0	0	1	0	0	0
9292	1965	4	CORELLA	370	600.827	4.663.140	NAVARRA	14649W	420650	9,1	5	4	4	2	2	0	0	6	0	0	0	0	0	0	0
9292	1965	5	CORELLA	370	600.827	4.663.140	NAVARRA	14649W	420650	23,2	13,2	17	5	4	4	1	0	9	0	0	2	0	0	0	0
9292	1965	6	CORELLA	370	600.827	4.663.140	NAVARRA	14649W	420650	0,5	0,5	17	6	1	0	0	0	7	0	0	2	0	0	0	0
9292	1965	7	CORELLA	370	600.827	4.663.140	NAVARRA	14649W	420650	0,5	0,5	17	8	1	0	0	0	9	0	0	4	0	0	0	0
9292	1965	9	CORELLA	370	600.827	4.663.140	NAVARRA	14649W	420650	30,3	10,6	9	7	4	4	1	0	11	0	0	0	0	0	0	0
9292	1965	10	CORELLA	370	600.827	4.663.140	NAVARRA	14649W	420650	93,2	20,3	5	6	8	8	4	0	14	0	0	0	0	0	0	0
9292	1965	11	CORELLA	370	600.827	4.663.140	NAVARRA	14649W	420650	46	23,9	4	7	4	4	2	0	11	0	0	0	0	0	0	0
9292	1965	12	CORELLA	370	600.827	4.663.140	NAVARRA	14649W	420650	15,3	11,5	2	9	3	3	1	0	12	0	0	0	2	0	0	0
9292	1966	1	CORELLA	370	600.827	4.663.140	NAVARRA	14649W	420650	32,7	14,8	11	9	6	6	1	0	15	0	0	0	3	0	0	0
9292	1966	2	CORELLA	370	600.827	4.663.140	NAVARRA	14649W	420650	41,2	21,6	27	5	5	5	1	0	10	0	0	0	0	0	0	0
9292	1966	3	CORELLA	370	600.827	4.663.140	NAVARRA	14649W	420650	39,3	34,3	31	6	2	2	1	1	8	0	0	0	0	0	0	0
9292	1966	4	CORELLA	370	600.827	4.663.140	NAVARRA	14649W	420650	46	16,3	23	9	5	5	2	0	14	0	0	1	0	0	0	0
9292	1966	5	CORELLA	370	600.827	4.663.140	NAVARRA	14649W	420650	36,3	20,4	30	8	3	3	1	0	11	0	0	1	0	0	0	0
9292	1966	6	CORELLA	370	600.827	4.663.140	NAVARRA	14649W	420650	23,4	10,4	4	7	3	3	2	0	10	0	0	3	0	0	0	0
9292	1966	8	CORELLA	370	600.827	4.663.140	NAVARRA	14649W	420650	1,1	1,1	21	7	1	1	0	0	8	0	0	1	0	0	0	0
9292	1966	9	CORELLA	370	600.827	4.663.140	NAVARRA	14649W	420650	15,5	15,5	26	8	1	1	1	0	9	0	0	1	0	0	0	0
9292	1966	10	CORELLA	370	600.827	4.663.140	NAVARRA	14649W	420650	36,7	20,5	7	8	3	3	2	0	11	0	0	0	0	0	0	0
9292	1966	11	CORELLA	370	600.827	4.663.140	NAVARRA	14649W	420650	75,4	50,7	7	10	4	4	2	1	14	0	0	0	1	0	0	0
9292	1966	12	CORELLA	370	600.827	4.663.140	NAVARRA	14649W	420650	0	0	2	10	0	0	0	0	10	0	0	0	0	0	0	0
9292	1967	1	CORELLA	370	600.827	4.663.140	NAVARRA	14649W	420650	3,8	2	9	8	2	2	0	0	8	2	0	0	6	3	0	2
9292	1968	1	CORELLA	370	600.827	4.663.140	NAVARRA	14649W	420650	0	0	2	7	0	0	0	0	7	0	0	0	0	0	2	0
9292	1968	2	CORELLA	370	600.827	4.663.140	NAVARRA	14649W	420650	26	12,1	14	8	5	5	1	0	13	0	0	0	0	0	0	0
9292	1968	3	CORELLA	370	600.827	4.663.140	NAVARRA	14649W	420650	76,6	27,3	29	5	6	6	2	0	11	0	0	0	0	0	0	0
9292	1968	4	CORELLA	370	600.827	4.663.140	NAVARRA	14649W	420650	57	24,8	22	6	5	5	3	0	11	0	0	0	0	0	0	0
9292	1968	5	CORELLA	370	600.827	4.663.140	NAVARRA	14649W	420650	26,2	14,7	19	7	5	5	1	0	12	0	0	3	0	0	0	0
9292	1968	6	CORELLA	370	600.827	4.663.140	NAVARRA	14649W	420650	3,5	2,2	18	7	2	2	0	0	9	0	0	2	0	0	0	0
9292	1968	7	CORELLA	370	600.827	4.663.140	NAVARRA	14649W	420650	6,1	4	9	6	2	2	0	0	8	0	0	2	0	0	0	0
9292	1968	9	CORELLA	370	600.827	4.663.140	NAVARRA	14649W	420650	2,3	2,3	23	7	1	1	0	0	8	0	0	0	0	0	0	0
9292	1968	10	CORELLA	370	600.827	4.663.140	NAVARRA	14649W	420650	2,8	1,5	7	5	2	2	0	0	7	0	0	0	0	0	0	0
9292	1968	11	CORELLA	370	600.827	4.663.140	NAVARRA	14649W	420650	49,6	32,8	28	3	3	3	2	1	6	0	0	0	2	0	1	0

Código	Año	Mes	Nombre	Altitud	X	Y	Provincia	Longitud	Latitud	Precipitación total	P máx diaria	1er día P máx	Días de precipitación inapreciable	Días de precipitación apreciable	Días de P>=1 mm	Días de P>=10 mm	Días de P>=30 mm	Días de lluvia	Días de nieve	Días de granizo	Días de tormenta	Días de niebla	Días de rocío	Días de escarcha	Días en que la nieve cubre el suelo
9292	1968	12	CORELLA	370	600.827	4.663.140	NAVARRA	14649W	420650	35,8	17,3	7	5	3	3	1	0	8	0	0	0	0	0	0	0
9292	1969	1	CORELLA	370	600.827	4.663.140	NAVARRA	14649W	420650	6,6	1,9	17	6	4	4	0	0	10	0	0	0	4	0	0	0
9292	1969	2	CORELLA	370	600.827	4.663.140	NAVARRA	14649W	420650	22	14,2	28	7	3	3	1	0	10	0	0	0	1	0	0	0
9292	1969	3	CORELLA	370	600.827	4.663.140	NAVARRA	14649W	420650	35,8	15,7	4	4	5	5	2	0	9	0	0	0	0	0	0	0
9292	1969	4	CORELLA	370	600.827	4.663.140	NAVARRA	14649W	420650	164,3	23,4	8	3	14	14	8	0	17	0	0	0	0	0	0	0
9292	1970	4	CORELLA	370	600.827	4.663.140	NAVARRA	14649W	420650	164,3	23,4	8	2	14	14	8	0	16	0	0	0	0	0	0	0
9292	1974	12	CORELLA	370	600.827	4.663.140	NAVARRA	14649W	420650	0,5	0,3	25	2	2	0	0	0	4	0	0	0	8	0	2	0
9292	1975	1	CORELLA	370	600.827	4.663.140	NAVARRA	14649W	420650	14	6,5	20	1	5	4	0	0	6	0	0	0	5	0	0	0
9292	1975	2	CORELLA	370	600.827	4.663.140	NAVARRA	14649W	420650	48,1	24	9	0	6	6	2	0	6	0	0	0	0	0	0	0
9292	1975	3	CORELLA	370	600.827	4.663.140	NAVARRA	14649W	420650	32,5	8,5	18	0	7	7	0	0	6	1	0	0	0	0	0	0
9292	1975	4	CORELLA	370	600.827	4.663.140	NAVARRA	14649W	420650	59,4	32,5	18	0	9	9	2	1	9	0	0	0	0	0	0	0
9292	1975	9	CORELLA	370	600.827	4.663.140	NAVARRA	14649W	420650	46	16	29	0	7	6	1	0	7	0	0	7	0	5	0	0
9292	1975	10	CORELLA	370	600.827	4.663.140	NAVARRA	14649W	420650	0	0		0	0	0	0	0	0	0	0	0	6	5	1	0
9292	1975	11	CORELLA	370	600.827	4.663.140	NAVARRA	14649W	420650	44,5	19	17	0	5	4	2	0	5	0	0	0	0	3	2	0
9292	1975	12	CORELLA	370	600.827	4.663.140	NAVARRA	14649W	420650	79	40,8	15	0	6	5	3	1	6	0	0	0	6	8	6	0
9292	1976	1	CORELLA	370	600.827	4.663.140	NAVARRA	14649W	420650	3,1	2,7	27	2	2	1	0	0	4	0	0	0	0	0	9	0
9292	1976	2	CORELLA	370	600.827	4.663.140	NAVARRA	14649W	420650	38,1	18,3	6	3	7	5	1	0	10	0	0	0	0	2	2	0
9292	1976	3	CORELLA	370	600.827	4.663.140	NAVARRA	14649W	420650	33,1	16,6	8	3	6	6	1	0	9	0	0	0	0	1	1	0
9292	1976	4	CORELLA	370	600.827	4.663.140	NAVARRA	14649W	420650	53,3	22,5	4	2	8	7	2	0	10	0	0	0	0	0	0	0
9292	1976	5	CORELLA	370	600.827	4.663.140	NAVARRA	14649W	420650	30,3	6,7	18	2	7	6	0	0	9	0	0	0	0	0	0	0
9292	1976	11	CORELLA	370	600.827	4.663.140	NAVARRA	14649W	420650	14,1	9	9	2	3	3	0	0	5	0	0	0	0	1	4	0
9292	1976	12	CORELLA	370	600.827	4.663.140	NAVARRA	14649W	420650	128,5	54	19	1	4	4	4	2	5	0	0	0	2	1	0	0
9292	1977	1	CORELLA	370	600.827	4.663.140	NAVARRA	14649W	420650	41,1	11,5	20	0	11	8	1	0	10	1	0	0	5	0	5	1
9292	1977	2	CORELLA	370	600.827	4.663.140	NAVARRA	14649W	420650	15,9	8,5	23	0	5	5	0	0	5	0	0	0	0	0	2	0
9292	1977	3	CORELLA	370	600.827	4.663.140	NAVARRA	14649W	420650	27,4	17	22	0	4	3	1	0	4	0	0	0	0	3	0	0
9292	1977	4	CORELLA	370	600.827	4.663.140	NAVARRA	14649W	420650	20,5	7	17	0	4	4	0	0	3	1	0	0	0	0	0	1
9292	1977	5	CORELLA	370	600.827	4.663.140	NAVARRA	14649W	420650	105,1	26,5	31	0	15	14	3	0	15	0	0	5	0	0	0	0
9292	1977	6	CORELLA	370	600.827	4.663.140	NAVARRA	14649W	420650	88,2	30	12	0	11	10	2	1	11	0	0	7	0	0	0	0
9292	1977	7	CORELLA	370	600.827	4.663.140	NAVARRA	14649W	420650	16,1	6	6	0	6	6	0	0	6	0	0	0	0	0	0	0
9292	1977	8	CORELLA	370	600.827	4.663.140	NAVARRA	14649W	420650	18,2	6	17	0	5	5	0	0	5	0	0	3	0	0	0	0
9292	1977	10	CORELLA	370	600.827	4.663.140	NAVARRA	14649W	420650	51,3	34,4	18	0	6	6	1	1	6	0	0	2	0	0	0	0
9292	1980	5	CORELLA	370	600.827	4.663.140	NAVARRA	14649W	420650	56,7	14,5	3	2	9	9	2	0	11	0	0	1	0	0	0	0
9292	1980	6	CORELLA	370	600.827	4.663.140	NAVARRA	14649W	420650	41	20	11	1	5	5	1	0	6	0	0	0	0	0	0	0
9292	1980	7	CORELLA	370	600.827	4.663.140	NAVARRA	14649W	420650	22,5	15	8	1	2	2	1	0	3	0	0	0	0	0	0	0
9292	1980	8	CORELLA	370	600.827	4.663.140	NAVARRA	14649W	420650	13,6	9	18	1	3	3	0	0	4	0	0	0	0	0	0	0
9292	1980	9	CORELLA	370	600.827	4.663.140	NAVARRA	14649W	420650	15,3	5	7	0	7	6	0	0	7	0	0	1	0	0	0	0
9292	1980	10	CORELLA	370	600.827	4.663.140	NAVARRA	14649W	420650	27,8	6,8	7	0	9	8	0	0	9	0	0	0	0	0	0	0
9292	1980	11	CORELLA	370	600.827	4.663.140	NAVARRA	14649W	420650	22,6	11,5	8	1	4	4	1	0	4	1	0	0	4	2	4	0
9292	1980	12	CORELLA	370	600.827	4.663.140	NAVARRA	14649W	420650	12,5	3,5	2	0	6	5	0	0	5	1	0	0	1	0	18	1
9292	1981	1	CORELLA	370	600.827	4.663.140	NAVARRA	14649W	420650	3,4	1,5	13	1	3	2	0	0	3	1	0	0	2	0	5	2
9292	1981	2	CORELLA	370	600.827	4.663.140	NAVARRA	14649W	420650	29,3	11	10	0	6	5	1	0	4	2	0	0	0	0	0	0
9292	1981	3	CORELLA	370	600.827	4.663.140	NAVARRA	14649W	420650	12,6	6,6	28	0	6	3	0	0	6	0	0	0	0	2	1	0
9292	1981	4	CORELLA	370	600.827	4.663.140	NAVARRA	14649W	420650	59,4	22	22	0	11	9	1	0	11	0	0	0	0	1	0	0
9292	1981	5	CORELLA	370	600.827	4.663.140	NAVARRA	14649W	420650	50,9	21,5	25	0	11	11	1	0	11	0	0	1	0	0	0	0
9292	1981	6	CORELLA	370	600.827	4.663.140	NAVARRA	14649W	420650	23,5	10,5	27	0	4	4	1	0	4	0	0	0	0	0	0	0
9292	1981	7	CORELLA	370	600.827	4.663.140	NAVARRA	14649W	420650	10,5	10	2	0	2	1	1	0	2	0	0	0	0	0	0	0

Código	Año	Mes	Nombre	Altitud	X	Y	Provincia	Longitud	Latitud	Precipitación total	P máx diaria	1er día P máx	Días de precipitación inapreciable	Días de precipitación apreciable	Días de P>=1 mm	Días de P>=10 mm	Días de P>=30 mm	Días de lluvia	Días de nieve	Días de granizo	Días de tormenta	Días de niebla	Días de rocío	Días de escarcha	Días en que la nieve cubre el suelo
9292	1981	8	CORELLA	370	600.827	4.663.140	NAVARRA	14649W	420650	14,6	7	29	0	3	3	0	0	3	0	0	1	0	0	0	0
9292	1981	9	CORELLA	370	600.827	4.663.140	NAVARRA	14649W	420650	15,5	9,5	22	0	4	3	0	0	4	0	0	1	0	0	0	0
9292	1981	10	CORELLA	370	600.827	4.663.140	NAVARRA	14649W	420650	6	6	26	0	1	1	0	0	1	0	0	0	0	0	0	0
9292	1981	11	CORELLA	370	600.827	4.663.140	NAVARRA	14649W	420650	0,5	0,5	23	0	1	0	0	0	1	0	0	0	0	0	0	0
9292	1981	12	CORELLA	370	600.827	4.663.140	NAVARRA	14649W	420650	51,5	11	29	0	13	11	1	0	13	0	0	0	1	0	3	0
9292	1982	1	CORELLA	370	600.827	4.663.140	NAVARRA	14649W	420650	20,5	4,5	11	0	8	8	0	0	8	0	0	0	2	0	0	0
9292	1982	2	CORELLA	370	600.827	4.663.140	NAVARRA	14649W	420650	41,2	17,8	15	0	8	6	1	0	8	0	0	0	1	0	2	0
9292	1982	3	CORELLA	370	600.827	4.663.140	NAVARRA	14649W	420650	15,8	11,5	31	0	6	4	1	0	6	0	0	0	1	2	1	0
9292	1982	4	CORELLA	370	600.827	4.663.140	NAVARRA	14649W	420650	23,2	6	16	0	8	7	0	0	8	0	0	0	0	0	0	0
9292	1982	5	CORELLA	370	600.827	4.663.140	NAVARRA	14649W	420650	46,5	11,2	28	0	12	11	1	0	12	0	0	0	0	0	0	0
9292	1982	6	CORELLA	370	600.827	4.663.140	NAVARRA	14649W	420650	15,8	7,9	2	0	4	2	0	0	4	0	0	1	0	0	0	0
9292	1982	7	CORELLA	370	600.827	4.663.140	NAVARRA	14649W	420650	20,6	4,6	29	0	9	7	0	0	9	0	0	0	0	0	0	0
9292	1982	8	CORELLA	370	600.827	4.663.140	NAVARRA	14649W	420650	31,9	14,8	26	0	5	4	1	0	5	0	0	2	0	0	0	0
9292	1982	9	CORELLA	370	600.827	4.663.140	NAVARRA	14649W	420650	32	14,5	18	0	5	5	1	0	5	0	0	3	0	0	0	0
9292	1982	10	CORELLA	370	600.827	4.663.140	NAVARRA	14649W	420650	34,9	16	22	0	10	8	1	0	10	0	0	0	0	3	0	0
9292	1982	11	CORELLA	370	600.827	4.663.140	NAVARRA	14649W	420650	14,9	4,5	12	0	6	4	0	0	6	0	0	0	5	4	0	0
9292	1982	12	CORELLA	370	600.827	4.663.140	NAVARRA	14649W	420650	30,7	8	18	0	7	7	0	0	5	2	0	0	4	0	0	0
9292	1983	1	CORELLA	370	600.827	4.663.140	NAVARRA	14649W	420650	0	0		0	0	0	0	0	0	0	0	0	17	0	0	0
9292	1983	2	CORELLA	370	600.827	4.663.140	NAVARRA	14649W	420650	21,3	9	25	0	5	5	0	0	5	0	0	0	12	0	9	0
9292	1983	3	CORELLA	370	600.827	4.663.140	NAVARRA	14649W	420650	10,6	4,5	31	1	6	4	0	0	6	1	0	0	0	0	0	1
9292	1983	4	CORELLA	370	600.827	4.663.140	NAVARRA	14649W	420650	27,8	18	20	2	6	3	1	0	8	0	0	0	0	0	0	0
9292	1983	5	CORELLA	370	600.827	4.663.140	NAVARRA	14649W	420650	13,7	4,2	20	2	9	5	0	0	11	0	0	2	0	0	0	0
9292	1983	6	CORELLA	370	600.827	4.663.140	NAVARRA	14649W	420650	8,5	6	24	2	4	2	0	0	6	0	0	3	0	0	0	0
9292	1983	7	CORELLA	370	600.827	4.663.140	NAVARRA	14649W	420650	35,8	18	3	2	5	4	2	0	7	0	0	5	0	0	0	0
9292	1983	8	CORELLA	370	600.827	4.663.140	NAVARRA	14649W	420650	68,8	36,7	31	2	10	9	1	1	12	0	0	8	0	0	0	0
9292	1983	9	CORELLA	370	600.827	4.663.140	NAVARRA	14649W	420650	0	0	13	2	0	0	0	0	2	0	0	0	0	0	0	0
9292	1983	10	CORELLA	370	600.827	4.663.140	NAVARRA	14649W	420650	2	1,5	16	2	3	1	0	0	5	0	0	0	0	0	0	0
9292	1983	11	CORELLA	370	600.827	4.663.140	NAVARRA	14649W	420650	45,1	9,9	14	1	13	8	0	0	14	0	0	0	5	2	0	0
9292	1983	12	CORELLA	370	600.827	4.663.140	NAVARRA	14649W	420650	4,4	2,8	14	0	5	1	0	0	5	0	0	0	3	1	7	0
9292	1984	2	CORELLA	370	600.827	4.663.140	NAVARRA	14649W	420650	23,7	16	28	0	6	4	1	0	4	2	0	0	0	0	5	2
9292	1984	3	CORELLA	370	600.827	4.663.140	NAVARRA	14649W	420650	28,9	5,8	31	0	10	9	0	0	10	0	0	0	0	0	1	0
9292	1984	4	CORELLA	370	600.827	4.663.140	NAVARRA	14649W	420650	15,4	7	4	0	7	4	0	0	7	0	0	1	0	0	0	0
9292	1984	5	CORELLA	370	600.827	4.663.140	NAVARRA	14649W	420650	87,3	30	14	0	17	15	1	1	17	0	0	1	0	1	0	0
9292	1984	6	CORELLA	370	600.827	4.663.140	NAVARRA	14649W	420650	32,8	14,6	26	0	9	6	1	0	9	0	0	3	0	0	0	0
9292	1984	7	CORELLA	370	600.827	4.663.140	NAVARRA	14649W	420650	10,1	9,2	31	0	2	1	0	0	2	0	0	2	0	0	0	0
9292	1984	8	CORELLA	370	600.827	4.663.140	NAVARRA	14649W	420650	12,4	5,6	13	0	4	3	0	0	4	0	0	2	0	0	0	0
9292	1984	9	CORELLA	370	600.827	4.663.140	NAVARRA	14649W	420650	12,4	5,3	4	0	5	4	0	0	5	0	0	1	0	0	0	0
9292	1984	10	CORELLA	370	600.827	4.663.140	NAVARRA	14649W	420650	22,3	6,2	19	0	9	7	0	0	9	0	0	0	1	0	0	0
9292	1984	11	CORELLA	370	600.827	4.663.140	NAVARRA	14649W	420650	95,9	24	8	0	13	12	3	0	13	0	0	0	0	1	2	0
9292	1984	12	CORELLA	370	600.827	4.663.140	NAVARRA	14649W	420650	14,3	7	20	0	8	2	0	0	8	0	0	0	8	2	6	0
9292	1985	2	CORELLA	370	600.827	4.663.140	NAVARRA	14649W	420650	17,5	8	10	2	5	4	0	0	7	0	0	1	2	2	4	0
9292	1985	3	CORELLA	370	600.827	4.663.140	NAVARRA	14649W	420650	20,2	5,5	1	2	8	5	0	0	10	0	0	0	0	0	0	0
9292	1985	4	CORELLA	370	600.827	4.663.140	NAVARRA	14649W	420650	14,7	10,5	22	2	6	3	1	0	8	0	0	0	0	0	0	0
9292	1985	5	CORELLA	370	600.827	4.663.140	NAVARRA	14649W	420650	53	17	26	2	12	11	1	0	14	0	0	4	0	1	0	0
9292	1985	6	CORELLA	370	600.827	4.663.140	NAVARRA	14649W	420650	6,9	3,5	3	3	5	4	0	0	8	0	0	3	0	0	0	0
9292	1985	7	CORELLA	370	600.827	4.663.140	NAVARRA	14649W	420650	17,7	10,5	2	4	5	4	1	0	9	0	0	5	0	0	0	0

Código	Año	Mes	Nombre	Altitud	X	Y	Provincia	Longitud	Latitud	Precipitación total	P máx diaria	1er día P máx	Días de precipitación inapreciable	Días de precipitación apreciable	Días de P>=1 mm	Días de P>=10 mm	Días de P>=30 mm	Días de lluvia	Días de nieve	Días de granizo	Días de tormenta	Días de niebla	Días de rocío	Días de escarcha	Días en que la nieve cubre el suelo
9292	1985	8	CORELLA	370	600.827	4.663.140	NAVARRA	14649W	420650	5,5	5,5	22	4	1	1	0	0	5	0	0	1	0	0	0	0
9292	1985	9	CORELLA	370	600.827	4.663.140	NAVARRA	14649W	420650	0	0		0	0	0	0	0	0	0	0	0	0	0	0	0
9292	1985	10	CORELLA	370	600.827	4.663.140	NAVARRA	14649W	420650	4,9	1,6	26	4	6	2	0	0	10	0	0	1	0	0	0	0
9292	1985	11	CORELLA	370	600.827	4.663.140	NAVARRA	14649W	420650	19,9	9,2	11	4	9	4	0	0	11	2	0	0	0	0	4	1
9292	1985	12	CORELLA	370	600.827	4.663.140	NAVARRA	14649W	420650	10,6	2,8	9	3	6	5	0	0	9	0	0	0	2	0	6	0
9292	1986	1	CORELLA	370	600.827	4.663.140	NAVARRA	14649W	420650	9,3	1,6	1	3	10	5	0	0	13	0	0	0	0	0	1	0
9292	1986	2	CORELLA	370	600.827	4.663.140	NAVARRA	14649W	420650	24,9	5,5	13	3	11	8	0	0	14	0	0	1	3	0	2	0
9292	1986	3	CORELLA	370	600.827	4.663.140	NAVARRA	14649W	420650	22,7	10,5	11	2	5	4	1	0	7	0	0	0	0	1	0	0
9292	1986	4	CORELLA	370	600.827	4.663.140	NAVARRA	14649W	420650	27,9	11,5	6	4	6	5	1	0	10	0	0	0	0	0	0	0
9292	1986	5	CORELLA	370	600.827	4.663.140	NAVARRA	14649W	420650	25,8	12,5	26	3	5	3	1	0	8	0	0	0	0	0	0	0
9292	1986	6	CORELLA	370	600.827	4.663.140	NAVARRA	14649W	420650	10	8	21	3	3	2	0	0	6	0	0	1	0	0	0	0
9292	1986	7	CORELLA	370	600.827	4.663.140	NAVARRA	14649W	420650	21,1	20,5	2	3	2	1	1	0	5	0	0	0	0	0	0	0
9292	1986	8	CORELLA	370	600.827	4.663.140	NAVARRA	14649W	420650	0	0	8	4	0	0	0	0	4	0	0	0	0	0	0	0
9292	1986	9	CORELLA	370	600.827	4.663.140	NAVARRA	14649W	420650	18,8	5	24	5	7	5	0	0	12	0	0	4	0	0	0	0
9292	1986	10	CORELLA	370	600.827	4.663.140	NAVARRA	14649W	420650	33,5	7	14	4	7	7	0	0	11	0	0	0	0	1	0	0
9292	1986	11	CORELLA	370	600.827	4.663.140	NAVARRA	14649W	420650	11,3	7	15	4	3	2	0	0	7	0	0	0	0	0	0	0
9292	1986	12	CORELLA	370	600.827	4.663.140	NAVARRA	14649W	420650	15	6,5	13	2	7	5	0	0	9	0	0	0	0	0	0	0
9292	1987	1	CORELLA	370	600.827	4.663.140	NAVARRA	14649W	420650	33,5	9	14	4	8	8	0	0	8	4	0	0	5	1	2	3
9292	1987	2	CORELLA	370	600.827	4.663.140	NAVARRA	14649W	420650	34,5	10	12						8	3	0	0	1	2	0	2
9292	1987	3	CORELLA	370	600.827	4.663.140	NAVARRA	14649W	420650	24	11	26	3	5	5	1	0	7	1	0	0	0	0	0	0
9292	1987	4	CORELLA	370	600.827	4.663.140	NAVARRA	14649W	420650	13	6,5	9	3	4	4	0	0	7	0	0	0	0	0	0	0
9292	1987	5	CORELLA	370	600.827	4.663.140	NAVARRA	14649W	420650	27	13	24	3	5	5	1	0	8	0	0	0	0	0	0	0
9292	1987	6	CORELLA	370	600.827	4.663.140	NAVARRA	14649W	420650	24	9	15	2	7	6	0	0	9	0	0	0	0	0	0	0
9292	1987	7	CORELLA	370	600.827	4.663.140	NAVARRA	14649W	420650	22	12,5	6	1	3	3	1	0	4	0	0	0	0	0	0	0
9292	1987	8	CORELLA	370	600.827	4.663.140	NAVARRA	14649W	420650	6	3	22	1	2	2	0	0	3	0	0	2	0	0	0	0
9292	1987	9	CORELLA	370	600.827	4.663.140	NAVARRA	14649W	420650	7	5	3	1	2	2	0	0	3	0	0	0	0	0	0	0
9292	1987	10	CORELLA	370	600.827	4.663.140	NAVARRA	14649W	420650	73	19	5	1	9	8	3	0	10	0	0	4	0	0	0	0
9292	1987	11	CORELLA	370	600.827	4.663.140	NAVARRA	14649W	420650	29	13	7	1	6	5	1	0	7	0	0	0	0	0	0	0
9292	1987	12	CORELLA	370	600.827	4.663.140	NAVARRA	14649W	420650	67	21	4	0	7	6	3	0	6	1	0	0	11	4	2	1
9292	1988	1	CORELLA	370	600.827	4.663.140	NAVARRA	14649W	420650	46,3	23,5	29	0	6	4	1	0	6	0	0	0	4	0	0	0
9292	1988	3	CORELLA	370	600.827	4.663.140	NAVARRA	14649W	420650	9	5,5	21	0	2	2	0	0	2	0	0	0	0	0	1	0
9292	1988	4	CORELLA	370	600.827	4.663.140	NAVARRA	14649W	420650	197,7	55	3	0	20	17	5	2	20	0	0	6	6	0	0	0
9292	1988	5	CORELLA	370	600.827	4.663.140	NAVARRA	14649W	420650	82,6	28,5	22	0	12	9	3	0	11	0	1	3	0	0	0	0
9292	1988	7	CORELLA	370	600.827	4.663.140	NAVARRA	14649W	420650	45	42	19	0	2	2	1	1	1	0	1	1	0	0	0	0
9292	1988	8	CORELLA	370	600.827	4.663.140	NAVARRA	14649W	420650	19	19	6	0	1	1	1	0	0	0	1	1	0	0	0	0
9292	1988	10	CORELLA	370	600.827	4.663.140	NAVARRA	14649W	420650	25,5	16,5	15	1	3	3	1	0	4	0	0	1	0	0	0	0
9292	1988	11	CORELLA	370	600.827	4.663.140	NAVARRA	14649W	420650	19	6	13	0	6	4	0	0	6	0	0	0	7	0	4	0
9292	1988	12	CORELLA	370	600.827	4.663.140	NAVARRA	14649W	420650	6	4	2	0	3	3	0	0	3	0	0	0	6	2	4	0
9292	1989	1	CORELLA	370	600.827	4.663.140	NAVARRA	14649W	420650	4,5	4	6	0	2	1	0	0	2	0	0	0	15	5	15	0
9292	1989	3	CORELLA	370	600.827	4.663.140	NAVARRA	14649W	420650	25,7	13,5	30	1	3	2	2	0	4	0	0	0	0	0	0	0
9292	1989	4	CORELLA	370	600.827	4.663.140	NAVARRA	14649W	420650	70,2	18	7	0	13	11	1	0	13	0	0	0	3	0	0	0
9292	1989	5	CORELLA	370	600.827	4.663.140	NAVARRA	14649W	420650	70	28	20	0	10	10	1	0	10	0	0	5	0	0	0	0
9292	1989	6	CORELLA	370	600.827	4.663.140	NAVARRA	14649W	420650	3	3	2	0	1	1	0	0	1	0	0	0	0	0	0	0
9292	1989	7	CORELLA	370	600.827	4.663.140	NAVARRA	14649W	420650	22,5	14	9	0	3	3	1	0	3	0	0	3	0	0	0	0
9292	1989	8	CORELLA	370	600.827	4.663.140	NAVARRA	14649W	420650	52,5	39,5	19	0	4	4	1	1	3	0	1	4	0	0	0	0
9292	1989	9	CORELLA	370	600.827	4.663.140	NAVARRA	14649W	420650	15,7	5,3	9	0	7	4	0	0	7	0	0	1	0	0	0	0

Código	Año	Mes	Nombre	Altitud	X	Y	Provincia	Longitud	Latitud	Precipitación total	P máx diaria	1er día P máx	Días de precipitación inapreciable	Días de precipitación apreciable	Días de P>=1 mm	Días de P>=10 mm	Días de P>=30 mm	Días de lluvia	Días de nieve	Días de granizo	Días de tormenta	Días de niebla	Días de rocío	Días de escarcha	Días en que la nieve cubre el suelo
9292	1989	10	CORELLA	370	600.827	4.663.140	NAVARRA	14649W	420650	8,5	6,5	18	0	2	2	0	0	2	0	0	0	3	0	0	0
9292	1989	11	CORELLA	370	600.827	4.663.140	NAVARRA	14649W	420650	37,2	9	26	0	15	9	0	0	15	0	0	0	4	1	0	0
9292	1989	12	CORELLA	370	600.827	4.663.140	NAVARRA	14649W	420650	20,1	10	26	0	7	4	1	0	7	0	0	0	10	0	1	0
9292	1990	1	CORELLA	370	600.827	4.663.140	NAVARRA	14649W	420650	23,3	7,5	3	2	10	7	0	0				0	14	1	13	0
9292	1990	2	CORELLA	370	600.827	4.663.140	NAVARRA	14649W	420650	0,5	0,5	20	0	1	0	0	0	1	0	0	0	1	0	0	0
9292	1990	3	CORELLA	370	600.827	4.663.140	NAVARRA	14649W	420650	2	1	11	0	2	2	0	0	2	0	0	0	0	0	0	0
9292	1990	4	CORELLA	370	600.827	4.663.140	NAVARRA	14649W	420650	31,5	9	5	0	10	10	0	0	9	0	1	1	1	0	0	0
9292	1990	5	CORELLA	370	600.827	4.663.140	NAVARRA	14649W	420650	57,6	18	21	0	9	7	2	0	9	0	0	4	0	0	0	0
9292	1990	6	CORELLA	370	600.827	4.663.140	NAVARRA	14649W	420650	77	32	11	0	8	8	3	1	8	0	0	7	0	0	0	0
9292	1990	7	CORELLA	370	600.827	4.663.140	NAVARRA	14649W	420650	3,2	3	28	0	2	1	0	0	2	0	0	1	0	0	0	0
9292	1990	8	CORELLA	370	600.827	4.663.140	NAVARRA	14649W	420650	7,5	4	11	0	6	3	0	0	5	0	1	5	0	0	0	0
9292	1990	9	CORELLA	370	600.827	4.663.140	NAVARRA	14649W	420650	17,5	6	16	0	8	6	0	0	8	0	0	2	0	0	0	0
9292	1990	10	CORELLA	370	600.827	4.663.140	NAVARRA	14649W	420650	37,7	16,5	21	0	10	7	1	0	10	0	0	0	0	0	0	0
9292	1990	11	CORELLA	370	600.827	4.663.140	NAVARRA	14649W	420650	19	4,3	8	0	10	8	0	0	10	0	0	0	10	1	0	0
9292	1990	12	CORELLA	370	600.827	4.663.140	NAVARRA	14649W	420650	24,3	11	8	0	11	7	1	0	10	1	0	0	11	0	14	1
9292	1991	1	CORELLA	370	600.827	4.663.140	NAVARRA	14649W	420650	6	2,5	11	0	4	2	0	0	4	0	0	0	0	0	11	0
9292	1991	2	CORELLA	370	600.827	4.663.140	NAVARRA	14649W	420650	34,1	8,5	1	0	6	6	0	0	6	0	0	0	3	0	8	0
9292	1991	3	CORELLA	370	600.827	4.663.140	NAVARRA	14649W	420650	31	8	7	0	9	7	0	0	9	0	0	0	11	0	0	0
9292	1991	4	CORELLA	370	600.827	4.663.140	NAVARRA	14649W	420650	85,2	23	15	0	9	8	4	0	9	0	0	0	5	0	0	0
9292	1991	5	CORELLA	370	600.827	4.663.140	NAVARRA	14649W	420650	18,4	14,3	30	0	5	3	1	0	5	0	0	0	0	0	0	0
9292	1991	6	CORELLA	370	600.827	4.663.140	NAVARRA	14649W	420650	4	3,2	5	0	3	1	0	0	3	0	0	0	0	0	0	0
9292	1991	7	CORELLA	370	600.827	4.663.140	NAVARRA	14649W	420650	29,5	15,5	22	0	6	6	1	0	6	0	0	0	0	0	0	0
9292	1991	8	CORELLA	370	600.827	4.663.140	NAVARRA	14649W	420650	2,5	1,5	27	0	2	2	0	0	2	0	0	1	0	0	0	0
9292	1991	9	CORELLA	370	600.827	4.663.140	NAVARRA	14649W	420650	71,5	31,5	11	0	12	7	2	1	10	0	2	6	0	0	0	0
9292	1991	10	CORELLA	370	600.827	4.663.140	NAVARRA	14649W	420650	51,5	19	10	0	11	7	2	0	11	0	0	1	5	0	0	0
9292	1991	11	CORELLA	370	600.827	4.663.140	NAVARRA	14649W	420650	15,3	3,8	30	0	8	6	0	0								
9292	1991	12	CORELLA	370	600.827	4.663.140	NAVARRA	14649W	420650	6,3	2,8	1	0	3	3	0	0	3	0	0	0	2	1	2	0
9292	1992	1	CORELLA	370	600.827	4.663.140	NAVARRA	14649W	420650	1,6	1,3	12	0	2	1	0	0	2	0	0	0	2	0	3	0
9292	1992	2	CORELLA	370	600.827	4.663.140	NAVARRA	14649W	420650	13,5	12	18	0	2	2	1	0	0	2	0	0	0	0	3	0
9292	1992	3	CORELLA	370	600.827	4.663.140	NAVARRA	14649W	420650	12,8	7	26	0	6	4	0	0	5	1	0	0	0	0	0	0
9292	1992	4	CORELLA	370	600.827	4.663.140	NAVARRA	14649W	420650	11,4	4	7	0	6	6	0	0	6	0	0	0	0	0	0	0
9292	1992	5	CORELLA	370	600.827	4.663.140	NAVARRA	14649W	420650	43,8	19	1	0	5	4	2	0	5	0	0	2	0	0	0	0
9292	1992	6	CORELLA	370	600.827	4.663.140	NAVARRA	14649W	420650	83,9	17	30	0	14	12	3	0								
9292	1992	7	CORELLA	370	600.827	4.663.140	NAVARRA	14649W	420650	21,3	19	15	0	3	2	1	0	3	0	0	2	0	0	0	0
9292	1992	8	CORELLA	370	600.827	4.663.140	NAVARRA	14649W	420650	31,4	11,5	19	0	8	6	1	0	7	0	1	7	0	0	0	0
9292	1992	9	CORELLA	370	600.827	4.663.140	NAVARRA	14649W	420650	49	22	26	0	4	4	2	0	4	0	0	1	2	0	0	0
9292	1992	10	CORELLA	370	600.827	4.663.140	NAVARRA	14649W	420650	81,5	18,6	16	0	16	13	3	0								
9292	1992	11	CORELLA	370	600.827	4.663.140	NAVARRA	14649W	420650	1,4	1	15	0	2	1	0	0	2	0	0	0	6	0	0	0
9292	1992	12	CORELLA	370	600.827	4.663.140	NAVARRA	14649W	420650	7,9	2	15	0	9	4	0	0	9	0	0	0	5	2	0	0
9292	1993	1	CORELLA	370	600.827	4.663.140	NAVARRA	14649W	420650	0,2	0,2	10	0	1	0	0	0	1	0	0	0	10	6	2	0
9292	1993	2	CORELLA	370	600.827	4.663.140	NAVARRA	14649W	420650	3,5	1,2	26	1	4	2	0	0	4	1	0	0	5	0	0	1
9292	1993	3	CORELLA	370	600.827	4.663.140	NAVARRA	14649W	420650	24	8	1	0	8	4	0	0	7	1	0	0	0	0	0	1
9292	1993	4	CORELLA	370	600.827	4.663.140	NAVARRA	14649W	420650	29,7	14,8	25	0	6	5	1	0	6	0	0	0	0	0	0	0
9292	1993	5	CORELLA	370	600.827	4.663.140	NAVARRA	14649W	420650	46,1	17,3	25	0	10	8	1	0	10	0	0	3	2	0	0	0
9292	1993	6	CORELLA	370	600.827	4.663.140	NAVARRA	14649W	420650	53,7	42	21	0	9	7	1	1	8	0	1	2	0	0	0	0
9292	1993	7	CORELLA	370	600.827	4.663.140	NAVARRA	14649W	420650	0,4	0,4	15	0	1	0	0	0	1	0	0	1	0	0	0	0

Código	Año	Mes	Nombre	Altitud	X	Y	Provincia	Longitud	Latitud	Precipitación total	P máx diaria	1er día P máx	Días de precipitación inapreciable	Días de precipitación apreciable	Días de P>=1 mm	Días de P>=10 mm	Días de P>=30 mm	Días de lluvia	Días de nieve	Días de granizo	Días de tormenta	Días de niebla	Días de rocío	Días de escarcha	Días en que la nieve cubre el suelo
9292	1993	8	CORELLA	370	600.827	4.663.140	NAVARRA	14649W	420650	34,4	27	24	0	4	4	1	0	3	0	1	3	0	0	0	0
9292	1993	9	CORELLA	370	600.827	4.663.140	NAVARRA	14649W	420650	41,2	21,5	21	0	6	5	2	0	6	0	0	1	0	0	0	0
9292	1993	10	CORELLA	370	600.827	4.663.140	NAVARRA	14649W	420650	39,5	10	27	0	11	8	1	0	11	0	0	0	1	0	0	0
9292	1993	11	CORELLA	370	600.827	4.663.140	NAVARRA	14649W	420650	24,6	16,6	5	0	6	4	1	0	6	0	0	0	7	0	0	0
9292	1993	12	CORELLA	370	600.827	4.663.140	NAVARRA	14649W	420650	22,9	17,5	25	0	5	4	1	0	5	0	0	0	0	0	0	0
9292	1994	1	CORELLA	370	600.827	4.663.140	NAVARRA	14649W	420650	8,2	4,9	9	0	3	2	0	0	3	0	0	0	1	0	0	0
9292	1994	3	CORELLA	370	600.827	4.663.140	NAVARRA	14649W	420650	5,5	2,5	5	0	3	3	0	0	3	0	0	0	0	0	0	0
9292	1994	4	CORELLA	370	600.827	4.663.140	NAVARRA	14649W	420650	7,4	3	9	0	4	4	0	0	4	0	0	0	0	0	0	0
9292	1994	5	CORELLA	370	600.827	4.663.140	NAVARRA	14649W	420650	40,8	19,5	7	0	6	5	2	0	6	0	0	0	0	0	0	0
9292	1994	6	CORELLA	370	600.827	4.663.140	NAVARRA	14649W	420650	19,1	5,5	16	0	6	5	0	0	6	0	0	3	0	0	0	0
9292	1994	7	CORELLA	370	600.827	4.663.140	NAVARRA	14649W	420650	14,1	7,1	15	0	2	2	0	0	2	0	0	2	0	0	0	0
9292	1994	8	CORELLA	370	600.827	4.663.140	NAVARRA	14649W	420650	5,2	5,2	14	0	1	1	0	0	1	0	0	0	0	0	0	0
9292	1994	9	CORELLA	370	600.827	4.663.140	NAVARRA	14649W	420650	43	23	23	0	7	5	1	0	7	0	0	0	0	0	0	0
9292	1994	10	CORELLA	370	600.827	4.663.140	NAVARRA	14649W	420650	59	18,3	27	0	8	8	1	0	8	0	0	0	5	2	0	0
9292	1994	11	CORELLA	370	600.827	4.663.140	NAVARRA	14649W	420650	26,5	14	4	0	7	4	1	0	7	0	0	0	11	8	0	0
9292	1994	12	CORELLA	370	600.827	4.663.140	NAVARRA	14649W	420650	35,8	14	31	2	4	4	2	0	6	0	0	0	10	9	1	0
9292	1995	1	CORELLA	370	600.827	4.663.140	NAVARRA	14649W	420650	22,2	12,6	6	0	4	4	1	0	4	0	0	0	0	0	0	0
9292	1995	2	CORELLA	370	600.827	4.663.140	NAVARRA	14649W	420650	15,1	12,3	21	2	5	2	1	0	7	0	0	0	1	0	3	0
9292	1995	3	CORELLA	370	600.827	4.663.140	NAVARRA	14649W	420650	10,4	5,2	5	0	3	2	0	0	3	0	0	0	0	0	0	0
9292	1995	4	CORELLA	370	600.827	4.663.140	NAVARRA	14649W	420650	24,3	14,6	23	0	6	4	1	0	6	0	0	0	1	0	0	0
9292	1995	5	CORELLA	370	600.827	4.663.140	NAVARRA	14649W	420650	13,2	5,2	18	0	6	4	0	0	6	0	0	0	0	0	0	0
9292	1995	6	CORELLA	370	600.827	4.663.140	NAVARRA	14649W	420650	5,4	5,4	30	0	1	1	0	0	1	0	0	0	0	0	0	0
9292	1995	7	CORELLA	370	600.827	4.663.140	NAVARRA	14649W	420650	15,8	8,5	10	0	4	3	0	0	4	0	0	0	0	0	0	0
9292	1995	8	CORELLA	370	600.827	4.663.140	NAVARRA	14649W	420650	38,4	37	9	1	2	2	1	1	3	0	0	0	0	0	0	0
9292	1995	9	CORELLA	370	600.827	4.663.140	NAVARRA	14649W	420650	11,9	5,5	16	2	3	3	0	0	5	0	0	0	0	0	0	0
9292	1995	10	CORELLA	370	600.827	4.663.140	NAVARRA	14649W	420650	0,7	0,7	27	0	1	0	0	0	1	0	0	0	0	0	0	0
9292	1995	11	CORELLA	370	600.827	4.663.140	NAVARRA	14649W	420650	18,1	4,5	30	5	5	5	0	0	10	0	0	0	2	3	0	0
9292	1995	12	CORELLA	370	600.827	4.663.140	NAVARRA	14649W	420650	92,7	35	4	3	15	13	3	1	16	2	0	0	3	2	0	1
9292	1996	1	CORELLA	370	600.827	4.663.140	NAVARRA	14649W	420650	70,6	22,3	21	0	13	12	1	0	13	0	0	0	2	0	0	0
9292	1996	2	CORELLA	370	600.827	4.663.140	NAVARRA	14649W	420650	37,2	9	5	0	8	6	0	0	7	1	0	0	0	3	1	1
9292	1996	3	CORELLA	370	600.827	4.663.140	NAVARRA	14649W	420650	30	13,8	14	0	6	4	1	0	6	0	0	0	0	6	0	0
9292	1996	4	CORELLA	370	600.827	4.663.140	NAVARRA	14649W	420650	47,1	23,6	16	1	5	4	2	0	6	0	0	1	0	0	0	0
9292	1996	5	CORELLA	370	600.827	4.663.140	NAVARRA	14649W	420650	17,3	11	6	0	8	5	1	0	8	0	0	0	0	0	0	0
9292	1996	6	CORELLA	370	600.827	4.663.140	NAVARRA	14649W	420650	2,3	1,3	19	0	2	2	0	0	2	0	0	0	0	0	0	0
9292	1996	7	CORELLA	370	600.827	4.663.140	NAVARRA	14649W	420650	17,5	8,4	7	0	5	5	0	0	5	0	0	0	0	0	0	0
9292	1996	8	CORELLA	370	600.827	4.663.140	NAVARRA	14649W	420650	32,7	29	20	0	4	3	1	0	4	0	0	0	0	0	0	0
9292	1996	9	CORELLA	370	600.827	4.663.140	NAVARRA	14649W	420650	10,3	5	20	1	3	3	0	0	4	0	0	0	0	0	0	0
9292	1996	10	CORELLA	370	600.827	4.663.140	NAVARRA	14649W	420650	8,8	8,8	13	0	1	1	0	0	1	0	0	0	0	0	0	0
9292	1996	11	CORELLA	370	600.827	4.663.140	NAVARRA	14649W	420650	23,7	5,5	4	0	11	8	0	0	11	0	0	0	0	0	0	0
9292	1996	12	CORELLA	370	600.827	4.663.140	NAVARRA	14649W	420650	70,9	21	5	1	21	19	1	0	21	1	0	0	5	9	4	0
9292	1997	1	CORELLA	370	600.827	4.663.140	NAVARRA	14649W	420650	102,8	18	20	0	20	16	4	0	18	2	0	0	4	5	2	0
9292	1997	2	CORELLA	370	600.827	4.663.140	NAVARRA	14649W	420650	2,1	1,8	22	1	2	1	0	0	3	0	0	0	1	12	5	0
9292	1997	3	CORELLA	370	600.827	4.663.140	NAVARRA	14649W	420650	0	0		0	0	0	0	0	0	0	0	0	0	2	0	0
9292	1997	4	CORELLA	370	600.827	4.663.140	NAVARRA	14649W	420650	60,5	23	18	2	3	3	3	0	5	0	0	0	0	0	0	0
9292	1997	5	CORELLA	370	600.827	4.663.140	NAVARRA	14649W	420650	95,3	42,5	31	5	11	11	2	1	16	0	0	3	0	0	0	0
9292	1997	6	CORELLA	370	600.827	4.663.140	NAVARRA	14649W	420650	54,2	23	4	2	7	7	2	0	9	0	0	2	2	0	0	0

Código	Año	Mes	Nombre	Altitud	X	Y	Provincia	Longitud	Latitud	Precipitación total	P máx diaria	1er día P máx	Días de precipitación inapreciable	Días de precipitación apreciable	Días de P>=1 mm	Días de P>=10 mm	Días de P>=30 mm	Días de lluvia	Días de nieve	Días de granizo	Días de tormenta	Días de niebla	Días de rocío	Días de escarcha	Días en que la nieve cubre el suelo
9292	1997	7	CORELLA	370	600.827	4.663.140	NAVARRA	14649W	420650	44,6	19,5	16	0	10	7	2	0	9	0	1	4	1	0	0	0
9292	1997	8	CORELLA	370	600.827	4.663.140	NAVARRA	14649W	420650	52,5	17,1	5	0	12	8	1	0	12	0	0	3	0	0	0	0
9292	1997	9	CORELLA	370	600.827	4.663.140	NAVARRA	14649W	420650	2,2	2,2	1	3	1	1	0	0	4	0	0	1	1	0	0	0
9292	1997	10	CORELLA	370	600.827	4.663.140	NAVARRA	14649W	420650	27,4	9,9	22	4	7	6	0	0	11	0	0	0	3	4	0	0
9292	1997	11	CORELLA	370	600.827	4.663.140	NAVARRA	14649W	420650	73,1	15,5	5	6	16	16	2	0	22	0	0	0	5	4	1	0
9292	1997	12	CORELLA	370	600.827	4.663.140	NAVARRA	14649W	420650	44,7	16,8	16	3	8	6	1	0	10	1	0	0	0	7	4	1
9292	1998	1	CORELLA	370	600.827	4.663.140	NAVARRA	14649W	420650	21,1	6,3	23	4	10	5	0	0	12	2	0	0	6	6	2	1
9292	1998	2	CORELLA	370	600.827	4.663.140	NAVARRA	14649W	420650	16,1	8	2	1	8	4	0	0	9	0	0	0	9	7	3	0
9292	1998	3	CORELLA	370	600.827	4.663.140	NAVARRA	14649W	420650	15,1	8,3	29	1	6	4	0	0	7	0	0	0	0	1	0	0
9292	1998	4	CORELLA	370	600.827	4.663.140	NAVARRA	14649W	420650	36,8	18,1	26	6	14	8	1	0	20	0	0	3	0	0	0	0
9292	1998	5	CORELLA	370	600.827	4.663.140	NAVARRA	14649W	420650	27,5	8	11	3	9	6	0	0	11	0	1	0	0	0	0	0
9292	1998	6	CORELLA	370	600.827	4.663.140	NAVARRA	14649W	420650	61,4	27,5	30	0	4	3	2	0	4	0	0	2	0	0	0	0
9292	1998	7	CORELLA	370	600.827	4.663.140	NAVARRA	14649W	420650	9,5	4,5	31	1	3	3	0	0	3	0	1	0	0	0	0	0
9292	1998	8	CORELLA	370	600.827	4.663.140	NAVARRA	14649W	420650	5,2	4,3	26	1	2	1	0	0	3	0	0	1	3	0	0	0
9292	1998	9	CORELLA	370	600.827	4.663.140	NAVARRA	14649W	420650	75,4	32,5	23	4	10	5	3	1	12	0	2	1	3	0	0	0
9292	1998	10	CORELLA	370	600.827	4.663.140	NAVARRA	14649W	420650	25,2	7,5	18	1	9	6	0	0	10	0	0	0	2	5	0	0
9292	1998	11	CORELLA	370	600.827	4.663.140	NAVARRA	14649W	420650	16,4	9,6	3	1	8	4	0	0	9	0	0	0	5	8	2	0
9292	1998	12	CORELLA	370	600.827	4.663.140	NAVARRA	14649W	420650	15,2	5,5	31	1	7	4	0	0	6	0	0	0	7	2	16	0
9292	1999	1	CORELLA	370	600.827	4.663.140	NAVARRA	14649W	420650	35,2	27,8	9	1	5	4	1	0	5	0	0	0	8	6	9	0
9292	1999	2	CORELLA	370	600.827	4.663.140	NAVARRA	14649W	420650	14,3	4,2	9	2	5	4	0	0	5	2	0	0	0	5	0	1
9292	1999	3	CORELLA	370	600.827	4.663.140	NAVARRA	14649W	420650	36,1	6,9	14	2	11	9	0	0	13	0	0	0	2	1	0	0
9292	1999	4	CORELLA	370	600.827	4.663.140	NAVARRA	14649W	420650	45,6	11,3	28	1	12	8	1	0	13	0	0	2	3	1	0	0
9292	1999	5	CORELLA	370	600.827	4.663.140	NAVARRA	14649W	420650	48,9	20,3	7	3	6	5	2	0	9	0	0	4	0	0	0	0
9292	1999	6	CORELLA	370	600.827	4.663.140	NAVARRA	14649W	420650	18,5	10,1	17	1	5	3	1	0	6	0	0	3	0	0	0	0
9292	1999	7	CORELLA	370	600.827	4.663.140	NAVARRA	14649W	420650	35,1	15,3	26	3	7	7	1	0	10	0	0	6	0	0	0	0
9292	1999	8	CORELLA	370	600.827	4.663.140	NAVARRA	14649W	420650	7,5	5	25	0	3	2	0	0	3	0	0	1	0	0	0	0
9292	1999	9	CORELLA	370	600.827	4.663.140	NAVARRA	14649W	420650	51,4	13,7	13	2	12	7	2	0	14	0	0	6	0	2	0	0
9292	1999	10	CORELLA	370	600.827	4.663.140	NAVARRA	14649W	420650	40,9	8,6	16	2	14	9	0	0	16	0	0	2	2	8	0	0
9292	1999	11	CORELLA	370	600.827	4.663.140	NAVARRA	14649W	420650	50,3	23,2	14	0	10	6	2	0	9	1	0	0	4	9	1	1
9292	1999	12	CORELLA	370	600.827	4.663.140	NAVARRA	14649W	420650	15	4,2	14	3	10	5	0	0	12	1	0	0	7	5	8	1
9292	2000	1	CORELLA	370	600.827	4.663.140	NAVARRA	14649W	420650	22,5	18,1	14	2	4	3	1	0	6	0	0	0	5	4	11	0
9292	2000	2	CORELLA	370	600.827	4.663.140	NAVARRA	14649W	420650	1	1	23	3	1	1	0	0	4	0	0	0	0	3	0	0
9292	2000	3	CORELLA	370	600.827	4.663.140	NAVARRA	14649W	420650	23,2	8,2	22	0	10	5	0	0	10	0	0	0	0	2	0	0
9292	2000	4	CORELLA	370	600.827	4.663.140	NAVARRA	14649W	420650	46,8	12,8	9	2	10	6	3	0	12	0	0	1	0	0	0	0
9292	2000	5	CORELLA	370	600.827	4.663.140	NAVARRA	14649W	420650	72,5	29,4	6	2	11	9	2	0	13	0	0	3	4	0	0	0
9292	2000	6	CORELLA	370	600.827	4.663.140	NAVARRA	14649W	420650	38,1	17	5	0	6	5	1	0	6	0	0	3	0	0	0	0
9292	2000	7	CORELLA	370	600.827	4.663.140	NAVARRA	14649W	420650	7,9	4,1	25	2	3	2	0	0	5	0	0	0	0	0	0	0
9292	2000	8	CORELLA	370	600.827	4.663.140	NAVARRA	14649W	420650	13,3	11	11	3	3	2	1	0	6	0	0	2	1	0	0	0
9292	2000	9	CORELLA	370	600.827	4.663.140	NAVARRA	14649W	420650	21,2	12,1	11	2	5	3	1	0	7	0	0	2	0	1	0	0
9292	2000	10	CORELLA	370	600.827	4.663.140	NAVARRA	14649W	420650	73,2	16,9	21	1	14	11	3	0	15	0	0	0	2	10	0	0
9292	2000	11	CORELLA	370	600.827	4.663.140	NAVARRA	14649W	420650	46,4	14,6	5	4	13	10	1	0	17	0	0	0	1	9	0	0
9292	2000	12	CORELLA	370	600.827	4.663.140	NAVARRA	14649W	420650	34,4	5,5	22	2	11	9	0	0	13	0	0	0	2	6	2	0
9292	2001	1	CORELLA	370	600.827	4.663.140	NAVARRA	14649W	420650	36,8	12,5	5	2	14	10	1	0	16	0	0	0	0	8	2	0
9292	2001	2	CORELLA	370	600.827	4.663.140	NAVARRA	14649W	420650	3	1,1	25	2	6	1	0	0	6	2	0	0	1	12	2	0
9292	2001	3	CORELLA	370	600.827	4.663.140	NAVARRA	14649W	420650	38,5	10	12	0	14	9	1	0	14	0	0	0	0	3	0	0
9292	2001	4	CORELLA	370	600.827	4.663.140	NAVARRA	14649W	420650	2,6	0,9	22	3	4	0	0	0	7	0	0	0	0	0	0	0

Código	Año	Mes	Nombre	Altitud	X	Y	Provincia	Longitud	Latitud	Precipitación total	P máx diaria	1er día P máx	Días de precipitación inapreciable	Días de precipitación apreciable	Días de P>=1 mm	Días de P>=10 mm	Días de P>=30 mm	Días de lluvia	Días de nieve	Días de granizo	Días de tormenta	Días de niebla	Días de rocío	Días de escarcha	Días en que la nieve cubre el suelo
9292	2001	5	CORELLA	370	600.827	4.663.140	NAVARRA	14649W	420650	17,8	7,1	2	3	5	4	0	0	7	0	1	2	1	0	0	0
9292	2001	6	CORELLA	370	600.827	4.663.140	NAVARRA	14649W	420650	6	5	9	0	2	2	0	0	2	0	0	0	0	0	0	0
9292	2001	7	CORELLA	370	600.827	4.663.140	NAVARRA	14649W	420650	24,7	11,8	28	0	7	6	1	0	7	0	0	1	0	1	0	0
9292	2001	8	CORELLA	370	600.827	4.663.140	NAVARRA	14649W	420650	18,2	6	15	1	6	5	0	0	7	0	0	5	0	1	0	0
9292	2001	9	CORELLA	370	600.827	4.663.140	NAVARRA	14649W	420650	18,6	10	21	2	5	5	1	0	7	0	0	1	0	1	0	0
9292	2001	10	CORELLA	370	600.827	4.663.140	NAVARRA	14649W	420650	32,7	9	19	1	9	7	0	0	10	0	0	0	1	7	0	0
9292	2001	11	CORELLA	370	600.827	4.663.140	NAVARRA	14649W	420650	27,5	8,6	18	1	6	5	0	0	6	1	0	0	1	12	3	0
9292	2001	12	CORELLA	370	600.827	4.663.140	NAVARRA	14649W	420650	0,3	0,3	31	4	1	0	0	0	2	3	0	0	3	11	11	1
9292	2002	1	CORELLA	370	600.827	4.663.140	NAVARRA	14649W	420650	16,1	8	1	2	10	3	0	0	12	0	0	0	4	12	3	0
9292	2002	2	CORELLA	370	600.827	4.663.140	NAVARRA	14649W	420650	15,5	7,7	5	1	3	2	0	0	4	0	0	0	2	11	0	0
9292	2002	3	CORELLA	370	600.827	4.663.140	NAVARRA	14649W	420650	14,2	7,2	16	3	9	4	0	0	12	0	0	0	0	2	0	0
9292	2002	4	CORELLA	370	600.827	4.663.140	NAVARRA	14649W	420650	34,9	13,5	10	3	7	7	1	0	10	0	0	0	0	4	1	0
9292	2002	5	CORELLA	370	600.827	4.663.140	NAVARRA	14649W	420650	55,8	18,2	7	1	11	9	3	0	12	0	0	0	0	4	0	0
9292	2002	6	CORELLA	370	600.827	4.663.140	NAVARRA	14649W	420650	38,9	15,2	19	0	7	5	1	0	7	0	0	2	0	3	0	0
9292	2002	7	CORELLA	370	600.827	4.663.140	NAVARRA	14649W	420650	25,7	17,2	8	2	4	3	1	0	5	0	1	3	0	3	0	0
9292	2002	8	CORELLA	370	600.827	4.663.140	NAVARRA	14649W	420650	33,8	13,3	24	2	8	6	1	0	10	0	0	5	0	5	0	0
9292	2002	9	CORELLA	370	600.827	4.663.140	NAVARRA	14649W	420650	13	4,3	17	1	7	4	0	0	8	0	0	3	1	15	0	0
9292	2002	10	CORELLA	370	600.827	4.663.140	NAVARRA	14649W	420650	34,8	13,2	9	3	9	7	1	0	12	0	0	1	0	19	0	0
9292	2002	11	CORELLA	370	600.827	4.663.140	NAVARRA	14649W	420650	26,8	11,3	14	2	8	5	1	0	10	0	0	0	1	5	0	0
9292	2002	12	CORELLA	370	600.827	4.663.140	NAVARRA	14649W	420650	52,5	13,5	19	5	15	10	2	0	20	0	0	0	2	10	2	0
9292	2003	1	CORELLA	370	600.827	4.663.140	NAVARRA	14649W	420650	32,8	9,5	30	5	9	7	0	0	11	3	0	0	2	4	3	1
9292	2003	2	CORELLA	370	600.827	4.663.140	NAVARRA	14649W	420650	75,5	38,2	25	4	13	7	3	1	14	3	0	0	1	8	6	2
9292	2003	3	CORELLA	370	600.827	4.663.140	NAVARRA	14649W	420650	25,4	10	27	0	6	5	1	0	5	0	1	1	0	13	2	0
9292	2003	4	CORELLA	370	600.827	4.663.140	NAVARRA	14649W	420650	51,9	23	14	2	9	7	2	0	11	0	0	0	0	7	0	0
9292	2003	5	CORELLA	370	600.827	4.663.140	NAVARRA	14649W	420650	55,6	28,8	6	3	8	6	2	0	11	0	0	2	1	7	0	0
9292	2003	6	CORELLA	370	600.827	4.663.140	NAVARRA	14649W	420650	38,8	23	4	3	8	6	1	0	10	0	1	8	0	1	0	0
9292	2003	7	CORELLA	370	600.827	4.663.140	NAVARRA	14649W	420650	0,8	0,8	27	0	1	0	0	0	1	0	0	0	0	0	0	0
9292	2003	8	CORELLA	370	600.827	4.663.140	NAVARRA	14649W	420650	38,4	22	31	1	7	4	1	0	8	0	0	2	0	3	0	0
9292	2003	9	CORELLA	370	600.827	4.663.140	NAVARRA	14649W	420650	72,4	45	3	4	10	6	1	1	14	0	0	1	0	14	0	0
9292	2003	10	CORELLA	370	600.827	4.663.140	NAVARRA	14649W	420650	71,6	12	15	3	17	12	3	0	20	0	0	0	0	9	0	0
9292	2003	11	CORELLA	370	600.827	4.663.140	NAVARRA	14649W	420650	53,6	17,3	16	1	18	8	2	0	17	0	0	0	8	15	1	0
9292	2003	12	CORELLA	370	600.827	4.663.140	NAVARRA	14649W	420650	17,6	8,5	5	5	11	6	0	0	16	0	0	0	10	6	2	0
9292	2004	1	CORELLA	370	600.827	4.663.140	NAVARRA	14649W	420650	23,7	9,5	17	1	10	7	0	0	10	1	0	0	5	11	8	0
9292	2004	2	CORELLA	370	600.827	4.663.140	NAVARRA	14649W	420650	38,6	11,5	20	3	15	5	2	0	6	5	0	0	9	5	4	3
9292	2004	3	CORELLA	370	600.827	4.663.140	NAVARRA	14649W	420650	56,5	27,8	29	2	9	6	2	0	9	2	0	0	0	13	1	1
9292	2004	4	CORELLA	370	600.827	4.663.140	NAVARRA	14649W	420650	97,4	38,3	27	0	9	9	3	1	9	0	0	1	0	4	0	0
9292	2004	5	CORELLA	370	600.827	4.663.140	NAVARRA	14649W	420650	85,7	39	22	0	11	10	1	1	9	0	2	2	0	0	0	0
9292	2004	6	CORELLA	370	600.827	4.663.140	NAVARRA	14649W	420650	0,5	0,5	18	0	1	0	0	0	1	0	0	0	0	0	0	0
9292	2004	7	CORELLA	370	600.827	4.663.140	NAVARRA	14649W	420650	13,7	10,8	17	0	3	3	1	0	3	0	0	3	0	0	0	0
9292	2004	8	CORELLA	370	600.827	4.663.140	NAVARRA	14649W	420650	30,9	9,5	2	1	9	5	0	0	10	0	0	4	0	0	0	0
9292	2004	9	CORELLA	370	600.827	4.663.140	NAVARRA	14649W	420650	63,1	43,6	6	1	6	4	1	1	6	0	1	4	0	9	0	0
9292	2004	10	CORELLA	370	600.827	4.663.140	NAVARRA	14649W	420650	56,7	25,8	25	2	10	6	3	0	12	0	0	0	0	8	0	0
9292	2004	11	CORELLA	370	600.827	4.663.140	NAVARRA	14649W	420650	21,6	12,1	10	5	6	4	1	0	11	0	0	0	7	5	3	0
9292	2004	12	CORELLA	370	600.827	4.663.140	NAVARRA	14649W	420650	47,6	24	1	1	11	5	2	0	9	2	0	0	5	7	1	1
9292	2005	1	CORELLA	370	600.827	4.663.140	NAVARRA	14649W	420650	2,2	0,6	13	4	6	0	0	0	3	2	0	0	10	6	4	2
9292	2005	2	CORELLA	370	600.827	4.663.140	NAVARRA	14649W	420650	11	3,8	20	3	7	5	0	0	8	2	0	0	4	2	9	1

Código	Año	Mes	Nombre	Altitud	X	Y	Provincia	Longitud	Latitud	Precipitación total	P máx diaria	1er día P máx	Días de precipitación inapreciable	Días de precipitación apreciable	Días de P>=1 mm	Días de P>=10 mm	Días de P>=30 mm	Días de lluvia	Días de nieve	Días de granizo	Días de tormenta	Días de niebla	Días de rocío	Días de escarcha	Días en que la nieve cubre el suelo
9292	2005	3	CORELLA	370	600.827	4.663.140	NAVARRA	14649W	420650	4,1	1,8	21	5	3	2	0	0	6	2	0	0	2	9	2	0
9292	2005	4	CORELLA	370	600.827	4.663.140	NAVARRA	14649W	420650	22,9	6,5	14	2	10	6	0	0	11	0	1	0	0	6	0	0
9292	2005	5	CORELLA	370	600.827	4.663.140	NAVARRA	14649W	420650	75,9	37,5	16	4	7	5	2	1	10	0	1	3	0	7	0	0
9292	2005	6	CORELLA	370	600.827	4.663.140	NAVARRA	14649W	420650	26,6	15,5	13	0	8	4	1	0	7	0	1	2	0	0	0	0
9292	2005	7	CORELLA	370	600.827	4.663.140	NAVARRA	14649W	420650	0	0	25	2	0	0	0	0	2	0	0	0	0	1	0	0
9292	2005	8	CORELLA	370	600.827	4.663.140	NAVARRA	14649W	420650	5,8	2,5	17	1	4	2	0	0	5	0	0	1	0	0	0	0
9292	2005	9	CORELLA	370	600.827	4.663.140	NAVARRA	14649W	420650	26,9	14,1	8	0	4	4	1	0	4	0	0	0	0	4	0	0
9292	2005	10	CORELLA	370	600.827	4.663.140	NAVARRA	14649W	420650	50	11,1	12	0	8	8	3	0	8	0	0	0	2	8	0	0
9292	2005	11	CORELLA	370	600.827	4.663.140	NAVARRA	14649W	420650	63,4	23,4	13	0	10	9	2	0	10	0	0	0	0	8	2	0
9292	2005	12	CORELLA	370	600.827	4.663.140	NAVARRA	14649W	420650	9,4	4	31	0	5	3	0	0	5	0	0	0	5	5	10	0
9292	2006	1	CORELLA	370	600.827	4.663.140	NAVARRA	14649W	420650	22,2	11,8	9	0	8	3	1	0	8	0	0	0	6	0	6	0
9292	2006	2	CORELLA	370	600.827	4.663.140	NAVARRA	14649W	420650	34,1	19,1	26	0	5	2	2	0	5	0	0	0	1	3	5	0
9292	2006	3	CORELLA	370	600.827	4.663.140	NAVARRA	14649W	420650	19,2	6	27	0	10	7	0	0	10	0	0	0	1	2	0	0
9292	2006	4	CORELLA	370	600.827	4.663.140	NAVARRA	14649W	420650	50	32,4	21	0	8	6	1	1	7	0	1	3	0	0	0	0
9292	2006	5	CORELLA	370	600.827	4.663.140	NAVARRA	14649W	420650	23,8	12,5	11	0	5	3	1	0	5	0	0	0	0	0	0	0
9292	2006	6	CORELLA	370	600.827	4.663.140	NAVARRA	14649W	420650	29,2	11,3	19	0	10	5	2	0	10	0	0	2	0	0	0	0
9292	2006	7	CORELLA	370	600.827	4.663.140	NAVARRA	14649W	420650	25,6	11,9	19	0	5	3	2	0	5	0	0	5	0	0	0	0
9292	2006	8	CORELLA	370	600.827	4.663.140	NAVARRA	14649W	420650	2,5	1,3	23	0	2	2	0	0	2	0	0	1	0	0	0	0
9292	2006	9	CORELLA	370	600.827	4.663.140	NAVARRA	14649W	420650	94,9	57	21	0	7	7	3	1	7	0	0	3	0	1	0	0
9292	2006	10	CORELLA	370	600.827	4.663.140	NAVARRA	14649W	420650	14,2	6,7	17	0	7	3	0	0	7	0	0	0	0	8	0	0
9292	2006	11	CORELLA	370	600.827	4.663.140	NAVARRA	14649W	420650	25,4	9	16	0	10	5	0	0	10	0	0	0	0	6	0	0
9292	2006	12	CORELLA	370	600.827	4.663.140	NAVARRA	14649W	420650	3,4	3	5	0	2	1	0	0	2	0	0	0	8	1	14	0
9292	2007	1	CORELLA	370	600.827	4.663.140	NAVARRA	14649W	420650	12,2	4,6	22	1	9	4	0	0	10	0	0	0	5	5	4	0
9292	2007	2	CORELLA	370	600.827	4.663.140	NAVARRA	14649W	420650	39	8,5	8	0	16	9	0	0	16	0	0	0	0	0	0	0
9292	2007	3	CORELLA	370	600.827	4.663.140	NAVARRA	14649W	420650	81,7	21,5	27	0	13	9	4	0	11	2	0	0	0	0	0	2
9292	2007	4	CORELLA	370	600.827	4.663.140	NAVARRA	14649W	420650	97,3	24,5	1	0	13	8	3	0	13	0	0	1	0	0	0	0
9292	2007	5	CORELLA	370	600.827	4.663.140	NAVARRA	14649W	420650	34,5	11,7	18	0	9	6	1	0	9	0	0	1	0	0	0	0
9292	2007	6	CORELLA	370	600.827	4.663.140	NAVARRA	14649W	420650	6,9	2	9	0	6	4	0	0	6	0	0	0	0	0	0	0
9292	2007	7	CORELLA	370	600.827	4.663.140	NAVARRA	14649W	420650	0,7	0,7	1	0	1	0	0	0	1	0	0	0	0	0	0	0
9292	2007	8	CORELLA	370	600.827	4.663.140	NAVARRA	14649W	420650	15,9	11,5	24	0	5	2	1	0	5	0	0	2	0	0	0	0
9292	2007	9	CORELLA	370	600.827	4.663.140	NAVARRA	14649W	420650	11,9	7	26	0	3	3	0	0	3	0	0	2	0	0	0	0
9292	2007	10	CORELLA	370	600.827	4.663.140	NAVARRA	14649W	420650	29,5	15,7	3	0	9	4	1	0	9	0	0	1	4	8	0	0
9292	2007	11	CORELLA	370	600.827	4.663.140	NAVARRA	14649W	420650	3,4	2,1	20	0	4	2	0	0	4	0	0	0	0	7	0	0
9292	2007	12	CORELLA	370	600.827	4.663.140	NAVARRA	14649W	420650	32	12,5	17	0	9	6	1	0	8	1	0	0	2	4	7	1
9292	2008	1	CORELLA	370	600.827	4.663.140	NAVARRA	14649W	420650	10,5	3	11	0	9	4	0	0	9	0	0	0	4	4	6	0
9292	2008	2	CORELLA	370	600.827	4.663.140	NAVARRA	14649W	420650	11,5	3,9	27	0	7	5	0	0	7	0	0	0	3	7	1	0
9292	2008	3	CORELLA	370	600.827	4.663.140	NAVARRA	14649W	420650	22	8,2	4	0	11	6	0	0	10	0	1	0	0	0	0	0
9292	2008	4	CORELLA	370	600.827	4.663.140	NAVARRA	14649W	420650	33,4	9,5	19	0	11	6	0	0	10	0	1	1	0	0	0	0
9292	2008	5	CORELLA	370	600.827	4.663.140	NAVARRA	14649W	420650	120,9	26,5	10	0	22	15	4	0	21	0	1	4	0	0	0	0
9292	2008	6	CORELLA	370	600.827	4.663.140	NAVARRA	14649W	420650	14,5	3,3	16	0	10	5	0	0	10	0	0	3	0	0	0	0
9292	2008	7	CORELLA	370	600.827	4.663.140	NAVARRA	14649W	420650	25,7	21	12	0	4	2	1	0	4	0	0	2	0	0	0	0
9292	2008	8	CORELLA	370	600.827	4.663.140	NAVARRA	14649W	420650	12,5	11,8	5	0	3	1	1	0	3	0	0	1	0	0	0	0
9292	2008	9	CORELLA	370	600.827	4.663.140	NAVARRA	14649W	420650	20,9	13,1	9	0	5	2	1	0	5	0	0	3	0	0	0	0
9292	2008	10	CORELLA	370	600.827	4.663.140	NAVARRA	14649W	420650	74,5	28,8	21	0	11	6	3	0	11	0	0	1	1	11	0	0
9292	2008	11	CORELLA	370	600.827	4.663.140	NAVARRA	14649W	420650	70	37	2	0	10	7	2	1	10	0	0	0	2	4	1	0
9292	2008	12	CORELLA	370	600.827	4.663.140	NAVARRA	14649W	420650	46,8	15,3	8	0	15	6	2	0	13	2	0	0	3	2	7	2

Código	Año	Mes	Nombre	Altitud	X	Y	Provincia	Longitud	Latitud	Precipitación total	P máx diaria	1er día P máx	Días de precipitación inapreciable	Días de precipitación apreciable	Días de P>=1 mm	Días de P>=10 mm	Días de P>=30 mm	Días de lluvia	Días de nieve	Días de granizo	Días de tormenta	Días de niebla	Días de rocío	Días de escarcha	Días en que la nieve cubre el suelo
9292	2009	1	CORELLA	370	600.827	4.663.140	NAVARRA	14649W	420650	40,4	13,2	27	0	14	10	1	0	12	2	0	0	5	0	9	1
9292	2009	2	CORELLA	370	600.827	4.663.140	NAVARRA	14649W	420650	9,8	6	2	0	5	2	0	0	5	0	0	0	1	2	5	0
9292	2009	3	CORELLA	370	600.827	4.663.140	NAVARRA	14649W	420650	12,5	6,7	5	0	4	4	0	0	4	0	0	0	0	3	1	0
9292	2009	4	CORELLA	370	600.827	4.663.140	NAVARRA	14649W	420650	34,5	18,3	10	0	9	7	1	0	8	0	1	1	0	0	0	0
9292	2009	5	CORELLA	370	600.827	4.663.140	NAVARRA	14649W	420650	75,2	47,2	24	0	11	6	2	1	11	0	0	4	0	0	0	0
9292	2009	6	CORELLA	370	600.827	4.663.140	NAVARRA	14649W	420650	13,8	6	16	0	7	4	0	0	7	0	0	6	0	0	0	0
9292	2009	7	CORELLA	370	600.827	4.663.140	NAVARRA	14649W	420650	0,2	0,2	1	0	1	0	0	0	1	0	0	1	0	0	0	0
9292	2009	8	CORELLA	370	600.827	4.663.140	NAVARRA	14649W	420650	21,8	14,1	8	0	6	3	1	0	6	0	0	5	0	0	0	0
9292	2009	9	CORELLA	370	600.827	4.663.140	NAVARRA	14649W	420650	9,8	6,2	17	0	3	2	0	0	3	0	0	1	0	0	0	0
9292	2009	10	CORELLA	370	600.827	4.663.140	NAVARRA	14649W	420650	36	13,7	22	0	4	4	2	0	4	0	0	1	3	1	0	0
9292	2009	11	CORELLA	370	600.827	4.663.140	NAVARRA	14649W	420650	37,7	21	8	0	9	5	1	0	9	0	0	0	4	5	0	0
9292	2009	12	CORELLA	370	600.827	4.663.140	NAVARRA	14649W	420650	56,9	15,5	16	0	15	9	2	0	12	3	0	0	1	4	4	0
9292	2010	1	CORELLA	370	600.827	4.663.140	NAVARRA	14649W	420650	26,3	5,7	4	0	11	9	0	0	10	1	0	0	3	2	2	0
9292	2010	2	CORELLA	370	600.827	4.663.140	NAVARRA	14649W	420650	29,6	8,4	16	0	13	7	0	0	9	4	0	0	1	2	2	0
9292	2010	3	CORELLA	370	600.827	4.663.140	NAVARRA	14649W	420650	16	9,3	24	2	7	4	0	0	7	2	0	0	1	2	0	1
9292	2010	4	CORELLA	370	600.827	4.663.140	NAVARRA	14649W	420650	22,5	5,5	22	0	12	7	0	0	12	0	0	2	0	0	0	0
9292	2010	5	CORELLA	370	600.827	4.663.140	NAVARRA	14649W	420650	36,3	8	2	0	11	9	0	0	11	0	0	0	0	0	0	0
9292	2010	6	CORELLA	370	600.827	4.663.140	NAVARRA	14649W	420650	24	7,2	11	0	10	8	0	0	10	0	0	2	0	0	0	0
9292	2010	7	CORELLA	370	600.827	4.663.140	NAVARRA	14649W	420650	7,1	3,3	22	0	4	2	0	0	4	0	0	4	0	0	0	0
9292	2010	8	CORELLA	370	600.827	4.663.140	NAVARRA	14649W	420650	0,3	0,3	19	0	1	0	0	0	1	0	0	1	0	0	0	0
9292	2010	9	CORELLA	370	600.827	4.663.140	NAVARRA	14649W	420650	10,5	5,8	2	1	4	3	0	0	5	0	0	1	0	2	0	0
9292	2010	10	CORELLA	370	600.827	4.663.140	NAVARRA	14649W	420650	17,9	5,1	31	0	9	4	0	0	9	0	0	1	0	6	0	0
9292	2010	11	CORELLA	370	600.827	4.663.140	NAVARRA	14649W	420650	20,6	9	8	0	10	6	0	0	9	1	0	0	3	5	4	0
9292	2010	12	CORELLA	370	600.827	4.663.140	NAVARRA	14649W	420650	14,1	5	21	2	7	6	0	0	9	0	0	0	2	0	7	0
9292	2011	1	CORELLA	370	600.827	4.663.140	NAVARRA	14649W	420650	20,1	10,8	28	0	6	4	1	0	6	0	0	0	4	4	4	0
9292	2011	2	CORELLA	370	600.827	4.663.140	NAVARRA	14649W	420650	13,2	4	19	0	7	4	0	0	7	0	0	0	4	5	3	0
9292	2011	3	CORELLA	370	600.827	4.663.140	NAVARRA	14649W	420650	66,8	23	15	0	14	9	2	0	14	0	0	0	3	4	1	0
9292	2011	4	CORELLA	370	600.827	4.663.140	NAVARRA	14649W	420650	39,4	17,7	21	0	7	5	2	0	7	0	0	1	0	3	0	0
9292	2011	5	CORELLA	370	600.827	4.663.140	NAVARRA	14649W	420650	28,7	16,6	7	0	7	5	1	0	7	0	0	6	1	0	0	0
9292	2011	6	CORELLA	370	600.827	4.663.140	NAVARRA	14649W	420650	47,3	22	21	1	6	6	2	0	7	0	0	4	0	0	0	0
9292	2011	7	CORELLA	370	600.827	4.663.140	NAVARRA	14649W	420650	10	5	12	0	4	3	0	0	4	0	0	3	0	0	0	0
9292	2011	8	CORELLA	370	600.827	4.663.140	NAVARRA	14649W	420650	2,3	0,8	17	0	5	0	0	0	5	0	0	3	0	0	0	0
9292	2011	9	CORELLA	370	600.827	4.663.140	NAVARRA	14649W	420650	3,5	3,3	1	1	3	1	0	0	4	0	0	3	0	0	0	0
9292	2011	10	CORELLA	370	600.827	4.663.140	NAVARRA	14649W	420650	18,4	9	27	1	5	4	0	0	6	0	0	0	0	9	0	0
9292	2011	11	CORELLA	370	600.827	4.663.140	NAVARRA	14649W	420650	77	40,1	4	0	12	6	2	1	11	0	0	0	6	4	0	0
9292	2011	12	CORELLA	370	600.827	4.663.140	NAVARRA	14649W	420650	8,3	4,7	16	0	7	3	0	0	7	0	0	0	1	11	3	0
9292	2012	1	CORELLA	370	600.827	4.663.140	NAVARRA	14649W	420650	6,4	4	15	0	4	2	0	0	3	1	0	0	4	6	10	0
9292	2012	2	CORELLA	370	600.827	4.663.140	NAVARRA	14649W	420650	2,9	0,9	5	0	6	0	0	0	6	0	0	0	0	2	3	0
9292	2012	3	CORELLA	370	600.827	4.663.140	NAVARRA	14649W	420650	10,6	5,4	21	0	4	2	0	0	4	0	0	0	1	1	1	0
9292	2012	4	CORELLA	370	600.827	4.663.140	NAVARRA	14649W	420650	78,1	20,2	28	1	16	14	2	0	16	0	1	2	0	0	0	0
9292	2012	5	CORELLA	370	600.827	4.663.140	NAVARRA	14649W	420650	22,2	10	19	0	8	5	1	0	8	0	0	2	0	0	0	0
9292	2012	6	CORELLA	370	600.827	4.663.140	NAVARRA	14649W	420650	29	17	18	0	6	4	1	0	5	0	1	3	0	0	0	0
9292	2012	7	CORELLA	370	600.827	4.663.140	NAVARRA	14649W	420650	2,9	1,5	25	0	3	1	0	0	3	0	0	3	0	0	0	0
9292	2012	8	CORELLA	370	600.827	4.663.140	NAVARRA	14649W	420650	11,5	6,5	5	0	3	2	0	0	3	0	0	3	0	0	0	0
9292	2012	9	CORELLA	370	600.827	4.663.140	NAVARRA	14649W	420650	26,6	22,4	28	0	3	2	1	0	3	0	0	0	0	0	0	0
9292	2012	10	CORELLA	370	600.827	4.663.140	NAVARRA	14649W	420650	133,6	39,3	20	0	12	12	5	1	12	0	0	3	0	2	1	0

Código	Año	Mes	Nombre	Altitud	X	Y	Provincia	Longitud	Latitud	Precipitación total	P máx diaria	1er día P máx	Días de precipitación inapreciable	Días de precipitación apreciable	Días de P>=1 mm	Días de P>=10 mm	Días de P>=30 mm	Días de lluvia	Días de nieve	Días de granizo	Días de tormenta	Días de niebla	Días de rocío	Días de escarcha	Días en que la nieve cubre el suelo
9292	2012	11	CORELLA	370	600.827	4.663.140	NAVARRA	14649W	420650	56,9	14,6	28	0	10	8	2	0	10	0	0	0	4	3	2	0
9292	2012	12	CORELLA	370	600.827	4.663.140	NAVARRA	14649W	420650	1,5	0,6	31	1	4	0	0	0	5	0	0	0	2	6	5	0
9292	2013	1	CORELLA	370	600.827	4.663.140	NAVARRA	14649W	420650	26,6	7,7	27	0	16	7	0	0	16	0	0	0	1	3	4	0
9292	2013	2	CORELLA	370	600.827	4.663.140	NAVARRA	14649W	420650	53,2	9	2	1	17	15	0	0	15	2	0	0	4	2	1	1
9292	2013	3	CORELLA	370	600.827	4.663.140	NAVARRA	14649W	420650	68,9	10,8	4	0	18	14	2	0	18	0	0	0	1	0	0	0
9292	2013	4	CORELLA	370	600.827	4.663.140	NAVARRA	14649W	420650	61,4	23,5	29	0	11	9	1	0	11	0	0	0	0	0	0	0
9292	2013	5	CORELLA	370	600.827	4.663.140	NAVARRA	14649W	420650	53,5	13,5	17	0	12	11	1	0	12	0	0	4	1	0	0	0
9292	2013	6	CORELLA	370	600.827	4.663.140	NAVARRA	14649W	420650	55,7	22,8	7	0	7	5	2	0	7	0	0	1	0	0	0	0
9292	2013	7	CORELLA	370	600.827	4.663.140	NAVARRA	14649W	420650	4,9	1,5	20	0	7	2	0	0	7	0	0	7	0	0	0	0
9292	2013	8	CORELLA	370	600.827	4.663.140	NAVARRA	14649W	420650	29,6	22,8	16	0	3	3	1	0	3	0	0	2	0	0	0	0
9292	2013	9	CORELLA	370	600.827	4.663.140	NAVARRA	14649W	420650	6,5	3,7	5	0	4	2	0	0	4	0	0	1	0	4	0	0
9292	2013	10	CORELLA	370	600.827	4.663.140	NAVARRA	14649W	420650	54,9	43	3	0	6	4	1	1	6	0	0	2	0	6	0	0
9292	2013	11	CORELLA	370	600.827	4.663.140	NAVARRA	14649W	420650	29,7	10,5	17	0	11	6	1	0	11	0	0	0	0	3	3	0
9292	2013	12	CORELLA	370	600.827	4.663.140	NAVARRA	14649W	420650	3,5	1,2	13	0	5	2	0	0	5	0	0	0	6	1	15	0
9292	2014	1	CORELLA	370	600.827	4.663.140	NAVARRA	14649W	420650	21	4,6	21	0	15	7	0	0	15	0	0	0	5	0	0	0
9292	2014	2	CORELLA	370	600.827	4.663.140	NAVARRA	14649W	420650	14,1	6	28	1	10	4	0	0	11	0	0	0	1	3	5	0
9292	2014	3	CORELLA	370	600.827	4.663.140	NAVARRA	14649W	420650	22,7	8	25	0	10	6	0	0	10	0	0	0	0	0	0	0
9292	2014	4	CORELLA	370	600.827	4.663.140	NAVARRA	14649W	420650	29,4	13	24	0	7	5	1	0	7	0	0	1	1	1	0	0
9292	2014	5	CORELLA	370	600.827	4.663.140	NAVARRA	14649W	420650	21,7	7,7	28	0	6	6	0	0	6	0	0	2	0	0	0	0
9292	2014	6	CORELLA	370	600.827	4.663.140	NAVARRA	14649W	420650	61,7	45	24	0	6	5	1	1	6	0	0	3	0	0	0	0
9292	2014	7	CORELLA	370	600.827	4.663.140	NAVARRA	14649W	420650	83,8	40,2	3	0	5	4	3	1	5	0	0	4	0	0	0	0
9292	2014	8	CORELLA	370	600.827	4.663.140	NAVARRA	14649W	420650	19,6	16	18	0	4	2	1	0	4	0	0	3	0	0	0	0
9292	2014	9	CORELLA	370	600.827	4.663.140	NAVARRA	14649W	420650	29	14,5	21	0	5	3	2	0	5	0	0	0	0	1	0	0
9292	2014	10	CORELLA	370	600.827	4.663.140	NAVARRA	14649W	420650	20,3	10,5	10	0	7	4	1	0	7	0	0	0	3	3	0	0
9292	2014	11	CORELLA	370	600.827	4.663.140	NAVARRA	14649W	420650	131,5	50,3	29	0	13	11	3	1	13	0	0	0	7	4	0	0
9292	2014	12	CORELLA	370	600.827	4.663.140	NAVARRA	14649W	420650	34,8	12,8	14	0	10	9	1	0	10	0	0	0	3	3	3	0
9292	2015	1	CORELLA	370	600.827	4.663.140	NAVARRA	14649W	420650	20,9	16,2	30	0	8	4	1	0	8	0	0	0	3	5	5	0
9292	2015	2	CORELLA	370	600.827	4.663.140	NAVARRA	14649W	420650	28,1	8	23	0	10	8	0	0	10	0	0	0	1	2	7	0
9292	2015	3	CORELLA	370	600.827	4.663.140	NAVARRA	14649W	420650	72,4	25	23	0	8	6	4	0	8	0	0	0	0	4	0	0
9292	2015	4	CORELLA	370	600.827	4.663.140	NAVARRA	14649W	420650	25,3	10,4	26	0	9	8	1	0	9	0	0	4	0	3	0	0
9292	2015	5	CORELLA	370	600.827	4.663.140	NAVARRA	14649W	420650	0,7	0,6	18	0	2	0	0	0	2	0	0	1	0	0	0	0
9292	2015	6	CORELLA	370	600.827	4.663.140	NAVARRA	14649W	420650	69,2	38	10	0	6	6	2	1	6	0	0	6	0	0	0	0
9292	2015	7	CORELLA	370	600.827	4.663.140	NAVARRA	14649W	420650	22,3	7,8	31	0	5	5	0	0	5	0	0	4	0	0	0	0
9292	2015	8	CORELLA	370	600.827	4.663.140	NAVARRA	14649W	420650	11,6	4,6	3	0	6	3	0	0	6	0	0	2	0	0	0	0
9292	2015	9	CORELLA	370	600.827	4.663.140	NAVARRA	14649W	420650	17,8	11	1	0	6	3	1	0	6	0	0	2	0	5	0	0
9292	2015	10	CORELLA	370	600.827	4.663.140	NAVARRA	14649W	420650	16	9,7	19	0	8	4	0	0	8	0	0	0	0	4	0	0
9292	2015	11	CORELLA	370	600.827	4.663.140	NAVARRA	14649W	420650	44,8	33	2	0	9	5	1	1	9	0	0	0	10	4	0	0
9292	2015	12	CORELLA	370	600.827	4.663.140	NAVARRA	14649W	420650	2	2	27	0	1	1	0	0	1	0	0	0	18	6	3	0
9292	2016	1	CORELLA	370	600.827	4.663.140	NAVARRA	14649W	420650	50,8	14,5	4	0	11	10	2	0	11	0	0	0	7	2	5	0
9292	2016	2	CORELLA	370	600.827	4.663.140	NAVARRA	14649W	420650	40,4	10,8	10	0	10	8	2	0	10	0	0	0	2	4	5	0
9292	2016	3	CORELLA	370	600.827	4.663.140	NAVARRA	14649W	420650	39	15	19	0	10	10	1	0	10	0	0	0	1	2	0	0
9292	2016	4	CORELLA	370	600.827	4.663.140	NAVARRA	14649W	420650	30	9	21	0	9	7	0	0	8	0	1	0	1	0	0	0
9292	2016	5	CORELLA	370	600.827	4.663.140	NAVARRA	14649W	420650	58,9	17,8	8	0	12	8	2	0	12	0	0	1	0	0	0	0
9292	2016	6	CORELLA	370	600.827	4.663.140	NAVARRA	14649W	420650	10,4	5,5	24	0	3	2	0	0	2	0	1	2	0	0	0	0
9292	2016	7	CORELLA	370	600.827	4.663.140	NAVARRA	14649W	420650	54,5	29	20	0	3	3	2	0	3	0	0	4	0	0	0	0
9292	2016	8	CORELLA	370	600.827	4.663.140	NAVARRA	14649W	420650	2,8	2,8	15	0	1	1	0	0	1	0	0	1	0	0	0	0

Código	Año	Mes	Nombre	Altitud	X	Y	Provincia	Longitud	Latitud	Precipitación total	P máx diaria	1er día P máx	Días de precipitación inapreciable	Días de precipitación apreciable	Días de P>=1 mm	Días de P>=10 mm	Días de P>=30 mm	Días de lluvia	Días de nieve	Días de granizo	Días de tormenta	Días de niebla	Días de rocío	Días de escarcha	Días en que la nieve cubre el suelo
9292	2016	9	CORELLA	370	600.827	4.663.140	NAVARRA	14649W	420650	5,9	3,7	13	0	4	2	0	0	4	0	0	1	0	1	0	0
9292	2016	10	CORELLA	370	600.827	4.663.140	NAVARRA	14649W	420650	23,4	15,8	13	0	6	4	1	0	6	0	0	0	2	3	0	0
9292	2016	11	CORELLA	370	600.827	4.663.140	NAVARRA	14649W	420650	60,4	23,5	22	0	10	5	3	0	10	0	0	0	4	4	1	0
9292	2016	12	CORELLA	370	600.827	4.663.140	NAVARRA	14649W	420650	8,6	6	16	0	6	2	0	0	6	0	0	0	9	7	5	0
9292	2017	1	CORELLA	370	600.827	4.663.140	NAVARRA	14649W	420650	15,3	13	27	0	7	1	1	0	6	1	0	0	1	0	6	1
9292	2017	2	CORELLA	370	600.827	4.663.140	NAVARRA	14649W	420650	41,7	13,5	11	0	10	6	3	0	10	0	0	0	2	6	1	0
9292	2017	3	CORELLA	370	600.827	4.663.140	NAVARRA	14649W	420650	43,1	15,5	25	0	8	6	1	0	8	0	0	1	0	2	0	0
9292	2017	4	CORELLA	370	600.827	4.663.140	NAVARRA	14649W	420650	4,8	3,8	25	0	2	2	0	0	2	0	0	0	0	2	0	0
9292	2017	5	CORELLA	370	600.827	4.663.140	NAVARRA	14649W	420650	32,7	13	18	0	8	4	2	0	8	0	0	2	0	1	0	0
9292	2017	6	CORELLA	370	600.827	4.663.140	NAVARRA	14649W	420650	75,1	27	8	0	9	8	2	0	9	0	0	4	0	1	0	0
9292	2017	7	CORELLA	370	600.827	4.663.140	NAVARRA	14649W	420650	11	5,5	9	0	4	3	0	0	4	0	0	3	0	0	0	0
9292	2017	8	CORELLA	370	600.827	4.663.140	NAVARRA	14649W	420650	37	16,5	23	0	7	7	1	0	7	0	0	4	0	0	0	0
9292	2017	9	CORELLA	370	600.827	4.663.140	NAVARRA	14649W	420650	5	4	17	0	2	2	0	0								
9292	2017	10	CORELLA	370	600.827	4.663.140	NAVARRA	14649W	420650	9,9	9,2	18	0	2	1	0	0	2	0	0	0	0	1	0	0
9292	2017	11	CORELLA	370	600.827	4.663.140	NAVARRA	14649W	420650	3,5	1,1	24	0	5	2	0	0	5	0	0	0	0	0	2	0
9292	2017	12	CORELLA	370	600.827	4.663.140	NAVARRA	14649W	420650	17,2	6,5	1	0	8	5	0	0	7	1	0	0	2	2	4	0
9292	2018	1	CORELLA	370	600.827	4.663.140	NAVARRA	14649W	420650	89	44	6	0	9	7	2	1	7	1	0	0	3	4	7	0
9292	2018	2	CORELLA	370	600.827	4.663.140	NAVARRA	14649W	420650	44	10	4	0	11	9	1	0	10	1	0	0	0	0	2	0
9292	2018	3	CORELLA	370	600.827	4.663.140	NAVARRA	14649W	420650	46,5	9,9	5	0	15	12	0	0	13	2	0	0	0	1	0	0
9292	2018	4	CORELLA	370	600.827	4.663.140	NAVARRA	14649W	420650	133,8	28,5	7	0	11	10	6	0	11	0	0	1	0	1	0	0
9292	2018	5	CORELLA	370	600.827	4.663.140	NAVARRA	14649W	420650	67,9	24,5	30	0	12	10	1	0	12	0	0	8	0	0	0	0
9292	2018	6	CORELLA	370	600.827	4.663.140	NAVARRA	14649W	420650	54	32	29	0	6	5	2	1	6	0	0	3	0	0	0	0
9292	2018	7	CORELLA	370	600.827	4.663.140	NAVARRA	14649W	420650	9,6	4	18	0	5	3	0	0	5	0	0	4	0	0	0	0
9292	2018	8	CORELLA	370	600.827	4.663.140	NAVARRA	14649W	420650	3	3	12	0	1	1	0	0	1	0	0	1	0	0	0	0
9292	2018	9	CORELLA	370	600.827	4.663.140	NAVARRA	14649W	420650	53	31	8	0	2	2	2	1	2	0	0	2	0	0	0	0
9292	2018	10	CORELLA	370	600.827	4.663.140	NAVARRA	14649W	420650	37,6	14	31	0	4	4	1	0	4	0	0	0	0	4	0	0
9292	2018	11	CORELLA	370	600.827	4.663.140	NAVARRA	14649W	420650	42,8	6	18	0	12	10	0	0	12	0	0	0	4	1	0	0
9292	2018	12	CORELLA	370	600.827	4.663.140	NAVARRA	14649W	420650	7,7	4,2	13	0	3	2	0	0	3	0	0	0	7	7	2	0
9292	2019	1	CORELLA	370	600.827	4.663.140	NAVARRA	14649W	420650	47,4	20,6	23	0	8	7	1	0	8	0	0	0	0	1	3	0
9292	2019	2	CORELLA	370	600.827	4.663.140	NAVARRA	14649W	420650	10,8	8	2	0	3	2	0	0	3	0	0	0	2	1	4	0
9292	2019	3	CORELLA	370	600.827	4.663.140	NAVARRA	14649W	420650	3,8	3,6	31	0	2	1	0	0	2	0	0	0	0	0	0	0
9292	2019	4	CORELLA	370	600.827	4.663.140	NAVARRA	14649W	420650	56,5	16	15	0	11	9	3	0	11	0	0	1	0	0	0	0
9292	2019	5	CORELLA	370	600.827	4.663.140	NAVARRA	14649W	420650	55,7	34,6	16	0	5	3	2	1	5	0	0	1	0	0	0	0
9292	2019	6	CORELLA	370	600.827	4.663.140	NAVARRA	14649W	420650	32,5	15	4	0	6	5	1	0	6	0	0	1	0	4	0	0
9292	2019	7	CORELLA	370	600.827	4.663.140	NAVARRA	14649W	420650	47,5	23	8	0	8	5	2	0	8	0	0	6	0	0	0	0
9292	2019	8	CORELLA	370	600.827	4.663.140	NAVARRA	14649W	420650	15,5	5,5	19	0	4	4	0	0	4	0	0	2	0	0	0	0
9292	2019	9	CORELLA	370	600.827	4.663.140	NAVARRA	14649W	420650	21,3	9,5	15	0	4	4	0	0	4	0	0	3	0	0	0	0
9292	2019	10	CORELLA	370	600.827	4.663.140	NAVARRA	14649W	420650	27,5	11	22	0	5	5	1	0	5	0	0	0	1	0	0	0
9292	2019	11	CORELLA	370	600.827	4.663.140	NAVARRA	14649W	420650	54,7	8	8	0	15	12	0	0	15	0	0	0	1	1	1	0
9292	2019	12	CORELLA	370	600.827	4.663.140	NAVARRA	14649W	420650	10,2	3,6	12	0	5	5	0	0	5	0	0	0	3	9	3	0
9292	2020	1	CORELLA	370	600.827	4.663.140	NAVARRA	14649W	420650	27,3	11,6	21	0	7	4	1	0	7	0	0	0	6	5	8	0
9292	2020	2	CORELLA	370	600.827	4.663.140	NAVARRA	14649W	420650	0,5	0,5	8	0	1	0	0	0	0	0	0	0	2	8	3	0
9292	2020	3	CORELLA	370	600.827	4.663.140	NAVARRA	14649W	420650	139,1	67,6	16	0	10	9	3	1	10	0	0	1	2	1	0	0
9292	2020	4	CORELLA	370	600.827	4.663.140	NAVARRA	14649W	420650	123,4	40	1	0	16	12	2	2	16	0	0	3	0	1	0	0
9292	2020	5	CORELLA	370	600.827	4.663.140	NAVARRA	14649W	420650	67	22,5	31	0	6	5	2	0	6	0	0	2	0	0	0	0
9292	2020	6	CORELLA	370	600.827	4.663.140	NAVARRA	14649W	420650	44,4	20	3	0	5	5	2	0	5	0	0	1	0	0	0	0

Código	Año	Mes	Nombre	Altitud	X	Y	Provincia	Longitud	Latitud	Precipitación total	P máx diaria	1er día P máx	Días de precipitación inapreciable	Días de precipitación apreciable	Días de P>=1 mm	Días de P>=10 mm	Días de P>=30 mm	Días de lluvia	Días de nieve	Días de granizo	Días de tormenta	Días de niebla	Días de rocío	Días de escarcha	Días en que la nieve cubre el suelo
9292	2020	7	CORELLA	370	600.827	4.663.140	NAVARRA	14649W	420650	3,7	3,3	12	0	2	1	0	0				1	0	0	0	0
9292	2020	8	CORELLA	370	600.827	4.663.140	NAVARRA	14649W	420650	10,3	3,5	7	0	6	5	0	0	6	0	0	3	0	0	0	0
9292	2020	9	CORELLA	370	600.827	4.663.140	NAVARRA	14649W	420650	10,2	4,2	20	0	6	3	0	0	6	0	0	0	0	0	0	0
9292	2020	10	CORELLA	370	600.827	4.663.140	NAVARRA	14649W	420650	20,6	8,6	2	0	6	4	0	0	6	0	0	0	0	6	0	0
9292	2020	11	CORELLA	370	600.827	4.663.140	NAVARRA	14649W	420650	25,4	12,5	6	0	9	6	1	0	9	0	0	0	8	7	4	0
9292	2020	12	CORELLA	370	600.827	4.663.140	NAVARRA	14649W	420650	31,4	4,5	31	0	12	10	0	0	12	0	0	0	3	4	1	0
9292	2021	3	CORELLA	370	600.827	4.663.140	NAVARRA	14649W	420650	9,7	5,5	7	0	6	3	0	0	6	0	0	0	1	6	1	0
9292	2021	4	CORELLA	370	600.827	4.663.140	NAVARRA	14649W	420650	19,3	4	11	0	12	8	0	0	12	0	0	0	0	3	1	0
9292	2021	5	CORELLA	370	600.827	4.663.140	NAVARRA	14649W	420650	29,2	11	31	0	8	5	1	0	7	0	1	2	0	6	0	0
9292	2021	6	CORELLA	370	600.827	4.663.140	NAVARRA	14649W	420650	51,9	23	17	0	6	5	2	0	6	0	0	0	0	10	0	0
9292	2021	8	CORELLA	370	600.827	4.663.140	NAVARRA	14649W	420650	24,5	24	31	0	2	1	1	0	2	0	0	2	0	1	0	0
9292	2021	9	CORELLA	370	600.827	4.663.140	NAVARRA	14649W	420650	65,6	19	2	0	7	6	4	0	7	0	0	5	0	11	0	0
9292	2021	10	CORELLA	370	600.827	4.663.140	NAVARRA	14649W	420650	41,9	23,4	31	0	5	4	2	0	5	0	0	0	0	21	0	0
9292	2021	11	CORELLA	370	600.827	4.663.140	NAVARRA	14649W	420650	79,9	42	23	0	9	7	2	1	9	0	0	0	0	8	2	0
9292	2022	1	CORELLA	370	600.827	4.663.140	NAVARRA	14649W	420650	8,6	5,4	4	0	3	3	0	0	3	0	0	0	2	7	10	0
9292	2022	2	CORELLA	370	600.827	4.663.140	NAVARRA	14649W	420650	0	0		0	0	0	0	0	0	0	0	0	1	12	1	0
9292	2022	3	CORELLA	370	600.827	4.663.140	NAVARRA	14649W	420650	31,6	12,4	14	0	14	8	1	0	14	0	0	0	0	8	1	0
9292	2022	4	CORELLA	370	600.827	4.663.140	NAVARRA	14649W	420650	61,4	15,2	27	0	11	7	3	0	9	2	0	1	0	8	2	0
9292	2022	5	CORELLA	370	600.827	4.663.140	NAVARRA	14649W	420650	10,6	6	2	0	5	3	0	0	5	0	0	0	0	6	0	0
9292	2022	6	CORELLA	370	600.827	4.663.140	NAVARRA	14649W	420650	20,8	8,7	21	0	6	5	0	0	6	0	0	5	0	0	0	0
9292	2022	7	CORELLA	370	600.827	4.663.140	NAVARRA	14649W	420650	14,7	7,2	3	0	3	2	0	0	3	0	0	2	0	0	0	0
9292	2022	8	CORELLA	370	600.827	4.663.140	NAVARRA	14649W	420650	10,8	4,5	24	0	5	4	0	0	5	0	0	6	0	0	0	0

APÉNDICE 2. ANÁLISIS ESTADÍSTICO DE LAS PRECIPITACIONES MÁXIMAS

ESTACIÓN 9292

CÁLCULO DE LA PRECIPITACIÓN POR EL MÉTODO DE GUMBEL

CÓDIGO	AÑO	P_{max} anual (mm)
9292	1963	42,7
9292	1964	44,7
9292	1965	23,9
9292	1966	50,7
9292	1968	32,8
9292	1981	22,0
9292	1982	17,8
9292	1983	36,7
9292	1984	30,0
9292	1985	17,0
9292	1986	20,5
9292	1987	21,0
9292	1989	39,5
9292	1990	32,0
9292	1991	31,5
9292	1992	22,0
9292	1993	42,0
9292	1994	23,0
9292	1995	37,0
9292	1996	29,0
9292	1997	42,5
9292	1998	32,5
9292	1999	27,8
9292	2000	29,4
9292	2001	12,5
9292	2002	18,2
9292	2003	45,0
9292	2004	43,6
9292	2005	37,5
9292	2006	57,0
9292	2007	24,5
9292	2008	37,0
9292	2009	47,2
9292	2010	9,3
9292	2011	40,1
9292	2012	39,3
9292	2013	43,0
9292	2014	50,3
9292	2015	38,0
9292	2016	29,0
9292	2017	27,0
9292	2018	44,0
9292	2019	34,6
9292	2020	67,6

media	33,93
desviación	12,07
n datos	44
yn	0,5458
σn	1,1499

T(años)	Pt (mm)
2	32,05
5	43,95
10	51,82
25	61,77
50	69,16
100	76,49
300	88,05
500	93,42
1000	100,70

ESTACIÓN 9283

CÁLCULO DE LA PRECIPITACIÓN POR EL MÉTODO DE GUMBEL

CÓDIGO	AÑO	P_{max} anual (mm)
9283	1920	47,0
9283	1921	40,0
9283	1922	24,0
9283	1938	56,5
9283	1939	33,0
9283	1940	86,5
9283	1942	38,3
9283	1943	36,0
9283	1944	48,0
9283	1945	44,0
9283	1946	30,0
9283	1947	27,0
9283	1948	25,0
9283	1949	33,5
9283	1950	22,0
9283	1951	28,0
9283	1952	32,0
9283	1953	110,0
9283	1954	51,0
9283	1955	26,0
9283	1956	34,0
9283	1957	43,0
9283	1959	55,0
9283	1960	46,5
9283	1961	49,0
9283	1962	55,0
9283	1963	33,0
9283	1964	60,0
9283	1965	30,0
9283	1966	78,0
9283	1967	65,0
9283	1968	57,0
9283	1969	29,3
9283	1970	41,0
9283	1971	31,0
9283	1972	25,5
9283	1973	21,8
9283	1974	62,5
9283	1975	40,7
9283	1985	16,5
9283	1986	19,0
9283	1987	32,7
9283	1988	38,5
9283	1989	46,1
9283	1993	35,0
9283	1994	20,3
9283	1995	17,7
9283	1996	26,0
9283	1997	36,9
9283	1998	40,5
9283	1999	24,0
9283	2000	24,4
9283	2001	18,0
9283	2002	22,5
9283	2003	63,6
9283	2004	27,8
9283	2005	29,9
9283	2006	64,5
9283	2007	43,0
9283	2008	31,9
9283	2009	24,4
9283	2010	9,1
9283	2011	35,7
9283	2012	21,8
9283	2013	53,6
9283	2014	32,8
9283	2015	26,5
9283	2016	37,0
9283	2017	30,0
9283	2018	31,0
9283	2019	40,3

media	38,25
desviación	17,26
n datos	71
yn	0,5550
σn	1,1863

T(años)	Pt (mm)
2	35,51
5	52,00
10	62,92
25	76,71
50	86,95
100	97,11
300	113,14
500	120,58
1000	130,67

ESTACIÓN 9302C

CÁLCULO DE LA PRECIPITACIÓN POR EL MÉTODO DE GUMBEL

CÓDIGO	AÑO	P_{max} anual (mm)
9302C	1987	62,0
9302C	1990	27,0
9302C	1991	31,5
9302C	1992	59,5
9302C	1993	43,0
9302C	1994	18,8
9302C	1995	28,5
9302C	1996	34,0
9302C	1997	49,0
9302C	1998	72,5
9302C	1999	29,0
9302C	2000	16,5
9302C	2001	16,0
9302C	2002	42,0
9302C	2003	58,0
9302C	2004	80,0
9302C	2005	35,0
9302C	2006	43,0
9302C	2007	38,5
9302C	2008	36,5
9302C	2009	33,5
9302C	2010	17,0
9302C	2011	41,0
9302C	2012	51,0
9302C	2013	71,0
9302C	2014	59,0
9302C	2015	40,0
9302C	2016	33,0
9302C	2017	24,5
9302C	2018	52,0
9302C	2019	35,0
9302C	2020	50,0
9302C	2021	67,5

media	42,27
desviación	17,01
n datos	33
yn	0,5388
σn	1,1225

T(años)	Pt (mm)
2	39,66
5	56,83
10	68,21
25	82,57
50	93,23
100	103,81
300	120,51
500	128,26
1000	138,78

ESTACIÓN 9304E

CÁLCULO DE LA PRECIPITACIÓN POR EL MÉTODO DE GUMBEL

CÓDIGO	AÑO	P_{max} anual (mm)
9304E	1981	42,0
9304E	1982	34,0
9304E	1983	30,0
9304E	1984	44,0
9304E	1985	9,0
9304E	1986	25,0
9304E	1987	25,0
9304E	1988	50,0
9304E	1989	23,0
9304E	1990	59,0
9304E	1991	24,0
9304E	1992	109,0
9304E	1993	28,0
9304E	1994	22,5
9304E	1995	35,0
9304E	1996	30,8
9304E	1997	41,5
9304E	1998	70,0
9304E	1999	47,3
9304E	2000	30,5
9304E	2001	30,0
9304E	2002	42,0
9304E	2003	44,6
9304E	2004	175,0
9304E	2005	37,0
9304E	2006	39,4
9304E	2007	40,7
9304E	2008	33,8
9304E	2009	40,5
9304E	2010	22,0
9304E	2011	44,3
9304E	2012	55,5
9304E	2013	37,2
9304E	2014	54,1
9304E	2015	47,6
9304E	2016	30,0
9304E	2017	23,1
9304E	2018	73,3
9304E	2019	33,6
9304E	2020	56,5
9304E	2021	54,1

media	43,75
desviación	27,21
n datos	41
yn	0,5442
σn	1,1436

T(años)	Pt (mm)
2	39,52
5	66,49
10	84,35
25	106,91
50	123,64
100	140,26
300	166,48
500	178,65
1000	195,15

ESTACIÓN 9305

CÁLCULO DE LA PRECIPITACIÓN POR EL MÉTODO DE GUMBEL

CÓDIGO	AÑO	P_{max} anual (mm)
9305	1929	26,8
9305	1930	44,7
9305	1931	18,7
9305	1932	51,3
9305	1933	36,3
9305	1934	55,4
9305	1935	19,6
9305	1940	70,6
9305	1941	37,1
9305	1942	50,0
9305	1943	42,3
9305	1944	70,6
9305	1946	30,0
9305	1947	32,3
9305	1948	31,9
9305	1949	54,2
9305	1950	35,2
9305	1951	38,4
9305	1952	45,8
9305	1953	86,4
9305	1954	41,4
9305	1955	25,3
9305	1956	26,4
9305	1957	42,3
9305	1958	120,0
9305	1959	112,0
9305	1960	45,0
9305	1961	57,0
9305	1962	50,5
9305	1963	30,0
9305	1964	46,5
9305	1965	68,0
9305	1966	46,0
9305	1967	80,0
9305	1968	108,0
9305	1969	36,4
9305	1970	37,0
9305	1971	59,0
9305	1972	60,0
9305	1973	33,0
9305	1974	52,0
9305	1975	42,5
9305	1976	58,0
9305	1977	77,0
9305	1978	21,0
9305	1979	31,5
9305	1980	35,0
9305	1981	35,0
9305	1982	33,0
9305	1983	29,5
9305	1984	41,0
9305	1985	13,0
9305	1986	24,6
9305	1987	32,0
9305	1988	46,0
9305	1989	19,2
9305	1990	29,5
9305	1991	25,5
9305	1992	84,5
9305	1993	35,0
9305	1994	28,0
9305	1995	18,8
9305	1996	29,7
9305	1997	35,4
9305	1998	48,2
9305	1999	24,5
9305	2000	25,4
9305	2001	20,6
9305	2002	64,8
9305	2003	35,4
9305	2004	175,0
9305	2005	21,8
9305	2006	45,2
9305	2007	35,6
9305	2008	27,2
9305	2009	41,2
9305	2010	14,4
9305	2011	58,6
9305	2012	56,4
9305	2013	19,0
9305	2014	39,5
9305	2015	43,8
9305	2016	38,0
9305	2017	67,1
9305	2018	64,2
9305	2019	41,0
9305	2020	35,5
9305	2021	31,3

media	44,91
desviación	25,11
n datos	88
yn	0,5583
σn	1,1995

T(años)	Pt (mm)
2	40,90
5	64,62
10	80,33
25	100,18
50	114,91
100	129,52
300	152,59
500	163,30
1000	177,82

ESTACIÓN 9301

CÁLCULO DE LA PRECIPITACIÓN POR EL MÉTODO DE GUMBEL

CÓDIGO	AÑO	P_{max} anual (mm)
9301	1929	29,3
9301	1930	35,8
9301	1931	16,7
9301	1932	64,0
9301	1933	55,5
9301	1934	67,0
9301	1935	41,0
9301	1938	22,0
9301	1939	28,5
9301	1940	64,0
9301	1941	46,5
9301	1942	28,0
9301	1943	58,0
9301	1944	36,5
9301	1945	63,5
9301	1946	30,5
9301	1947	29,0
9301	1948	36,0
9301	1949	28,0
9301	1951	48,7
9301	1952	19,0
9301	1953	73,4
9301	1954	74,0
9301	1955	44,5
9301	1956	29,0
9301	1957	27,0
9301	1959	26,1
9301	1960	39,5
9301	1961	45,0
9301	1962	38,0
9301	1963	61,0
9301	1964	40,0
9301	1965	30,0
9301	1966	37,0
9301	1967	53,0
9301	1968	25,5
9301	1969	28,0
9301	1970	27,0
9301	1971	35,0
9301	1972	42,0
9301	1973	27,5
9301	1974	51,0
9301	1975	57,8
9301	1976	63,6
9301	1977	32,0
9301	1978	23,6
9301	1979	31,2
9301	1980	31,4
9301	1981	37,0
9301	1982	35,0
9301	1983	16,0
9301	1984	46,7
9301	1985	13,2
9301	1986	36,0
9301	1988	57,0
9301	1989	17,0
9301	1990	13,0
9301	1991	26,3
9301	1992	26,0
9301	1993	31,0
9301	1994	23,9
9301	1995	25,6
9301	1996	38,2
9301	1997	51,2
9301	1998	29,7
9301	1999	35,0
9301	2000	26,7
9301	2001	18,1
9301	2002	31,0
9301	2003	32,0
9301	2004	113,5
9301	2005	31,5
9301	2006	40,8
9301	2007	23,1
9301	2008	49,0
9301	2009	20,3
9301	2010	44,3
9301	2011	40,5
9301	2012	48,4
9301	2013	43,0
9301	2014	59,0
9301	2015	37,0
9301	2016	37,5
9301	2017	29,0
9301	2018	50,0
9301	2019	31,0
9301	2020	69,5
9301	2021	41,8

media	38,81
desviación	16,47
n datos	88
yn	0,5583
σn	1,1995

T(años)	Pt (mm)
2	36,18
5	51,74
10	62,04
25	75,06
50	84,72
100	94,31
300	109,44
500	116,46
1000	125,99

ESTACIÓN 9311C

CÁLCULO DE LA PRECIPITACIÓN POR EL MÉTODO DE GUMBEL

CÓDIGO	AÑO	P_{max} anual (mm)
9311C	1984	46,0
9311C	1985	10,4
9311C	1986	25,0
9311C	1987	35,8
9311C	1988	47,7
9311C	1989	44,2
9311C	1990	41,0
9311C	1991	37,0
9311C	1992	138,8
9311C	1993	38,7
9311C	1994	16,7
9311C	1995	63,7
9311C	1996	60,3
9311C	1997	57,9
9311C	1998	90,0
9311C	1999	33,6
9311C	2000	23,2
9311C	2001	23,5
9311C	2002	26,0
9311C	2003	58,0
9311C	2004	146,0
9311C	2005	35,4
9311C	2006	44,1
9311C	2007	39,2
9311C	2008	34,0
9311C	2009	43,3
9311C	2010	15,7
9311C	2011	70,5
9311C	2012	34,0
9311C	2013	38,2
9311C	2014	76,3
9311C	2015	29,0
9311C	2016	29,5
9311C	2017	61,3
9311C	2018	85,0
9311C	2019	45,0
9311C	2020	73,5
9311C	2021	54,8

media	49,27
desviación	29,16
n datos	38
yn	0,5424
σn	1,1365

T(años)	Pt (mm)
2	44,76
5	73,84
10	93,09
25	117,42
50	135,47
100	153,38
300	181,66
500	194,78
1000	212,58

ESTACIÓN 9336U

CÁLCULO DE LA PRECIPITACIÓN POR EL MÉTODO DE GUMBEL

CÓDIGO	AÑO	P_{max} anual (mm)
9336U	1981	36,5
9336U	1982	39,0
9336U	1984	46,0
9336U	1985	25,0
9336U	1986	38,0
9336U	1987	65,0
9336U	1988	35,5
9336U	1989	21,5
9336U	1990	28,2
9336U	1991	74,0
9336U	1992	17,0
9336U	1993	23,0
9336U	1994	20,0
9336U	1995	21,4
9336U	1996	33,2
9336U	1997	37,0
9336U	1998	16,5
9336U	1999	54,5
9336U	2000	33,0
9336U	2001	33,5
9336U	2002	34,0
9336U	2003	58,6
9336U	2004	59,7
9336U	2005	28,0
9336U	2006	56,3
9336U	2007	30,0
9336U	2008	42,0
9336U	2009	40,0
9336U	2010	35,4
9336U	2011	56,7
9336U	2012	50,0
9336U	2013	32,0
9336U	2014	78,0
9336U	2015	47,5
9336U	2016	29,7
9336U	2017	36,0
9336U	2018	55,0
9336U	2019	45,0
9336U	2020	54,0
9336U	2021	31,5

media	39,93
desviación	15,13
n datos	40
yn	0,5436
σn	1,1413

T(años)	Pt (mm)
2	37,58
5	52,61
10	62,56
25	75,13
50	84,45
100	93,71
300	108,31
500	115,10
1000	124,29

ESTACIÓN 9336O

CÁLCULO DE LA PRECIPITACIÓN POR EL MÉTODO DE GUMBEL

CÓDIGO	AÑO	P_{max} anual (mm)
9336O	1976	53,0
9336O	1977	26,0
9336O	1978	13,1
9336O	1979	34,2
9336O	1980	37,6
9336O	1981	28,5
9336O	1982	41,0
9336O	1983	53,3
9336O	1984	44,0
9336O	1985	19,5
9336O	1986	31,0
9336O	1987	36,5
9336O	1988	39,2
9336O	1989	27,5
9336O	1990	48,0
9336O	1991	34,7
9336O	1992	24,0
9336O	1993	22,0
9336O	1994	23,0
9336O	1995	25,0
9336O	1996	44,0
9336O	1997	44,7
9336O	1998	15,0
9336O	1999	40,0
9336O	2000	27,0
9336O	2001	27,2
9336O	2002	26,0
9336O	2003	82,0
9336O	2004	74,0
9336O	2005	34,8
9336O	2006	31,0
9336O	2007	34,1
9336O	2008	64,5
9336O	2009	30,0
9336O	2010	14,5
9336O	2011	61,0
9336O	2012	53,0
9336O	2013	35,0
9336O	2014	39,2
9336O	2015	38,0
9336O	2016	47,5
9336O	2017	43,8
9336O	2018	67,5

media	38,02
desviación	15,59
n datos	43
yn	0,5453
σn	1,1479

T(años)	Pt (mm)
2	35,59
5	50,99
10	61,18
25	74,06
50	83,61
100	93,09
300	108,06
500	115,01
1000	124,43

ESTACIÓN 9306B

CÁLCULO DE LA PRECIPITACIÓN POR EL MÉTODO DE GUMBEL

CÓDIGO	AÑO	P_{max} anual (mm)
9306B	1989	33
9306B	1990	42
9306B	1991	63
9306B	1992	55
9306B	1993	36
9306B	1994	29
9306B	1995	43
9306B	1996	44
9306B	1997	64
9306B	2000	43
9306B	2001	36
9306B	2002	62
9306B	2003	98
9306B	2004	52
9306B	2005	44
9306B	2006	125
9306B	2007	33
9306B	2008	68
9306B	2009	56
9306B	2010	67
9306B	2011	61
9306B	2012	56
9306B	2013	80
9306B	2014	138
9306B	2015	80
9306B	2016	35
9306B	2017	30
9306B	2018	59
9306B	2019	51
9306B	2020	99,5
9306B	2021	47

media	59,02
desviación	26,53
n datos	31
yn	0,5371
σn	1,1159

T(años)	Pt (mm)
2	54,96
5	81,91
10	99,75
25	122,29
50	139,02
100	155,61
300	181,81
500	193,97
1000	210,46

ESTACIÓN 9337A

CÁLCULO DE LA PRECIPITACIÓN POR EL MÉTODO DE GUMBEL

CÓDIGO	AÑO	P_{max} anual (mm)
9337A	1991	33,3
9337A	1992	32,0
9337A	1993	32,0
9337A	1994	17,5
9337A	1995	32,0
9337A	1996	43,5
9337A	1997	76,0
9337A	1998	31,0
9337A	1999	42,0
9337A	2000	32,0
9337A	2001	18,0
9337A	2002	36,0
9337A	2003	80,0
9337A	2004	180,0
9337A	2005	28,0
9337A	2006	28,0
9337A	2007	51,0
9337A	2008	40,0
9337A	2009	30,0
9337A	2010	14,0
9337A	2011	61,0
9337A	2012	70,0
9337A	2013	35,0
9337A	2014	64,0
9337A	2015	41,0
9337A	2016	40,0
9337A	2017	43,0
9337A	2018	61,0

media	46,12
desviación	31,29
n datos	28
yn	0,5343
σn	1,1047

T(años)	Pt (mm)
2	41,37
5	73,47
10	94,73
25	121,58
50	141,51
100	161,28
300	192,50
500	206,98
1000	226,63

ESTACIÓN 9434

CÁLCULO DE LA PRECIPITACIÓN POR EL MÉTODO DE GUMBEL

CÓDIGO	AÑO	P_{max} anual (mm)
9434	1941	67,4
9434	1942	35,4
9434	1943	52,6
9434	1944	24,3
9434	1945	97,3
9434	1946	47,4
9434	1947	25,7
9434	1948	22,7
9434	1949	48,9
9434	1950	46,4
9434	1951	37,8
9434	1952	32,2
9434	1953	44,7
9434	1954	66,4
9434	1955	32,3
9434	1956	44,2
9434	1957	39,9
9434	1958	33,0
9434	1959	51,7
9434	1960	32,6
9434	1961	36,1
9434	1962	34,1
9434	1963	35,3
9434	1964	16,1
9434	1965	22,2
9434	1966	23,6
9434	1967	29,2
9434	1968	67,3
9434	1969	32,7
9434	1970	35,5
9434	1971	36,1
9434	1972	52,2
9434	1973	23,3
9434	1974	44,4
9434	1975	31,5
9434	1976	24,1
9434	1977	28,0
9434	1978	17,5
9434	1979	60,7
9434	1980	31,5
9434	1981	42,5
9434	1982	41,9
9434	1983	39,6
9434	1984	43,6
9434	1985	31,2
9434	1986	64,5
9434	1987	43,0
9434	1988	24,7
9434	1989	17,8
9434	1990	57,7
9434	1991	51,7
9434	1992	24,0
9434	1993	23,7
9434	1994	17,2
9434	1995	23,1
9434	1996	36,3
9434	1997	57,9
9434	1998	21,7
9434	1999	36,6
9434	2000	45,4
9434	2001	30,8
9434	2002	70,8
9434	2003	35,3
9434	2004	35,2
9434	2005	34,6
9434	2006	25,0
9434	2007	43,2
9434	2008	28,2
9434	2009	22,3
9434	2010	28,1
9434	2011	31,5
9434	2012	49,8
9434	2013	38,4
9434	2014	25,5
9434	2015	54,2
9434	2016	30,2
9434	2017	39,2
9434	2018	47,6
9434	2019	25,0
9434	2020	41,0
9434	2021	36,8

media	38,04
desviación	14,52
n datos	81
yn	0,5571
σn	1,1946

T(años)	Pt (mm)
2	35,72
5	49,50
10	58,62
25	70,15
50	78,70
100	87,18
300	100,58
500	106,79
1000	115,23

ESTACIÓN 9432H

CÁLCULO DE LA PRECIPITACIÓN POR EL MÉTODO DE GUMBEL

CÓDIGO	AÑO	P_{max} anual (mm)
9432H	1992	41,4
9432H	1993	35,0
9432H	1994	20,5
9432H	1995	23,0
9432H	1996	49,5
9432H	1997	46,9
9432H	1998	22,0
9432H	1999	44,0
9432H	2000	36,8
9432H	2001	27,2
9432H	2002	64,0
9432H	2003	52,7
9432H	2004	36,0
9432H	2005	34,0
9432H	2006	42,3
9432H	2007	37,5
9432H	2008	55,0
9432H	2009	40,0
9432H	2010	33,0
9432H	2011	40,0
9432H	2012	48,5
9432H	2013	56,8
9432H	2014	31,5
9432H	2015	50,0
9432H	2016	36,0
9432H	2017	40,0

media	40,14
desviación	10,89
n datos	26
yn	0,5321
σn	1,0961

T(años)	Pt (mm)
2	38,50
5	49,76
10	57,21
25	66,63
50	73,62
100	80,56
300	91,50
500	96,59
1000	103,48

ESTACIÓN 9292

CÁLCULO DE LA PRECIPITACIÓN POR EL MÉTODO SQRT

CÁLCULO DE LOS COEF DE F(x)

CÓDIGO	AÑO	P_{max} anual (mm)	ORDEN	P_{max} anual (mm) ordenado	raiz(α*xi)	exp(-raiz(a*xi))	α*xi*exp(-raiz(α*xi))	h(x)	F(x)	f(x)	ln(f(x))
9292	1963	42,7	1	9,3	3,29819785	0,036949696	0,401942826	0,02160983	0,00125191	0,00113842	-6,77811302
9292	1964	44,7	2	12,5	3,82375657	0,021845582	0,319406752	0,01277627	0,0118629	0,00637786	-5,05492283
9292	1965	23,9	3	17,0	4,45922813	0,011571291	0,230091837	0,00676741	0,07007195	0,01995476	-3,91428775
9292	1966	50,7	4	17,8	4,56294497	0,010431294	0,217184406	0,00610069	0,08699786	0,02233403	-3,80164372
9292	1968	32,8	5	18,2	4,61392918	0,009912793	0,211026923	0,00579744	0,096158	0,02345859	-3,75251872
9292	1981	22,0	6	20,5	4,89679768	0,007470468	0,179131561	0,00436906	0,15665346	0,02880104	-3,54734377
9292	1982	17,8	7	21,0	4,95615497	0,007039945	0,172925484	0,00411727	0,17127693	0,02967485	-3,51745546
9292	1983	36,7	8	22,0	5,07278634	0,00626494	0,1612167	0,00366402	0,20169957	0,0310987	-3,47058922
9292	1984	30,0	9	22,0	5,07278634	0,00626494	0,1612167	0,00366402	0,20169957	0,0310987	-3,47058922
9292	1985	17,0	10	23,0	5,18679577	0,005589889	0,150383959	0,00326922	0,23333318	0,03209964	-3,43891061
9292	1986	20,5	11	23,9	5,28730277	0,005055377	0,14132596	0,00295661	0,2624978	0,03265876	-3,4216423
9292	1987	21,0	12	24,5	5,3532592	0,004732701	0,13562683	0,00276789	0,28216117	0,03286447	-3,41536299
9292	1989	39,5	13	27,0	5,6197515	0,003625542	0,11450044	0,00212038	0,36424171	0,03249997	-3,42651604
9292	1990	32,0	14	27,8	5,70239934	0,003337947	0,108541217	0,00195218	0,39006827	0,03204354	-3,44065979
9292	1991	31,5	15	29,0	5,8241725	0,002955249	0,100244945	0,00172836	0,42799624	0,03112823	-3,4696403
9292	1992	22,0	16	29,0	5,8241725	0,002955249	0,100244945	0,00172836	0,42799624	0,03112823	-3,4696403
9292	1993	42,0	17	29,4	5,86420164	0,002839289	0,097639911	0,00166054	0,44037703	0,03077192	-3,48115262
9292	1994	23,0	18	30,0	5,92373821	0,002675181	0,093873908	0,00156457	0,45867016	0,03019771	-3,49998909
9292	1995	37,0	19	31,5	6,07002538	0,002311115	0,085153497	0,00135164	0,50279205	0,02859764	-3,55443094
9292	1996	29,0	20	32,0	6,11801052	0,002202834	0,082452197	0,00128832	0,51694841	0,02802524	-3,57464965
9292	1997	42,5	21	32,5	6,16562221	0,002100411	0,079846911	0,00122841	0,53081498	0,02743897	-3,59579091
9292	1998	32,5	22	32,8	6,19401356	0,002041616	0,078328244	0,00119403	0,53899319	0,02708181	-3,60889285
9292	1999	27,8	23	34,6	6,36170138	0,001726427	0,069870645	0,00100969	0,58577568	0,02488857	-3,69334669
9292	2000	29,4	24	36,7	6,55191512	0,001427379	0,061273959	0,0008348	0,63533457	0,02231836	-3,8023456
9292	2001	12,5	25	37,0	6,57863956	0,001389739	0,060145803	0,00081278	0,64197581	0,02195696	-3,81867115
9292	2002	18,2	26	37,0	6,57863956	0,001389739	0,060145803	0,00081278	0,64197581	0,02195696	-3,81867115
9292	2003	45,0	27	37,5	6,62294066	0,001329516	0,058316996	0,00077756	0,65280471	0,0213598	-3,84624486
9292	2004	43,6	28	38,0	6,6669474	0,001272277	0,056550388	0,00074408	0,66333683	0,02076998	-3,87424672
9292	2005	37,5	29	39,3	6,78002828	0,001136243	0,052231698	0,00066453	0,68936057	0,01927693	-3,94884604
9292	2006	57,0	30	39,5	6,79725837	0,001116833	0,051600719	0,00065317	0,69319353	0,01905299	-3,96053136
9292	2007	24,5	31	40,1	6,84868854	0,001060846	0,04975849	0,00062043	0,70442601	0,01839112	-3,99588747
9292	2008	37,0	32	42,0	7,00906157	0,000903656	0,044393868	0,0005285	0,73745196	0,01640051	-4,11044285
9292	2009	47,2	33	42,5	7,05065874	0,000866838	0,043092055	0,00050697	0,74552773	0,01590457	-4,14114863
9292	2010	9,3	34	42,7	7,06722906	0,000852592	0,042583343	0,00049863	0,74868911	0,01570953	-4,15348745
9292	2011	40,1	35	43,0	7,09201194	0,000831722	0,041832832	0,00048643	0,75335852	0,01542057	-4,17205292
9292	2012	39,3	36	43,6	7,14131968	0,000791707	0,040375807	0,00046303	0,76244051	0,01485561	-4,20937742
9292	2013	43,0	37	44,0	7,17400324	0,000766249	0,039436024	0,00044814	0,76830909	0,0144886	-4,23439334
9292	2014	50,3	38	44,7	7,23084399	0,00072391	0,037849691	0,00042337	0,77823141	0,0138648	-4,27840229
9292	2015	38,0	39	45,0	7,25506799	0,000706584	0,037191781	0,00041324	0,78235172	0,01360462	-4,29734581
9292	2016	29,0	40	47,2	7,43029796	0,000593011	0,032739727	0,00034682	0,81028374	0,01182552	-4,43749569
9292	2017	27,0	41	50,3	7,67042138	0,000466421	0,027442064	0,00027278	0,8435163	0,0096826	-4,63742437
9292	2018	44,0	42	50,7	7,70085968	0,000452438	0,026831043	0,00026461	0,84733959	0,00943489	-4,66334035
9292	2019	34,6	43	57,0	8,16530963	0,000284349	0,018958169	0,0001663	0,896132	0,0062711	-5,07180412
9292	2020	67,6	44	67,6	8,89218681	0,000137459	0,010868998	8,0392E-05	0,94438669	0,00319479	-5,74623332

N	44
α	1,169689147
k	42,08040577
L	-175,6164817

CÁLCULO DE Pt

T (años)	F(P) teor	Pt (mm)	F(P)
2	0,500000	31,40	0,500000
5	0,800000	46,35	0,800000
10	0,900000	57,63	0,900000
25	0,960000	73,42	0,960001
50	0,980000	86,24	0,980001
100	0,990000	99,88	0,990001
300	0,996667	123,27	0,996668
500	0,998000	134,88	0,998001
1000	0,999000	151,41	0,999000

ESTACIÓN 9283

CÁLCULO DE LA PRECIPITACIÓN POR EL MÉTODO SQRT

CÁLCULO DE LOS COEF DE F(x)

CÓDIGO	AÑO	P_{max} anual (mm)	ORDEN	P_{max} anual (mm) ordenado	raiz(α*xi)	exp(-raiz(a*xi))	α*xi*exp(-raiz(α*xi))	h(x)	F(x)	f(x)	ln(f(x))
9283	1920	47,0	1	9,1	3,17231506	0,04190647	0,421729228	0,02317194	0,00030216	0,00032454	-8,03310826
9283	1921	40,0	2	16,5	4,27166896	0,013958468	0,254702332	0,00771825	0,03301446	0,01181122	-4,43870537
9283	1922	24,0	3	17,7	4,42427639	0,011982879	0,234555531	0,00662586	0,04915239	0,01509589	-4,19333294
9283	1938	56,5	4	18,0	4,46161272	0,011543732	0,229789381	0,00638304	0,05380473	0,01591914	-4,14023319
9283	1939	33,0	5	19,0	4,58387132	0,010215273	0,214642054	0,00564848	0,07107832	0,01860973	-3,98407091
9283	1940	86,5	6	20,3	4,7380936	0,008755321	0,19655286	0,0048412	0,09742346	0,02186193	-3,82300848
9283	1942	38,3	7	21,8	4,91002681	0,007372291	0,177733862	0,00407646	0,13270967	0,02507598	-3,68584492
9283	1943	36,0	8	21,8	4,91002681	0,007372291	0,177733862	0,00407646	0,13270967	0,02507598	-3,68584492
9283	1944	48,0	9	22,0	4,93249845	0,007208471	0,175378785	0,00398588	0,13776272	0,02545234	-3,67094759
9283	1945	44,0	10	22,5	4,98823466	0,006817689	0,169641055	0,0037698	0,15071315	0,02633548	-3,63683826
9283	1946	30,0	11	24,0	5,1518266	0,005788821	0,15364294	0,00320089	0,19191721	0,02847455	-3,55874449
9283	1947	27,0	12	24,0	5,1518266	0,005788821	0,15364294	0,00320089	0,19191721	0,02847455	-3,55874449
9283	1948	25,0	13	24,4	5,19458109	0,005546539	0,149666002	0,00306693	0,20339688	0,02891474	-3,54340391
9283	1949	33,5	14	24,4	5,19458109	0,005546539	0,149666002	0,00306693	0,20339688	0,02891474	-3,54340391
9283	1950	22,0	15	25,0	5,25806101	0,005205388	0,143914436	0,00287829	0,22091951	0,02947407	-3,52424451
9283	1951	28,0	16	25,5	5,31038131	0,004940043	0,139309942	0,00273157	0,23575386	0,02984987	-3,51157496
9283	1952	32,0	17	26,0	5,36219114	0,004690617	0,134869752	0,00259365	0,25075615	0,03014633	-3,50169212
9283	1953	110,0	18	26,0	5,36219114	0,004690617	0,134869752	0,00259365	0,25075615	0,03014633	-3,50169212
9283	1954	51,0	19	26,5	5,41350514	0,004455994	0,130587527	0,00246392	0,26588748	0,03036654	-3,49441388
9283	1955	26,0	20	27,0	5,46433729	0,004235147	0,126457172	0,0023418	0,28111056	0,03051395	-3,48957119
9283	1956	34,0	21	27,8	5,54469951	0,003908117	0,12014996	0,00216097	0,30557051	0,03060778	-3,4865009
9283	1957	43,0	22	28,0	5,56460872	0,003831079	0,118628872	0,00211837	0,311692	0,03060551	-3,48657514
9283	1959	55,0	23	29,3	5,69232158	0,003371756	0,109253411	0,00186439	0,35136325	0,03036444	-3,49448295
9283	1960	46,5	24	29,9	5,75030937	0,003181796	0,10520946	0,00175936	0,36951626	0,03013414	-3,50209657
9283	1961	49,0	25	30,0	5,75991725	0,003151372	0,104551968	0,00174253	0,37252745	0,03008921	-3,50358848
9283	1962	55,0	26	30,0	5,75991725	0,003151372	0,104551968	0,00174253	0,37252745	0,03008921	-3,50358848
9283	1963	33,0	27	30,0	5,75991725	0,003151372	0,104551968	0,00174253	0,37252745	0,03008921	-3,50358848
9283	1964	60,0	28	31,0	5,85512894	0,002865166	0,098225158	0,00158428	0,40235919	0,02954722	-3,52176569
9283	1965	30,0	29	31,0	5,85512894	0,002865166	0,098225158	0,00158428	0,40235919	0,02954722	-3,52176569
9283	1966	78,0	30	31,9	5,93951465	0,002633307	0,092897382	0,00145607	0,42868333	0,02893284	-3,54277812
9283	1967	65,0	31	32,0	5,94881695	0,002608925	0,092325748	0,00144259	0,43157289	0,02885816	-3,54536249
9283	1968	57,0	32	32,7	6,01353015	0,00244544	0,088433339	0,00135219	0,45158272	0,02830396	-3,56475352
9283	1969	29,3	33	32,8	6,02271814	0,002423074	0,087892501	0,00133982	0,45440896	0,02822062	-3,56770249
9283	1970	41,0	34	33,0	6,04105217	0,002379054	0,086821953	0,00131548	0,46003619	0,02805106	-3,57372896
9283	1971	31,0	35	33,0	6,04105217	0,002379054	0,086821953	0,00131548	0,46003619	0,02805106	-3,57372896
9283	1972	25,5	36	33,5	6,08664567	0,002273021	0,084209175	0,00125685	0,47395274	0,02761158	-3,58952
9283	1973	21,8	37	34,0	6,13190016	0,002172449	0,081684517	0,00120124	0,48764446	0,02715225	-3,60629553
9283	1974	62,5	38	35,0	6,22142169	0,001986419	0,076886514	0,00109838	0,51431796	0,02618517	-3,64256196
9283	1975	40,7	39	35,7	6,28332791	0,001867176	0,073716518	0,00103244	0,53240149	0,02547871	-3,66991196
9283	1985	16,5	40	36,0	6,30967321	0,001818627	0,072403152	0,0010056	0,53999893	0,02517036	-3,682088
9283	1986	19,0	41	36,9	6,38805725	0,00168152	0,068618242	0,00092979	0,56223088	0,0242309	-3,72012661
9283	1987	32,7	42	37,0	6,3967073	0,001667037	0,068211606	0,00092178	0,5646487	0,02412551	-3,72448547
9283	1988	38,5	43	38,3	6,50811178	0,001491293	0,063164487	0,0008246	0,59511682	0,02274668	-3,78333601
9283	1989	46,1	44	38,5	6,52508212	0,001466199	0,062425899	0,00081073	0,59964489	0,02253408	-3,79272643
9283	1993	35,0	45	40,0	6,65097955	0,001292755	0,057185709	0,00071482	0,63225424	0,02094888	-3,8656699
9283	1994	20,3	46	40,3	6,67587413	0,00126097	0,056198016	0,00069725	0,63849184	0,0206354	-3,88074718
9283	1995	17,7	47	40,5	6,69241907	0,001240279	0,055550194	0,0006858	0,6425981	0,02042733	-3,89088153
9283	1996	26,0	48	40,7	6,70892321	0,001219977	0,054910742	0,00067458	0,64666283	0,02022006	-3,90108013
9283	1997	36,9	49	41,0	6,73360358	0,001190236	0,053966992	0,00065813	0,6526824	0,01991076	-3,91649488
9283	1998	40,5	50	43,0	6,89588237	0,001011944	0,048121154	0,00055955	0,69048303	0,01790862	-4,02247292
9283	1999	24,0	51	43,0	6,89588237	0,001011944	0,048121154	0,00055955	0,69048303	0,01790862	-4,02247292
9283	2000	24,4	52	44,0	6,9756062	0,0009344	0,045467035	0,00051667	0,70791138	0,0169537	-4,07726922
9283	2001	18,0	53	46,1	7,14012935	0,00079265	0,040410422	0,00043829	0,74150173	0,01506421	-4,1954338
9283	2002	22,5	54	46,5	7,17103914	0,000768524	0,039520411	0,00042495	0,74745898	0,01472304	-4,21834167
9283	2003	63,6	55	47,0	7,20949003	0,000739534	0,038438582	0,00040892	0,75471564	0,01430522	-4,24713093
9283	2004	27,8	56	48,0	7,28578306	0,000685211	0,03637283	0,00037888	0,76861429	0,01349851	-4,30517574

N	71
α	1,105888224
k	46,35233552
L	-292,2634205

CÁLCULO DE Pt

T (años)	F(P) teor	Pt (mm)	F(P)
2	0,500000	34,46	0,500000
5	0,800000	50,50	0,800000
10	0,900000	62,57	0,900000
25	0,960000	79,46	0,960000
50	0,980000	93,15	0,980000
100	0,990000	107,71	0,990001
300	0,996667	132,66	0,996668
500	0,998000	145,05	0,998001
1000	0,999000	162,66	0,999001

9283	2005	29,9	57	49,0	7,36128541	0,000635381	0,034430369	0,00035133	0,78172553	0,01273038	-4,36376367
9283	2006	64,5	58	51,0	7,51001328	0,000547574	0,030883327	0,00030278	0,805739	0,01130811	-4,48223536
9283	2007	43,0	59	53,6	7,69906545	0,000453251	0,026866704	0,00025062	0,83296754	0,00967652	-4,63805272
9283	2008	31,9	60	55,0	7,79896482	0,000410159	0,024947472	0,0002268	0,84595886	0,00889313	-4,72247603
9283	2009	24,4	61	55,0	7,79896482	0,000410159	0,024947472	0,0002268	0,84595886	0,00889313	-4,72247603
9283	2010	9,1	62	56,5	7,90459895	0,000369042	0,023058761	0,00020406	0,85871184	0,00812225	-4,8131475
9283	2011	35,7	63	57,0	7,93949802	0,000356385	0,022464974	0,00019706	0,86271216	0,00788022	-4,84339887
9283	2012	21,8	64	60,0	8,14575309	0,000289964	0,01924008	0,00016033	0,88433117	0,00657222	-5,02490342
9283	2013	53,6	65	62,5	8,31372443	0,000245129	0,016942855	0,00013554	0,8995816	0,00565183	-5,17577661
9283	2014	32,8	66	63,6	8,3865661	0,000227909	0,016029832	0,00012602	0,90559729	0,00528991	-5,24195333
9283	2015	26,5	67	64,5	8,44569656	0,000214823	0,015323273	0,00011879	0,91023185	0,0050117	-5,29597916
9283	2016	37,0	68	65,0	8,47836862	0,000207918	0,014945687	0,00011497	0,91270052	0,00486376	-5,32594276
9283	2017	30,0	69	78,0	9,28758749	9,25661E-05	0,007984686	5,1184E-05	0,95681952	0,00227005	-6,08795465
9283	2018	31,0	70	86,5	9,78055885	5,65402E-05	0,005408597	3,1264E-05	0,97214203	0,00140877	-6,56503888
9283	2019	40,3	71	110,0	11,0294018	1,62178E-05	0,001972857	8,9675E-06	0,99099787	0,00041192	-7,79467138

ESTACIÓN 9302C

CÁLCULO DE LA PRECIPITACIÓN POR EL MÉTODO SQRT

CÁLCULO DE LOS COEF DE F(x)

CÓDIGO	AÑO	P_{max} anual (mm)	ORDEN	P_{max} anual (mm) ordenado	raiz(α*xi)	exp(-raiz(a*xi))	α*xi*exp(-raiz(α*xi))	h(x)	F(x)	f(x)	ln(f(x))
9302C	1987	62,0	1	16,0	3,84481224	0,021390417	0,316205582	0,00988142	0,01902955	0,00718853	-4,93526825
9302C	1990	27,0	2	16,5	3,90442528	0,020152533	0,307216033	0,00930958	0,02285883	0,00813535	-4,81153672
9302C	1991	31,5	3	17,0	3,96314174	0,019003317	0,298475454	0,00877869	0,02717097	0,00911858	-4,69744165
9302C	1992	59,5	4	18,8	4,16767715	0,015488195	0,269022713	0,00715486	0,04689861	0,01282783	-4,35613807
9302C	1993	43,0	5	24,5	4,75771241	0,008585226	0,194333703	0,00396599	0,15111643	0,02291163	-3,77611071
9302C	1994	18,8	6	27,0	4,99455761	0,006774718	0,168999432	0,00312962	0,21171126	0,02532956	-3,67578318
9302C	1995	28,5	7	28,5	5,13142014	0,005908164	0,155570661	0,00272931	0,25035888	0,0261221	-3,64497367
9302C	1996	34,0	8	29,0	5,17623689	0,005649225	0,151362109	0,00260969	0,26346256	0,02628454	-3,63877453
9302C	1997	49,0	9	31,5	5,39473879	0,004540406	0,132140381	0,00209747	0,32957012	0,02642622	-3,63339858
9302C	1998	72,5	10	33,0	5,52169119	0,003999079	0,121928214	0,0018474	0,36897011	0,02605816	-3,64742448
9302C	1999	29,0	11	33,5	5,56336492	0,003835847	0,118723423	0,00177199	0,38195434	0,0258741	-3,65451278
9302C	2000	16,5	12	34,0	5,6047288	0,003680419	0,115612932	0,00170019	0,39483973	0,02566319	-3,66269778
9302C	2001	16,0	13	35,0	5,68655399	0,003391259	0,109662796	0,00156661	0,4202636	0,02516954	-3,68212078
9302C	2002	42,0	14	35,0	5,68655399	0,003391259	0,109662796	0,00156661	0,4202636	0,02516954	-3,68212078
9302C	2003	58,0	15	36,5	5,80713038	0,003006044	0,101372107	0,00138866	0,45737079	0,02428042	-3,71808489
9302C	2004	80,0	16	38,5	5,96410814	0,002569335	0,091392754	0,00118692	0,5045768	0,02289499	-3,77683701
9302C	2005	35,0	17	40,0	6,07918192	0,002290049	0,0846321	0,0010579	0,53807619	0,02176111	-3,82763069
9302C	2006	43,0	18	41,0	6,15470261	0,002123472	0,080437908	0,00098095	0,55944778	0,02097967	-3,86420135
9302C	2007	38,5	19	42,0	6,22930779	0,001970816	0,076476073	0,00091043	0,58003209	0,02018787	-3,90267328
9302C	2008	36,5	20	43,0	6,30302997	0,001830749	0,072732348	0,00084572	0,5998225	0,01939296	-3,94284513
9302C	2009	33,5	21	43,0	6,30302997	0,001830749	0,072732348	0,00084572	0,5998225	0,01939296	-3,94284513
9302C	2010	17,0	22	49,0	6,72842142	0,00119642	0,054163919	0,00055269	0,70223897	0,01483751	-4,21059659
9302C	2011	41,0	23	50,0	6,79673201	0,001117421	0,051619891	0,0005162	0,71672767	0,01414371	-4,258485
9302C	2012	51,0	24	51,0	6,86436285	0,001044348	0,049209115	0,00048244	0,73053424	0,01347343	-4,30703568
9302C	2013	71,0	25	52,0	6,93133383	0,000976697	0,046923846	0,00045119	0,74368263	0,01282744	-4,35616839
9302C	2014	59,0	26	58,0	7,32030441	0,000661961	0,035472392	0,0003058	0,81013526	0,0094707	-4,65955212
9302C	2015	40,0	27	59,0	7,38314079	0,000621645	0,033886366	0,00028717	0,81936633	0,00899525	-4,71105845
9302C	2016	33,0	28	59,5	7,41435929	0,000602538	0,033123173	0,00027835	0,82380642	0,00876602	-4,73687265
9302C	2017	24,5	29	62,0	7,56852046	0,000516456	0,029583892	0,00023858	0,84436271	0,00770114	-4,86638724
9302C	2018	52,0	30	67,5	7,89708897	0,000371824	0,02318846	0,00017177	0,88120303	0,00578637	-5,15224984
9302C	2019	35,0	31	71,0	8,09924094	0,00030377	0,01992659	0,00014033	0,89972369	0,00482665	-5,33360216
9302C	2020	50,0	32	72,5	8,18434914	0,000278986	0,018687475	0,00012888	0,90669046	0,00446718	-5,41099696
9302C	2021	67,5	33	80,0	8,59726152	0,000184611	0,01364511	8,5282E-05	0,93451054	0,00304673	-5,79368755

N	33
α	0,923911321
k	38,22893591
L	-140,2701121

CÁLCULO DE Pt

T (años)	F(P) teor	Pt (mm)	F(P)
2	0,50000	38,30	0,50000
5	0,80000	56,96	0,80000
10	0,90000	71,06	0,90000
25	0,96000	90,83	0,96000
50	0,98000	106,89	0,98000
100	0,99000	124,00	0,99000
300	0,99667	153,38	0,99667
500	0,99800	167,95	0,99800
1000	0,99900	188,74	0,99900

ESTACIÓN 9304E

CÁLCULO DE LA PRECIPITACIÓN POR EL MÉTODO SQRT

CÁLCULO DE LOS COEF DE F(x)

CÓDIGO	AÑO	P_{max} anual (mm)	ORDEN	P_{max} anual (mm) ordenado	raiz(α*xi)	exp(-raiz(a*xi))	α*xi*exp(-raiz(α*xi))	h(x)	F(x)	f(x)	ln(f(x))
9304E	1981	42,0	1	9,0	2,76032917	0,063270938	0,482087669	0,02678265	0,00066215	0,00054562	-7,51358793
9304E	1982	34,0	2	22,0	4,31569715	0,013357234	0,248781719	0,00565413	0,11253001	0,01957566	-3,93346827
9304E	1983	30,0	3	22,5	4,36446364	0,012721477	0,242325593	0,00538501	0,12249975	0,02029571	-3,89734568
9304E	1984	44,0	4	23,0	4,41269122	0,01212251	0,236047622	0,00513147	0,13281795	0,02096915	-3,86470288
9304E	1985	9,0	5	23,1	4,42227362	0,012006902	0,234813028	0,00508253	0,13492132	0,02109809	-3,85857282
9304E	1986	25,0	6	24,0	4,50759866	0,011024903	0,224008892	0,00466685	0,15440399	0,02216996	-3,8090172
9304E	1987	25,0	7	25,0	4,60054862	0,010046323	0,212630897	0,00425262	0,17709102	0,02317049	-3,76487577
9304E	1988	50,0	8	25,0	4,60054862	0,010046323	0,212630897	0,00425262	0,17709102	0,02317049	-3,76487577
9304E	1989	23,0	9	28,0	4,86876302	0,007682863	0,18212114	0,00325216	0,24976341	0,02499099	-3,68923993
9304E	1990	59,0	10	30,0	5,03964851	0,006476024	0,164478432	0,00274131	0,30017819	0,0253174	-3,67626327
9304E	1991	24,0	11	30,0	5,03964851	0,006476024	0,164478432	0,00274131	0,30017819	0,0253174	-3,67626327
9304E	1992	109,0	12	30,0	5,03964851	0,006476024	0,164478432	0,00274131	0,30017819	0,0253174	-3,67626327
9304E	1993	28,0	13	30,5	5,08147204	0,00621076	0,160370253	0,00262902	0,31283503	0,02530415	-3,67678706
9304E	1994	22,5	14	30,8	5,10640173	0,006057841	0,157960268	0,00256429	0,32042292	0,02527977	-3,677751
9304E	1995	35,0	15	33,6	5,33346266	0,004827326	0,137317255	0,00204341	0,39037227	0,0245424	-3,70735286
9304E	1996	30,8	16	33,8	5,34931251	0,004751416	0,135962467	0,00201128	0,39527254	0,02445971	-3,71072804
9304E	1997	41,5	17	34,0	5,36511554	0,00467692	0,134622634	0,00197974	0,40015593	0,02437366	-3,71425227
9304E	1998	70,0	18	35,0	5,44344254	0,00432457	0,128141626	0,00183059	0,42429746	0,02389709	-3,73399878
9304E	1999	47,3	19	37,0	5,59680895	0,003709683	0,116203102	0,00157031	0,47098587	0,02275497	-3,78297187
9304E	2000	30,5	20	37,2	5,61191508	0,003654065	0,115079623	0,00154677	0,47552438	0,02262979	-3,78848794
9304E	2001	30,0	21	39,4	5,77547531	0,003102723	0,103494771	0,00131339	0,52372289	0,02116294	-3,85550361
9304E	2002	42,0	22	40,5	5,85554243	0,002863982	0,09819842	0,00121233	0,54657711	0,020387	-3,89285804
9304E	2003	44,6	23	40,7	5,86998275	0,002822922	0,09726857	0,00119495	0,55064023	0,0202441	-3,89989211
9304E	2004	175,0	24	41,5	5,92739226	0,002665424	0,093646939	0,00112828	0,56660574	0,01966884	-3,92871956
9304E	2005	37,0	25	42,0	5,96299253	0,002572203	0,091460544	0,00108882	0,57634983	0,01930736	-3,94726873
9304E	2006	39,4	26	42,0	5,96299253	0,002572203	0,091460544	0,00108882	0,57634983	0,01930736	-3,94726873
9304E	2007	40,7	27	44,0	6,10331744	0,002235439	0,083271202	0,00094626	0,61351712	0,01786163	-4,02510029
9304E	2008	33,8	28	44,3	6,12408886	0,002189485	0,082115467	0,00092681	0,6188433	0,01764632	-4,03722779
9304E	2009	40,5	29	44,6	6,14479006	0,002144626	0,080977746	0,00090782	0,62410499	0,01743174	-4,04946248
9304E	2010	22,0	30	47,3	6,32805421	0,001785505	0,071499229	0,00075581	0,66860539	0,01554757	-4,16385119
9304E	2011	44,3	31	47,6	6,34809031	0,001750086	0,070525407	0,00074081	0,6732392	0,01534477	-4,17698064
9304E	2012	55,5	32	50,0	6,50615825	0,001494209	0,063250013	0,0006325	0,70816842	0,01378096	-4,28446732
9304E	2013	37,2	33	54,1	6,76765565	0,001150388	0,052689127	0,00048696	0,75962787	0,01138091	-4,47581799
9304E	2014	54,1	34	54,1	6,76765565	0,001150388	0,052689127	0,00048696	0,75962787	0,01138091	-4,47581799
9304E	2015	47,6	35	55,5	6,85466306	0,001054527	0,049548428	0,00044638	0,77504053	0,01064421	-4,54273876
9304E	2016	30,0	36	56,5	6,91614109	0,000991649	0,047433566	0,00041977	0,78543273	0,01014375	-4,59089729
9304E	2017	23,1	37	59,0	7,06749689	0,000852364	0,042575166	0,00036081	0,80931573	0,0089841	-4,7122988
9304E	2018	73,3	38	70,0	7,69819026	0,000453647	0,026884114	0,00019203	0,8856769	0,00523269	-5,25282907
9304E	2019	33,6	39	73,3	7,87755797	0,000379158	0,023528989	0,0001605	0,9016211	0,00445221	-5,41435462
9304E	2020	56,5	40	109,0	9,60622754	6,73083E-05	0,00621118	2,8492E-05	0,97827544	0,00085755	-7,06142729
9304E	2021	54,1	41	175,0	12,1719075	5,17378E-06	0,000766523	2,1901E-06	0,99790548	6,724E-05	-9,60723999

N	41
α	0,846601904
k	30,7667987
L	-177,2588282

CÁLCULO DE Pt

T (años)	F(P) teor	Pt (mm)	F(P)
2	0,500000	38,30	0,500000
5	0,800000	57,99	0,800000
10	0,900000	72,94	0,900001
25	0,960000	93,97	0,960001
50	0,980000	111,10	0,980001
100	0,990000	129,39	0,990001
300	0,996667	160,81	0,996667
500	0,998000	176,45	0,998001
1000	0,999000	198,75	0,999001

ESTACIÓN 9305

CÁLCULO DE LA PRECIPITACIÓN POR EL MÉTODO SQRT

CÁLCULO DE LOS COEF DE F(x)

CÓDIGO	AÑO	P_{max} anual (mm)	ORDEN	P_{max} anual (mm) ordenado	raiz(α*xi)	exp(-raiz(a*xi))	α*xi*exp(-raiz(α*xi))	h(x)	F(x)	f(x)	ln(f(x))
9305	1929	26,8	1	13,0	3,37971228	0,034057252	0,389017434	0,01496221	0,0049489	0,00263529	-5,93876256
9305	1930	44,7	2	14,4	3,55704451	0,028523	0,360889126	0,01253087	0,00979418	0,00436791	-5,43347103
9305	1931	18,7	3	18,7	4,05348768	0,017361717	0,285266243	0,00762744	0,04404518	0,01195642	-4,42648679
9305	1932	51,3	4	18,8	4,06431143	0,017174811	0,283704308	0,00754533	0,04525057	0,0121514	-4,41031118
9305	1933	36,3	5	19,0	4,08587292	0,016808461	0,280606449	0,00738438	0,04771983	0,01254114	-4,37874088
9305	1934	55,4	6	19,2	4,10732121	0,016451786	0,277543076	0,00722768	0,05026698	0,01293022	-4,3481878
9305	1935	19,6	7	19,6	4,14988527	0,015766225	0,271518801	0,0069265	0,05559416	0,01370462	-4,29002217
9305	1940	70,6	8	20,6	4,25443276	0,014201144	0,257043518	0,00623892	0,07025214	0,01559887	-4,16055702
9305	1941	37,1	9	21,0	4,29553935	0,013629219	0,251481689	0,00598766	0,07663881	0,01633164	-4,11465072
9305	1942	50,0	10	21,8	4,3765944	0,012568088	0,240736422	0,00552148	0,09027278	0,01773929	-4,03197352
9305	1943	42,3	11	24,5	4,63971278	0,009660472	0,207960348	0,00424409	0,14384672	0,02172744	-3,82917951
9305	1944	70,6	12	24,6	4,64917194	0,009569523	0,206843319	0,00420413	0,14602556	0,02184889	-3,82360533
9305	1946	30,0	13	25,3	4,71485471	0,008961168	0,199205463	0,00393687	0,16160335	0,02264254	-3,7879249
9305	1947	32,3	14	25,4	4,72416342	0,008878138	0,1981398	0,00390039	0,16387288	0,02274779	-3,78328746
9305	1948	31,9	15	25,5	4,73345382	0,008796039	0,197080391	0,00386432	0,16615284	0,02285099	-3,7787608
9305	1949	54,2	16	26,4	4,81626104	0,008097005	0,187821127	0,00355722	0,18710773	0,02368789	-3,74279152
9305	1950	35,2	17	26,8	4,85261069	0,007807967	0,183860677	0,00343024	0,19664778	0,02400696	-3,72941153
9305	1951	38,4	18	27,2	4,88869008	0,007531281	0,179992283	0,00330868	0,20630902	0,0242939	-3,71753
9305	1952	45,8	19	28,0	4,9600616	0,007012496	0,172522904	0,00308077	0,22594419	0,02477331	-3,69798859
9305	1953	86,4	20	29,5	5,09118715	0,006150714	0,159427647	0,00270216	0,26358681	0,02534891	-3,67501943
9305	1954	41,4	21	29,5	5,09118715	0,006150714	0,159427647	0,00270216	0,26358681	0,02534891	-3,67501943
9305	1955	25,3	22	29,7	5,10841626	0,00604565	0,157766781	0,00265601	0,26866137	0,02539559	-3,67317955
9305	1956	26,4	23	30,0	5,13415152	0,005892049	0,155311527	0,00258853	0,27628905	0,02545307	-3,67091897
9305	1957	42,3	24	30,0	5,13415152	0,005892049	0,155311527	0,00258853	0,27628905	0,02545307	-3,67091897
9305	1958	120,0	25	31,3	5,24421179	0,00527798	0,145153731	0,00231875	0,30946113	0,02553783	-3,66759434
9305	1959	112,0	26	31,5	5,26093978	0,005190425	0,14365791	0,00228028	0,31456787	0,02552862	-3,66795497
9305	1960	45,0	27	31,9	5,2942372	0,005020442	0,140717719	0,00220561	0,32477305	0,02549366	-3,66932562
9305	1961	57,0	28	32,0	5,30252889	0,004978987	0,139993235	0,00218739	0,32732182	0,02548156	-3,66980008
9305	1962	50,5	29	32,3	5,32732651	0,004857038	0,137844717	0,00213382	0,33495997	0,02543751	-3,67153052
9305	1963	30,0	30	33,0	5,38474354	0,004586016	0,132973666	0,00201475	0,35271854	0,02529147	-3,67728818
9305	1964	46,5	31	33,0	5,38474354	0,004586016	0,132973666	0,00201475	0,35271854	0,02529147	-3,67728818
9305	1965	68,0	32	35,0	5,54551745	0,003904922	0,120087146	0,00171553	0,40266001	0,02458448	-3,70563993
9305	1966	46,0	33	35,0	5,54551745	0,003904922	0,120087146	0,00171553	0,40266001	0,02458448	-3,70563993
9305	1967	80,0	34	35,0	5,54551745	0,003904922	0,120087146	0,00171553	0,40266001	0,02458448	-3,70563993
9305	1968	108,0	35	35,2	5,56133921	0,003843626	0,118877548	0,0016886	0,40756786	0,02449352	-3,7093468
9305	1969	36,4	36	35,4	5,5771161	0,003783461	0,117681616	0,00166217	0,4124572	0,02439935	-3,71319869
9305	1970	37,0	37	35,4	5,5771161	0,003783461	0,117681616	0,00166217	0,4124572	0,02439935	-3,71319869
9305	1971	59,0	38	35,5	5,58498782	0,003753795	0,117088723	0,00164914	0,41489473	0,02435111	-3,71517803
9305	1972	60,0	39	35,6	5,59284847	0,003724404	0,116499182	0,00163622	0,4173274	0,0243021	-3,71719247
9305	1973	33,0	40	36,3	5,64756667	0,003526086	0,112464561	0,0015491	0,43421378	0,02393904	-3,73224471
9305	1974	52,0	41	36,4	5,65534034	0,003498782	0,111901109	0,0015371	0,43660496	0,02388448	-3,73452656
9305	1975	42,5	42	37,0	5,70175978	0,003340082	0,108586297	0,00146738	0,45083465	0,02354424	-3,74887418
9305	1976	58,0	43	37,1	5,70945966	0,003314463	0,108044631	0,00145613	0,45318614	0,02348551	-3,75137175
9305	1977	77,0	44	38,0	5,77829689	0,00309398	0,103304027	0,00135926	0,47407784	0,02293387	-3,7751404
9305	1978	21,0	45	38,4	5,80862937	0,003001541	0,101272528	0,00131865	0,4832002	0,02267679	-3,78641335
9305	1979	31,5	46	39,5	5,89123846	0,002763552	0,095913745	0,0012141	0,50774276	0,02193924	-3,81947856
9305	1980	35,0	47	41,0	6,00205516	0,002473663	0,08911289	0,00108674	0,53986345	0,0208802	-3,86895396
9305	1981	35,0	48	41,0	6,00205516	0,002473663	0,08911289	0,00108674	0,53986345	0,0208802	-3,86895396
9305	1982	33,0	49	41,2	6,01667651	0,002437758	0,088247806	0,00107097	0,54402506	0,02073575	-3,87589624
9305	1983	29,5	50	41,4	6,03126241	0,002402459	0,087392158	0,00105546	0,54815771	0,02059073	-3,88291441
9305	1984	41,0	51	42,3	6,09646715	0,002250805	0,083655488	0,00098884	0,56639384	0,01993272	-3,91539252
9305	1985	13,0	52	42,3	6,09646715	0,002250805	0,083655488	0,00098884	0,56639384	0,01993272	-3,91539252
9305	1986	24,6	53	42,5	6,1108626	0,002218636	0,082849736	0,0009747	0,57036568	0,01978562	-3,92279994
9305	1987	32,0	54	43,8	6,20361888	0,0020221	0,077820277	0,00088836	0,59546378	0,01882643	-3,97249336
9305	1988	46,0	55	44,7	6,2670306	0,001897856	0,074539559	0,00083378	0,61210905	0,01816361	-4,0083352
9305	1989	19,2	56	45,0	6,28802574	0,001858425	0,073480777	0,00081645	0,61752512	0,01794361	-4,02052104
9305	1990	29,5	57	45,2	6,30198364	0,001832666	0,072784319	0,00080514	0,6210992	0,01779731	-4,02870786
9305	1991	25,5	58	45,8	6,34367307	0,001757834	0,070739075	0,00077226	0,63164638	0,01736049	-4,05355841
9305	1992	84,5	59	46,0	6,3575088	0,00173368	0,070071748	0,00076165	0,63510399	0,01721567	-4,0619351
9305	1993	35,0	60	46,0	6,3575088	0,00173368	0,070071748	0,00076165	0,63510399	0,01721567	-4,0619351
9305	1994	28,0	61	46,5	6,39196709	0,001674958	0,068434173	0,00073585	0,64362169	0,01685562	-4,08307102
9305	1995	18,8	62	48,2	6,50776067	0,001491817	0,063179851	0,00065539	0,67125138	0,01565708	-4,15683202
9305	1996	29,7	63	50,0	6,62816111	0,001322593	0,058104841	0,00058105	0,69833067	0,01444101	-4,23768341

N	88
α	0,878650394
k	35,58967653
L	-382,216087

CÁLCULO DE Pt

T (años)	F(P) teor	Pt (mm)	F(P)
2	0,500000	39,15	0,500000
5	0,800000	58,55	0,800000
10	0,900000	73,24	0,900000
25	0,960000	93,86	0,960000
50	0,980000	110,62	0,979999
100	0,990000	128,49	0,990000
300	0,996667	159,16	0,996667
500	0,998000	174,42	0,998000
1000	0,999000	196,11	0,998999

9305	1997	35,4	64	50,5	6,66121947	0,001279585	0,056777547	0,00056215	0,70546928	0,01411424	-4,2605713
9305	1998	48,2	65	51,3	6,71377429	0,001214073	0,054724065	0,00053337	0,71655491	0,01360205	-4,29753446
9305	1999	24,5	66	52,0	6,75942457	0,001159896	0,052995459	0,00050957	0,72592275	0,01316497	-4,330196
9305	2000	25,4	67	54,2	6,90093119	0,001006847	0,047948945	0,00044233	0,75343161	0,0118609	-4,43450798
9305	2001	20,6	68	55,4	6,97690704	0,000933185	0,045424865	0,00040997	0,7672619	0,01119493	-4,49229387
9305	2002	64,8	69	56,4	7,0395939	0,000876482	0,04343486	0,00038506	0,77818975	0,01066446	-4,54083855
9305	2003	35,4	70	57,0	7,07693948	0,000844353	0,04228781	0,00037095	0,78449573	0,01035679	-4,5701134
9305	2004	175,0	71	58,0	7,13874799	0,000793745	0,040450626	0,00034871	0,79460304	0,00986147	-4,61912036
9305	2005	21,8	72	58,6	7,17557754	0,000765044	0,039391271	0,0003361	0,80043349	0,00957462	-4,64863915
9305	2006	45,2	73	59,0	7,20002592	0,000746566	0,038702284	0,00032799	0,80422583	0,00938764	-4,66836085
9305	2007	35,6	74	60,0	7,26078671	0,000702555	0,03703802	0,00030865	0,81338534	0,00893484	-4,71779678
9305	2008	27,2	75	64,2	7,51061617	0,000547244	0,030869669	0,00024042	0,84725403	0,00724944	-4,92683065
9305	2009	41,2	76	64,8	7,54563089	0,000528414	0,030086056	0,00023215	0,85153917	0,0070354	-4,95680043
9305	2010	14,4	77	67,1	7,67837492	0,000462726	0,027281156	0,00020329	0,86682524	0,00627142	-5,07175257
9305	2011	58,6	78	68,0	7,72969772	0,000439577	0,026263945	0,00019312	0,87234447	0,00599561	-5,11672838
9305	2012	56,4	79	70,6	7,87608518	0,000379717	0,023554857	0,00016682	0,88696358	0,00526594	-5,2464963
9305	2013	19,0	80	70,6	7,87608518	0,000379717	0,023554857	0,00016682	0,88696358	0,00526594	-5,2464963
9305	2014	39,5	81	77,0	8,22533162	0,000267784	0,018117184	0,00011764	0,91583373	0,00383452	-5,56371183
9305	2015	43,8	82	80,0	8,38403432	0,000228486	0,016060766	0,00010038	0,92653019	0,00331001	-5,71080274
9305	2016	38,0	83	84,5	8,61660944	0,000181073	0,01344395	7,955E-05	0,93990859	0,00266103	-5,92904186
9305	2017	67,1	84	86,4	8,71294405	0,000164443	0,012483786	7,2244E-05	0,9447406	0,00242907	-6,0202487
9305	2018	64,2	85	108,0	9,74136759	5,88001E-05	0,005579788	2,5832E-05	0,97777256	0,00089893	-7,01430555
9305	2019	41,0	86	112,0	9,92012319	4,91751E-05	0,004839265	2,1604E-05	0,98106988	0,00075432	-7,18969454
9305	2020	35,5	87	120,0	10,268303	3,47162E-05	0,003660412	1,5252E-05	0,98617403	0,0005353	-7,53268523
9305	2021	31,3	88	175,0	12,400154	4,11795E-06	0,000633192	1,8091E-06	0,99803805	6,426E-05	-9,65257763

ESTACIÓN 9301

CÁLCULO DE LA PRECIPITACIÓN POR EL MÉTODO SQRT

CÁLCULO DE LOS COEF DE F(x)

CÓDIGO	AÑO	P_{max} anual (mm)	ORDEN	P_{max} anual (mm) ordenado	raiz(α*xi)	exp(-raiz(a*xi))	α*xi*exp(-raiz(α*xi))	h(x)	F(x)	f(x)	ln(f(x))
9301	1929	29,3	1	13,0	3,88057554	0,020638943	0,310799091	0,01195381	0,00379783	0,00251187	-5,98672689
9301	1930	35,8	2	13,2	3,91031218	0,020034246	0,306334463	0,01160358	0,0043265	0,00277769	-5,88613398
9301	1931	16,7	3	16,0	4,30511203	0,013499373	0,250197242	0,00781866	0,01901641	0,00822654	-4,80039023
9301	1932	64,0	4	16,7	4,39827825	0,012298497	0,237912591	0,00712313	0,02539106	0,01000709	-4,60446142
9301	1933	55,5	5	17,0	4,4376079	0,011824189	0,232846239	0,00684842	0,02851227	0,01080384	-4,52785377
9301	1934	67,0	6	18,1	4,57892735	0,010265902	0,215240813	0,00594588	0,04205128	0,01383411	-4,2806179
9301	1935	41,0	7	19,0	4,69138707	0,009173952	0,201910553	0,00531344	0,0556381	0,016357	-4,11309935
9301	1938	22,0	8	20,3	4,84922666	0,007834434	0,184226706	0,0045376	0,07922283	0,01988991	-3,9175426
9301	1939	28,5	9	22,0	5,04819132	0,006420936	0,163632655	0,00371892	0,11663334	0,02399916	-3,72973661
9301	1940	64,0	10	23,1	5,17285679	0,005668352	0,151676308	0,00328304	0,144284	0,02620897	-3,64165366
9301	1941	46,5	11	23,6	5,22854039	0,005361345	0,146566493	0,00310522	0,15760959	0,02707892	-3,60899983
9301	1942	28,0	12	23,9	5,26166769	0,005186648	0,143593106	0,00300404	0,16580605	0,02755891	-3,59142938
9301	1943	58,0	13	25,5	5,43493752	0,004361508	0,12883259	0,00252613	0,21163831	0,02958052	-3,52063921
9301	1944	36,5	14	25,6	5,44558383	0,00431532	0,127968149	0,00249938	0,21460122	0,02967701	-3,51738276
9301	1945	63,5	15	26,0	5,48796256	0,004136263	0,124574865	0,00239567	0,22654417	0,03002866	-3,50560305
9301	1946	30,5	16	26,1	5,4985062	0,004092881	0,1237424	0,00237054	0,22955104	0,03010809	-3,50296125
9301	1947	29,0	17	26,3	5,51953307	0,004007719	0,122096137	0,00232122	0,23558776	0,03025693	-3,49803001
9301	1948	36,0	18	26,7	5,56134831	0,003843591	0,118876855	0,00222616	0,24774391	0,03051511	-3,48953317
9301	1949	28,0	19	27,0	5,59250457	0,003725685	0,116524922	0,00215787	0,25692313	0,03067498	-3,48430806
9301	1951	48,7	20	27,0	5,59250457	0,003725685	0,116524922	0,00215787	0,25692313	0,03067498	-3,48430806
9301	1952	19,0	21	27,5	5,64404948	0,00353851	0,112720285	0,00204946	0,27231487	0,03087925	-3,4776709
9301	1953	73,4	22	28,0	5,69512789	0,003362307	0,109054689	0,00194741	0,28778996	0,03100901	-3,47347741
9301	1954	74,0	23	28,0	5,69512789	0,003362307	0,109054689	0,00194741	0,28778996	0,03100901	-3,47347741
9301	1955	44,5	24	28,0	5,69512789	0,003362307	0,109054689	0,00194741	0,28778996	0,03100901	-3,47347741
9301	1956	29,0	25	28,5	5,74575225	0,003196329	0,105522554	0,00185127	0,30331212	0,03106821	-3,4715703
9301	1957	27,0	26	29,0	5,79593444	0,003039888	0,102118537	0,00176066	0,3188471	0,03106097	-3,47180321
9301	1959	26,1	27	29,0	5,79593444	0,003039888	0,102118537	0,00176066	0,3188471	0,03106097	-3,47180321
9301	1960	39,5	28	29	5,79593444	0,003039888	0,102118537	0,00176066	0,3188471	0,03106097	-3,47180321
9301	1961	45,0	29	29,3	5,82583628	0,002950336	0,100135484	0,0017088	0,32816077	0,03102652	-3,47291308
9301	1962	38,0	30	29,7	5,86546828	0,002835695	0,097558446	0,0016424	0,34055678	0,03094738	-3,47546685
9301	1963	61,0	31	30,0	5,89501742	0,002753128	0,095674599	0,00159458	0,34982903	0,03086436	-3,4781533
9301	1964	40,0	32	30,5	5,94393957	0,002621681	0,092625084	0,00151844	0,36521818	0,03068366	-3,48402509
9301	1965	30,0	33	31,0	5,99246233	0,002497507	0,089684482	0,00144652	0,3805045	0,03045379	-3,49154477
9301	1966	37,0	34	31	5,99246233	0,002497507	0,089684482	0,00144652	0,3805045	0,03045379	-3,49154477
9301	1967	53,0	35	31	5,99246233	0,002497507	0,089684482	0,00144652	0,3805045	0,03045379	-3,49154477
9301	1968	25,5	36	31,2	6,01176177	0,002449768	0,088537766	0,00141887	0,3865849	0,03034903	-3,49499071
9301	1969	28,0	37	31,4	6,03099946	0,002403091	0,087407519	0,00139184	0,39264365	0,03023735	-3,49867744
9301	1970	27,0	38	31,5	6,04059533	0,002380142	0,086848489	0,00137855	0,39566448	0,03017899	-3,50060919
9301	1971	35,0	39	32,0	6,08834781	0,002269155	0,084112986	0,00131427	0,41067669	0,02986339	-3,51112199
9301	1972	42,0	40	32	6,08834781	0,002269155	0,084112986	0,00131427	0,41067669	0,02986339	-3,51112199
9301	1973	27,5	41	35,0	6,36734655	0,001716708	0,069600683	0,0009943	0,49669291	0,02732495	-3,59995504
9301	1974	51,0	42	35,0	6,36734655	0,001716708	0,069600683	0,0009943	0,49669291	0,02732495	-3,59995504
9301	1975	57,8	43	35	6,36734655	0,001716708	0,069600683	0,0009943	0,49669291	0,02732495	-3,59995504
9301	1976	63,6	44	35,8	6,43970509	0,001596878	0,066222195	0,00092489	0,51823329	0,0265199	-3,62986002
9301	1977	32,0	45	36,0	6,45766804	0,001568449	0,06540664	0,00090843	0,52351664	0,02631333	-3,63767965
9301	1978	23,6	46	36,0	6,45766804	0,001568449	0,06540664	0,00090843	0,52351664	0,02631333	-3,63767965
9301	1979	31,2	47	36,5	6,50235832	0,001499898	0,063416674	0,00086872	0,53654274	0,02578938	-3,65779253
9301	1980	31,4	48	37,0	6,54674353	0,00143478	0,06149447	0,00083101	0,54930454	0,02525652	-3,67867096
9301	1981	37,0	49	37,0	6,54674353	0,00143478	0,06149447	0,00083101	0,54930454	0,02525652	-3,67867096
9301	1982	35,0	50	37	6,54674353	0,00143478	0,06149447	0,00083101	0,54930454	0,02525652	-3,67867096
9301	1983	16,0	51	37,5	6,59082984	0,0013729	0,059637464	0,00079517	0,56179814	0,02471691	-3,70026768
9301	1984	46,7	52	38,0	6,63462321	0,001314074	0,057843195	0,00076109	0,57402066	0,02417253	-3,72253827
9301	1985	13,2	53	38,2	6,65205984	0,001291359	0,057142523	0,00074794	0,5788333	0,02395386	-3,73162574
9301	1986	36,0	54	39,5	6,76430238	0,001154252	0,052813729	0,00066853	0,60904681	0,02252819	-3,79298769
9301	1988	57,0	55	40,0	6,80697979	0,001106028	0,051247792	0,0006406	0,62017411	0,02198137	-3,81755997
9301	1989	17,0	56	40,5	6,84939129	0,001060101	0,049733739	0,000614	0,63102865	0,02143735	-3,84262046
9301	1990	13,0	57	40,8	6,8747126	0,001033595	0,048849413	0,00059864	0,63741113	0,02111275	-3,85787818
9301	1991	26,3	58	41,0	6,89154179	0,001016346	0,048269657	0,00058865	0,64161211	0,02089724	-3,86813829
9301	1992	26,0	59	41,8	6,95845153	0,000950567	0,046026517	0,00055056	0,65798749	0,02004359	-3,90984605
9301	1993	31,0	60	42,0	6,97507868	0,000934893	0,045484146	0,00054148	0,66197508	0,01983254	-3,9204312
9301	1994	23,9	61	43	7,05762686	0,000860819	0,042877454	0,00049858	0,68128588	0,01879386	-3,97422528
9301	1995	25,6	62	44,3	7,16351754	0,000774326	0,039735302	0,00044848	0,70486461	0,01749059	-4,04609224
9301	1996	38,2	63	44,5	7,1796698	0,000761919	0,03927516	0,00044129	0,70834317	0,01729528	-4,05732156
9301	1997	51,2	64	45,0	7,21989236	0,000731881	0,038150658	0,0004239	0,71686996	0,01681341	-4,08557834
9301	1998	29,7	65	46,5	7,3392375	0,000649546	0,034987389	0,00037621	0,74103783	0,01542499	-4,17176626

N	88
α	1,158374347
k	55,3294007
L	-360,9974437

CÁLCULO DE Pt

T (años)	F(P) teor	Pt (mm)	F(P)
2	0,500000	35,12	0,500000
5	0,800000	50,83	0,800001
10	0,900000	62,62	0,900000
25	0,960000	79,06	0,960000
50	0,980000	92,37	0,980000
100	0,990000	106,50	0,990000
300	0,996667	130,68	0,996668
500	0,998000	142,68	0,998001
1000	0,999000	159,73	0,999001

9301	1999	35,0	66	46,7	7,35500388	0,000639385	0,03458822	0,00037032	0,74410496	0,01524655	-4,18340221
9301	2000	26,7	67	48,4	7,48767777	0,000559942	0,031393313	0,00032431	0,76877357	0,01379483	-4,28346173
9301	2001	18,1	68	48,7	7,51084754	0,000547117	0,030864429	0,00031688	0,77287532	0,01355079	-4,30131023
9301	2002	31,0	69	49	7,53394605	0,000534624	0,030345466	0,00030965	0,77690441	0,01331041	-4,31920916
9301	2003	32,0	70	50	7,61043477	0,000495256	0,028684621	0,00028685	0,78982392	0,01253532	-4,37920517
9301	2004	113,5	71	51,0	7,68616235	0,000459137	0,027124467	0,00026593	0,80198833	0,01180008	-4,43964873
9301	2005	31,5	72	51,2	7,70121851	0,000452276	0,026823916	0,00026195	0,80433409	0,01165775	-4,45178423
9301	2006	40,8	73	53,0	7,83542216	0,000395475	0,024279749	0,00022905	0,82420869	0,01044555	-4,56157884
9301	2007	23,1	74	55,5	8,01809056	0,000329448	0,021180169	0,00019081	0,84841664	0,00895719	-4,71529916
9301	2008	49,0	75	57,0	8,12572075	0,000295831	0,019532962	0,00017134	0,86124919	0,00816485	-4,80791731
9301	2009	20,3	76	57,8	8,18254467	0,00027949	0,018712972	0,00016188	0,8676222	0,0077709	-4,85736874
9301	2010	44,3	77	58,0	8,1966891	0,000275564	0,018513992	0,0001596	0,86916681	0,0076754	-4,86973447
9301	2011	40,5	78	59	8,26704823	0,000256842	0,017553653	0,00014876	0,87660974	0,00721519	-4,93156678
9301	2012	48,4	79	61,0	8,40599995	0,000223522	0,015794263	0,00012946	0,89018384	0,0063764	-5,05515238
9301	2013	43,0	80	63,5	8,57652442	0,000188479	0,0138639	0,00010916	0,9049568	0,00546595	-5,20921764
9301	2014	59,0	81	63,6	8,58327493	0,000187211	0,013792313	0,00010843	0,90550172	0,00543244	-5,21536619
9301	2015	37,0	82	64,0	8,61022405	0,000182233	0,013510024	0,00010555	0,9076482	0,00530053	-5,23994763
9301	2016	37,5	83	64,0	8,61022405	0,000182233	0,013510024	0,00010555	0,9076482	0,00530053	-5,23994763
9301	2017	29,0	84	67,0	8,80971516	0,000149276	0,011585454	8,6459E-05	0,92217362	0,0044114	-5,42356208
9301	2018	50,0	85	69,5	8,97257026	0,000126842	0,010211651	7,3465E-05	0,93240475	0,00379002	-5,5753837
9301	2019	31,0	86	73,4	9,22088266	9,89513E-05	0,008413303	5,7311E-05	0,9455784	0,00299843	-5,8096663
9301	2020	69,5	87	74,0	9,25849349	9,52988E-05	0,008168983	5,5196E-05	0,94734567	0,00289315	-5,84540988
9301	2021	41,8	88	113,5	11,4662761	1,04775E-05	0,00137754	6,0685E-06	0,99279915	0,00033335	-8,0063282

ESTACIÓN 9311C

CÁLCULO DE LA PRECIPITACIÓN POR EL MÉTODO SQRT

CÁLCULO DE LOS COEF DE F(x)

CÓDIGO	AÑO	P_{max} anual (mm)	ORDEN	P_{max} anual (mm) ordenado	raiz(α*xi)	exp(-raiz(a*xi))	α*xi*exp(-raiz(α*xi))	h(x)	F(x)	f(x)	ln(f(x))
9311C	1984	46,0	1	10,4	2,52904118	0,079735436	0,509991776	0,02451884	0,0051828	0,00237652	-6,04211986
9311C	1985	10,4	2	15,7	3,10734202	0,044719662	0,431794021	0,0137514	0,03222305	0,00828687	-4,79308351
9311C	1986	25,0	3	16,7	3,20477443	0,040568052	0,416657384	0,01247477	0,04116801	0,00960437	-4,64553666
9311C	1987	35,8	4	23,2	3,77731518	0,022884049	0,326512122	0,0070369	0,12944109	0,01703453	-4,07251297
9311C	1988	47,7	5	23,5	3,80165903	0,022333689	0,322780126	0,00686766	0,13458942	0,01728608	-4,05785381
9311C	1989	44,2	6	25,0	3,92111189	0,019819046	0,304720178	0,0060944	0,16138046	0,01839326	-3,99577083
9311C	1990	41,0	7	26,0	3,99876521	0,018338269	0,293231178	0,00563906	0,18008202	0,01899126	-3,96377643
9311C	1991	37,0	8	29,0	4,22316675	0,014652171	0,261323486	0,00450558	0,23901235	0,02013944	-3,90507517
9311C	1992	138,8	9	29,5	4,25941778	0,014130527	0,256365064	0,00434517	0,24910891	0,0202429	-3,89995121
9311C	1993	38,7	10	33,6	4,54578478	0,010611842	0,219284783	0,00326317	0,33267069	0,0203016	-3,89705533
9311C	1994	16,7	11	34,0	4,57276296	0,010329381	0,215989012	0,00317631	0,34077992	0,02024293	-3,89994972
9311C	1995	63,7	12	34,0	4,57276296	0,010329381	0,215989012	0,00317631	0,34077992	0,02024293	-3,89994972
9311C	1996	60,3	13	35,4	4,6659584	0,009410225	0,204871591	0,00289367	0,36893828	0,01996544	-3,91375268
9311C	1997	57,9	14	35,8	4,69224569	0,009166079	0,201811112	0,00281859	0,3769051	0,01986738	-3,9186759
9311C	1998	90,0	15	37,0	4,7702385	0,008478358	0,192926519	0,00260712	0,40054952	0,01952959	-3,93582474
9311C	1999	33,6	16	38,2	4,84697648	0,007852083	0,184470398	0,00241453	0,4237533	0,01913476	-3,95624866
9311C	2000	23,2	17	38,7	4,87859441	0,0076077	0,181068455	0,00233939	0,43327628	0,01895585	-3,96564245
9311C	2001	23,5	18	39,2	4,91000873	0,007372424	0,177735766	0,00226704	0,44270792	0,0187695	-3,97552214
9311C	2002	26,0	19	41,0	5,02147332	0,006594803	0,166289247	0,00202792	0,47585365	0,01804681	-4,01478661
9311C	2003	58,0	20	43,3	5,16039777	0,005739416	0,152838962	0,00176488	0,51621557	0,01703821	-4,07229695
9311C	2004	146,0	21	44,1	5,20785071	0,005473425	0,148448641	0,00168309	0,52970043	0,01667303	-4,09396272
9311C	2005	35,4	22	44,2	5,21375196	0,00544122	0,147909826	0,00167319	0,53136543	0,01662703	-4,09672561
9311C	2006	44,1	23	45,0	5,26072364	0,005191547	0,143677157	0,00159641	0,54451921	0,0162568	-4,11924406
9311C	2007	39,2	24	46,0	5,31885495	0,004898359	0,138575655	0,00150626	0,56054292	0,01579009	-4,14837278
9311C	2008	34,0	25	47,7	5,41624649	0,004443795	0,130361959	0,00136648	0,58670892	0,01499346	-4,2001413
9311C	2009	43,3	26	54,8	5,80536473	0,003011356	0,101489509	0,000926	0,68163766	0,01180432	-4,43929013
9311C	2010	15,7	27	57,9	5,96730881	0,002561125	0,091198509	0,00078755	0,71625973	0,01054937	-4,55168959
9311C	2011	70,5	28	58,0	5,9724597	0,002547966	0,090886664	0,00078351	0,71731272	0,0105106	-4,55537143
9311C	2012	34,0	29	60,3	6,08972789	0,002266025	0,084035068	0,00069681	0,74048557	0,00964954	-4,64084538
9311C	2013	38,2	30	61,3	6,14001551	0,00215489	0,081238909	0,00066263	0,74995622	0,00929365	-4,67842431
9311C	2014	76,3	31	63,7	6,25905759	0,001913048	0,074945183	0,00058827	0,77127799	0,0084852	-4,76943236
9311C	2015	29,0	32	70,5	6,58466659	0,001381388	0,059893986	0,00042478	0,82205947	0,00653046	-5,03127749
9311C	2016	29,5	33	73,5	6,72330635	0,001202556	0,054358937	0,00036979	0,840554	0,00581294	-5,14766879
9311C	2017	61,3	34	76,3	6,85017238	0,001059273	0,049706243	0,00032573	0,85597686	0,00521429	-5,25635267
9311C	2018	85,0	35	85,0	7,23017308	0,000724395	0,037868065	0,00022275	0,89449451	0,00372631	-5,59233796
9311C	2019	45,0	36	90,0	7,43978672	0,00058741	0,03251342	0,00018063	0,91145327	0,00307894	-5,78317003
9311C	2020	73,5	37	138,8	9,2391914	9,71561E-05	0,008293505	2,9876E-05	0,98156773	0,00054842	-7,50846402
9311C	2021	54,8	38	146,0	9,47579505	7,66857E-05	0,006885664	2,3581E-05	0,98508855	0,00043443	-7,74148715

N	38
α	0,615004739
k	18,70150729
L	-173,1796431

CÁLCULO DE Pt

T (años)	F(P) teor	Pt (mm)	F(P)
2	0,500000	42,36	0,500000
5	0,800000	67,33	0,800001
10	0,900000	86,52	0,900000
25	0,960000	113,75	0,960000
50	0,980000	136,07	0,980000
100	0,990000	159,99	0,990000
300	0,996667	201,29	0,996668
500	0,998000	221,92	0,998000
1000	0,999000	251,39	0,999000

ESTACIÓN 9336U

CÁLCULO DE LA PRECIPITACIÓN POR EL MÉTODO SQRT

CÁLCULO DE LOS COEF DE F(x)

CÓDIGO	AÑO	P_{max} anual (mm)	ORDEN	P_{max} anual (mm) ordenado	raiz(α*xi)	exp(-raiz(a*xi))	α*xi*exp(-raiz(α*xi))	h(x)	F(x)	f(x)	ln(f(x))
9336U	1981	36.5	1	16.5	4.4785362	0.011350015	0.227650506	0.0068985	0.01249002	0.00607311	-5.10388475
9336U	1982	39.0	2	17.0	4.54588638	0.010610763	0.219272305	0.00644919	0.0158002	0.00718225	-4.9361425
9336U	1984	46.0	3	20.0	4.93070607	0.007221403	0.175565747	0.00438914	0.0488643	0.01511697	-4.19193758
9336U	1985	25.0	4	21.4	5.10036202	0.00609454	0.158541486	0.00370424	0.07276404	0.01899805	-3.96341873
9336U	1986	38.0	5	21.5	5.11226486	0.006022427	0.15739766	0.00366041	0.0746773	0.01926689	-3.94936728
9336U	1987	65.0	6	23.0	5.28759319	0.005053909	0.141300443	0.00307175	0.10648209	0.02305449	-3.76989494
9336U	1988	35.5	7	25.0	5.51269698	0.00403521	0.122629332	0.00245259	0.15687002	0.02711799	-3.60755797
9336U	1989	21.5	8	28.0	5.8340901	0.002926084	0.099593989	0.00177846	0.24426882	0.03062008	-3.48609928
9336U	1990	28.2	9	28.2	5.85488906	0.002865854	0.098240673	0.00174186	0.25040537	0.0307432	-3.48208651
9336U	1991	74.0	10	29.7	6.00858682	0.002457559	0.088725526	0.0014937	0.29699952	0.03126879	-3.46513482
9336U	1992	17.0	11	30.0	6.03885697	0.002384283	0.086949528	0.00144916	0.30638472	0.03129509	-3.46429392
9336U	1993	23.0	12	31.5	6.18798701	0.002053957	0.078648451	0.00124839	0.35323587	0.0310819	-3.4711295
9336U	1994	20.0	13	32.0	6.23690466	0.0019559	0.076082527	0.00118879	0.36873265	0.03089653	-3.47711133
9336U	1995	21.4	14	33.0	6.33360663	0.001775618	0.071228166	0.00107921	0.39938634	0.03038045	-3.49395593
9336U	1996	33.2	15	33.2	6.35277038	0.001741915	0.070299655	0.00105873	0.40545012	0.03025629	-3.49805104
9336U	1997	37.0	16	33.5	6.38140811	0.001692738	0.068932291	0.00102884	0.41449765	0.03005821	-3.50461934
9336U	1998	16.5	17	34.0	6.42885418	0.001614299	0.066719265	0.00098117	0.42943833	0.02969862	-3.51665456
9336U	1999	54.5	18	35.4	6.55987777	0.001416059	0.060935836	0.00086068	0.47022118	0.02852561	-3.55695313
9336U	2000	33.0	19	35.5	6.5691366	0.001403008	0.060544794	0.00085274	0.47306916	0.02843389	-3.56017354
9336U	2001	33.5	20	36.0	6.61523637	0.001339798	0.058631375	0.00081432	0.48716905	0.02796214	-3.57690371
9336U	2002	34.0	21	36.5	6.6610171	0.001279844	0.056785588	0.00077788	0.50102803	0.02747075	-3.59463359
9336U	2003	58.6	22	37.0	6.70648532	0.001222955	0.055004774	0.00074331	0.51463702	0.02696267	-3.61330202
9336U	2004	59.7	23	38.0	6.79650929	0.00111767	0.051628006	0.00067932	0.54107581	0.02590735	-3.65322842
9336U	2005	28.0	24	39.0	6.88535632	0.001022652	0.048482006	0.00062156	0.56643977	0.02481606	-3.6962641
9336U	2006	56.3	25	40.0	6.9730714	0.000936771	0.045549309	0.00056937	0.59070161	0.02370572	-3.74203892
9336U	2007	30.0	26	42.0	7.14527193	0.000788584	0.040261074	0.0004793	0.63588495	0.02148215	-3.84053282
9336U	2008	42.0	27	45.0	7.39605911	0.000613666	0.033568589	0.00037298	0.6954734	0.01828371	-4.00174487
9336U	2009	40.0	28	46.0	7.477786	0.000565508	0.031621675	0.00034371	0.71325205	0.01727958	-4.05822967
9336U	2010	35.4	29	47.5	7.59872839	0.000501088	0.028933171	0.00030456	0.7380839	0.01584424	-4.14494941
9336U	2011	56.7	30	50.0	7.79613083	0.000411323	0.025000094	0.00025	0.77490372	0.01365471	-4.29367057
9336U	2012	50.0	31	54.0	8.10197682	0.00030294	0.019885576	0.00018413	0.82336948	0.01068568	-4.53885031
9336U	2013	32.0	32	54.5	8.13939955	0.000291812	0.019332518	0.00017736	0.82863024	0.01035895	-4.56990405
9336U	2014	78.0	33	55.0	8.176651	0.000281142	0.018796479	0.00017088	0.83372999	0.01004159	-4.60101992
9336U	2015	47.5	34	56.3	8.27271978	0.00025539	0.017478336	0.00015523	0.84626881	0.00925898	-4.68216126
9336U	2016	29.7	35	56.7	8.30205576	0.000248006	0.01709363	0.00015074	0.84992645	0.00903017	-4.70718446
9336U	2017	36.0	36	58.6	8.44000929	0.000216048	0.015389921	0.00013131	0.86610187	0.00801624	-4.82628528
9336U	2018	55.0	37	59.7	8.5188561	0.000199668	0.014490066	0.00012136	0.87462219	0.00748135	-4.89534262
9336U	2019	45.0	38	65.0	8.88895678	0.000137903	0.010896241	8.3817E-05	0.908354	0.00536638	-5.22760114
9336U	2020	54.0	39	74.0	9.4844025	7.60285E-05	0.006839058	4.621E-05	0.94536511	0.00307912	-5.78310982
9336U	2021	31.5	40	78.0	9.73736429	5.90359E-05	0.005597566	3.5882E-05	0.95630403	0.0024186	-6.02456693

N	40
α	1.215593118
k	70.48442836
L	-163.5699905

CÁLCULO DE Pt

T (años)	F(P) teor	Pt (mm)	F(P)
2	0.500000	36.46	0.500000
5	0.800000	51.95	0.800000
10	0.900000	63.51	0.900001
25	0.960000	79.60	0.960000
50	0.980000	92.59	0.980000
100	0.990000	106.36	0.989999
300	0.996667	129.87	0.996666
500	0.998000	141.53	0.998000
1000	0.999000	158.07	0.999000

ESTACIÓN 9336O

CÁLCULO DE LA PRECIPITACIÓN POR EL MÉTODO SQRT

CÁLCULO DE LOS COEF DE F(x)

CÓDIGO	AÑO	P_{max} anual (mm)	ORDEN	P_{max} anual (mm) ordenado	raiz(α*xi)	exp(-raiz(a*xi))	α*xi*exp(-raiz(α*xi))	h(x)	F(x)	f(x)	ln(f(x))
9336O	1976	53,0	1	13,1	3,80094713	0,022349594	0,322889032	0,01232401	0,00704407	0,00400934	-5,51912875
9336O	1977	26,0	2	14,5	3,99889667	0,018335858	0,293211911	0,01011076	0,0145054	0,00677345	-4,99474428
9336O	1978	13,1	3	15,0	4,06725883	0,017124265	0,283279767	0,00944266	0,01817737	0,00792725	-4,83744959
9336O	1979	34,2	4	19,5	4,63738856	0,009682951	0,208235471	0,00533937	0,08037462	0,01982011	-3,92105844
9336O	1980	37,6	5	22,0	4,92569505	0,00725768	0,176089258	0,00400203	0,13720891	0,02536059	-3,67455872
9336O	1981	28,5	6	23,0	5,03639865	0,006497105	0,164801081	0,00358263	0,16343858	0,02704293	-3,61032968
9336O	1982	41,0	7	24,0	5,14472069	0,005830103	0,154312034	0,00321483	0,19118143	0,0283858	-3,5618661
9336O	1983	53,3	8	25,0	5,25080857	0,005243277	0,144562345	0,00289125	0,22009709	0,02938978	-3,52710812
9336O	1984	44,0	9	26,0	5,35479507	0,004725438	0,135496401	0,0026057	0,24985232	0,03006801	-3,50429335
9336O	1985	19,5	10	26,0	5,35479507	0,004725438	0,135496401	0,0026057	0,24985232	0,03006801	-3,50429335
9336O	1986	31,0	11	27,0	5,45680033	0,004267188	0,127062634	0,00235301	0,28013188	0,03044273	-3,49190816
9336O	1987	36,5	12	27,2	5,47697341	0,004181968	0,125447478	0,00230602	0,2862247	0,03048366	-3,49056457
9336O	1988	39,2	13	27,5	5,50709448	0,004057881	0,123067764	0,0022376	0,29537658	0,03052493	-3,48921171
9336O	1989	27,5	14	28,5	5,60632939	0,003674532	0,115493968	0,00202621	0,32590856	0,03049841	-3,49008084
9336O	1990	48,0	15	30,0	5,75197259	0,003176509	0,105095388	0,00175159	0,37137133	0,03004261	-3,50513846
9336O	1991	34,7	16	31,0	5,84705296	0,002888399	0,098748662	0,00159272	0,40116069	0,02950902	-3,52305921
9336O	1992	24,0	17	31,0	5,84705296	0,002888399	0,098748662	0,00159272	0,40116069	0,02950902	-3,52305921
9336O	1993	22,0	18	34,1	6,13244088	0,002171275	0,08165476	0,00119728	0,48907626	0,02704398	-3,61029075
9336O	1994	23,0	19	34,2	6,14142615	0,002151853	0,081161671	0,00118657	0,49177597	0,02695002	-3,61377119
9336O	1995	25,0	20	34,7	6,18615672	0,00205772	0,078745929	0,00113467	0,50513184	0,026471	-3,63170556
9336O	1996	44,0	21	34,8	6,19506408	0,002039473	0,078272546	0,00112461	0,50777407	0,02637349	-3,63539578
9336O	1997	44,7	22	35,0	6,21284048	0,002003538	0,077335352	0,00110479	0,51302915	0,02617695	-3,64287613
9336O	1998	15,0	23	36,5	6,34457613	0,001756247	0,070695346	0,00096843	0,55116023	0,02465147	-3,70291888
9336O	1999	40,0	24	37,6	6,43946969	0,001597253	0,066232943	0,00088076	0,57764355	0,02349704	-3,75088102
9336O	2000	27,0	25	38,0	6,47363157	0,00154361	0,064689455	0,00085118	0,58695779	0,02307404	-3,76904697
9336O	2001	27,2	26	39,2	6,57505234	0,001394733	0,060296136	0,00076908	0,61388474	0,02180506	-3,82561345
9336O	2002	26,0	27	39,2	6,57505234	0,001394733	0,060296136	0,00076908	0,61388474	0,02180506	-3,82561345
9336O	2003	82,0	28	40,0	6,64180585	0,001304669	0,05755363	0,00071942	0,63099239	0,02096543	-3,86488035
9336O	2004	74,0	29	41,0	6,72431592	0,001201342	0,054320395	0,00066244	0,65143877	0,01993056	-3,91550082
9336O	2005	34,8	30	43,8	6,95013493	0,000958506	0,046300025	0,00052854	0,70332371	0,01716838	-4,06468597
9336O	2006	31,0	31	44,0	6,96598474	0,000943433	0,045780054	0,00052023	0,70673857	0,01698046	-4,07569222
9336O	2007	34,1	32	44,0	6,96598474	0,000943433	0,045780054	0,00052023	0,70673857	0,01698046	-4,07569222
9336O	2008	64,5	33	44,7	7,02117734	0,000892774	0,044011008	0,00049229	0,71839753	0,01633374	-4,11452256
9336O	2009	30,0	34	47,5	7,23774013	0,000718935	0,037661306	0,00039643	0,76069457	0,01392769	-4,27387651
9336O	2010	14,5	35	48,0	7,27573377	0,000692132	0,036638912	0,00038166	0,76755845	0,01352944	-4,30288745
9336O	2011	61,0	36	53,0	7,64529267	0,00047829	0,027956308	0,00026374	0,82615626	0,01006313	-4,59887705
9336O	2012	53,0	37	53,0	7,64529267	0,00047829	0,027956308	0,00026374	0,82615626	0,01006313	-4,59887705
9336O	2013	35,0	38	53,3	7,66689976	0,000468067	0,027513593	0,0002581	0,82914821	0,00988369	-4,61686915
9336O	2014	39,2	39	61,0	8,20202518	0,000274098	0,018439448	0,00015114	0,89003961	0,0062129	-5,08112752
9336O	2015	38,0	40	64,5	8,43404741	0,00021734	0,015460083	0,00011985	0,90964881	0,00503492	-5,29135711
9336O	2016	47,5	41	67,5	8,62795889	0,00017903	0,01332727	9,8721E-05	0,92347836	0,00421047	-5,47017983
9336O	2017	43,8	42	74,0	9,03383264	0,000119304	0,009736445	6,5787E-05	0,9462139	0,00287491	-5,8517323
9336O	2018	67,5	43	82,0	9,50961877	7,41353E-05	0,006704266	4,088E-05	0,96465577	0,00182128	-6,30821576

N	43
α	1,102839624
k	46,18457294
L	-176,6809396

CÁLCULO DE Pt

T (años)	F(P) teor	Pt (mm)	F(P)
2	0,500000	34,51	0,500000
5	0,800000	50,58	0,800000
10	0,900000	62,69	0,900001
25	0,960000	79,61	0,960000
50	0,980000	93,34	0,980000
100	0,990000	107,93	0,990000
300	0,996667	132,94	0,996668
500	0,998000	145,35	0,998001
1000	0,999000	163,01	0,999000

ESTACIÓN 9306B

CÁLCULO DE LA PRECIPITACIÓN POR EL MÉTODO SQRT

CÁLCULO DE LOS COEF DE F(x)

CÓDIGO	AÑO	P_{max} anual (mm)	ORDEN	P_{max} anual (mm) ordenado	raiz(α*xi)	exp(-raiz(a*xi))	α*xi*exp(-raiz(α*xi))	h(x)	F(x)	f(x)	ln(f(x))
9306B	1989	33	1	29	5,20983183	0,005462592	0,148267579	0,00255634	0,03712354	0,00921398	-4,68703361
9306B	1990	42	2	30	5,29889523	0,004997112	0,140310349	0,00233851	0,04707243	0,01068771	-4,5386609
9306B	1991	63	3	33	5,5575282	0,003858302	0,119167964	0,00180558	0,08573492	0,01502979	-4,19772111
9306B	1992	55	4	33	5,5575282	0,003858302	0,119167964	0,00180558	0,08573492	0,01502979	-4,19772111
9306B	1993	36	5	35	5,723461	0,003268379	0,107065593	0,00152951	0,11841495	0,01758482	-4,04071914
9306B	1994	29	6	36	5,8046489	0,003013513	0,10153714	0,00141024	0,13656691	0,01869896	-3,97928731
9306B	1995	43	7	36	5,8046489	0,003013513	0,10153714	0,00141024	0,13656691	0,01869896	-3,97928731
9306B	1996	44	8	42	6,26973739	0,001892726	0,074402298	0,00088574	0,26291174	0,02260979	-3,78937208
9306B	1997	64	9	43	6,34393805	0,001757368	0,070726241	0,0008224	0,28562991	0,02280685	-3,78069418
9306B	2000	43	10	43	6,34393805	0,001757368	0,070726241	0,0008224	0,28562991	0,02280685	-3,78069418
9306B	2001	36	11	44	6,41728081	0,001633091	0,067253121	0,00076424	0,30848749	0,02289006	-3,77705261
9306B	2002	62	12	44	6,41728081	0,001633091	0,067253121	0,00076424	0,30848749	0,02289006	-3,77705261
9306B	2003	98	13	47	6,63244465	0,00131694	0,057931284	0,00061629	0,37684982	0,02254931	-3,792051
9306B	2004	52	14	51	6,90891411	0,000998842	0,047677812	0,00046743	0,46440601	0,02107626	-3,85960801
9306B	2005	44	15	52	6,97631974	0,000933733	0,045443899	0,00043696	0,48524033	0,02058632	-3,88312853
9306B	2006	125	16	55	7,17473806	0,000765686	0,039415129	0,00035832	0,54459056	0,01894611	-3,9661569
9306B	2007	33	17	56	7,23966914	0,000717549	0,037608766	0,00033579	0,5632462	0,01836322	-3,9974054
9306B	2008	68	18	56	7,23966914	0,000717549	0,037608766	0,00033579	0,5632462	0,01836322	-3,9974054
9306B	2009	56	19	59	7,43105903	0,00059256	0,032721522	0,0002773	0,61566142	0,01657574	-4,09981495
9306B	2010	67	20	61	7,55595953	0,000522984	0,029858482	0,00024474	0,64762273	0,01538897	-4,17410429
9306B	2011	61	21	62	7,61764185	0,0004917	0,028532595	0,0002301	0,66271934	0,0148057	-4,21274336
9306B	2012	56	22	63	7,67882871	0,000462516	0,027272002	0,00021644	0,67723733	0,01423203	-4,25226003
9306B	2013	80	23	64	7,73953186	0,000435275	0,026073144	0,0002037	0,69118718	0,01366969	-4,29257427
9306B	2014	138	24	67	7,91884982	0,000363821	0,022814525	0,00017026	0,72975442	0,01206321	-4,41759484
9306B	2015	80	25	68	7,97772684	0,000343018	0,021831098	0,00016052	0,74156348	0,01155752	-4,46041916
9306B	2016	35	26	80	8,65305968	0,000174592	0,013072641	8,1704E-05	0,84905434	0,00673532	-5,00038958
9306B	2017	30	27	80	8,65305968	0,000174592	0,013072641	8,1704E-05	0,84905434	0,00673532	-5,00038958
9306B	2018	59	28	98	9,57718206	6,92919E-05	0,006355624	3,2427E-05	0,93131344	0,00293209	-5,83203926
9306B	2019	51	29	99,5	9,65019848	6,44128E-05	0,005998526	3,0143E-05	0,93556432	0,00273807	-5,90050167
9306B	2020	99,5	30	125	10,8163246	2,00692E-05	0,002347953	9,3918E-06	0,97723845	0,00089111	-7,023047
9306B	2021	47	31	138	11,3648641	1,15958E-05	0,00149772	5,4265E-06	0,98617543	0,00051958	-7,56248298

N	31
α	0,935943023
k	97,09113264
L	-138,2494124

CÁLCULO DE Pt

T (años)	F(P) teor	Pt (mm)	F(P)
2	0,500000	52,72	0,500000
5	0,800000	73,72	0,800000
10	0,900000	89,31	0,900000
25	0,960000	110,92	0,960000
50	0,980000	128,32	0,980000
100	0,990000	146,73	0,990000
300	0,996667	178,09	0,996667
500	0,998000	193,60	0,998001
1000	0,999000	215,60	0,999001

ESTACIÓN 9337A

CÁLCULO DE LA PRECIPITACIÓN POR EL MÉTODO SQRT

CÁLCULO DE LOS COEF DE F(x)

CÓDIGO	AÑO	P_{max} anual (mm)	ORDEN	P_{max} anual (mm) ordenado	raiz(α*xi)	exp(-raiz(a*xi))	α*xi*exp(-raiz(α*xi))	h(x)	F(x)	f(x)	ln(f(x))
9337A	1991	33,3	1	14,0	3,34225294	0,03535721	0,394963187	0,01410583	0,01285614	0,00514278	-5,27016168
9337A	1992	32,0	2	17,5	3,73675239	0,023831373	0,332765045	0,00950757	0,04071162	0,01097683	-4,51196893
9337A	1993	32,0	3	18,0	3,78975861	0,022601057	0,324602488	0,00901674	0,04642355	0,0118707	-4,43368202
9337A	1994	17,5	4	28,0	4,72665944	0,008856006	0,197854764	0,00353312	0,23734779	0,02378113	-3,73886307
9337A	1995	32,0	5	28,0	4,72665944	0,008856006	0,197854764	0,00353312	0,23734779	0,02378113	-3,73886307
9337A	1996	43,5	6	30,0	4,89255733	0,007502212	0,179581335	0,00299302	0,28545637	0,02422916	-3,72019833
9337A	1997	76,0	7	31,0	4,97343153	0,006919363	0,171150597	0,00276049	0,30970409	0,02424501	-3,71954441
9337A	1998	31,0	8	32,0	5,05301148	0,006390061	0,163156945	0,00254933	0,33390613	0,02414008	-3,72388177
9337A	1999	42,0	9	32,0	5,05301148	0,006390061	0,163156945	0,00254933	0,33390613	0,02414008	-3,72388177
9337A	2000	32,0	10	32,0	5,05301148	0,006390061	0,163156945	0,00254933	0,33390613	0,02414008	-3,72388177
9337A	2001	18,0	11	32,0	5,05301148	0,006390061	0,163156945	0,00254933	0,33390613	0,02414008	-3,72388177
9337A	2002	36,0	12	33,3	5,154629	0,005772621	0,153379704	0,002303	0,3651149	0,0238458	-3,73614707
9337A	2003	80,0	13	35,0	5,2845659	0,005069232	0,141566608	0,00202238	0,40516767	0,02323733	-3,76199511
9337A	2004	180,0	14	36,0	5,35952803	0,004703125	0,135095115	0,00187632	0,42818339	0,02278378	-3,78170661
9337A	2005	28,0	15	40,0	5,64943858	0,003519492	0,112328661	0,00140411	0,51495678	0,02050502	-3,88708579
9337A	2006	28,0	16	40,0	5,64943858	0,003519492	0,112328661	0,00140411	0,51495678	0,02050502	-3,88708579
9337A	2007	51,0	17	41,0	5,71962064	0,003280955	0,107333371	0,00130894	0,53514297	0,01986458	-3,91881688
9337A	2008	40,0	18	42,0	5,7889519	0,003061189	0,102586453	0,00122127	0,55468147	0,0192107	-3,95228806
9337A	2009	30,0	19	43,0	5,85746259	0,002858488	0,098074333	0,0011404	0,57356184	0,01854923	-3,98732701
9337A	2010	14,0	20	43,5	5,89141918	0,002763053	0,095902296	0,00110233	0,58275348	0,01821727	-4,00538511
9337A	2011	61,0	21	51,0	6,3791143	0,001696625	0,069040929	0,00067687	0,70114452	0,01345869	-4,30813046
9337A	2012	70,0	22	61,0	6,97654201	0,000933526	0,045436695	0,00037243	0,80963742	0,00855118	-4,76168567
9337A	2013	35,0	23	61,0	6,97654201	0,000933526	0,045436695	0,00037243	0,80963742	0,00855118	-4,76168567
9337A	2014	64,0	24	64,0	7,14603737	0,00078798	0,040238888	0,00031437	0,8335737	0,00743137	-4,90204544
9337A	2015	41,0	25	70,0	7,47350477	0,000567934	0,031720991	0,00022658	0,87242901	0,0056058	-5,18395367
9337A	2016	40,0	26	76,0	7,78721369	0,000415008	0,025166351	0,00016557	0,90175	0,00423401	-5,46460655
9337A	2017	43,0	27	80,0	7,98951267	0,000338999	0,021639106	0,00013524	0,91720722	0,00351784	-5,64990943
9337A	2018	61,0	28	180,0	11,984269	6,24163E-06	0,00089644	2,4901E-06	0,99770435	7,0455E-05	-9,56054219

N	28
α	0,797903908
k	28,3588566
L	-123,5392051

CÁLCULO DE Pt

T (años)	F(P) teor	Pt (mm)	F(P)
2	0,500000	39,28	0,500000
5	0,800000	59,90	0,800000
10	0,900000	75,59	0,900000
25	0,960000	97,69	0,960001
50	0,980000	115,71	0,980000
100	0,990000	134,95	0,990000
300	0,996667	168,04	0,996668
500	0,998000	184,53	0,998001
1000	0,999000	208,02	0,999000

ESTACIÓN 9434

CÁLCULO DE LA PRECIPITACIÓN POR EL MÉTODO SQRT

CÁLCULO DE LOS COEF DE F(x)

CÓDIGO	AÑO	P_{max} anual (mm)	ORDEN	P_{max} anual (mm) ordenado	raiz(α*xi)	exp(-raiz(a*xi))	α*xi*exp(-raiz(α*xi))	h(x)	F(x)	f(x)	ln(f(x))
9434	1941	67,4	1	16,1	4,86261857	0,007730215	0,182781398	0,00567644	0,00750928	0,00460091	-5,38150164
9434	1942	35,4	2	17,2	5,0259885	0,006565094	0,165837946	0,00482087	0,01398035	0,00727466	-4,9233587
9434	1943	52,6	3	17,5	5,06963031	0,006284743	0,161525134	0,004615	0,01628745	0,00811324	-4,814258
9434	1944	24,3	4	17,8	5,11289964	0,006018606	0,157336845	0,00441957	0,01885243	0,00899326	-4,71128025
9434	1945	97,3	5	21,7	5,6453014	0,003534083	0,112629206	0,00259514	0,07926978	0,02220435	-3,80746709
9434	1946	47,4	6	22,2	5,70996905	0,003312775	0,108008879	0,00243263	0,09078297	0,02383691	-3,73651996
9434	1947	25,7	7	22,3	5,72281489	0,003270492	0,107110604	0,00240158	0,09318258	0,02415469	-3,72327676
9434	1948	22,7	8	22,7	5,77391246	0,003107575	0,103600552	0,00228195	0,10309388	0,02539266	-3,67329513
9434	1949	48,9	9	23,1	5,82456179	0,002954098	0,100219324	0,00216925	0,11348895	0,02657249	-3,62787898
9434	1950	46,4	10	23,3	5,849722	0,0028807	0,098575382	0,00211535	0,11886034	0,02713867	-3,60679548
9434	1951	37,8	11	23,6	5,88726071	0,002774567	0,096166032	0,00203742	0,12712557	0,02795643	-3,57710803
9434	1952	32,2	12	23,7	5,89972053	0,002740211	0,095377692	0,00201219	0,12993445	0,02822032	-3,56771315
9434	1953	44,7	13	24,0	5,93694311	0,002640088	0,093055949	0,00193867	0,13851626	0,02898496	-3,54097806
9434	1954	66,4	14	24,1	5,94929889	0,002607668	0,092296216	0,00191486	0,14142708	0,02923065	-3,5325373
9434	1955	32,3	15	24,3	5,97393377	0,002544213	0,090797593	0,00186826	0,14732126	0,02970794	-3,51634083
9434	1956	44,2	16	24,7	6,02290126	0,002422631	0,087881752	0,00177898	0,15938643	0,03060499	-3,48659233
9434	1957	39,9	17	25,0	6,05936719	0,002335879	0,085763956	0,00171528	0,16866224	0,03122639	-3,46649171
9434	1958	33,0	18	25,0	6,05936719	0,002335879	0,085763956	0,00171528	0,16866224	0,03122639	-3,46649171
9434	1959	51,7	19	25,5	6,11966089	0,002199202	0,082360649	0,00161491	0,18451468	0,03216249	-3,43695456
9434	1960	32,6	20	25,7	6,14361268	0,002147153	0,081042078	0,00157669	0,19098144	0,03250182	-3,4264591
9434	1961	36,1	21	28,0	6,41263148	0,001640701	0,067468662	0,0012048	0,269088	0,0349927	-3,35261569
9434	1962	34,1	22	28,1	6,4240724	0,001622037	0,066939376	0,00119109	0,27258991	0,03504485	-3,35112655
9434	1963	35,3	23	28,2	6,43549298	0,001603618	0,066414752	0,00117757	0,27609683	0,03509263	-3,34976403
9434	1964	16,1	24	29,2	6,54860345	0,001432114	0,061415083	0,00105163	0,31134753	0,03534083	-3,34271639
9434	1965	22,2	25	30,2	6,65979312	0,001281411	0,056834242	0,00094096	0,34665125	0,03520749	-3,34649655
9434	1966	23,6	26	30,8	6,72562463	0,001199771	0,05427047	0,00088101	0,36770914	0,03496684	-3,35335505
9434	1967	29,2	27	31,2	6,76915664	0,001148663	0,05263344	0,00084348	0,38165339	0,03474685	-3,35966647
9434	1968	67,3	28	31,5	6,8016228	0,001111969	0,051441999	0,00081654	0,39204897	0,03455308	-3,36525871
9434	1969	32,7	29	31,5	6,8016228	0,001111969	0,051441999	0,00081654	0,39204897	0,03455308	-3,36525871
9434	1970	35,5	30	31,5	6,8016228	0,001111969	0,051441999	0,00081654	0,39204897	0,03455308	-3,36525871
9434	1971	36,1	31	32,2	6,87678114	0,001031459	0,048777811	0,00075742	0,41605418	0,03401382	-3,38098833
9434	1972	52,2	32	32,3	6,88745109	0,001020512	0,048409997	0,00074938	0,41945126	0,0339276	-3,38352642
9434	1973	23,3	33	32,6	6,91936223	0,00098846	0,047325074	0,00072584	0,42958931	0,03365629	-3,39155524
9434	1974	44,4	34	32,7	6,92996662	0,000978034	0,046969509	0,00071819	0,43295023	0,03356181	-3,39436651
9434	1975	31,5	35	33,0	6,96168288	0,000947501	0,045920648	0,00069577	0,44297496	0,0332669	-3,40319231
9434	1976	24,1	36	34,1	7,07675982	0,000844505	0,042293261	0,00062014	0,47892007	0,03205671	-3,44024878
9434	1977	28,0	37	34,6	7,12845342	0,000801959	0,040751411	0,00058889	0,49479824	0,03145095	-3,45932601
9434	1978	17,5	38	35,2	7,18999517	0,000754093	0,038983603	0,00055374	0,51344172	0,03068807	-3,48388131
9434	1979	60,7	39	35,3	7,20020098	0,000746436	0,038697391	0,00054812	0,51650402	0,03055764	-3,4881406
9434	1980	31,5	40	35,3	7,20020098	0,000746436	0,038697391	0,00054812	0,51650402	0,03055764	-3,4881406
9434	1981	42,5	41	35,4	7,21039236	0,000738867	0,038413527	0,00054256	0,51955322	0,03042636	-3,49244578
9434	1982	41,9	42	35,5	7,22056935	0,000731386	0,038131989	0,00053707	0,52258926	0,03029428	-3,49679622
9434	1983	39,6	43	36,1	7,28133257	0,000688268	0,036490447	0,00050541	0,54052478	0,02948674	-3,52381476
9434	1984	43,6	44	36,1	7,28133257	0,000688268	0,036490447	0,00050541	0,54052478	0,02948674	-3,52381476
9434	1985	31,2	45	36,3	7,30147461	0,000674543	0,035960939	0,00049533	0,54639475	0,02921259	-3,53315559
9434	1986	64,5	46	36,6	7,33158391	0,000654536	0,035182701	0,00048064	0,55509638	0,02879755	-3,54746483
9434	1987	43,0	47	36,8	7,35158827	0,000641573	0,034674334	0,00047112	0,56082802	0,02851866	-3,55719664
9434	1988	24,7	48	37,8	7,45080447	0,000580974	0,032252476	0,00042662	0,58864231	0,02710578	-3,60800844
9434	1989	17,8	49	38,4	7,50970503	0,000547743	0,030890313	0,00040222	0,60464924	0,02625027	-3,64007919
9434	1990	57,7	50	39,2	7,58752789	0,000506732	0,029172867	0,0003721	0,62519304	0,02510997	-3,6844901
9434	1991	51,7	51	39,6	7,62614151	0,000487538	0,028354275	0,00035801	0,63512346	0,0245426	-3,70734478
9434	1992	24,0	52	39,9	7,6549739	0,000473682	0,027757126	0,00034783	0,64242267	0,02411913	-3,72475013
9434	1993	23,7	53	41,0	7,75977618	0,000426552	0,025684458	0,00031323	0,66810797	0,02258772	-3,79034907
9434	1994	17,2	54	41,9	7,84448213	0,000391909	0,024116443	0,00028779	0,6878853	0,02136753	-3,84588269
9434	1995	23,1	55	42,5	7,90044823	0,000370577	0,02313036	0,00027212	0,70046693	0,02057407	-3,88372375
9434	1996	36,3	56	43,0	7,94678557	0,000353798	0,022342814	0,0002598	0,71059151	0,01992639	-3,91571051
9434	1997	57,9	57	43,2	7,96524503	0,000347327	0,02203618	0,00025505	0,71455121	0,01967094	-3,92861304
9434	1998	21,7	58	43,6	8,00203619	0,00033478	0,021436845	0,00024584	0,7223184	0,01916647	-3,95459283
9434	1999	36,6	59	44,2	8,05690794	0,000316905	0,020571509	0,00023271	0,73359524	0,01842636	-3,99397319
9434	2000	45,4	60	44,4	8,07511567	0,000311187	0,020291742	0,00022851	0,73725626	0,01818419	-4,00720281
9434	2001	30,8	61	44,7	8,10235053	0,000302826	0,019879979	0,00022237	0,74265754	0,01782527	-4,02713818
9434	2002	70,8	62	45,4	8,16554531	0,000284282	0,018954796	0,00020875	0,75484761	0,01700833	-4,07405209
9434	2003	35,3	63	46,4	8,2549844	0,00025996	0,017714885	0,00019089	0,77129277	0,01589201	-4,14193904

N	81
α	1,46863723
k	107,9366917
L	-322,2341108

CÁLCULO DE Pt

T (años)	F(P) teor	Pt (mm)	F(P)
2	0,500000	34,77	0,500000
5	0,800000	48,33	0,799999
10	0,900000	58,39	0,900001
25	0,960000	72,31	0,960001
50	0,980000	83,51	0,980001
100	0,990000	95,35	0,990001
300	0,996667	115,51	0,996668
500	0,998000	125,46	0,997999
1000	0,999000	139,60	0,999001

9434	2004	35,2	64	47,4	8,34346479	0,000237946	0,016564265	0,00017473	0,78665173	0,01483595	-4,21070185
9434	2005	34,6	65	47,6	8,36104851	0,000233799	0,016344222	0,00017168	0,78959848	0,01463197	-4,22454662
9434	2006	25,0	66	48,9	8,47445341	0,000208733	0,014990463	0,00015328	0,8077851	0,01336414	-4,31518002
9434	2007	43,2	67	49,8	8,55208361	0,000193142	0,014126064	0,00014183	0,81944043	0,01254435	-4,37848458
9434	2008	28,2	68	51,7	8,71369869	0,000164319	0,01247653	0,00012066	0,84174091	0,01096278	-4,5132491
9434	2009	22,3	69	51,7	8,71369869	0,000164319	0,01247653	0,00012066	0,84174091	0,01096278	-4,5132491
9434	2010	28,1	70	52,2	8,75573317	0,000157555	0,012078651	0,0001157	0,84712576	0,01057876	-4,54890669
9434	2011	31,5	71	52,6	8,78921602	0,000152367	0,011770428	0,00011189	0,8512974	0,0102808	-4,57747716
9434	2012	49,8	72	54,2	8,92189094	0,000133436	0,010621499	9,7984E-05	0,8668398	0,00916779	-4,69205943
9434	2013	38,4	73	57,7	9,20545318	0,00010049	0,008515552	7,3792E-05	0,89521269	0,00713021	-4,94341452
9434	2014	25,5	74	57,9	9,22139337	9,89008E-05	0,008409939	7,2625E-05	0,89662854	0,00702855	-4,95777438
9434	2015	54,2	75	60,7	9,44173077	7,9343E-05	0,00707313	5,8263E-05	0,91445853	0,00575077	-5,15842132
9434	2016	30,2	76	64,5	9,73278487	5,93069E-05	0,005617971	4,355E-05	0,93360229	0,00438855	-5,42875702
9434	2017	39,2	77	66,4	9,87509555	5,14399E-05	0,005016295	3,7773E-05	0,94140548	0,00383823	-5,56274427
9434	2018	47,6	78	67,3	9,94179489	4,81209E-05	0,004756231	3,5336E-05	0,94475301	0,00360334	-5,62589403
9434	2019	25,0	79	67,4	9,94917832	4,77669E-05	0,004728258	3,5076E-05	0,94511209	0,00357819	-5,63289747
9434	2020	41,0	80	70,8	10,1970347	3,72807E-05	0,00387643	2,7376E-05	0,95594359	0,00282468	-5,86935843
9434	2021	36,8	81	97,3	11,954012	6,43337E-06	0,000919318	4,7241E-06	0,99104511	0,00050534	-7,5902746

ESTACIÓN 9432H

CÁLCULO DE LA PRECIPITACIÓN POR EL MÉTODO SQRT

CÁLCULO DE LOS COEF DE F(x)

CÓDIGO	AÑO	P_{max} anual (mm)	ORDEN	P_{max} anual (mm) ordenado	raiz(α*xi)	exp(-raiz(a*xi))	α*xi*exp(-raiz(α*xi))	h(x)	F(x)	f(x)	ln(f(x))
9432H	1992	41,4	1	20,5	5,94983156	0,002606279	0,092263585	0,00225033	0,01073796	0,00604856	-5,10793563
9432H	1993	35,0	2	22,0	6,16366577	0,002104524	0,079952515	0,0018171	0,02296588	0,0104459	-4,56154581
9432H	1994	20,5	3	23,0	6,30219241	0,001832283	0,072773947	0,00158204	0,03511564	0,01390599	-4,27543536
9432H	1995	23,0	4	27,2	6,85349645	0,001055758	0,049589382	0,00091157	0,12550087	0,0286365	-3,55307325
9432H	1996	49,5	5	31,5	7,3753565	0,000626503	0,034079201	0,00054094	0,26889363	0,03640933	-3,3129301
9432H	1997	46,9	6	33,0	7,54891804	0,00052668	0,030013454	0,00045475	0,32398939	0,0368796	-3,30009676
9432H	1998	22,0	7	34,0	7,66244198	0,000470158	0,027604388	0,00040595	0,36079205	0,03666144	-3,30602971
9432H	1999	44,0	8	35,0	7,77430836	0,000420398	0,025408809	0,00036298	0,3971941	0,0360888	-3,32177276
9432H	2000	36,8	9	36,0	7,88458775	0,000376502	0,023405883	0,00032508	0,43287221	0,03522375	-3,34603469
9432H	2001	27,2	10	36,0	7,88458775	0,000376502	0,023405883	0,00032508	0,43287221	0,03522375	-3,34603469
9432H	2002	64,0	11	36,8	7,97171291	0,000345087	0,021929684	0,00029796	0,46071521	0,03436137	-3,37082232
9432H	2003	52,7	12	37,5	8,04717367	0,000320005	0,020722571	0,0002763	0,484474	0,03350705	-3,39599938
9432H	2004	36,0	13	40,0	8,31108523	0,000245777	0,016976846	0,00021221	0,56392767	0,02995531	-3,50804872
9432H	2005	34,0	14	40,0	8,31108523	0,000245777	0,016976846	0,00021221	0,56392767	0,02995531	-3,50804872
9432H	2006	42,3	15	40,0	8,31108523	0,000245777	0,016976846	0,00021221	0,56392767	0,02995531	-3,50804872
9432H	2007	37,5	16	41,4	8,45527838	0,000212774	0,015211606	0,00018372	0,60435723	0,02779213	-3,58300241
9432H	2008	55,0	17	42,3	8,54668945	0,000194187	0,014184557	0,00016767	0,62873795	0,02638751	-3,63486438
9432H	2009	40,0	18	44,0	8,71673973	0,00016382	0,01244733	0,00014145	0,67136099	0,02377021	-3,73932223
9432H	2010	33,0	19	46,9	8,99941256	0,000123482	0,010000762	0,00010662	0,73412636	0,01959226	-3,93262088
9432H	2011	40,0	20	48,5	9,1516333	0,000106046	0,008881644	9,1563E-05	0,76378181	0,01750549	-4,04524062
9432H	2012	48,5	21	49,5	9,24549866	9,65453E-05	0,008252616	8,336E-05	0,78067358	0,01628956	-4,11723103
9432H	2013	56,8	22	50,0	9,29207577	9,21516E-05	0,007956613	7,9566E-05	0,78867214	0,01570754	-4,15361457
9432H	2014	31,5	23	52,7	9,53966333	7,19411E-05	0,006547009	6,2116E-05	0,82712789	0,01286052	-4,35359349
9432H	2015	50,0	24	55,0	9,74561129	5,85511E-05	0,005561001	5,0555E-05	0,8542865	0,01081054	-4,52723415
9432H	2016	36,0	25	56,8	9,90380107	4,99843E-05	0,004902726	4,3158E-05	0,87247143	0,00942527	-4,66436064
9432H	2017	40,0	26	64,0	10,5127837	2,71867E-05	0,003004634	2,3474E-05	0,92464395	0,005433	-5,2152644

N	26
α	1,726853443
k	250,3129764
L	-100,6882054

CÁLCULO DE Pt

T (años)	F(P) teor	Pt (mm)	F(P)
2	0,500000	37,97	0,500000
5	0,800000	50,74	0,800000
10	0,900000	60,11	0,900000
25	0,960000	72,96	0,960000
50	0,980000	83,23	0,979999
100	0,990000	94,04	0,990001
300	0,996667	112,34	0,996667
500	0,998000	121,34	0,997999
1000	0,999000	134,06	0,998999

APÉNDICE 3. HIDROLOGÍA

APÉNDICE 3.1. MAPA DE SITUACIÓN DE LAS ESTACIONES METEOROLÓGICAS Y POLÍGONOS DE THIESSEN

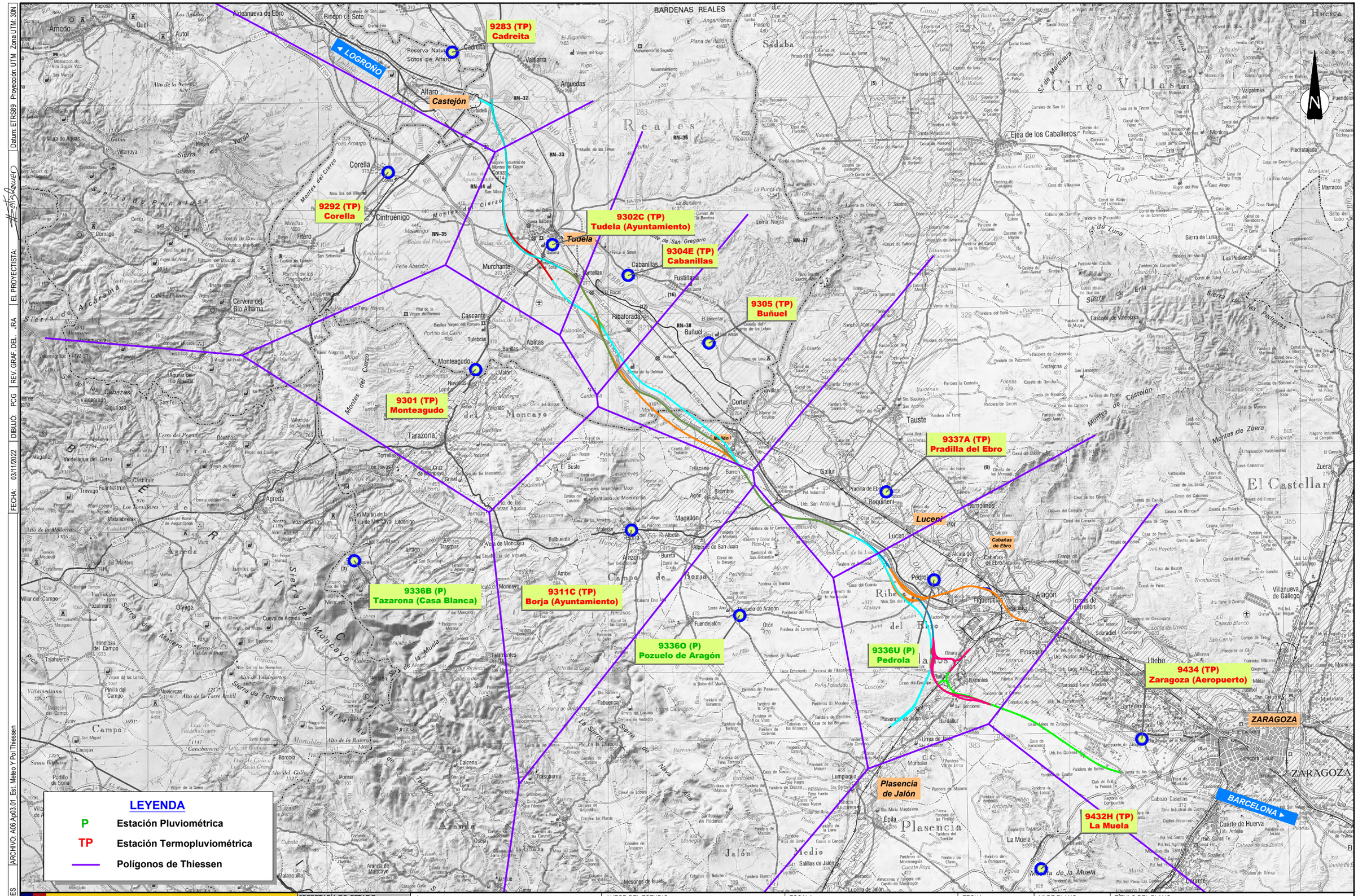

CÓDIGO: 5110180060ES | ARCHIVO: A06 Ap03.01 Est. Meteo Y Pol Thiessen | FECHA: 03/11/2022 | DIBUJÓ: PCG | REV. GRAF. DEL. JRA | EL PROYECTISTA: | Datum: ETRS89 | Proyección: UTM | Zona UTM: 30N

GOBIERNO DE ESPAÑA
MINISTERIO DE TRANSPORTES, MOVILIDAD Y AGENDA URBANA

SECRETARÍA DE ESTADO DE TRANSPORTES, MOVILIDAD Y AGENDA URBANA
SECRETARÍA GENERAL DE INFRAESTRUCTURAS
DIRECCIÓN GENERAL DE PLANIFICACIÓN Y EVALUACIÓN DE LA RED FERROVIARIA

TÍTULO
ESTUDIO INFORMATIVO DEL CORREDOR CANTÁBRICO - MEDITERRÁNEO DE ALTA VELOCIDAD
TRAMO: ZARAGOZA - CASTEJÓN

AUTOR DEL ESTUDIO
tpf INGENIERÍA
DELIA ROMERA LUENGO

ESCALA
A1 1:150.000
A3 1:300.000
Numérica
Gráfica

FECHA
MARZO 2023

Nº DE PLANO:
Ap 3.1
Hoja 1 de 1

TÍTULO DEL PLANO
Anejo 6 Climatología,Hidrologia y Drenaje
MAPA DE SITUACIÓN DE ESTACIONES METEOROLÓGICAS Y POLIGONOS DE THIESSEN

APÉNDICE 3.2. MAPA DE MÁXIMAS PRECIPITACIONES DIARIAS

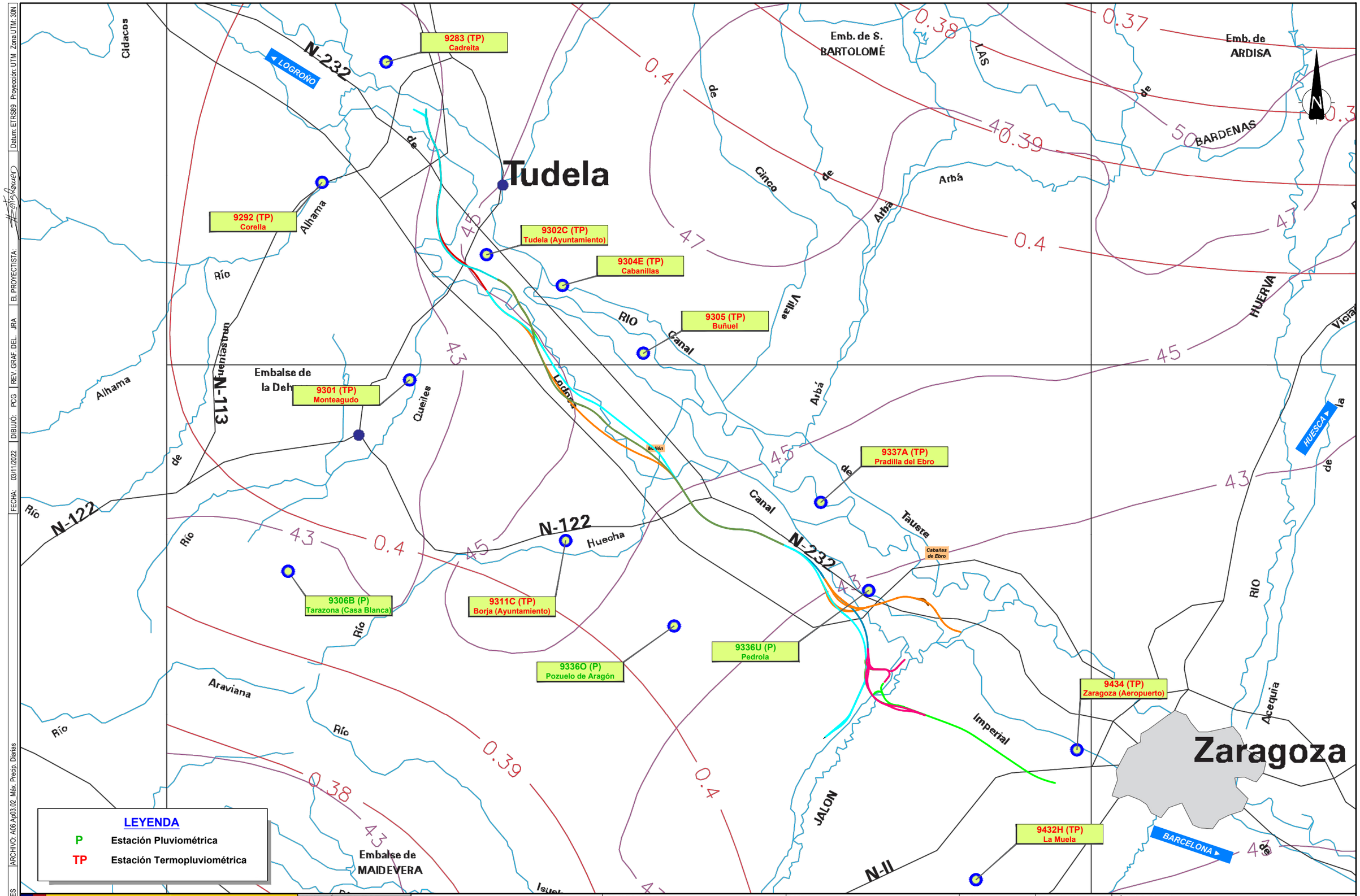

CÓDIGO: 51101800660ES | ARCHIVO: A06 Ap03.02_Máx. Precip. Diarias | FECHA: 03/11/2022 | DIBUJÓ: PCG | REV. GRAF. DEL. JRA | EL PROYECTISTA: | Datum: ETRS89 Proyección: UTM Zona UTM: 30N

GOBIERNO DE ESPAÑA
MINISTERIO DE TRANSPORTES, MOVILIDAD Y AGENDA URBANA

SECRETARÍA DE ESTADO DE TRANSPORTES, MOVILIDAD Y AGENDA URBANA
SECRETARÍA GENERAL DE INFRAESTRUCTURAS
DIRECCIÓN GENERAL DE PLANIFICACIÓN Y EVALUACIÓN DE LA RED FERROVIARIA

TÍTULO
ESTUDIO INFORMATIVO DEL CORREDOR CANTÁBRICO - MEDITERRÁNEO DE ALTA VELOCIDAD
TRAMO: ZARAGOZA - CASTEJÓN

AUTOR DEL ESTUDIO
tpf INGENIERÍA
DELIA ROMERA LUENGO

ESCALA
A1 1:150.000
A3 1:300.000
Numérica
Gráfica

FECHA
MARZO 2023

Nº DE PLANO:
Ap 3.2
Hoja 1 de 1

TÍTULO DEL PLANO
Anejo 6 Climatología,Hidrologia y Drenaje
MAPA DE MÁXIMAS
PRECIPITACIONES DIARIAS

APÉNDICE 3.3. CUENCAS HIDROLÓGICAS ALTERNATIVA 1 Y RAMALES DEL TRAMO 1

APÉNDICE 3.3.1 CUENCAS HIDROLÓGICAS ALTERNATIVA 1 Y RAMALES DEL TRAMO 1 ESCALA 1:200.000

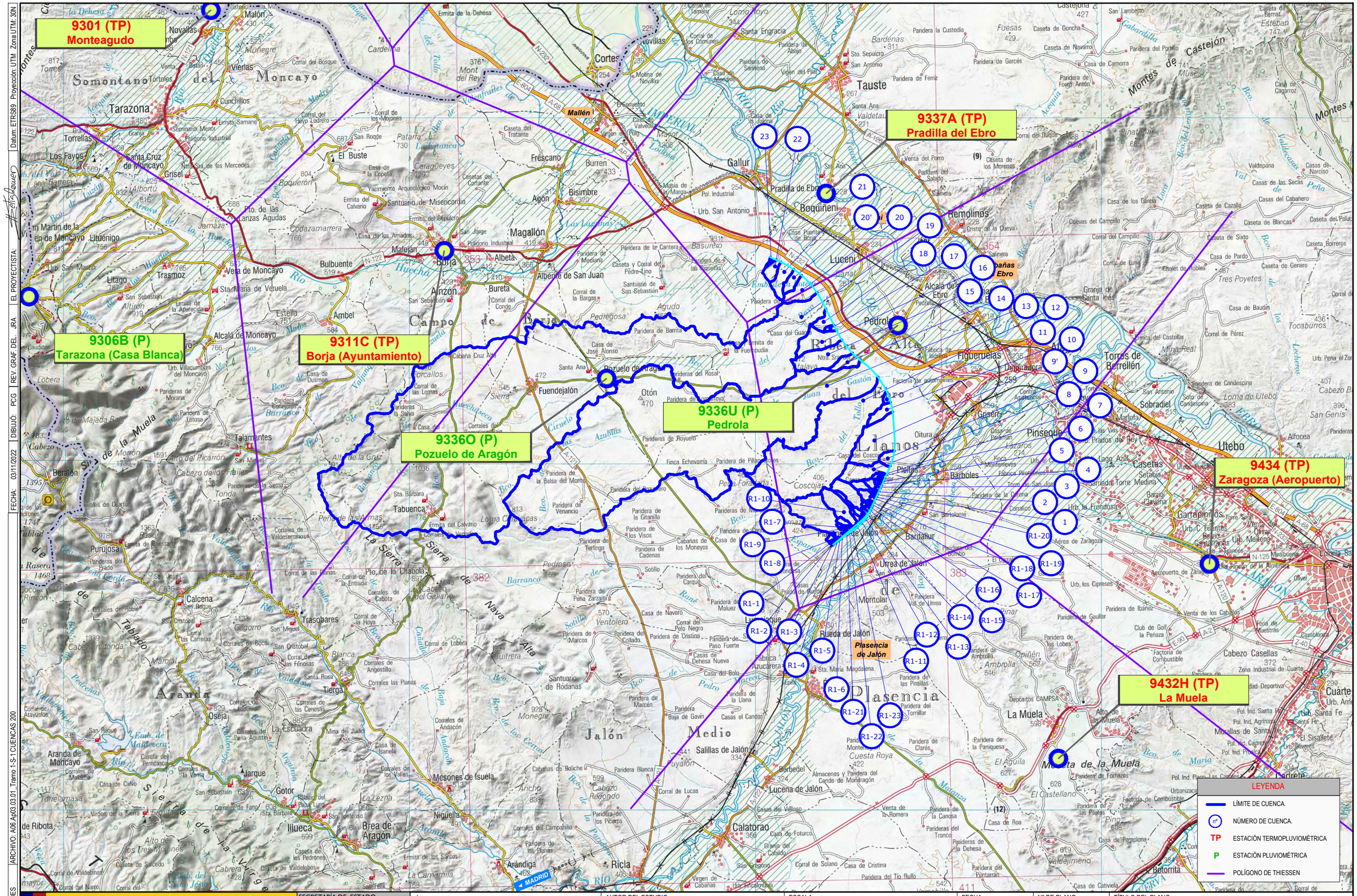
9301 (TP)
Monteagudo
9306B (P)
Tarazona (Casa Blanca)
9311C (TP)
Borja (Ayuntamiento)
9336O (P)
Pozuelo de Aragón
9336U (P)
Pedrola
9337A (TP)
Pradilla del Ebro
9434 (TP)
Zaragoza (Aeropuerto)
9432H (TP)
La Muela
Mallén
Plasencia de Jalón
Somontano
Moncayo
Campo de Borja
Ribera Alta del Ebro
Ribera Baja del Ebro
Los Llanos
Jalón Medio
Aranda
Sierra de la Virgen
Montes de Castejón
Tarazona
Borja
Pedrola
Tauste
Gallur
Luceni
Remolinos
Figueruelas
Torres de Berrellén
Utebo
Pinseque
Alfocea
Cuarte
Cabezo Casellas
Zuera
Botorrita
Ricla
Calatorao
Lucena de Jalón
Salillas de Jalón
Rueda de Jalón
Urrea de Jalón
Sobradiel
Casetas
Garrapinillos
Grisén
Oitura
Barboles
Bardallur
Montolar
Remolinos
Pradilla de Ebro
Boquiñeni
Magallón
Fuendejalón
Tabuenca
Novillas
Cortes
Frescano
Gallur
Agón
Bisimbre
Albeta
Bureta
Ambel
Bulbuente
Litago
Lituénigo
Trasmoz
Vera de Moncayo
Alcalá de Moncayo
Jarque
Gotor
Ilueca
Brea de Aragón
Niguella
Mesones de Isuela
Oseja
Tierga
Trasobares
Calcena
Purujosa
Beratón
Talamantes
Aranda de Moncayo
Malón
Novallas
Viérlas
Cunchillos
Torrellas
Los Fayos
Santa Cruz de Moncayo
Grisel
El Buste
Litago
Estella
Otón
Pedregosa
Agudo
Huecha
Jamaza
Codazamarrera
Ebro
Canal Imperial de Aragón
Canal Tauste-Gallur
Canal de Lodosa
Canal de Pradilla
Canal de Bardenas
Canal de Monegros
Canal de Urgel
Canal de Aragón y Cataluña
Canal de Valdeweja
Canal de Valdeconejos
Canal de Valdeconejos
Canal de Valdeconejos

APÉNDICE 3.3.2 CUENCAS HIDROLÓGICAS ALTERNATIVA 1 Y RAMALES DEL TRAMO 1 ESCALA 1:25.000

CÓDIGO: 5110180066OES | ARCHIVO: A06.Ap03.03.02_Tramo 1-S-1_CUENCAS 25.000 | FECHA: 21/12/2020 | DIBUJO: PCG | REV. GRAF. DEL. PCG | EL PROYECTISTA: | Datum: ETRS89 | Proyección: UTM | Zona UTM: 30N

DISTRIBUCIÓN DE HOJAS

1 2 3 4 5 6 7 8 9 10 11 12 13 14 15 16

T. M. de Plasencia de Jalón

T. M. de Bardallur

T. M. de Urrea de Jalón

Parque Eólico Dehesa del Coscojar

Los Altos

Cerro de Col

Los Romerales

Las Costeras

La Torre

Umbrías del Coscojar

Alto del Raso

Dehesa del Coscojar

Cabezo Muriel

Cabaña Roya

Cabezo Blanco

Torre

Los Llanos de la Liebre

Caserío Dehesa de Caulor

Dehesa de Caulor

Los Blanquizares

La Lomaza

Caseta de la Lomaza

Paridera de la Lomaza

Entre Caminos

Balsa de la Valhonda

Paridera el Espartal

El Espartal

La Balsilla

Subestación Eléctrica Jalón

Los Cerrados

Ermita de San Bartolomé

Casa Sabio

Caseta de Roza de Solares

Apeadero de Plasencia de Jalón

Las Ranchias

Bardallur

Fuente Amarga

Subestación Eléctrica

La Venta

Plasencia de Jalón

Campablo

El Esperadero

El Castilluelo

El Soto

Molino de Plasencia

La Coscolleta

Casa de la Coscolleta

Coscolleta

Paridera del Bombo

Los Llanos

La Dehesilla

Valhondo

Las Torres

El Raso

La Riera

Las Landas

Urrea de Jalón

Ruinas

Bodegas

La Pedregosa

El Portellar

Loma de Bernardo

La Pontarra

Ermita de San Sebastián

La Cardosa

Vado del Santo

Fuente de Roca

La Mayuela

Viñas Altas

Campo Viejo

La Moralera

La Marina

La Higuera

Los Escalones

Cantera de Montolar

Paridera Valdeurrea

Los Carguero

Dehesa de Valde

Casa Nueva

Caserío de Urrea

Caserío de Urrea de Jalón

Caserío de Urrea de Jalón

Caserío de Urrea de Jalón

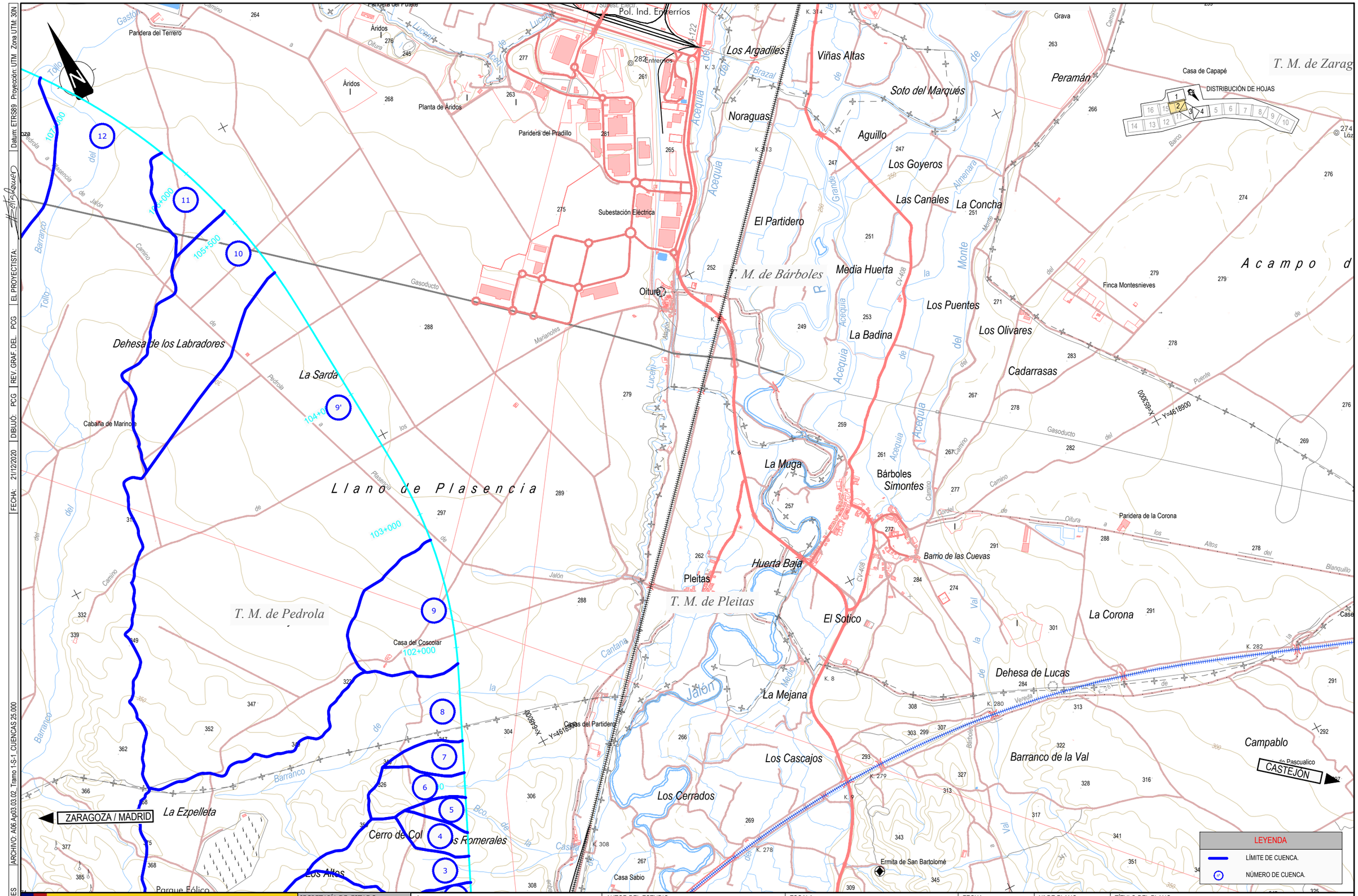

GOBIERNO DE ESPAÑA MINISTERIO DE TRANSPORTES, MOVILIDAD Y AGENDA URBANA	SECRETARÍA DE ESTADO DE TRANSPORTES, MOVILIDAD Y AGENDA URBANA SECRETARÍA GENERAL DE INFRAESTRUCTURAS DIRECCIÓN GENERAL DE PLANIFICACIÓN Y EVALUACIÓN DE LA RED FERROVIARIA	TÍTULO ESTUDIO INFORMATIVO DEL CORREDOR CANTÁBRICO - MEDITERRÁNEO DE ALTA VELOCIDAD TRAMO: ZARAGOZA - CASTEJÓN	AUTOR DEL ESTUDIO tpf INGENIERÍA DELIA ROMERA LUENGO	ESCALA A1 1:12.500 A3 1:25.000 Numérica Gráfica	FECHA MARZO 2023	Nº DE PLANO: Ap3.3.2 Hoja 2 de 4	TÍTULO DEL PLANO Anejo 6. Climatología, Hidrología y Drenaje CUENCAS HIDROLÓGICAS ALTERNATIVA 1 Y RAMALES TRAMO 1

CÓDIGO: 51101800660ES | ARCHIVO: A06.Ap03.03.02_Tramo 1-S-1_CUENCAS 25.000 | FECHA: 21/12/2020 | DIBUJO: PCG | REV. GRAF. DEL. PCG | EL PROYECTISTA: | Datum: ETRS89 Proyección: UTM Zona UTM: 30N

DISTRIBUCIÓN DE HOJAS

Cabañas de Guardas
Dehesa de Cayo
Dehesa de los Labradores
Cabaña de Marinote
Parque Eólico Montero
Parque Eólico el Bayo
Cortinar Alto
Paridera de los Zaros
Paridera de los Blanchos
Paridera del Barranco
Caseta de los Serranos
Áridos
Alcantarilla abastecimiento Zaragoza
Arqueta antiinundación
Paridera del Cortinar
Ermita de Ntra. Sra. del Pilar
Polígono Industrial la Ermita
Casa de la Canaleta
Paridera del Terrero
Planta de Áridos
Paridera del Pradillo
Paridera del Putete
Retuer Alto
Venta del Sastre
El Cabezo
Pedrola
Huerta del Duque
Tanatorio
Iglesia Ntra Sra de los Ángeles
Palacio de Villahermosa
Ermita de San Sebastián
Casas de las Canteras
Caseta de Torrellas
El Amarillo
El Real
Las Canales
Alpazarán
Subest. Electr. Pol. Ind. Entrerríos
Paridera del Barranco
Paridera del Cortinar

T. M. de Pedrola
T. M. de Figueruelas

Plasencia
La Sarda

E-804 / AP-68
N-232
Acequia
Imperial
Juncal
Canal
Barranco
Tollo
Juan

X=645500
Y=4628900
X=643000
Y=4628900
X=648000
Y=4631219

105+500
106+000
107+000
108+000
109+000
110+000
111+000
112+000
113+000
114+000

ZARAGOZA / MADRID
CASTEJÓN

LEYENDA
LÍMITE DE CUENCA.
NÚMERO DE CUENCA.

CÓDIGO: 511018006601ES | ARCHIVO: A06.Ap03.03.02_Tramo 1-S-1_CUENCAS 25.000 | FECHA: 21/12/2020 | DIBUJO: PCG | REV. GRAF. DEL. PCG | EL PROYECTISTA: | Datum: ETRS89 | Proyección: UTM | Zona UTM: 30N

GOBIERNO DE ESPAÑA
MINISTERIO DE TRANSPORTES, MOVILIDAD Y AGENDA URBANA

SECRETARÍA DE ESTADO DE TRANSPORTES, MOVILIDAD Y AGENDA URBANA
SECRETARÍA GENERAL DE INFRAESTRUCTURAS
DIRECCIÓN GENERAL DE PLANIFICACIÓN Y EVALUACIÓN DE LA RED FERROVIARIA

TÍTULO
ESTUDIO INFORMATIVO DEL CORREDOR CANTÁBRICO - MEDITERRÁNEO DE ALTA VELOCIDAD
TRAMO: ZARAGOZA - CASTEJÓN

AUTOR DEL ESTUDIO
tpf INGENIERÍA
DELIA ROMERA LUENGO

ESCALA
A1 1:12.500
A3 1:25.000
0 62,5 125 250 m
0 125 250 500 m
Numérica | Gráfica

FECHA
MARZO 2023

Nº DE PLANO:
Ap3.3.2
Hoja 3 de 4

TÍTULO DEL PLANO
Anejo 6. Climatología, Hidrología y Drenaje
CUENCAS HIDROLÓGICAS
ALTERNATIVA 1 Y RAMALES TRAMO 1

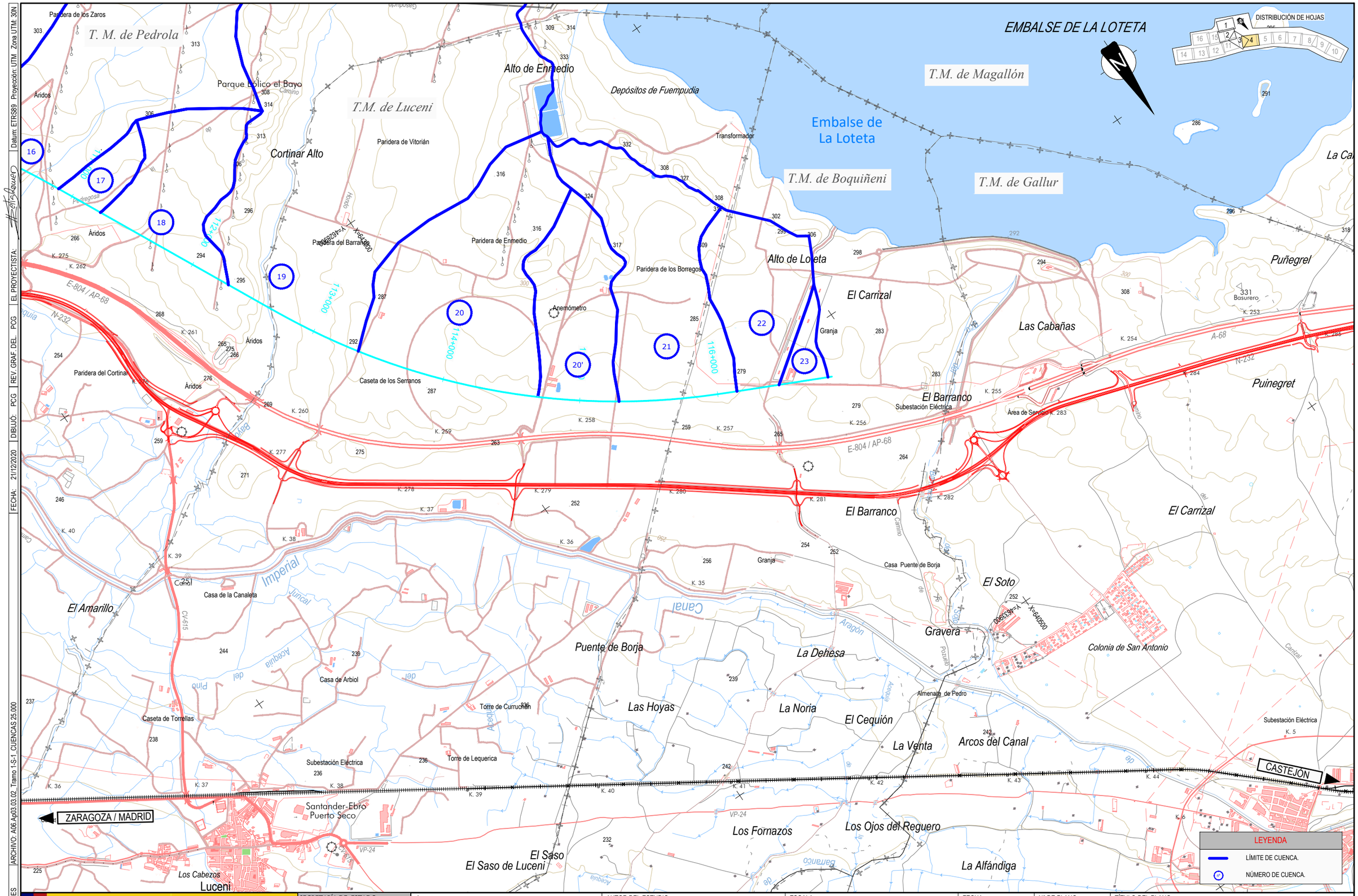

CÓDIGO: 51101800660ES | ARCHIVO: A06.Ap03.03.02_Tramo 1-S-1_CUENCAS 25.000 | FECHA: 21/12/2020 | DIBUJÓ: PCG | REV. GRAF. DEL. PCG | EL PROYECTISTA: | Datum: ETRS89 Proyección: UTM Zona UTM: 30N

GOBIERNO DE ESPAÑA
MINISTERIO DE TRANSPORTES, MOVILIDAD Y AGENDA URBANA

SECRETARÍA DE ESTADO DE TRANSPORTES, MOVILIDAD Y AGENDA URBANA
SECRETARÍA GENERAL DE INFRAESTRUCTURAS
DIRECCIÓN GENERAL DE PLANIFICACIÓN Y EVALUACIÓN DE LA RED FERROVIARIA

TÍTULO
ESTUDIO INFORMATIVO DEL CORREDOR CANTÁBRICO - MEDITERRÁNEO DE ALTA VELOCIDAD
TRAMO: ZARAGOZA - CASTEJÓN

AUTOR DEL ESTUDIO
tpf INGENIERÍA
DELIA ROMERA LUENGO

ESCALA
A1 1:12.500
A3 1:25.000
Numérica
Gráfica

FECHA
MARZO 2023

Nº DE PLANO:
Ap3.3.2
Hoja 4 de 4

TÍTULO DEL PLANO
Anejo 6. Climatología, Hidrología y Drenaje
CUENCAS HIDROLÓGICAS
ALTERNATIVA 1 Y RAMALES TRAMO 1

APÉNDICE 3.4. CUENCAS HIDROLÓGICAS ALTERNATIVA 2 Y RAMALES DEL TRAMO 1

APÉNDICE 3.4.1 CUENCAS HIDROLÓGICAS ALTERNATIVA 2 Y RAMALES DEL TRAMO 1 ESCALA 1:200.000

9301 (TP)
Monteagudo

9306B (P)
Tarazona (Casa Blanca)

9311C (TP)
Borja (Ayuntamiento)

9336O (P)
Pozuelo de Aragón

9336U (P)
Pedrola

9337A (TP)
Pradilla del Ebro

9432H (TP)
La Muela

9434 (TP)
Zaragoza (Aeropuerto)

LEYENDA

- LÍMITE DE CUENCA.
- nº NÚMERO DE CUENCA.
- TP ESTACIÓN TERMOPLUVIOMÉTRICA
- P ESTACIÓN PLUVIOMÉTRICA
- POLÍGONO DE THIESSEN

CODIGO: 511018006606ES | ARCHIVO: A06 Ap03.04.01_Tramo 1-S-2 CUENCAS 200 | FECHA: 03/11/2022 | DIBUJÓ: PCG | REV. GRAF. DEL.: PCG | EL PROYECTISTA: | Datum: ETRS89 | Proyección: UTM | Zona UTM: 30N

GOBIERNO DE ESPAÑA
MINISTERIO DE TRANSPORTES, MOVILIDAD Y AGENDA URBANA

SECRETARÍA DE ESTADO DE TRANSPORTES, MOVILIDAD Y AGENDA URBANA
SECRETARÍA GENERAL DE INFRAESTRUCTURAS
DIRECCIÓN GENERAL DE PLANIFICACIÓN Y EVALUACIÓN DE LA RED FERROVIARIA

TÍTULO
ESTUDIO INFORMATIVO DEL CORREDOR CANTÁBRICO - MEDITERRÁNEO DE ALTA VELOCIDAD
TRAMO: ZARAGOZA - CASTEJÓN

AUTOR DEL ESTUDIO
tpf INGENIERÍA
DELIA ROMERO LUENGO

ESCALA
A1 1:100.000
A3 1:200.000
Numérica
Gráfica

FECHA
MARZO 2023

Nº DE PLANO:
Ap 3.4.1
Hoja 1 de 1

TÍTULO DEL PLANO
Anejo 6 Climatología, Hidrología y Drenaje
CUENCAS HIDROLÓGICAS
ALTERNATIVA 2 Y RAMALES TRAMO 1

APÉNDICE 3.4.2 CUENCAS HIDROLÓGICAS ALTERNATIVA 2 Y RAMALES DEL TRAMO 1 ESCALA 1:25.000

FECHA: 21/12/2020 | DIBUJO: PCG | REV. GRAF. DEL. PCG | EL PROYECTISTA: | Datum: ETRS89 | Proyección: UTM | Zona UTM: 30N

ARCHIVO: A06.Ap03.04.02_Tramo 1-S-2_CUENCAS 25.000

CÓDIGO: 511018006606ES

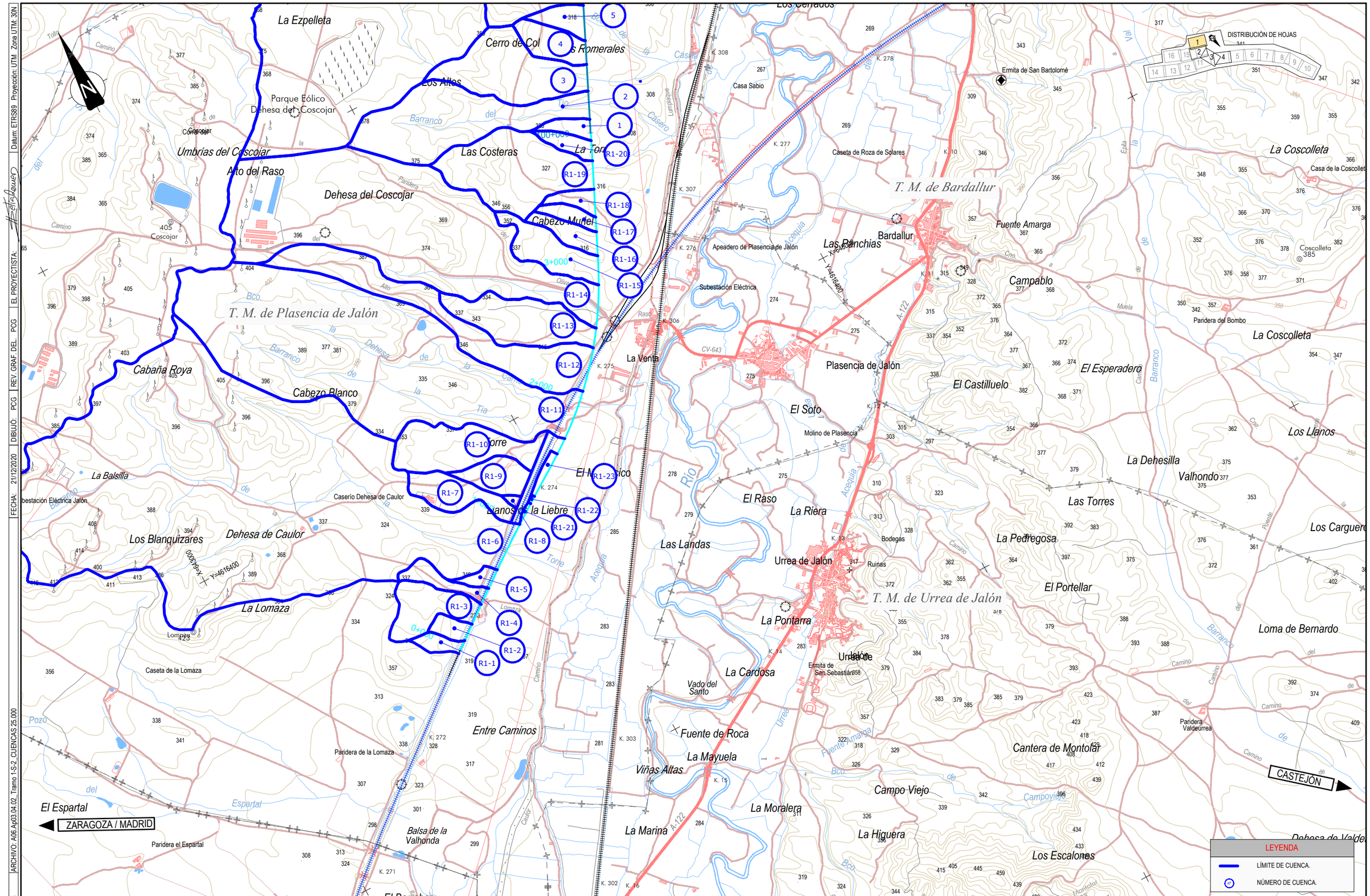
La Ezpelleta
Cerro de Col
Los Altos
Parque Eólico Dehesa del Coscojar
Umbrías del Coscojar
Alto del Raso
Dehesa del Coscojar
Las Costeras
Cabezo Muñel
La Torre
T. M. de Plasencia de Jalón
Cabaña Roya
Cabezo Blanco
La Balsilla
Caserío Dehesa de Caulor
Llanos de la Liebre
Torre
Los Blanquizares
Dehesa de Caulor
La Lomaza
Caseta de la Lomaza
Paridera de la Lomaza
Entre Caminos
El Espartal
ZARAGOZA / MADRID
Paridera el Espartal
Balsa de la Valhonda
El Barrabeo
Los Cerrados
Ermita de San Bartolomé
Casa Sabio
Caseta de Roza de Solares
T. M. de Bardallur
Fuente Amarga
Bardallur
Las Ranchias
Apeadero de Plasencia de Jalón
Subestación Eléctrica
Campablo
La Coscolleta
Paridera del Bombo
La Venta
Plasencia de Jalón
El Esperadero
El Castilluelo
El Soto
Molino de Plasencia
La Dehesilla
Valhondo
Las Torres
El Raso
La Riera
Las Landas
Urrea de Jalón
Ruinas
Bodegas
La Pedregosa
El Portellar
T. M. de Urrea de Jalón
La Pontarra
Ermita de San Sebastián
La Cardosa
Vado del Santo
Fuente de Roca
La Mayuela
Viñas Altas
La Marina
La Moralera
Campo Viejo
La Higuera
Los Escalones
Cantera de Montolar
Loma de Bernardo
Paridera Valdeurrea
Los Llanos
Los Carguero
CASTEJÓN
Río Huecha
Barranco del Caserío
Barranco del Tío
Barranco de la Dehesa de la Tía
Barranco de la Casería
Barranco de la Muela
Barranco de la Paridera
Barranco del Cabezo Muñel
Barranco de la Fuente Amarga
Barranco de la Campoviejo
Barranco de la Monfalcón
Acequia
Lomaza
Caulor
Espartal
Pozo
Camino
Cno.
Bco.
A-122
CV-643
K. 271
K. 272
K. 273
K. 274
K. 275
K. 276
K. 277
K. 278
K. 279
K. 280
K. 281
K. 282
K. 283
K. 284
K. 285
K. 286
K. 287
K. 288
K. 289
K. 290
K.

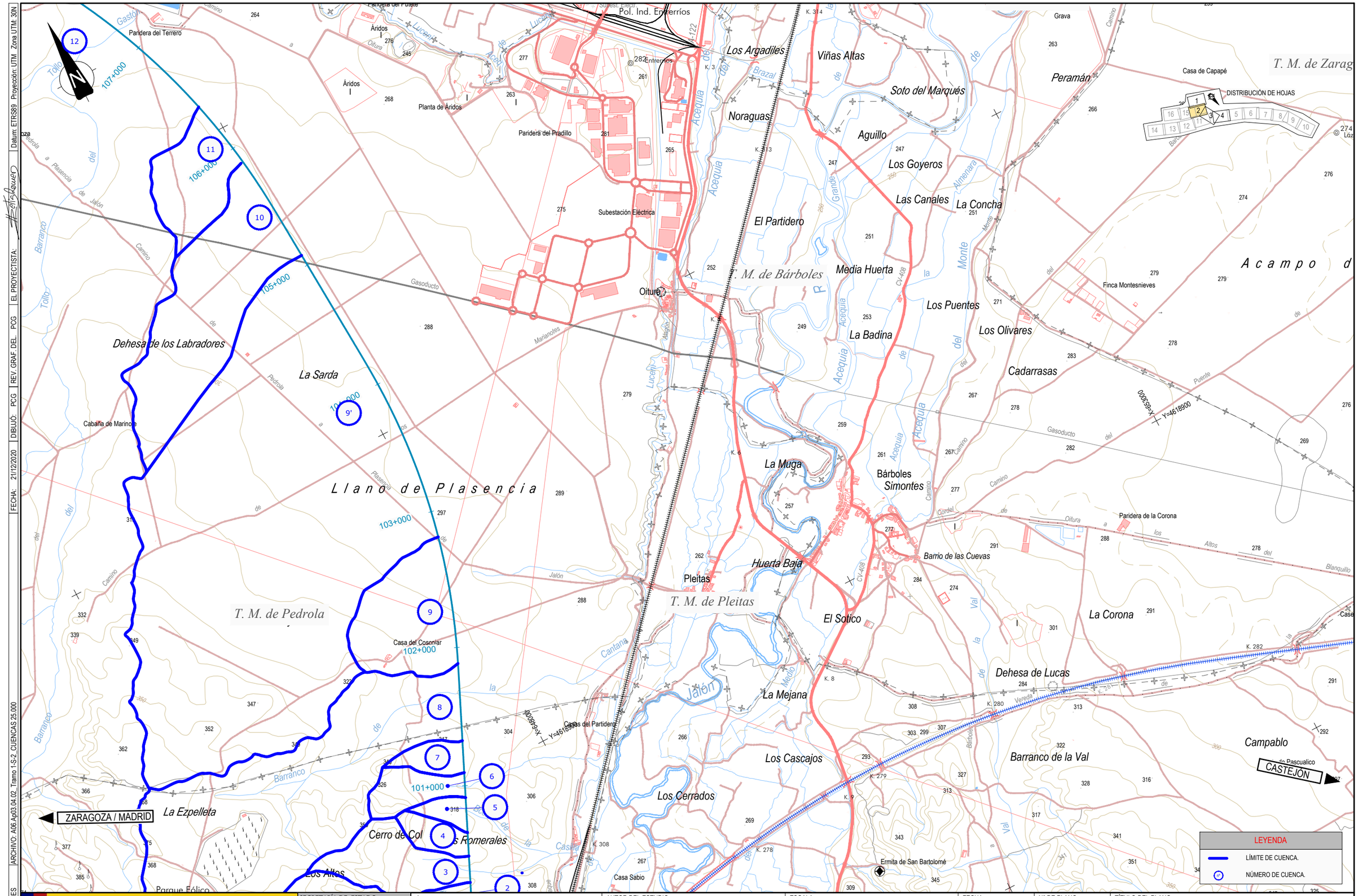

CÓDIGO: 51101800660ES | ARCHIVO: A06.Ap03.04.02_Tramo 1-S-2_CUENCAS 25.000 | FECHA: 21/12/2020 | DIBUJÓ: PCG | REV. GRAF. DEL. PCG | EL PROYECTISTA: | Datum: ETRS89 | Proyección: UTM | Zona UTM: 30N

GOBIERNO DE ESPAÑA
MINISTERIO DE TRANSPORTES, MOVILIDAD Y AGENDA URBANA

SECRETARÍA DE ESTADO DE TRANSPORTES, MOVILIDAD Y AGENDA URBANA
SECRETARÍA GENERAL DE INFRAESTRUCTURAS
DIRECCIÓN GENERAL DE PLANIFICACIÓN Y EVALUACIÓN DE LA RED FERROVIARIA

TÍTULO
ESTUDIO INFORMATIVO DEL CORREDOR CANTÁBRICO - MEDITERRÁNEO DE ALTA VELOCIDAD
TRAMO: ZARAGOZA - CASTEJÓN

AUTOR DEL ESTUDIO
tpf INGENIERÍA
DELIA ROMERA LUENGO

ESCALA
A1 1:12.500
A3 1:25.000
Numérica
Gráfica

FECHA
MARZO 2023

Nº DE PLANO:
Ap3.4.2
Hoja 2 de 4

TÍTULO DEL PLANO
Anejo 6. Climatología, Hidrología y Drenaje
CUENCAS HIDROLÓGICAS
ALTERNATIVA 2 Y RAMALES TRAMO 1

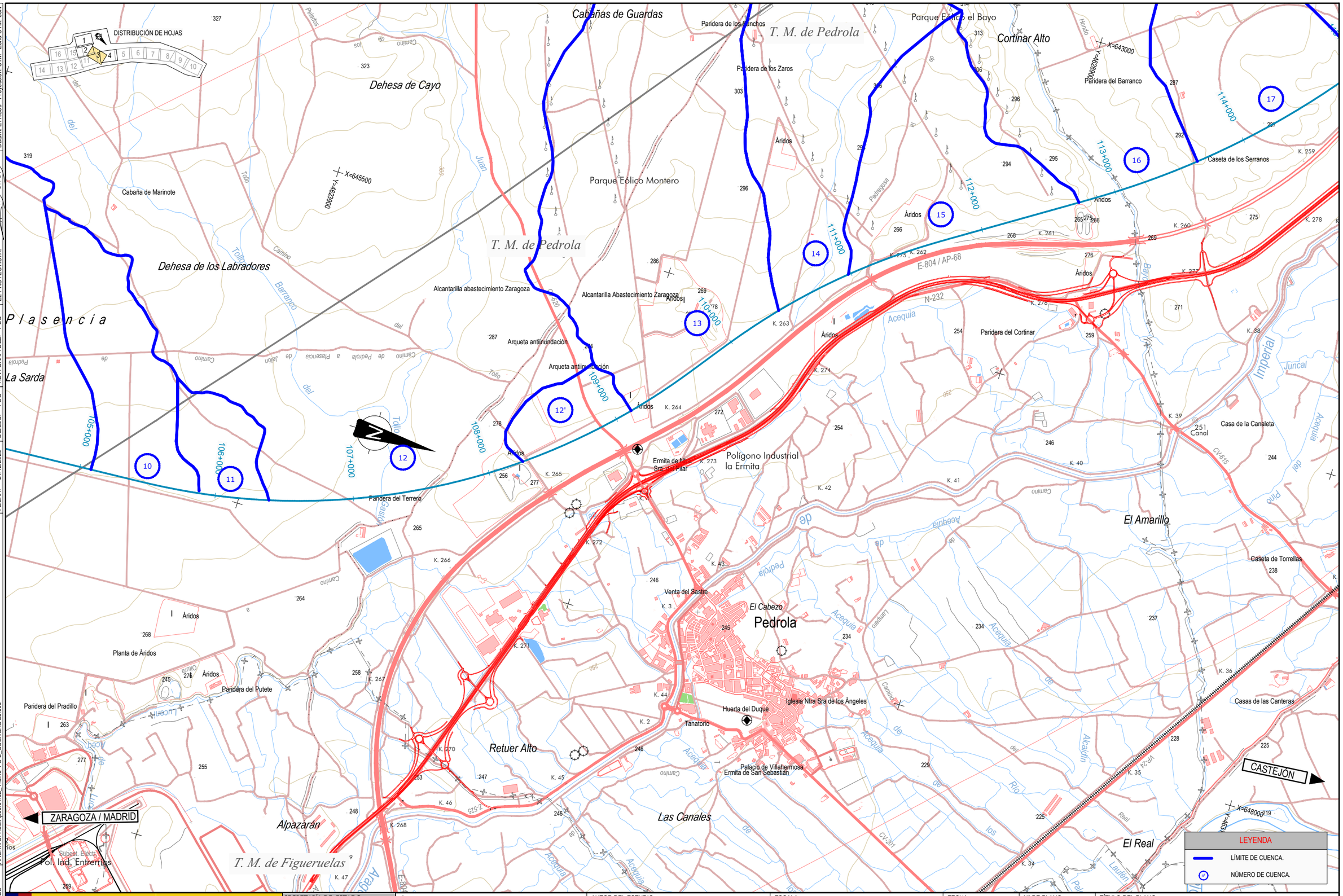

GOBIERNO DE ESPAÑA MINISTERIO DE TRANSPORTES, MOVILIDAD Y AGENDA URBANA	SECRETARÍA DE ESTADO DE TRANSPORTES, MOVILIDAD Y AGENDA URBANA SECRETARÍA GENERAL DE INFRAESTRUCTURAS DIRECCIÓN GENERAL DE PLANIFICACIÓN Y EVALUACIÓN DE LA RED FERROVIARIA	TÍTULO ESTUDIO INFORMATIVO DEL CORREDOR CANTÁBRICO - MEDITERRÁNEO DE ALTA VELOCIDAD TRAMO: ZARAGOZA - CASTEJÓN	AUTOR DEL ESTUDIO tpf INGENIERÍA DELIA ROMERA LUENGO	ESCALA A1 1:12.500 A3 1:25.000 Numérica Gráfica	FECHA MARZO 2023	Nº DE PLANO: Ap3.4.2 Hoja 3 de 4	TÍTULO DEL PLANO Anejo 6. Climatología, Hidrología y Drenaje CUENCAS HIDROLÓGICAS ALTERNATIVA 2 Y RAMALES TRAMO 1

CÓDIGO: 51101800660ES | ARCHIVO: A06.Ap03.04.02_Tramo 1-S-2_CUENCAS 25.000 | FECHA: 21/12/2020 | DIBUJÓ: PCG | REV. GRAF. DEL. PCG | EL PROYECTISTA: | Datum: ETRS89 Proyección: UTM Zona UTM: 30N

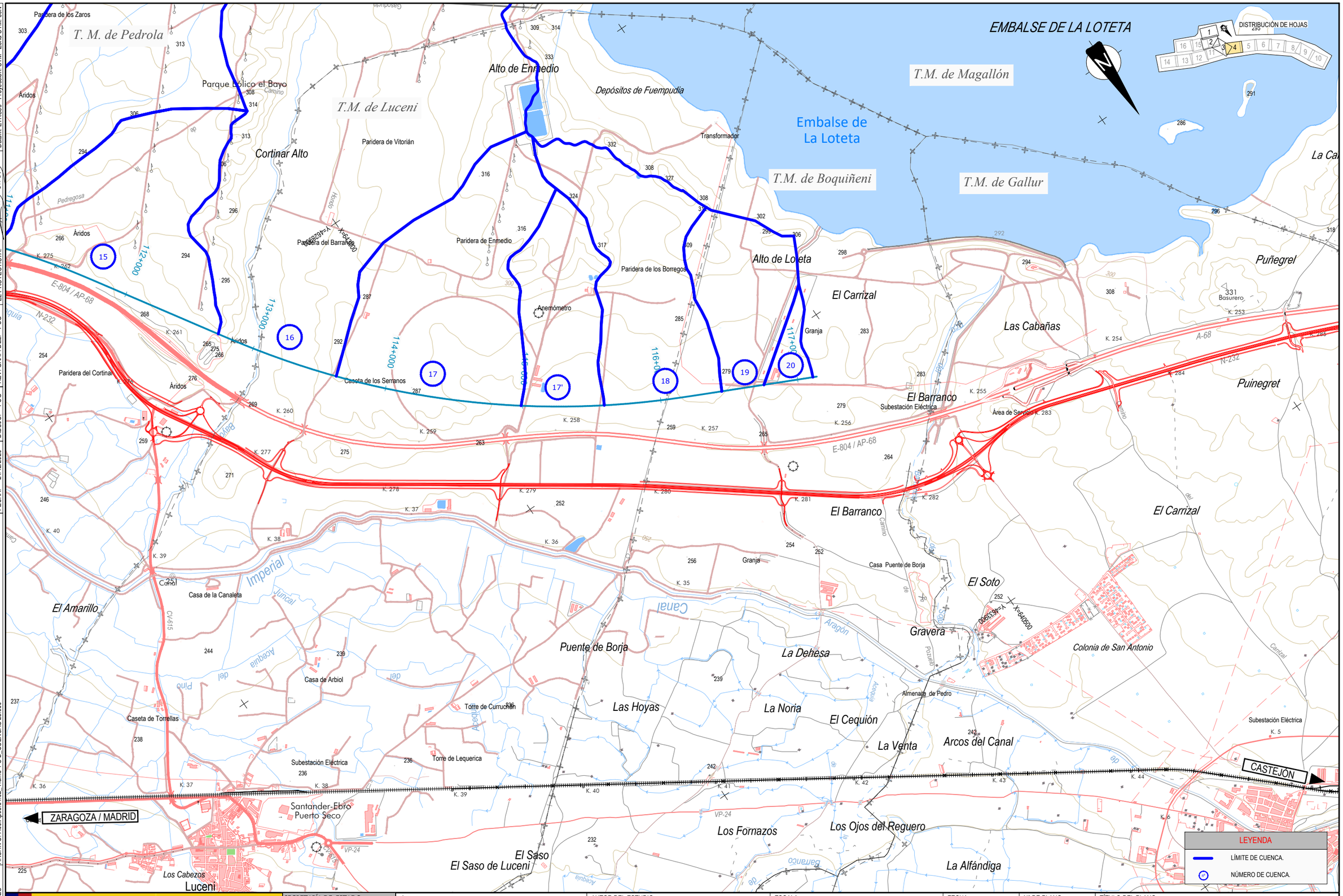

CÓDIGO: 51101800660ES | ARCHIVO: A06.Ap03.04.02_Tramo 1-S-2_CUENCAS 25.000 | FECHA: 21/12/2020 | DIBUJÓ: PCG | REV. GRAF. DEL. PCG | EL PROYECTISTA: | Datum: ETRS89 Proyección: UTM Zona UTM: 30N

GOBIERNO DE ESPAÑA
MINISTERIO DE TRANSPORTES, MOVILIDAD Y AGENDA URBANA

SECRETARÍA DE ESTADO DE TRANSPORTES, MOVILIDAD Y AGENDA URBANA
SECRETARÍA GENERAL DE INFRAESTRUCTURAS
DIRECCIÓN GENERAL DE PLANIFICACIÓN Y EVALUACIÓN DE LA RED FERROVIARIA

TÍTULO
ESTUDIO INFORMATIVO DEL CORREDOR CANTÁBRICO - MEDITERRÁNEO DE ALTA VELOCIDAD
TRAMO: ZARAGOZA - CASTEJÓN

AUTOR DEL ESTUDIO
tpf INGENIERÍA
DELIA ROMERA LUENGO

ESCALA
A1 1:12.500
A3 1:25.000
Numérica
Gráfica

FECHA
MARZO 2023

Nº DE PLANO:
Ap3.4.2
Hoja 4 de 4

TÍTULO DEL PLANO
Anejo 6. Climatología, Hidrología y Drenaje
CUENCAS HIDROLÓGICAS
ALTERNATIVA 2 Y RAMALES TRAMO 1

APÉNDICE 3.5. CUENCAS HIDROLÓGICAS ALTERNATIVA 1 DEL TRAMO 2

APÉNDICE 3.5.1 CUENCAS HIDROLÓGICAS ALTERNATIVA 1 TRAMO 2 ESCALA 1:200.000

CÓDIGO: 5110180660ES | ARCHIVO: A06 Ap03.05.01_Tramo 2-S-1 CUENCAS 200 | FECHA: 03/11/2022 | DIBUJÓ: PCG | REV GRAF. DEL. PCG | EL PROYECTISTA: | Datum: ETRS89 Proyección: UTM Zona UTM: 30N

9292 (TP)
Corella

9302C (TP)
Tudela (Ayuntamiento)

9304E (TP)
Cabanillas

9305 (TP)
Buñuel

9301 (TP)
Monteagudo

9337A (TP)
Pradilla del Ebro

9306B (P)
Tarazona (Casa Blanca)

9311C (TP)
Borja (Ayuntamiento)

9336U (P)
Pedrola

9336O (P)
Pozuelo de Aragón

LEYENDA

- LÍMITE DE CUENCA.
- (nº) NÚMERO DE CUENCA.
- TP ESTACIÓN TERMOPLUVIOMÉTRICA
- P ESTACIÓN PLUVIOMÉTRICA
- POLÍGONO DE THIESSEN

GOBIERNO DE ESPAÑA
MINISTERIO DE TRANSPORTES, MOVILIDAD Y AGENDA URBANA

SECRETARÍA DE ESTADO DE TRANSPORTES, MOVILIDAD Y AGENDA URBANA
SECRETARÍA GENERAL DE INFRAESTRUCTURAS
DIRECCIÓN GENERAL DE PLANIFICACIÓN Y EVALUACIÓN DE LA RED FERROVIARIA

TÍTULO
ESTUDIO INFORMATIVO DEL CORREDOR CANTÁBRICO - MEDITERRÁNEO DE ALTA VELOCIDAD
TRAMO: ZARAGOZA - CASTEJÓN

AUTOR DEL ESTUDIO
tpf INGENIERÍA
DELIA ROMERA LUENGO

ESCALA
A1 1:100.000
A3 1:200.000
Numérica
Gráfica

FECHA
MARZO 2023

Nº DE PLANO:
Ap 3.5.1
Hoja 1 de 1

TÍTULO DEL PLANO
Anejo 6 Climatología, Hidrología y Drenaje
CUENCAS HIDROLÓGICAS
ALTERNATIVA 1 TRAMO 2

APÉNDICE 3.5.2 CUENCAS HIDROLÓGICAS ALTERNATIVA 1 DEL TRAMO 2 ESCALA 1:25.000

FECHA: 21/12/2020 | DIBUJO: PCG | REV. GRAF. DEL.: PCG | EL PROYECTISTA: | ARCHIVO: A06.Ap03.05.02_Tramo 2-S-1_CUENCAS 25.000 | CÓDIGO: 511018006OES | Datum: ETRS89 | Proyección: UTM | Zona UTM: 30N

EMBALSE DE LA LOTETA

Embalse de La Loteta

T. M. de Pedrola

T.M. de Luceni

T.M. de Magallón

T.M. de Boquiñeni

T.M. de Gallur

DISTRIBUCIÓN DE HOJAS

Paridera de los Zaros

Parque Eólico el Bayo

Alto de Enmedio

Depósitos de Fuempudia

Transformador

Cortinar Alto

Paridera de Vitorián

Áridos

Pedregosa

Paridera del Barranco

Paridera de Enmedio

Paridera de los Borregos

Alto de Loeta

El Carrizal

Las Cabañas

Puñegrel

Anemómetro

Caseta de los Serranos

Paridera del Cortinal

El Barranco

Subestación Eléctrica

Área de Servicio

Puinegret

E-804 / AP-68

N-232

A-68

Canal Imperial Juncal

El Amarillo

Casa de la Canaleta

Casa de Arbiol

Caseta de Torrellas

Puente de Borja

La Dehesa

Las Hoyas

La Noria

El Cequión

La Venta

Arcos del Canal

Gravera

Colonia de San Antonio

Casa Puente de Borja

El Soto

Granja

Almenara de Pedro

Subestación Eléctrica

Torre de Currucheri

Torre de Lequerica

Santander-Ebro Puerto Seco

ZARAGOZA / MADRID

CASTEJÓN

El Saso

El Saso de Luceni

Los Cabezos

Luceni

Los Fornazos

Los Ojos del Reguero

La Alfándiga

Puinegret

Riegos del Alto Aragón

Acequia del Pinto

Acequia del Barranco

Acequia del Pozuro

Camino

Barranco

Hondo

Pozuro

Canal de Aragón

Canal

Río

Rbv.

Vía Pecuaria

Cañada

CV-615

VP-24

1 (20+000)

2 (201+000 / 202+000 / 203+000 / 204+000)

Y=4626000 X=645000

Y=4633900 X=646500

LEYENDA

- LÍMITE DE CUENCA.
- NÚMERO DE CUENCA.

GOBIERNO DE ESPAÑA

MINISTERIO DE TRANSPORTES, MOVILIDAD Y AGENDA URBANA

SECRETARÍA DE ESTADO DE TRANSPORTES, MOVILIDAD Y AGENDA URBANA

SECRETARÍA GENERAL DE INFRAESTRUCTURAS

DIRECCIÓN GENERAL DE PLANIFICACIÓN Y EVALUACIÓN DE LA RED FERROVIARIA

TÍTULO

ESTUDIO INFORMATIVO DEL CORREDOR CANTÁBRICO - MEDITERRÁNEO DE ALTA VELOCIDAD

TRAMO: ZARAGOZA - CASTEJÓN

AUTOR DEL ESTUDIO

epf INGENIERÍA

DELIA ROMERA LUENGO

ESCALA

A1 1:12.500

A3 1:25.000

Numérica

0 62.5 125 250 m

0 125 250 500 m

Gráfica

FECHA

MARZO 2023

Nº DE PLANO: Ap3.5.2

Hoja 1 de 5

TÍTULO DEL PLANO

Anejo 6. Climatología, Hidrología y Drenaje

CUENCAS HIDROLÓGICAS

ALTERNATIVA 1 TRAMO 2

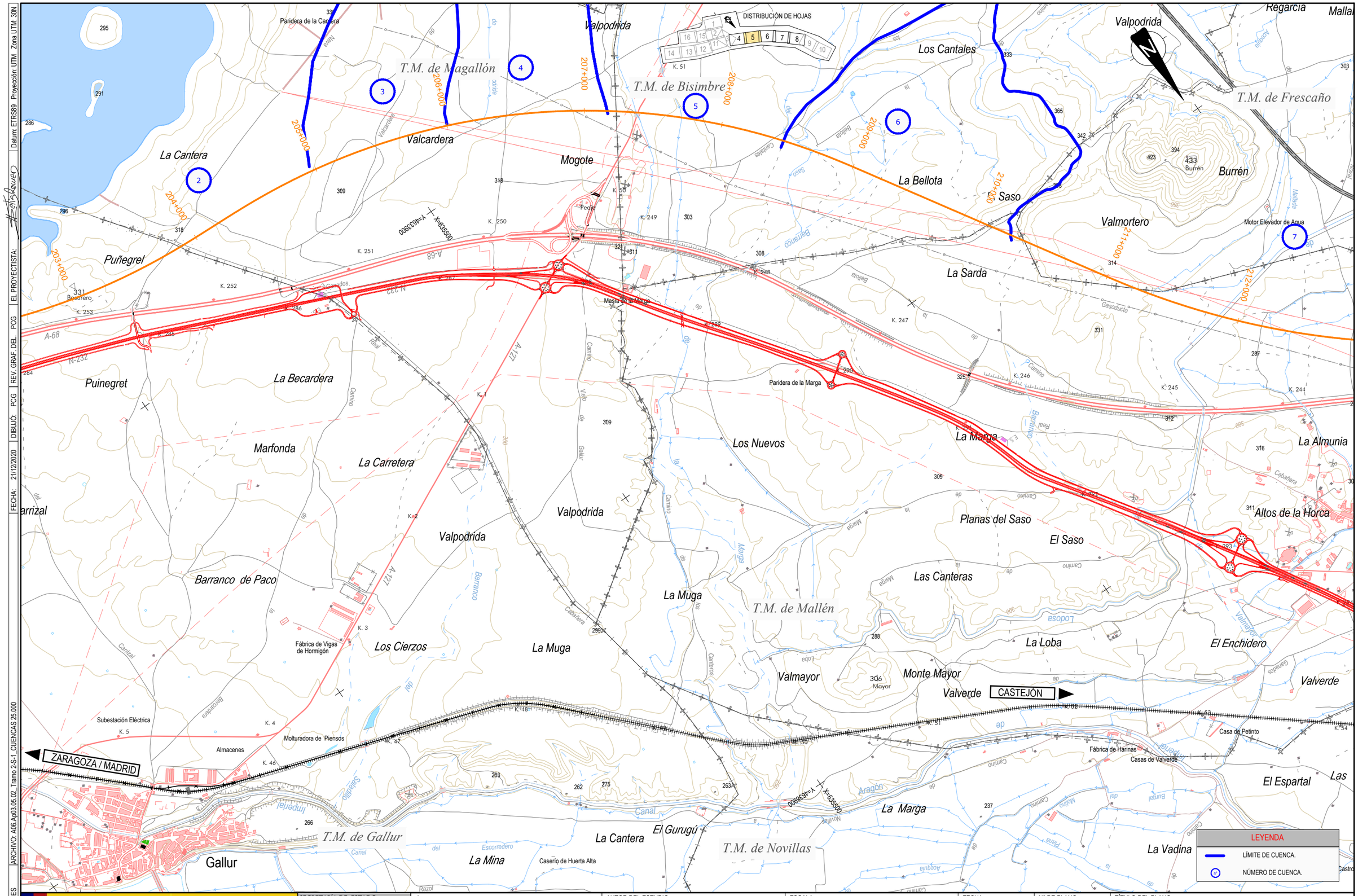

CÓDIGO: 51101800660ES | ARCHIVO: A06.Ap03.05.02_Tramo 2-S-1_CUENCAS 25.000 | FECHA: 21/12/2020 | DIBUJO: PCG | REV. GRAF. DEL. PCG | EL PROYECTISTA: | Datum: ETRS89 Proyección: UTM Zona UTM: 30N

GOBIERNO DE ESPAÑA

MINISTERIO DE TRANSPORTES, MOVILIDAD Y AGENDA URBANA

SECRETARÍA DE ESTADO DE TRANSPORTES, MOVILIDAD Y AGENDA URBANA

SECRETARÍA GENERAL DE INFRAESTRUCTURAS

DIRECCIÓN GENERAL DE PLANIFICACIÓN Y EVALUACIÓN DE LA RED FERROVIARIA

TÍTULO

ESTUDIO INFORMATIVO DEL CORREDOR CANTÁBRICO - MEDITERRÁNEO DE ALTA VELOCIDAD

TRAMO: ZARAGOZA - CASTEJÓN

AUTOR DEL ESTUDIO

tpf INGENIERÍA

DELIA ROMERA LUENGO

ESCALA

A1 1:12.500
A3 1:25.000

Numérica

Gráfica

FECHA

MARZO 2023

Nº DE PLANO:

Ap3.5.2

Hoja 2 de 5

TÍTULO DEL PLANO

Anejo 6. Climatología, Hidrología y Drenaje

CUENCAS HIDROLÓGICAS

ALTERNATIVA 1 TRAMO 2

PROVINCIA DE ZARAGOZA
COMUNIDAD AUTÓNOMA DE ARAGÓN

COMUNIDAD FORAL DE NAVARRA

T.M. de Frescano

T.M. de Mallén

T.M. de Novillas

T.M. de Cortes

E.I. Autopista de Conexión entre la ctra. N-232 (A-68) y la ctra. N-330
Tramo: Cariñena - Gallur

ZARAGOZA / MADRID

CASTEJÓN

DISTRIBUCIÓN DE HOJAS

LEYENDA
LÍMITE DE CUENCA.
NÚMERO DE CUENCA.

FECHA: 21/12/2020 | DIBUJO: PCG | REV. GRAF. DEL.: PCG | EL PROYECTISTA: | Datum: ETRS89 | Proyección: UTM | Zona UTM: 30N
CÓDIGO: 5110180066ES | ARCHIVO: A06.Ap03.05.02_Tramo 2-S-1_CUENCAS 25.000

GOBIERNO DE ESPAÑA
MINISTERIO DE TRANSPORTES, MOVILIDAD Y AGENDA URBANA

SECRETARÍA DE ESTADO DE TRANSPORTES, MOVILIDAD Y AGENDA URBANA
SECRETARÍA GENERAL DE INFRAESTRUCTURAS
DIRECCIÓN GENERAL DE PLANIFICACIÓN Y EVALUACIÓN DE LA RED FERROVIARIA

TÍTULO
ESTUDIO INFORMATIVO DEL CORREDOR CANTÁBRICO - MEDITERRÁNEO DE ALTA VELOCIDAD
TRAMO: ZARAGOZA - CASTEJÓN

AUTOR DEL ESTUDIO
INGENIERÍA
DELIA ROMERA LUENGO

ESCALA
A1 1:12.500
A3 1:25.000
Numérica
Gráfica

FECHA
MARZO 2023

Nº DE PLANO:
Ap3.5.2
Hoja 3 de 5

TÍTULO DEL PLANO
Anejo 6. Climatología, Hidrología y Drenaje
CUENCAS HIDROLÓGICAS
ALTERNATIVA 1 TRAMO 2

CÓDIGO: 511018006660ES | FECHA: 21/12/2020 | DIBUJÓ: PCG | REV. GRAF. DEL. PCG | EL PROYECTISTA: | ARCHIVO: A06.Ap03.05.02_Tramo 2-S-1_CUENCAS 25.000 | Datum: ETRS89 Proyección: UTM Zona UTM: 30N

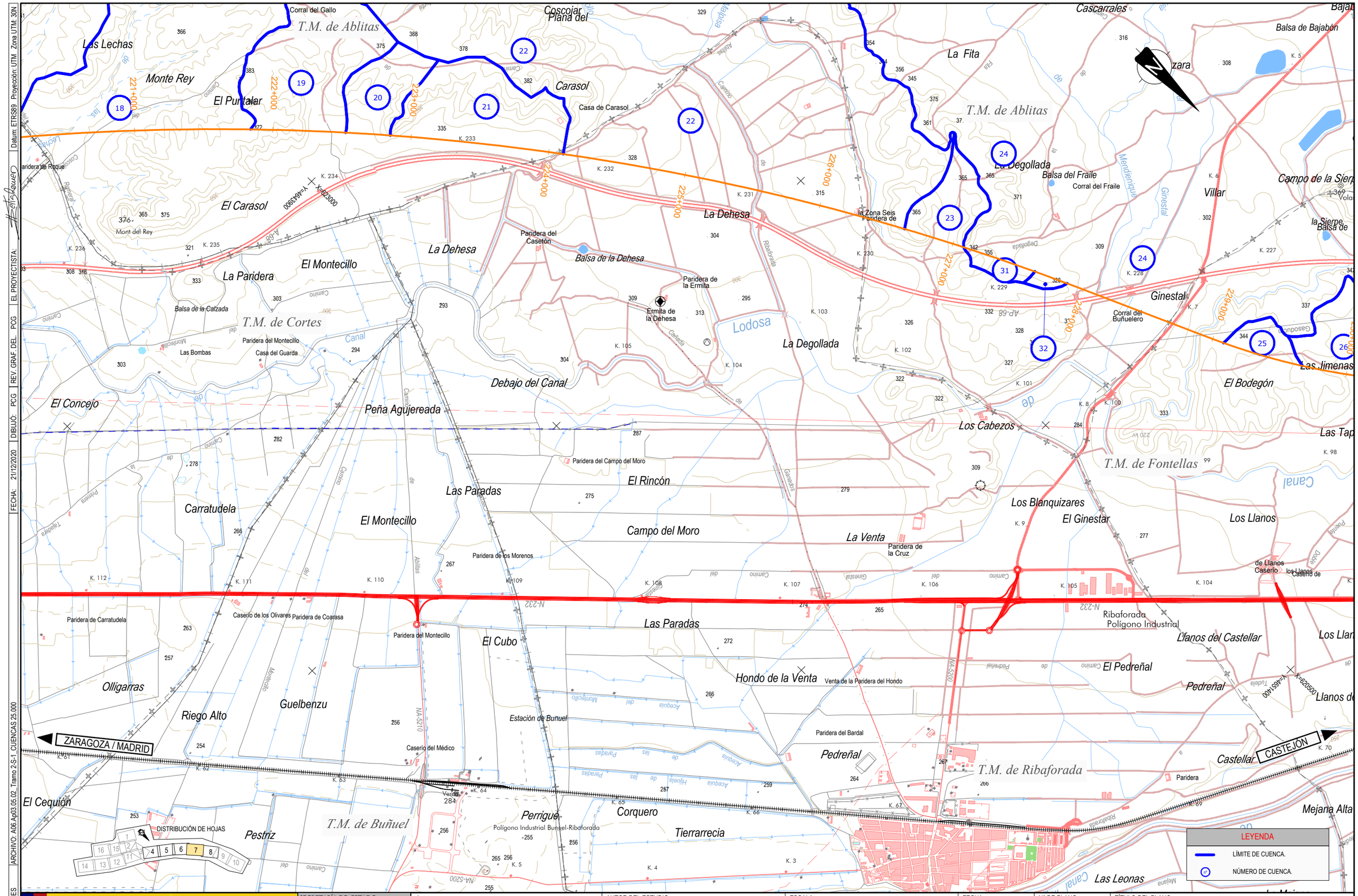
T.M. de Ablitas
T.M. de Cortes
T.M. de Buñuel
T.M. de Fontellas
T.M. de Ribaforada
Las Lechas
Monte Rey
El Puntalar
Corral del Gallo
Coscojar
Plana del
Carasol
Casa de Carasol
La Fita
Cascarrales
Balsa de Bajabón
La Degollada
Balsa del Fraile
Corral del Fraile
Villar
Campo de la Sierpe
la Sierpe
Balsa de
Ginestal
Corral del Buñuelero
Las Jimenas
El Bodegón
Las Tap
El Carasol
Mont del Rey
La Dehesa
Paridera del Casetón
Balsa de la Dehesa
Paridera de la Ermita
Ermita de la Dehesa
Lodosa
La Degollada
El Montecillo
La Paridera
Balsa de la Calzada
Paridera del Montecillo
Casa del Guarda
Las Bombas
Canal
Debajo del Canal
El Concejo
Peña Agujereada
Los Cabezos
Paridera del Campo del Moro
El Rincón
Las Paradas
Carratudela
El Montecillo
Campo del Moro
La Venta
Paridera de la Cruz
Los Blanquizares
El Ginestar
Los Llanos
Paridera de los Morenos
Caserío de los Olivares
Paridera de Coarasa
Paridera de Carratudela
Paridera del Montecillo
El Cubo
Las Paradas
Ribaforada
Polígono Industrial
Llanos del Castellar
El Pedreñal
Olligarras
Riego Alto
Guelbenzu
Hondo de la Venta
Venta de la Paridera del Hondo
Pedreñal
Estación de Bunuel
Caserío del Médico
Paridera del Bardal
Castellar
Paridera
Mejana Alta
Las Leonas
El Cequión
Pestriz
Perrigué
Polígono Industrial Bunuel-Ribaforada
Corquero
Tierrarrecia
Los Llanos
Caserío de
Llanos de
Ribaforada
Polígono Industrial
Mendiente
Ginestal
Barranco
Rinconada
Rabalorada
Lavadero
Cañada
Camino
Acequia
Paridera
Tudela
Pedregal
Degollada
Fita
Alhabia
Balsa
Vereda
Mejana
Gasoducto
Ramal
Tejadera
Primera
Lechuga
Cascajo
Mortecillo
Parideras
Hijuela
Las Parideras
Ginestal
Ginestal
Ginestal

LEYENDA

LÍMITE DE CUENCA.

NÚMERO DE CUENCA.

Estado de Bonamaison

DISTRIBUCIÓN DE HOJAS

T.M. de Ablitas

T.M. de Fontellas

T.M. de Tudela

T.M. de Cascante

T.M. de Cabanillas

Volandín

Corral de Volandín

Campo de la Sierpe

la Sierpe

Balsa de

Bonamaisón

La Catalina

Camino de Ablitas

Camino de Cascante

Coronas Altas

Fijo Mediano

Calchetas

Campoadentro

Río Cortés

Cajanés Alto

Fijo de los Pozos

Coronas Altas

Coronas Casa de las

Área de Servicio

La Olivera

Ferristán

Cabezo de Malla

Hospital Reina Sofía

Cardete

La Carrasquilla

Narangel

Ríos Cortos

Caltán

Fijo Cuartero

Las Coronas

Estremar

Mundilla

Viejón

Rabosales

Albea

Industrial Fábrica Técnica

Eléctrica Subestación

Gardachales

Río de la Cuesta

Caseta de Solicas

Asociación de Labradores

Escuela de F.P.

Ermita de Santa Quiteria

Polideportivo

I. E. S.

U.V.E.S.A.

Fijo del Congo

Los Almajares

Fuente del Almajar

Serón

Pardo Fábrica de

Vaquería de Barcena

Inapesa

Polígono Industrial

Esmenas

Molino Fijo del

Palacio del Marqués de San Adrián

Colegiata de Santa María

Iglesia de la Magdalena

Castillo de Santa Bárbara

Papelera

El Humilladero

Río de los Huertos

La Nava

Traslapuente

Galocher

Arquetas

Campo Cerezo

Depuradora

Río Madre

Río Nuevo

La Canal

Acogido

Balsa

Valpertuna

Fuente del Olmo

Los Pinos

Corral de los Pinos

Fontellas

La Corraliza

Las Planas

El Carrizal

Caserío del Carrizal

Estado de Góngora

Corral de Güetero

Corral de Mosquera

Campillo

La Barrena

Lodares

Soto de Belver

Soto de Fontellas

El Bocal

Mejana Alta

La Mejanica

El Presal

El Raso

Estado de Belver

La Mejana

La Roza

Ontinar

Las Tiras

El Palio

Balsa de la Tejería

Los Llanos

Llanos de Castellar

Fuente del Castellar

del Castellar

Las Tapias

Cabezo Quintana

La Catalana

El Prado

Tenis Club

Valpertuna

Camino de Borja

Cuestarrata

El Bodegón

Las Jimenas

Corral de las Jimenas

Excavación Caserío de la

Escribano Caserío del

Camino de Cascante Corral del

La Plana

Corral de Valpertuna

Cierzo

Las Tiras

Los Llanos de Llanos Caserío

Caserío de

ZARAGOZA / MADRID

CASTEJÓN

EBRO

A-68

AP-68

NA-134

NA-8340

25 26 27 28 29 30

230+000 231+000 232+000 233+000 234+000 235+000

K. 225 K. 226 K. 227 K. 222 K. 223 K. 224 K. 221 K. 220 K. 218 K. 98 K. 99 K. 102 K. 103 K. 71 K. 73 K. 70 K. 76 K. 78 K. 96 K. 95 K. 97 K. 3 K. 1

Camino Canal Río Barranco Cascajal Tejería Fontanales Plana Valpertuna Cuestarrata Catalana Cascajal Mediana Tudela Escorredero Fijo Horno Mosquera Acequia Lodares Pilares Pinochar Galocher Rabosales Albea Cortés Hoyazas Viejo Rape Alta Narangel Barranco Tamaraceal Arquetas Ulmeras Olmo Sebastián Fijo Mora Blasco Barranco Cascajal Tejería Fontanales Plana Valpertuna Cuestarrata Catalana Cascajal Mediana Tudela Escorredero Fijo Horno Mosquera Acequia Lodares Pilares Pinochar Galocher Rabosales Albea Cortés Hoyazas Viejo Rape Alta Narangel Barranco Tamaraceal Arquetas Ulmeras Olmo Sebastián Fijo Mora Blasco

V-4651=X 620500 Y-4651400

V-4651=X 618000 Y-4653400

CÓDIGO: 511018006606ES | ARCHIVO: A06.Ap03.05.02_Tramo 2-S-1_CUENCAS 25.000 | DIBUJO: PCG | REV. GRAF. DEL.: PCG | EL PROYECTISTA: | FECHA: 21/12/2020 | Datum: ETRS89 | Proyección: UTM | Zona UTM: 30N

GOBIERNO DE ESPAÑA

MINISTERIO DE TRANSPORTES, MOVILIDAD Y AGENDA URBANA

SECRETARÍA DE ESTADO DE TRANSPORTES, MOVILIDAD Y AGENDA URBANA

SECRETARÍA GENERAL DE INFRAESTRUCTURAS

DIRECCIÓN GENERAL DE PLANIFICACIÓN Y EVALUACIÓN DE LA RED FERROVIARIA

TÍTULO

ESTUDIO INFORMATIVO DEL CORREDOR CANTÁBRICO - MEDITERRÁNEO DE ALTA VELOCIDAD
TRAMO: ZARAGOZA - CASTEJÓN

AUTOR DEL ESTUDIO

tpf INGENIERÍA

DELIA ROMERA LUENGO

ESCALA

A1 1:12.500
A3 1:25.000

Numérica

0 62.5 125 250 m
0 125 250 500 m

Gráfica

FECHA

MARZO 2023

Nº DE PLANO:

Ap3.5.2

Hoja 5 de 5

TÍTULO DEL PLANO

Anejo 6. Climatología, Hidrología y Drenaje
CUENCAS HIDROLÓGICAS
ALTERNATIVA 1 TRAMO 2

APÉNDICE 3.6. CUENCAS HIDROLÓGICAS ALTERNATIVA 2 DEL TRAMO 2

APÉNDICE 3.6.1 CUENCAS HIDROLÓGICAS ALTERNATIVA 2 TRAMO 2 ESCALA 1:200.000

9292 (TP)
Corella

9302C (TP)
Tudela (Ayuntamiento)

9304E (TP)
Cabanillas

9305 (TP)
Buñuel

9301 (TP)
Monteagudo

9337A (TP)
Pradilla del Ebro

9306B (P)
Tarazona (Casa Blanca)

9311C (TP)
Borja (Ayuntamiento)

9336U (P)
Pedrola

9336O (P)
Pozuelo de Aragón

LEYENDA

- LÍMITE DE CUENCA.
- nº NÚMERO DE CUENCA.
- TP ESTACIÓN TERMOPLUVIOMÉTRICA
- P ESTACIÓN PLUVIOMÉTRICA
- POLÍGONO DE THIESSEN

CÓDIGO: 511018006606ES | ARCHIVO: A06 Ap03.06.01_Tramo 2-S-2 CUENCAS 200 | FECHA: 03/11/2022 | DIBUJO: PCG | REV GRAF. DEL. PCG | EL PROYECTISTA: | Datum: ETRS89 Proyección: UTM Zona UTM: 30N

GOBIERNO DE ESPAÑA
MINISTERIO DE TRANSPORTES, MOVILIDAD Y AGENDA URBANA

SECRETARÍA DE ESTADO DE TRANSPORTES, MOVILIDAD Y AGENDA URBANA
SECRETARÍA GENERAL DE INFRAESTRUCTURAS
DIRECCIÓN GENERAL DE PLANIFICACIÓN Y EVALUACIÓN DE LA RED FERROVIARIA

TÍTULO
ESTUDIO INFORMATIVO DEL CORREDOR CANTÁBRICO - MEDITERRÁNEO DE ALTA VELOCIDAD
TRAMO: ZARAGOZA - CASTEJÓN

AUTOR DEL ESTUDIO
tpf INGENIERÍA
DELIA ROMERA LUENGO

ESCALA
A1 1:100.000
A3 1:200.000
Numérica
0 0,5 1 2 Km
0 1 2 4 Km
Gráfica

FECHA
MARZO 2023

Nº DE PLANO:
Ap 3.6.1
Hoja 1 de 1

TÍTULO DEL PLANO
Anejo 6 Climatología, Hidrología y Drenaje
CUENCAS HIDROLÓGICAS
ALTERNATIVA 2 TRAMO 2

APÉNDICE 3.6.2 CUENCAS HIDROLÓGICAS ALTERNATIVA 2 DEL TRAMO 2 ESCALA 1:25.000

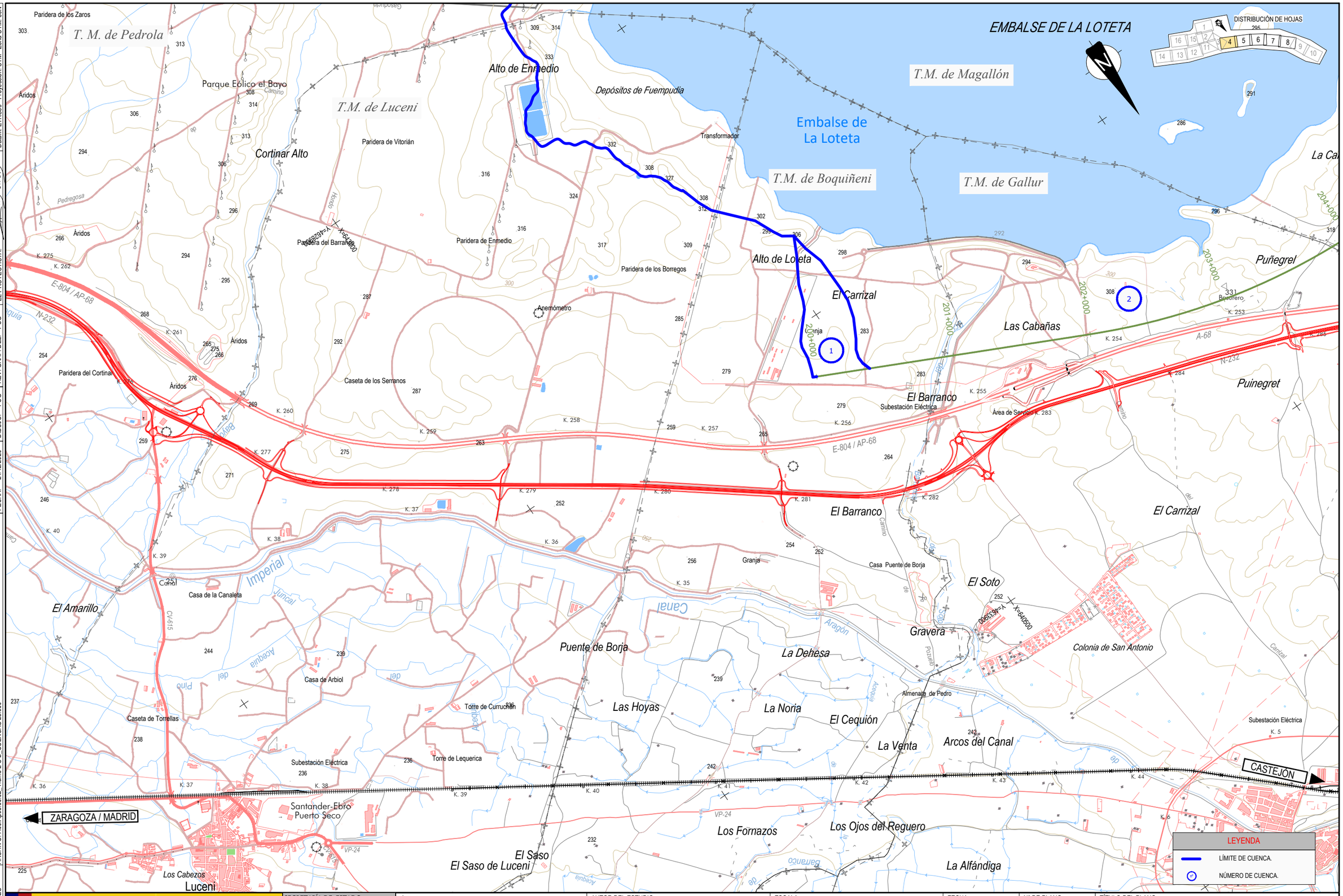

GOBIERNO DE ESPAÑA MINISTERIO DE TRANSPORTES, MOVILIDAD Y AGENDA URBANA	SECRETARÍA DE ESTADO DE TRANSPORTES, MOVILIDAD Y AGENDA URBANA SECRETARÍA GENERAL DE INFRAESTRUCTURAS DIRECCIÓN GENERAL DE PLANIFICACIÓN Y EVALUACIÓN DE LA RED FERROVIARIA	TÍTULO ESTUDIO INFORMATIVO DEL CORREDOR CANTÁBRICO - MEDITERRÁNEO DE ALTA VELOCIDAD TRAMO: ZARAGOZA - CASTEJÓN	AUTOR DEL ESTUDIO tpf INGENIERÍA DELIA ROMERA LUENGO	ESCALA A1 1:12.500 A3 1:25.000 Numérica Gráfica	FECHA MARZO 2023	Nº DE PLANO: Ap3.6.2 Hoja 1 de 5	TÍTULO DEL PLANO Anejo 6. Climatología, Hidrología y Drenaje CUENCAS HIDROLÓGICAS ALTERNATIVA 2 TRAMO 2

CÓDIGO: 51101800660ES ARCHIVO: A06.Ap03.06.02_Tramo 2-S-2_CUENCAS 25.000 FECHA: 21/12/2020 DIBUJÓ: PCG REV. GRAF. DEL. PCG EL PROYECTISTA: Datum: ETRS89 Proyección: UTM Zona UTM: 30N

CÓDIGO: 511018006OES | ARCHIVO: A06 Ap03.06.02_Tramo 2-S-2_CUENCAS 25.000 | DIBUJO: PCG | REV. GRAF. DEL.: PCG | EL PROYECTISTA: | FECHA: 21/12/2020 | Datum: ETRS89 Proyección: UTM Zona UTM: 30N

T.M. de Magallón
T.M. de Bisimbre
T.M. de Frescaño
T.M. de Mallén
T.M. de Gallur
T.M. de Novillas

DISTRIBUCIÓN DE HOJAS

Paridera de la Cantera
Valpodrida
Los Cantales
Regarcia
Malla
La Cantera
Valcardera
Mogote
Pedre
Saso
Burrén
Motor Elevador de Agua
Valmortero
Puñegrel
Bordrero
Masía de la Mande
La Sarda
Puinegret
La Becardera
Paridera de la Marga
La Marga
La Almunia
Marfonda
La Carretera
Los Nuevos
Altos de la Horca
Planas del Saso
El Saso
Barranco de Paco
Las Canteras
La Muga
La Loba
El Enchidero
Los Cierzos
Valmayor
Monte Mayor
Valverde
Casa de Petinto
Fábrica de Harinas
Casas de Valverde
El Espartal
Fábrica de Vigas de Hormigón
Subestación Eléctrica
Molturadora de Piensos
Almacenes
Casero de Huerta Alta
La Mina
La Cantera
El Gurugú
La Vadina
Gallur

ZARAGOZA / MADRID
CASTEJÓN

LEYENDA
LÍMITE DE CUENCA.
NÚMERO DE CUENCA.

GOBIERNO DE ESPAÑA · MINISTERIO DE TRANSPORTES, MOVILIDAD Y AGENDA URBANA	SECRETARÍA DE ESTADO DE TRANSPORTES, MOVILIDAD Y AGENDA URBANA SECRETARÍA GENERAL DE INFRAESTRUCTURAS DIRECCIÓN GENERAL DE PLANIFICACIÓN Y EVALUACIÓN DE LA RED FERROVIARIA	TÍTULO ESTUDIO INFORMATIVO DEL CORREDOR CANTÁBRICO - MEDITERRÁNEO DE ALTA VELOCIDAD TRAMO: ZARAGOZA - CASTEJÓN	AUTOR DEL ESTUDIO tpf INGENIERÍA DELIA ROMERA LUENGO	ESCALA A1 1:12.500 A3 1:25.000 Numérica / Gráfica	FECHA MARZO 2023	Nº DE PLANO: Ap3.6.2 Hoja 2 de 5	TÍTULO DEL PLANO Anejo 6. Climatología, Hidrología y Drenaje CUENCAS HIDROLÓGICAS ALTERNATIVA 2 TRAMO 2

FECHA: 21/12/2020 | DIBUJO: PCG | REV. GRAF. DEL.: PCG | EL PROYECTISTA: | ARCHIVO: A06.Ap03.06.02_Tramo 2-S-2_CUENCAS 25.000 | CÓDIGO: 511018006601ES

Datum: ETRS89 | Proyección: UTM | Zona UTM: 30N

PROVINCIA DE ZARAGOZA
COMUNIDAD AUTÓNOMA DE ARAGÓN

T.M. de Frescaño

T.M. de Mallén

T.M. de Novillas

T.M. de Cortes

COMUNIDAD FORAL DE NAVARRA

E.I. Autopista de Conexión entre la ctra. N-232 (A-68) y la ctra. N-330. Tramo: Cariñena - Gallur

DISTRIBUCIÓN DE HOJAS

1 2 3 4 5 6 7 8 9 10 11 12 13 14 15 16

Regarcia · Fréscano · Landas · Campo Consejo · Altos de Lerín · Las Lechas · Monte Rey · Lerín · Burrén · El Morredón · Las Rozas · La Cruz · Valdespartera · Cruz · Paridera de Roque · Motor Elevador de Agua · Noval · El Almudillo · Malacena · La Hoya · Mont del Rey · Area de Descanso · Las Viñas · Las Campanas · La Almunia · Pontarrón · Ermita de la Virgen del Puy · Mallén · La Atalaya · El Palomar · Granja · El Concejo · Paridera de las Viñas · Altos de la Horca · Zuera · Valdenavarro · La Cadena · Tendedero · Fundiciones · Carratudela · Fábrica de Conservas · Rey de los Moros · La Duda · El Enchidero · El Parral · Cunchillos · Paridera de Carratudela · Valverde · Carra Tudela · Olligarras · Riegoalto · Riego Alto · Casa de Petinto · Las Tablas · El Espartal · Las Roturas · Casa de Roturas · Caserío de la Máquina · Los Cascajos · Parideras · Los Quiñones · Las Tablas · Casa de Castro · Cortes · El Cequión · El Olmillo · Tierrarroja · Las Bombas · Balsa de la Calz

ZARAGOZA / MADRID

CASTEJÓN

LEYENDA

LÍMITE DE CUENCA.

NÚMERO DE CUENCA.

GOBIERNO DE ESPAÑA
MINISTERIO DE TRANSPORTES, MOVILIDAD Y AGENDA URBANA

SECRETARÍA DE ESTADO DE TRANSPORTES, MOVILIDAD Y AGENDA URBANA
SECRETARÍA GENERAL DE INFRAESTRUCTURAS
DIRECCIÓN GENERAL DE PLANIFICACIÓN Y EVALUACIÓN DE LA RED FERROVIARIA

TÍTULO
ESTUDIO INFORMATIVO DEL CORREDOR CANTÁBRICO - MEDITERRÁNEO DE ALTA VELOCIDAD
TRAMO: ZARAGOZA - CASTEJÓN

AUTOR DEL ESTUDIO
tpf INGENIERÍA
DELIA ROMERA LUENGO

ESCALA
A1 1:12.500
A3 1:25.000
Numérica
0 62,5 125 250 m
0 125 250 500 m
Gráfica

FECHA
MARZO 2023

Nº DE PLANO:
Ap3.6.2
Hoja 3 de 5

TÍTULO DEL PLANO
Anejo 6. Climatología, Hidrología y Drenaje
CUENCAS HIDROLÓGICAS
ALTERNATIVA 2 TRAMO 2

CÓDIGO: 511018006660ES | FECHA: 21/12/2020 | DIBUJO: PCG | REV. GRAF. DEL. PCG | EL PROYECTISTA: | ARCHIVO: A06.Ap03.06.02_Tramo 2-S-2_CUENCAS 25.000 | Datum: ETRS89 Proyección: UTM Zona UTM: 30N

T.M. de Ablitas
T.M. de Cortes
T.M. de Buñuel
T.M. de Fontellas
T.M. de Ribaforada
Las Lechas
Monte Rey
El Puntalar
El Carasol
Corral del Gallo
Coscojar
Plana del
Carasol
Casa de Carasol
La Fita
Cascarrales
Balsa de Bajabón
La Degollada
Balsa del Fraile
Corral del Fraile
Villar
Campo de la Sierpe
la Sierpe
Balsa de
Ginestal
Corral del Buñuelero
Las Jimenas
El Bodegón
Las Tap
La Dehesa
Paridera del Casetón
Balsa de la Dehesa
Paridera de la Ermita
Ermita de la Dehesa
Lodosa
La Degollada
Paridera de la Zona Seis
El Montecillo
La Paridera
Balsa de la Calzada
Paridera del Montecillo
Casa del Guarda
Las Bombas
Canal
Debajo del Canal
Peña Agujereada
El Concejo
Los Cabezos
Carratudela
El Montecillo
Las Paradas
Paridera del Campo del Moro
El Rincón
Campo del Moro
Paridera de los Morenos
La Venta
Paridera de la Cruz
Los Blanquizares
El Ginestar
Los Llanos
Caserío de Llanos
Caserío de los Llanos
Paridera de Carratudela
Caserío de los Olivares
Paridera de Coarasa
Paridera del Montecillo
El Cubo
Las Paradas
Ribaforada
Polígono Industrial
Llanos del Castellar
Los Llar
Olligarras
Riego Alto
Guelbenzu
Hondo de la Venta
Venta de la Paridera del Hondo
El Pedreñal
Pedreñal
Llanos d
Estación de Bunuel
Paridera del Bardal
Pedreñal
Castellar
Paridera
Mejana Alta
El Cequión
Caserío de Pestriz
Perrigué
Polígono Industrial Bunuel-Ribaforada
Corquero
Tierrarrecia
Las Leonas
Canal
ZARAGOZA / MADRID
CASTEJÓN
N-232
A-68
AP-68
NA-6210
NA-6200
NA-6210
Mendiente
Ginestal
Rihalorada
Lodosa
Canal
Ribaforada
Polígono Industrial
Mejana
Las Leonas
Mejana Alta
Las Tap
Los Llar
Llanos d
Campo de la Sierpe
Balsa de Bajabón
Balsa de la Dehesa
Balsa de la Calzada
Balsa del Fraile
Corral del Fraile
Corral del Buñuelero
Paridera del Casetón
Paridera de la Ermita
Paridera del Montecillo
Paridera de los Morenos
Paridera de la Cruz
Paridera del Bardal
Paridera de la Zona Seis
Paridera de Carratudela
Paridera de Coarasa
Caserío de los Olivares
Caserío del Médico
Caserío de Pestriz
Venta de la Paridera del Hondo
Estación de Bunuel
Ermita de la Dehesa
Casa del Guarda
Las Bombas
Mont del Rey
Vedado
Vedado
Vedado

LEYENDA

LÍMITE DE CUENCA.

NÚMERO DE CUENCA.

DISTRIBUCIÓN DE HOJAS

T.M. de Ablitas

T.M. de Fontellas

T.M. de Tudela

T.M. de Cascante

T.M. de Cabanillas

ZARAGOZA / MADRID

CASTEJÓN

EBRO

Río Cortés

Río de los Huertos

Río Nuevo

Río Madre

Río de la Cuesta

Río Cortes

Río C

Río Ríos Cortos

Río

Río

Río

APÉNDICE 3.7. CUENCAS HIDROLÓGICAS ALTERNATIVA 3 DEL TRAMO 2

APÉNDICE 3.7.1 CUENCAS HIDROLÓGICAS ALTERNATIVA 3 TRAMO 2 ESCALA 1:200.000

CÓDIGO: 511018006600ES | ARCHIVO: A06 Ap03.07.01_Tramo 2-S-3_CUENCAS 200 | FECHA: 03/11/2022 | DIBUJÓ: PCG | REV GRAF. DEL. PCG | EL PROYECTISTA: | Datum: ETRS89 Proyección: UTM Zona UTM: 30N

9292 (TP)
Corella

9302C (TP)
Tudela (Ayuntamiento)

9304E (TP)
Cabanillas

9305 (TP)
Buñuel

9301 (TP)
Monteagudo

9337A (TP)
Pradilla del Ebro

9306B (P)
Tarazona (Casa Blanca)

9311C (TP)
Borja (Ayuntamiento)

9336U (P)
Pedrola

9336O (P)
Pozuelo de Aragón

LEYENDA

- LÍMITE DE CUENCA.
- nº — NÚMERO DE CUENCA.
- TP — ESTACIÓN TERMOPLUVIOMÉTRICA
- P — ESTACIÓN PLUVIOMÉTRICA
- POLÍGONO DE THIESSEN

GOBIERNO DE ESPAÑA
MINISTERIO DE TRANSPORTES, MOVILIDAD Y AGENDA URBANA

SECRETARÍA DE ESTADO DE TRANSPORTES, MOVILIDAD Y AGENDA URBANA
SECRETARÍA GENERAL DE INFRAESTRUCTURAS
DIRECCIÓN GENERAL DE PLANIFICACIÓN Y EVALUACIÓN DE LA RED FERROVIARIA

TÍTULO
ESTUDIO INFORMATIVO DEL CORREDOR CANTÁBRICO - MEDITERRÁNEO DE ALTA VELOCIDAD
TRAMO: ZARAGOZA - CASTEJÓN

AUTOR DEL ESTUDIO
tpf INGENIERÍA
DELIA ROMERA LUENGO

ESCALA
A1 1:100.000
A3 1:200.000
Numérica
0 0,5 1 2 Km
0 1 2 4 Km
Gráfica

FECHA
MARZO 2023

Nº DE PLANO:
Ap 3.7.1
Hoja 1 de 1

TÍTULO DEL PLANO
Anejo 6 Climatología, Hidrología y Drenaje
CUENCAS HIDROLÓGICAS
ALTERNATIVA 3 TRAMO 2

APÉNDICE 3.7.2 CUENCAS HIDROLÓGICAS ALTERNATIVA 3 DEL TRAMO 2 ESCALA 1:25.000

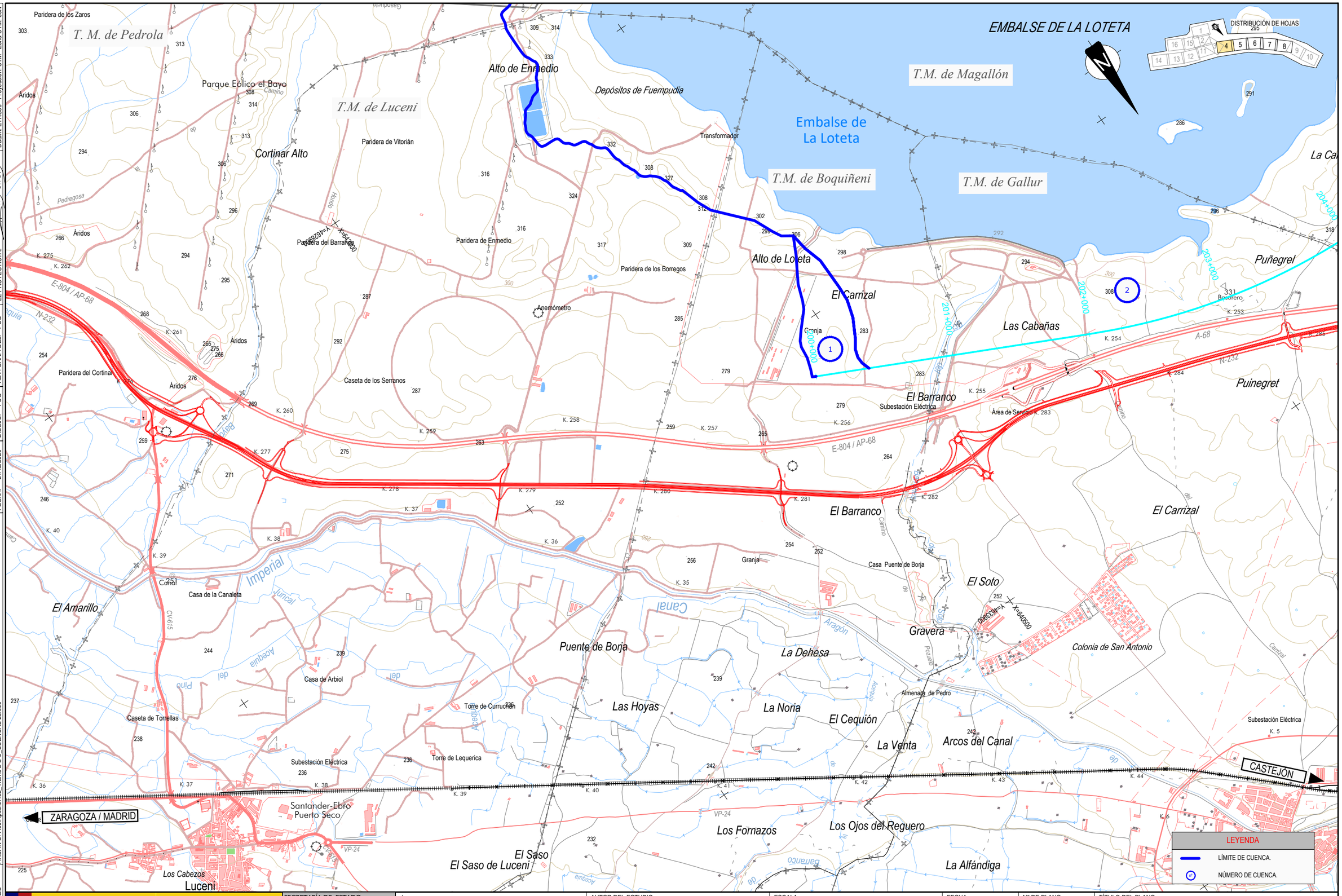

CÓDIGO: 51101800660ES | ARCHIVO: A06.Ap03.07.02_Tramo 2-S-3_CUENCAS 25.000 | FECHA: 21/12/2020 | DIBUJÓ: PCG | REV. GRAF. DEL. PCG | EL PROYECTISTA: | Datum: ETRS89 Proyección: UTM Zona UTM: 30N

GOBIERNO DE ESPAÑA
MINISTERIO DE TRANSPORTES, MOVILIDAD Y AGENDA URBANA

SECRETARÍA DE ESTADO DE TRANSPORTES, MOVILIDAD Y AGENDA URBANA
SECRETARÍA GENERAL DE INFRAESTRUCTURAS
DIRECCIÓN GENERAL DE PLANIFICACIÓN Y EVALUACIÓN DE LA RED FERROVIARIA

TÍTULO
ESTUDIO INFORMATIVO DEL CORREDOR CANTÁBRICO - MEDITERRÁNEO DE ALTA VELOCIDAD
TRAMO: ZARAGOZA - CASTEJÓN

AUTOR DEL ESTUDIO
tpf INGENIERÍA
DELIA ROMERA LUENGO

ESCALA
A1 1:12.500
A3 1:25.000
Numérica
Gráfica

FECHA
MARZO 2023

Nº DE PLANO:
Ap3.7.2
Hoja 1 de 5

TÍTULO DEL PLANO
Anejo 6. Climatología, Hidrología y Drenaje
CUENCAS HIDROLÓGICAS
ALTERNATIVA 3 TRAMO 2

DISTRIBUCIÓN DE HOJAS

T.M. de Magallón

T.M. de Bisimbre

T.M. de Frescaño

T.M. de Mallén

T.M. de Gallur

T.M. de Novillas

La Cantera

Valcardera

Mogote

Puñegrel

Puinegret

La Becardera

Marfonda

La Carretera

Barranco de Paco

Los Cierzos

Gallur

Valpodrida

Los Cantales

La Berda

Saso

Burrén

Valmortero

La Sarda

Paridera de la Marga

La Marga

Los Nuevos

La Muga

Planas del Saso

El Saso

Las Canteras

La Loba

Valmayor

Monte Mayor

Valverde

El Enchidero

El Espartal

La Vadina

La Almunia

Altos de la Horca

Regarcia

Mallaruela

Paridera de la Cantera

Bocafrero

Masía de la Monde

Fábrica de Vigas de Hormigón

Subestación Eléctrica

Molturadora de Piensos

Almacenes

Casa de Petinto

Fábrica de Harinas

Casas de Valverde

Motor Elevador de Agua

Pedre

Caserío de Huerta Alta

ZARAGOZA / MADRID

CASTEJÓN

A-68

N-232

A-127

N-232

Canal Imperial

Canal del Escorredero

Canal Aragón

Barranco

Gallur

Marga

Valcardera

Cabañera

Camino Real

Camino Viejo de Gallur

Camino de Valmayor

Camino de Aragón

Camino de Burgal

Camino de Planas

Camino de Novillas

Camino de Aragón

Camino de Cabañera

Camino de Cantareros

Camino de Cantareros

Camino de Cabañera

Camino de Cabañera

Camino de Cabañera

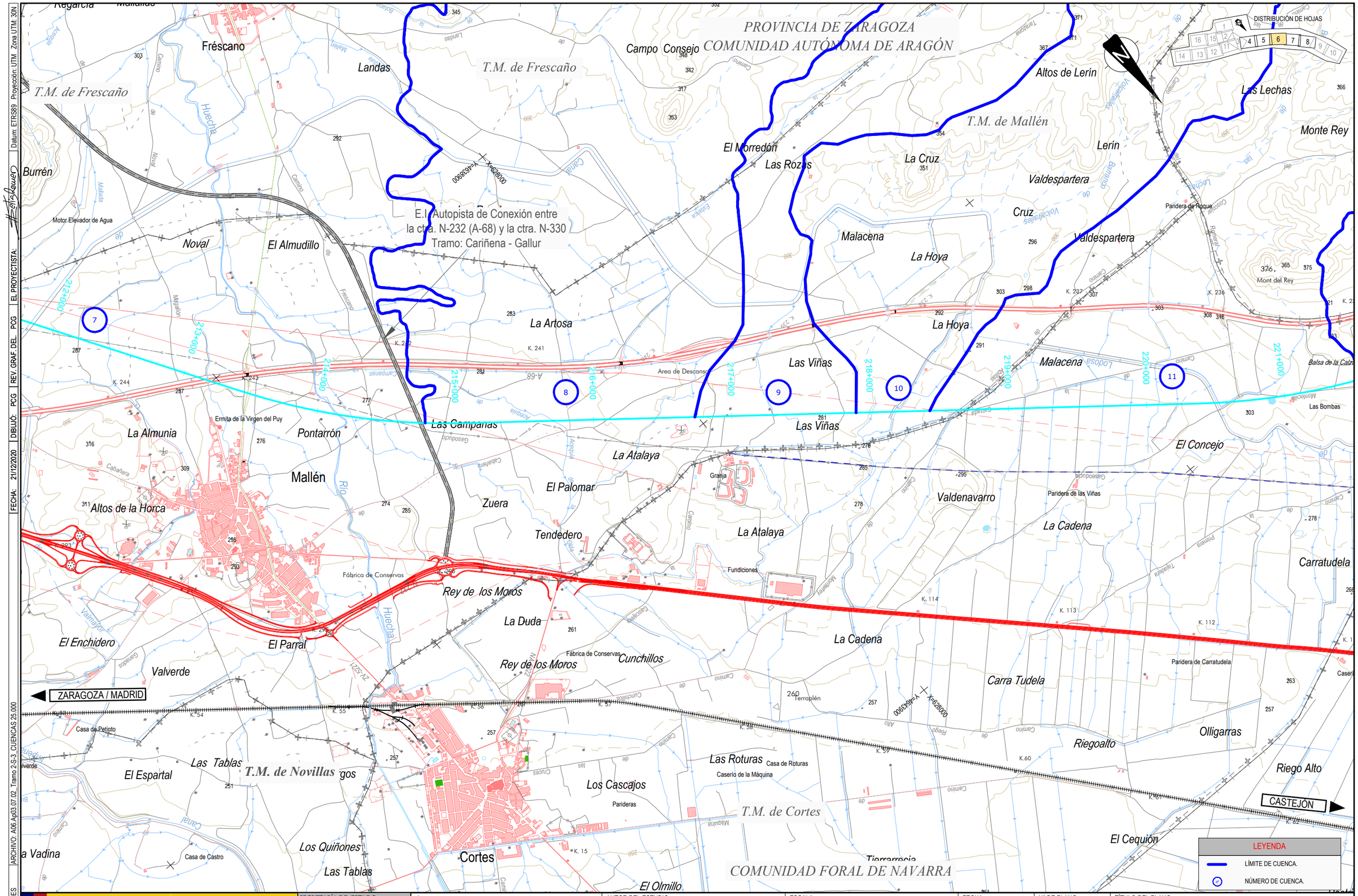

CÓDIGO: 51101800660ES | ARCHIVO: A06.Ap03.07.02_Tramo 2-S-3_CUENCAS 25.000 | FECHA: 21/12/2020 | DIBUJÓ: PCG | REV. GRAF. DEL. PCG | EL PROYECTISTA: | Datum: ETRS89 Proyección: UTM Zona UTM: 30N

GOBIERNO DE ESPAÑA
MINISTERIO DE TRANSPORTES, MOVILIDAD Y AGENDA URBANA

SECRETARÍA DE ESTADO DE TRANSPORTES, MOVILIDAD Y AGENDA URBANA
SECRETARÍA GENERAL DE INFRAESTRUCTURAS
DIRECCIÓN GENERAL DE PLANIFICACIÓN Y EVALUACIÓN DE LA RED FERROVIARIA

TÍTULO
ESTUDIO INFORMATIVO DEL CORREDOR CANTÁBRICO - MEDITERRÁNEO DE ALTA VELOCIDAD
TRAMO: ZARAGOZA - CASTEJÓN

AUTOR DEL ESTUDIO
tpf INGENIERÍA
DELIA ROMERA LUENGO

ESCALA
A1 1:12.500
A3 1:25.000
Numérica
Gráfica

FECHA
MARZO 2023

Nº DE PLANO:
Ap3.7.2
Hoja 3 de 5

TÍTULO DEL PLANO
Anejo 6. Climatología, Hidrología y Drenaje
CUENCAS HIDROLÓGICAS
ALTERNATIVA 3 TRAMO 2

CÓDIGO: 511018006 60ES | ARCHIVO: A06.Ap03.07.02_Tramo 2-S-3_CUENCAS 25.000 | DIBUJO: PCG | REV. GRAF. DEL. PCG | EL PROYECTISTA: | FECHA: 21/12/2020 | Datum: ETRS89 Proyección: UTM Zona UTM: 30N

T.M. de Ablitas
T.M. de Cortes
T.M. de Buñuel
T.M. de Fontellas
T.M. de Ribaforada
Las Lechas
Monte Rey
El Puntalar
El Carasol
Corral del Gallo
Coscojar
Plana del
Carasol
Casa de Carasol
La Fita
Cascarrales
Balsa de Bajabón
La Degollada
Balsa del Fraile
Corral del Fraile
Villar
Campo de la Sierp
la Sierpe
Balsa de
Ginestal
Corral del Buñuelero
Las Jimen
El Bodeg
Las Tap
La Paridera
Balsa de la Calzada
Paridera del Montecillo
Las Bombas
Casa del Guarda
Paridera de Casatón
Balsa de la Dehesa
La Dehesa
Paridera de la Ermita
Ermita de la Dehesa
Lodosa
La Degollada
Debajo del Canal
Peña Agujereada
El Concejo
Los Cabezos
Carratudela
El Montecillo
Las Paradas
El Rincón
Paridera del Campo del Moro
Campo del Moro
Paridera de los Morenos
La Venta
Paridera de la Cruz
Los Blanquizares
El Ginestar
Los Llanos
de Llanos
Caserío de los Olivares
Paridera de Coarasa
Paridera de Carratudela
Paridera del Montecillo
El Cubo
Las Paradas
Ribaforada
Polígono Industrial
Llanos del Castellar
Olligarras
Riego Alto
Guelbenzu
Estación de Bunuel
Hondo de la Venta
Venta de la Paridera del Hondo
El Pedreñal
Pedreñal
Caserío del Médico
Paridera del Bardal
Pedreñal
Castellar
Paridera
El Cequión
Pestriz
Perrigué
Polígono Industrial Bunuel-Ribaforada
Corquero
Tierrarrecia
Mejana Alta
Las Leonas
Canal
Mont del Rey
Vedado
ZARAGOZA / MADRID
CASTEJÓN
N-232
A-68
AP-68
NA-6210
NA-6200
NA-6210
V=4619300 X=622000
V=4651400 X=620500
K. 230
K. 231
K. 232
K. 233
K. 234
K. 235
K. 236
K. 227
K. 228
K. 229
K. 103
K. 102
K. 101
K. 100
K. 98
K. 99
K. 112
K. 111
K. 110
K. 109
K. 108
K. 107
K. 106
K. 105
K. 104
K. 61
K. 62
K. 63
K. 64
K. 65
K. 66
K. 67
K. 70
K. 5
K. 4
K. 3
K. 105
K. 7
K. 8
K. 9
K. 6
221+000
222+000
223+000
224+000
225+000
226+000
227+000
228+000
229+000
DISTRIBUCIÓN DE HOJAS
1 2 3 4 5 6 7 8 9 10 11 12 13 14 15 16
LEYENDA
LÍMITE DE CUENCA.
NÚMERO DE CUENCA.

GOBIERNO DE ESPAÑA
MINISTERIO DE TRANSPORTES, MOVILIDAD Y AGENDA URBANA
SECRETARÍA DE ESTADO DE TRANSPORTES, MOVILIDAD Y AGENDA URBANA
SECRETARÍA GENERAL DE INFRAESTRUCTURAS
DIRECCIÓN GENERAL DE PLANIFICACIÓN Y EVALUACIÓN DE LA RED FERROVIARIA

TÍTULO
ESTUDIO INFORMATIVO DEL CORREDOR CANTÁBRICO - MEDITERRÁNEO DE ALTA VELOCIDAD
TRAMO: ZARAGOZA - CASTEJÓN

AUTOR DEL ESTUDIO
epf INGENIERÍA
DELIA ROMERA LUENGO

ESCALA
A1 1:12.500
A3 1:25.000
Numérica
0 62,5 125 250 m
0 125 250 500 m
Gráfica

FECHA
MARZO 2023

Nº DE PLANO:
Ap3.7.2
Hoja 4 de 5

TÍTULO DEL PLANO
Anejo 6. Climatología, Hidrología y Drenaje
CUENCAS HIDROLÓGICAS
ALTERNATIVA 3 TRAMO 2

LEYENDA

LÍMITE DE CUENCA.

NÚMERO DE CUENCA.

Estado de Bonamaison

DISTRIBUCIÓN DE HOJAS

T.M. de Ablitas

T.M. de Fontellas

T.M. de Tudela

T.M. de Cascante

T.M. de Cabanillas

Volandín

Corral de Volandín

Campo de la Sierpe

Balsa de la Sierpe

Camino de Ablitas

Camino de Cascante

Bonamaisón

La Catalana

Coronas Altas

Fijo Mediano

Calchetas

Campoadentro

Río Cortés

Cajanés Alto

Fijo de los Pozos

Coronas Altas

Coronas Bajas

La Olivera

Coronas Casa de las

Área de Servicio

Ferristán

Cabezo de Malla

Hospital Reina Sofía

Cardete

La Carrasquilla

Excavación Caserío de la

Camino de Cascante Corral del

La Plana

Las Coronas

Estremar

Narangel

Ríos Cortos

Caltán

Fijo Cuartero

Mundilla

Viejón

Rabosales

Albea

Industrial Fábrica Técnica

Cierzo

Corral de Valpertuna

Valpertuna

Escribano Caserío del

Tenis Club

Balsa

Acogido

El Prado

Río Madre

Caseta de Solicas

Río de la Cuesta

Gardachales

Asociación de Labradores

Escuela de F.P.

Polideportivo

Ermita de Santa Quiteria

Eléctrica Subestación

Fijo del Congo

U.V.E.S.A.

I. E. S.

Los Almajares

Fuente del Olmo

Fuente del Almajar

Serón

Pardo Fábrica de

Vaquería de Barcena

Inapesa

Polígono Industrial

Esmenas

Molino Fijo del

Palacio del Marqués de San Adrián

Colegiata de Santa María

Iglesia de la Magdalena

Castillo de Santa Bárbara

CASTEJÓN

Papelera

El Humilladero

Río de los Huertos

La Nava

Traslapuente

Galocher

Arquetas

Depuradora

Campo Cerezo

La Barrena

Lodares

Corral de Güetero

Corral de Mosquera

Estado de Góngora

Campillo

El Carrizal 251

Caserío del Carrizal

Las Planas

Río Nuevo

La Canal

Ontinar

Soto de Belver

Soto de Fontellas

Mejana Alta

La Mejanica

El Presal

El Raso

Estado de Belver

La Mejana

La Roza

Cuestarrata

Las Tapias

Cabezo Quintana

Las Tiras

El Palio

Balsa de la Tejería

Los Pinos

Corral de los Pinos

La Corraliza

Fontellas

Los Llanos

Llanos de Castellar

Fuente del Castellar

del Castellar

El Bocal

Corral de las Jimenas

Las Jimen

El Bodegón

Las Llanos

de Llanos Caserío

Caserío de los Llanos

ZARAGOZA / MADRID

Río Ebro

Río Cortes

Río Cidacos

Río Linares

Río Alhama

Río Queiles

Río Huecha

Río Jalón

Río Ginel

Río Arba

Río Aragón

Río Arga

Río Ega

Río Ebro

Río Aguas Vivas

Río Guadalope

Río Matarraña

Río Algars

Río Canaleta

Río Ulldecona

Río Cenia

Río Sénia

Río Llobregat

Río Cardener

Río Segre

Río Noguera Ribagorzana

Río Noguera Pallaresa

Río Flamisell

Río Valira

Río Segre

Río Garona

Río Nogueira

Río Tajo

Río Tajuña

Río Henares

Río Jarama

Río Manzanares

Río Guadarrama

Río Alberche

Río Tiétar

Río Alagón

Río Jerte

Río Ambroz

Río Gualtanar

Río Gualtanar

Río Almonte

Río Tamuja

Río Almonte

Río Salor

Río Almonte

Río Tajo

Río Guadiana

Río Zújar

Río Guadalmez

Río Guadalmez

Río Bullaque

Río Guadiana

Río Jabalón

Río Guadiana Menor

Río Guadalquivir

Río Guadalimar

Río Guadalquivir

APÉNDICE 3.8. CUENCAS HIDROLÓGICAS ALTERNATIVA 1 DEL TRAMO 3

APÉNDICE 3.8.1 CUENCAS HIDROLÓGICAS ALTERNATIVA 1 TRAMO 3 ESCALA 1:200.000

Datum: ETRS89 Proyección: UTM Zona UTM: 30N

9292 (TP)
Corella

9302C (TP)
Tudela (Ayuntamiento)

9304E (TP)
Cabanillas

9305 (TP)
Buñuel

9301 (TP)
Monteagudo

9306B (P)
Tarazona (Casa Blanca)

9311C (TP)
Borja (Ayuntamiento)

9336U (P)
Pedrola

9336O (P)

LEYENDA

- LÍMITE DE CUENCA.
- nº NÚMERO DE CUENCA.
- TP ESTACIÓN TERMOPLUVIOMÉTRICA
- P ESTACIÓN PLUVIOMÉTRICA
- POLÍGONO DE THIESSEN

ARCHIVO: A06 Ap03.08.01_Tramo 3-S-1_CUENCAS 200

CÓDIGO: 511018006606ES

GOBIERNO DE ESPAÑA
MINISTERIO DE TRANSPORTES, MOVILIDAD Y AGENDA URBANA

SECRETARÍA DE ESTADO DE TRANSPORTES, MOVILIDAD Y AGENDA URBANA
SECRETARÍA GENERAL DE INFRAESTRUCTURAS
DIRECCIÓN GENERAL DE PLANIFICACIÓN Y EVALUACIÓN DE LA RED FERROVIARIA

TÍTULO
ESTUDIO INFORMATIVO DEL CORREDOR CANTÁBRICO - MEDITERRÁNEO DE ALTA VELOCIDAD
TRAMO: ZARAGOZA - CASTEJÓN

AUTOR DEL ESTUDIO
tpf INGENIERÍA
DELIA ROMERA LUENGO

ESCALA
A1 1:100.000
A3 1:200.000
Numérica
0 0,5 1 2 Km
0 1 2 4 Km
Gráfica

FECHA
MARZO 2023

Nº DE PLANO:
Ap 3.8.1
Hoja 1 de 1

TÍTULO DEL PLANO
Anejo 6 Climatología, Hidrología y Drenaje
CUENCAS HIDROLÓGICAS
ALTERNATIVA 1 TRAMO 3

APÉNDICE 3.8.2 CUENCAS HIDROLÓGICAS ALTERNATIVA 1 DEL TRAMO 3 ESCALA 1:25.000

LEYENDA

LÍMITE DE CUENCA.

NÚMERO DE CUENCA.

DISTRIBUCIÓN DE HOJAS

T.M. de Ablitas

T.M. de Tudela

T.M. de Cascante

T.M. de Fontellas

T.M. de Cabanillas

Estado de Bonamaison

Volandín

Corral de Volandín

Campo de la Sierpe

Balsa de la Sierpe

Camino de Ablitas

Camino de Cascante

Coronas Altas

Fijo Mediano

Calchetas

Campoadentro

Río Cortés

Cajanés Alto

Fijo de los Pozos

Coronas Bajas

Hospital Reina Sofía

Cabezo de Malla

Carlete

Ferristán

La Carrasquilla

Narangel

Ríos Cortos

Caltán

Fijo Cuartero

Mundilla

Viejón

Rabosales

Albea

Industrial Textil Técnica

Gardachales

Río de la Cuesta

Caseta de Solicas

Asociación de Labradores

Escuela de F.P.

Polideportivo

Ermita de Santa Quiteria

Subestación Eléctrica

Fijo del Congo

U.V.E.S.A.

I. E. S.

Palacio del Marqués de San Adrián

Colegiata de Santa María

Iglesia de la Magdalena

Castillo de Santa Bárbara

Esmenas

Molino Fijo del

Serón

Pardo Fábrica de

Vaquería de Barrena

Inapesa

Polígono Industrial

Los Almajares

Fuente del Almajar

Fontellas

Valpertuna

Fuente del Olmo

Los Pinos

Corral de los Pinos

Río Madre

Acogido

Balsa

Balsa de la Tejería

Estado de Góngora

Corral de Güetero

La Barrena

Lodares

Papelera

Río de los Huertos

El Humilladero

La Nava

Traslapuente

Galocher

Arquetas

Campo Cerezo

Depuradora

Río Nuevo

La Canal

Ontinar

Soto de Belver

Soto de Fontellas

Mejana Alta

La Mejanica

El Presal

El Bocal

Las Planas

El Carrizal

Caserío del Carrizal

Campillo

Corral de Mosquera

Las Coronas

Estremar

Corral de Valpertuna

Cierzo

La Plana

Camino de Cascante Corral del

Escribano Caserío del

Excavación Caserío de la

Coronas Casa de las

Área de Servicio

La Olivera

Cuestarrata

Las Jimenas

El Bodegón

Camino de Borja

Las Tapias

Cabezo Quintana

La Catalana

El Prado

Tenis Club

Las Tiras

El Palio

Balsa de la Tejería

Los Llanos

Corral de Llanos Caserío de los Llanos

La Corraliza

Llanos de Castellar

Fuente del Castellar

del Castellar

Corral de las Jimenas

Gasoducto

Canal Imperial

Río Cascajera

Río Cidacos

Río Ebro

Río Queiles

Río Alhama

Río Huecha

Río Jalón

Río Ginel

Río Arba

Río Gallego

Río Aguas Vivas

Río Martín

Río Guadalope

Río Matarraña

Río Algars

Río Canaleta

Río Ulldemó

Río Siurana

Río Francolí

Río Gaià

Río Anoia

Río Llobregat

Río Cardener

Río Segre

Río Noguera Ribagorzana

Río Noguera Pallaresa

Río Flamisell

Río Valira

Río Segre

Río Cinca

Río Ésera

Río Isábena

FECHA: 03/11/2022 | DIBUJO: PCG | REV. GRAF. DEL.: PCG | EL PROYECTISTA: | ARCHIVO: A06.Ap03.08.02_Tramo 3-S-1_CUENCAS 25.000 | CÓDIGO: 5110180060ES | Datum: ETRS89 | Proyección: UTM | Zona UTM: 30N

T.M. de Murchante

T.M. de Tudela

T.M. de Tudela

La Guirnalda
Campo Bajo
Cortés
Cardete
Estanca de Cardete
Río Costado
Canés Alto
Cardete
Ríos Cortos
Narangel
Fijo Cuartero
Caltán
Albea
Rabosales
Gardachales
Esmenas
Tudela
Escuela Técnica Industrial
Subestación Eléctrica
Ermita de Santa Quiteria
Polideportivo
Asociación de Labradores Escuela de F.P.
Cerámica
Tejería
Palacio del Marqués de San Adrián
Colegiata de Santa María
Iglesia de la Magdalena
Castillo de Santa Bárbara
Santa Cruz
Papelera
El Humilladero
Traslapuente
Río de los Huertos
La Nava
La Marcelina
Los Pilares
Las Norias
La Roldana
Termales
Casa de la Obra
Ebroquímica
Las Norias
Pendientes de la Reina
Potabilizadora de Canraso
Monte Canraso
Visos del Cristo
Viosas
Ayuntamiento Corral del Cooperativa Hortofruticola
Embalse Laminador de Aguas Pluviales
S.K.F.
El Tablar
Poligono Industrial las Labradas
Poligono Industrial Municipal
U.V.E.S.A.
Caseta de Cucharas
Corral de la S
Corralíza de la Serna
Corralíza de las Labradas
Cuesta de los Ruejos
Corralíza de las Labradas
Corralíza de Barcelosa
Abejera
Abejera
Abejera
Abejera del Güetero
Corral de Barcelosa
Corral de la Cantera
Caseta de Librada
Ermita de San Marcos
Corral de Cabezoburro
Corral del Cantico
Plana de Santa Ana
Caraza
Corral de Romerales
Corralíza del Molino
Plana de Marzo
Corral de los Hornazos
Corralíza de los Hornazos
Corral del Molino
Abejera del Molino
Corrales del Bollo
Caseta del Hornero
Corral de la Tamariz
Caseta de Morte
Abejera del Goito
Balsa de Romerales
Balsa
Caseton de Balsas
Depósito Regula
Polígono Ind. Montes de
Corralíza del Sa
Corralíza del Bollo
Cierzo
Barranco
Carmen
Dosa
Loosa
Romerales
Bollo
Molino
Hornazos
Caseton
Viejo
Pilares
Galocha
Pradilla
Pradillo
Barranco
Barranco
Barranco

Datum: ETRS89 | Proyección: UTM | Zona UTM: 30N | EL PROYECTISTA: | REV GRAF. DEL. PCG | DIBUJO: PCG | FECHA: 03/11/2022 | ARCHIVO: A06.Ap03.08.02_Tramo 3-S-1_CUENCAS 25.000 | CÓDIGO: 511018006606ES

DISTRIBUCIÓN DE HOJAS

1 2 3 4 5 6 7 8 9 10 11 12 13 14 15 16

T.M. de Tudela

T.M. de Castejón

T.M. de Valtierra

COMUNIDAD FORAL DE NAVARRA

Casetón de Cabezoburro
Corral de Cabezoburro
Balsa
Depósito Regulador
Harinsa
Antiguo Aeródromo de Castejón
Polígono Industrial de Montes del Cierzo
Corral del Sántico
Corral de Valdelafuente
Casa del Canal
Casero de Lachar
Corral del Sasillo
Casetón del Sasillo
Corral de Romerales
Abejera del Goito
Romerales Balsa de
Corral de la Coraza
Casilla de Urzaiz
Corral de la Tamariz
Casilla de la Sebastiana
Caseta del Hornero
Caserío de Lizar
Apeadero de Arguedas
Casetón de Tamariz
Casilla de Baltasar
Balsas
Caseta Madriles
Corral de Vergara
Corral de Malacena
Corral del Berol
Granjas
Rincón Corral del
Fuente del Pozo
Subestación Eléctrica
Casa del Soto
Corral del Motor
Creba
Los Fajos
Campo Nuevo
Salabaje
Rocamaya
Ramalate
Tablar
Sotillo
Retuerta
Cañas
Sordera
Sequeral
Andorial
Pozalobos
Sazar
Mejana
Pieza la Villa
Bergal
El Cascajo
Los Ramillos
Soto Alto
Soto Bajo
El Aislado
La Torna
Soto de Ramalete
Sardavilla
La Mejana
El Vivero
Valle Bajo
La Sarda
Tambarria
Las Tejeras
El Malonar
Corraliza del Rincón
Corraliza del Pozo
Corraliza de Malacena
Corraliza de Valdelafuente
Corraliza de la Coraza
Corraliza de Romerales
Corraliza de Vergara
Corraliza del Sasillo
Corraliza del Sántico
Ojo de Valdelafuente
Coto de Valdelafuente
Corraliza Giraldelli
El Ramillo
Soto de Alfaro
Castejón
Polígono Industrial Comarcal
Faldón

09 10 11 12 13

X=610500 Y=4668900
X=608000 Y=4671400

312+000 313+000 314+000 315+000 316+000 317+000

N-232 K.85 K.86 K.87 K.7 K.8 K.9 K.10 K.88 K.89 K.90 K.91 K.100 K.101 K.79 K.80 K.74 K.75 K.13 N-121 A-15 NA-113 F.F.C.C.

EBRO RÍO Barranco Canal Loteta Lisa Saso Valdelafuente Malonar Malacena Escorredero Alto

ZARAGOZA/MADRID
LOGROÑO
PAMPLONA

LEYENDA
LÍMITE DE CUENCA.
NÚMERO DE CUENCA.

GOBIERNO DE ESPAÑA
MINISTERIO DE TRANSPORTES, MOVILIDAD Y AGENDA URBANA

SECRETARÍA DE ESTADO DE TRANSPORTES, MOVILIDAD Y AGENDA URBANA
SECRETARÍA GENERAL DE INFRAESTRUCTURAS
DIRECCIÓN GENERAL DE PLANIFICACIÓN Y EVALUACIÓN DE LA RED FERROVIARIA

TÍTULO
ESTUDIO INFORMATIVO DEL CORREDOR CANTÁBRICO - MEDITERRÁNEO DE ALTA VELOCIDAD
TRAMO: ZARAGOZA - CASTEJÓN

AUTOR DEL ESTUDIO
tpf INGENIERÍA
DELIA ROMERA LUENGO

ESCALA
A1 1:12.500
A3 1:25.000
0 62.5 125 250 m
0 125 250 500 m
Numérica
Gráfica

FECHA
MARZO 2023

Nº DE PLANO:
Ap 3.8.2
Hoja 3 de 3

TÍTULO DEL PLANO
Anejo 6. Climatología, Hidrología y Drenaje
CUENCAS HIDROLÓGICAS
ALTERNATIVA 1 TRAMO 3

APÉNDICE 3.9. CUENCAS HIDROLÓGICAS ALTERNATIVA 2 DEL TRAMO 3

APÉNDICE 3.9.1 CUENCAS HIDROLÓGICAS ALTERNATIVA 2 TRAMO 3 ESCALA 1:200.000

Datum: ETRS89 Proyección: UTM Zona UTM: 30N

9292 (TP)
Corella

9302C (TP)
Tudela (Ayuntamiento)

9304E (TP)
Cabanillas

9305 (TP)
Buñuel

9301 (TP)
Monteagudo

9306B (P)
Tarazona (Casa Blanca)

9311C (TP)
Borja (Ayuntamiento)

9336O (P)
Pozuelo de Aragón

01 02 03 04 05 06 07 08 09 10 11

LEYENDA

- LÍMITE DE CUENCA.
- nº NÚMERO DE CUENCA.
- TP ESTACIÓN TERMOPLUVIOMÉTRICA
- P ESTACIÓN PLUVIOMÉTRICA
- POLÍGONO DE THIESSEN

ARCHIVO: A06 Ap03.09.01_Tramo 3-S-2 CUENCAS 200

CÓDIGO: 511018006606ES

GOBIERNO DE ESPAÑA
MINISTERIO DE TRANSPORTES, MOVILIDAD Y AGENDA URBANA

SECRETARÍA DE ESTADO DE TRANSPORTES, MOVILIDAD Y AGENDA URBANA
SECRETARÍA GENERAL DE INFRAESTRUCTURAS
DIRECCIÓN GENERAL DE PLANIFICACIÓN Y EVALUACIÓN DE LA RED FERROVIARIA

TÍTULO
ESTUDIO INFORMATIVO DEL CORREDOR CANTÁBRICO - MEDITERRÁNEO DE ALTA VELOCIDAD
TRAMO: ZARAGOZA - CASTEJÓN

AUTOR DEL ESTUDIO
tpf INGENIERÍA
DELIA ROMERA LUENGO

ESCALA
A1 1:100.000
A3 1:200.000
Numérica
0 0,5 1 2 Km
0 1 2 4 Km
Gráfica

FECHA
MARZO 2023

Nº DE PLANO:
Ap 3.9.1
Hoja 1 de 1

TÍTULO DEL PLANO
Anejo 6 Climatología, Hidrología y Drenaje
CUENCAS HIDROLÓGICAS
ALTERNATIVA 2 TRAMO 3

APÉNDICE 3.9.2 CUENCAS HIDROLÓGICAS ALTERNATIVA 2 DEL TRAMO 3 ESCALA 1:25.000

LEYENDA

LÍMITE DE CUENCA.

NÚMERO DE CUENCA.

Estado de Bonamaison
DISTRIBUCIÓN DE HOJAS

T.M. de Ablitas
T.M. de Tudela
T.M. de Fontellas
T.M. de Cascante
T.M. de Cabanillas

Volandín
Corral de Volandín
Campo de la Sierpe
Volandín
la Sierpe
Balsa de
Bonamaisón
La Catalina
Camino de Ablitas
Camino de Cascante
Coronas Altas
Fijo Mediano
Calchetas
Campoadentro
Río Cortés
Fijo de los Pozos
Coronas Altas
Coronas Bajas
Cajanés Alto
Hospital Reina Sofía
Cardete
Ferristán
Cabezo de Malla
La Carrasquilla
Narangel
Ríos Cortos
Caltán
Fijo Cuartero
Mundilla
Viejón
Rabosales
Albea
Industrial Técnica
Eléctrica Subestación
Gardachales
Río de la Cuesta
Caseta de Solicas
Asociación de Labradores
Escuela de F.P.
Polideportivo
Ermita de Santa Quiteria
Fijo del Congo
U.V.E.S.A.
I. E. S.
Esmenas
Molino Fijo del
Palacio del Marqués de San Adrián
Colegiata de Santa María
Iglesia de la Magdalena
Castillo de Santa Bárbara
CASTEJÓN
Cerámica
Papelera
Río de los Huertos
El Humilladero
La Nava
Traslapuente
Galocher
Arquetas
Campo Cerezo
Depuradora
Río Madre
Los Almajares
Fuente del Almajar
Serón
Pardo Fábrica de
Vaquería de Barcena
Inapesa
Polígono Industrial
Estado de Góngora
Corral de Güetero
La Barrena
Lodares
Corral de Mosquera
Campillo
Río Nuevo
La Canal
Ontinar
Soto de Belver
Soto de Fontellas
El Carrizal
Caserío del Carrizal
Las Planas
El Bocal
Llanos de Castellar
Fuente del Castellar
Los Llanos
del Castellar
La Corraliza
Fontellas
Valpertuna
Fuente del Olmo
Corral de los Pinos
Los Pinos
Balsa de la Tejería
Acogido
Balsa
El Prado
El Palio
Las Tiras
Cabezo Quintana
La Catalana
Las Tapias
El Bodegón
Las Jimenas
Cuestarrata
Camino de Borja
La Olivera
Área de Servicio
Excavación Caserío de la
Escribano Caserío del
Camino de Cascante Corral del
La Plana
Valpertuna
Las Coronas
Estremar
Corral de Valpertuna
Cierzo
Tenis Club
Coronas Casa de las
Corral de las Jimenas
Mejana Alta
El Presal
La Mejana
La Roza
La Mejanica
Estado de Belver
Caserío de Llanos
Los Llanos
Caserío de Llanos
Caserío de los
Caserío de
Caserío de
Caserío de

T.M. de Murchante

T.M. de Tudela

T.M. de Tudela

Tudela

ZARAGOZA / MADRID

CASTEJÓN

Corralizas de la Serna

Corraliza de las Labradas

Corraliza de las Labradas

Corraliza de Barcelosa

Corraliza del Molino

Corraliza de los Hornazos

Plana de Marzo

Cuesta de los Ruejos

Plana de Santa Ana

Monte Canraso

Monte de Canraso

Pendientes de la Reina

Visos del Cristo

Estanca de Cardete

Cardete

Río Costado

Embalse Laminador de Aguas Pluviales

Viosas

Campo Bajo

Cortés

Fijo Cuartero

Caltán

Albea

Rabosales

Gardachales

Esmenas

Río de los Huertos

Traslapuente

Las Norias

Los Pilares

La Marcelina

La Roldana

Termales

Barranco del Carmen

Barranco de la Loma

Barranco de Valdelagua

Barranco de Valdeyuso

Barranco de Valdeyuso

Barranco de Valdeyuso

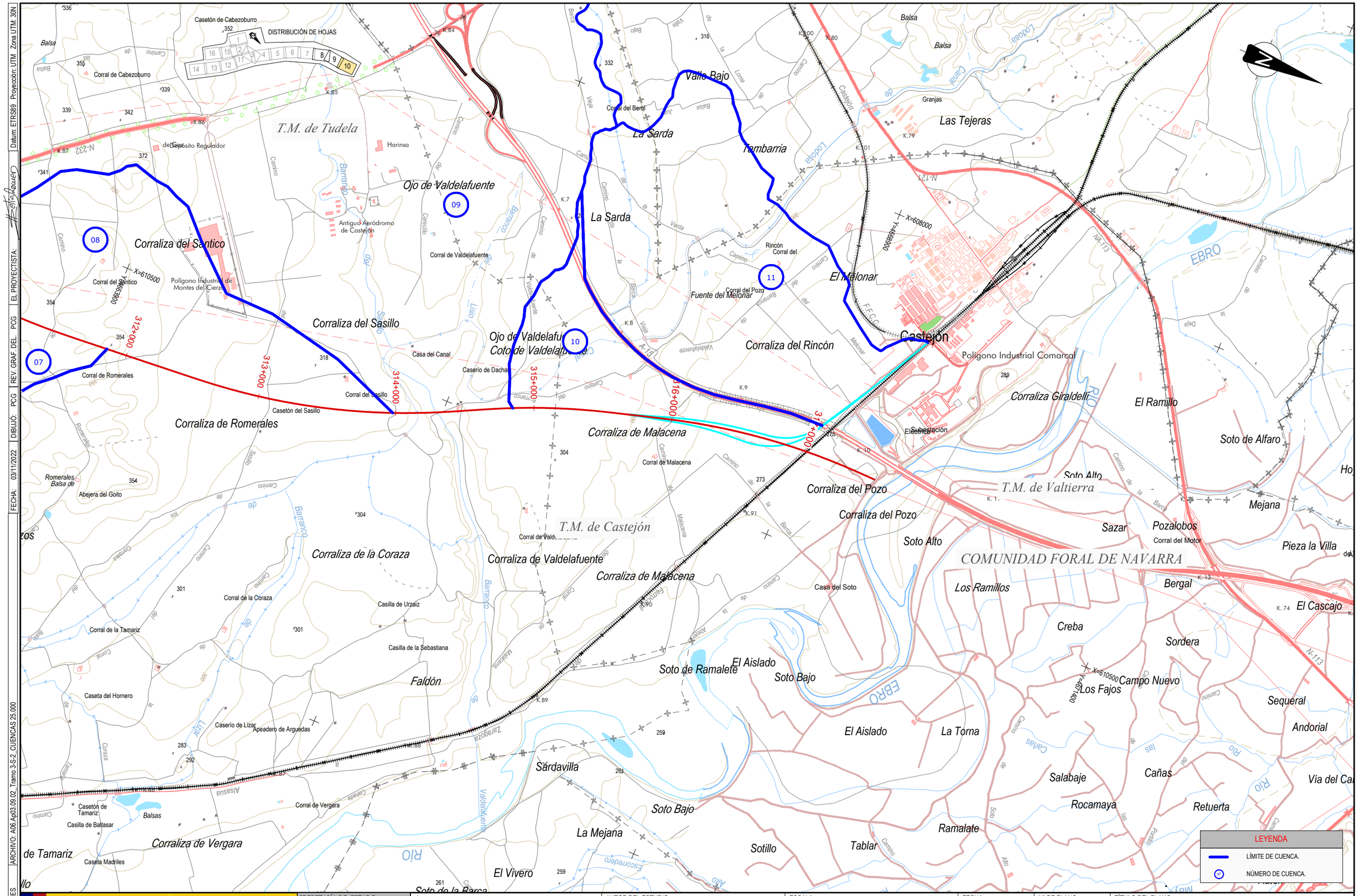

CÓDIGO: 51101800660ES | ARCHIVO: A06.Ap03.09.02_Tramo 3-S-2_CUENCAS 25.000 | DIBUJÓ: PCG | REV. GRAF. DEL: PCG | EL PROYECTISTA: | Datum: ETRS89 Proyección: UTM Zona UTM: 30N

GOBIERNO DE ESPAÑA
MINISTERIO DE TRANSPORTES, MOVILIDAD Y AGENDA URBANA

SECRETARÍA DE ESTADO DE TRANSPORTES, MOVILIDAD Y AGENDA URBANA
SECRETARÍA GENERAL DE INFRAESTRUCTURAS
DIRECCIÓN GENERAL DE PLANIFICACIÓN Y EVALUACIÓN DE LA RED FERROVIARIA

TÍTULO
ESTUDIO INFORMATIVO DEL CORREDOR CANTÁBRICO - MEDITERRÁNEO DE ALTA VELOCIDAD
TRAMO: ZARAGOZA - CASTEJÓN

AUTOR DEL ESTUDIO
tpf INGENIERÍA
DELIA ROMERA LUENGO

ESCALA
A1 1:12.500
A3 1:25.000
Numérica
Gráfica

FECHA
MARZO 2023

Nº DE PLANO:
Ap 3.9.2
Hoja 3 de 3

TÍTULO DEL PLANO
Anejo 6. Climatología, Hidrología y Drenaje
CUENCAS HIDROLÓGICAS
ALTERNATIVA 2 TRAMO 3

APÉNDICE 3.10 CUENCAS HIDROLÓGICAS ACCESO MERCANCÍAS ZARAGOZA-PLAZA DEL TRAMO 4

APÉNDICE 3.10.1 CUENCAS HIDROLÓGICAS ACCESO MERCANCÍAS ZARAGOZA-PLAZA DEL TRAMO 4 ESCALA 1:600.000

Datum: ETRS89 Proyección: UTM Zona UTM: 30N

9336O (P)
Pozuelo de Aragón

9434 (TP)
Zaragoza (Aeropuerto)

9432H (TP)
La Muela

LEYENDA

- LÍMITE DE CUENCA.
- nº NÚMERO DE CUENCA.
- TP ESTACIÓN TERMOPLUVIOMÉTRICA
- P ESTACIÓN PLUVIOMÉTRICA
- POLÍGONO DE THIESSEN

CÓDIGO: 511018006660ES | ARCHIVO: A06.Ap03.10.01_Tramo 4-M_Z-P CUENCAS 600

GOBIERNO DE ESPAÑA
MINISTERIO DE TRANSPORTES, MOVILIDAD Y AGENDA URBANA

SECRETARÍA DE ESTADO DE TRANSPORTES, MOVILIDAD Y AGENDA URBANA
SECRETARÍA GENERAL DE INFRAESTRUCTURAS
DIRECCIÓN GENERAL DE PLANIFICACIÓN Y EVALUACIÓN DE LA RED FERROVIARIA

TÍTULO
ESTUDIO INFORMATIVO DEL CORREDOR CANTÁBRICO - MEDITERRÁNEO DE ALTA VELOCIDAD
TRAMO: ZARAGOZA - CASTEJÓN

AUTOR DEL ESTUDIO
tpf INGENIERÍA
DELIA ROMERA LUENGO

ESCALA
A1
1:300.000
1:600.000
Numérica
0 1,5 3 6 Km
0 3 6 12 Km
Gráfica

FECHA
MARZO 2023

Nº DE PLANO:
Ap 3.10.1
Hoja 1 de 1

TÍTULO DEL PLANO
Anejo 6 Climatología, Hidrología y Drenaje
CUENCAS HIDROLÓGICAS
ALTERNATIVA ACCESO MERCANCIAS ZARAGOZA-PLAZA TRAMO 4

APÉNDICE 3.10.2 CUENCAS HIDROLÓGICAS ACCESO MERCANCÍAS ZARAGOZA-PLAZA DEL TRAMO 4 ESCALA 1:25.000

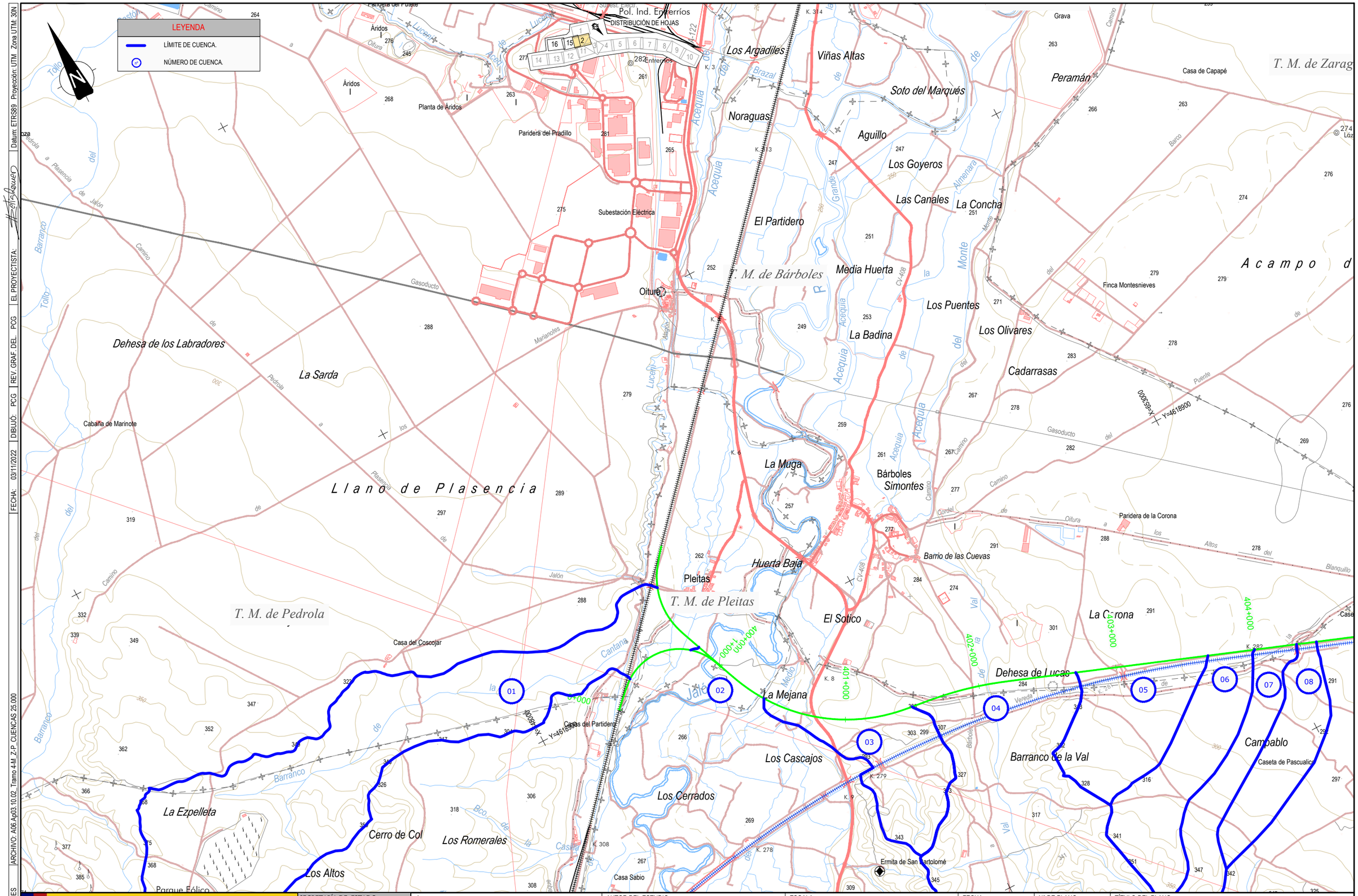

CÓDIGO: 511018006 80ES	ARCHIVO: A06.Ap03.10.02_Tramo 4-M_Z-P_CUENCAS 25.000	DATUM: ETRS89	PROYECCIÓN: UTM	ZONA UTM: 30N			
FECHA: 03/11/2022	DIBUJO: PCG	REV. GRAF. DEL. PCG	EL PROYECTISTA: #elishower				

GOBIERNO DE ESPAÑA — MINISTERIO DE TRANSPORTES, MOVILIDAD Y AGENDA URBANA

SECRETARÍA DE ESTADO DE TRANSPORTES, MOVILIDAD Y AGENDA URBANA
SECRETARÍA GENERAL DE INFRAESTRUCTURAS
DIRECCIÓN GENERAL DE PLANIFICACIÓN Y EVALUACIÓN DE LA RED FERROVIARIA

TÍTULO
ESTUDIO INFORMATIVO DEL CORREDOR CANTÁBRICO - MEDITERRÁNEO DE ALTA VELOCIDAD
TRAMO: ZARAGOZA - CASTEJÓN

AUTOR DEL ESTUDIO
tpf INGENIERÍA #elishower
DELIA ROMERA LUENGO

ESCALA
A1 1:12.500
A3 1:25.000
0 62.5 125 250 m
0 125 250 500 m
Numérica | Gráfica

FECHA
MARZO 2023

Nº DE PLANO:
Ap 3.10.2
Hoja 1 de 3

TÍTULO DEL PLANO
Anejo 6. Climatología, Hidrología y Drenaje
CUENCAS HIDROLÓGICAS
ALTERNATIVA ACCESO MERCANCÍAS
ZARAGOZA-PLAZA TRAMO 4

LEYENDA

LÍMITE DE CUENCA.

NÚMERO DE CUENCA.

DISTRIBUCIÓN DE HOJAS

Acampo de Orús

Acampo García

Acampo Maella

Dehesa de Ganaderos

Barranco de la Val

Cadarrasas

Los Olivares

Los Puentes

Los Goyeros

Las Canales

La Concha

Simontes

Barrio de las Cuevas

La Corona

Dehesa de Lucas

La Coscolleta

Ontinares

Campablo

Acampo de Guallar

San Ignacio

La Almenareta

Balsa de Larralde

Balsa Nueva

Peramán

Casa de Capapé

Lázaros

Paridera de Orús

Paridera de la Corona

Caseta de Francho

Caseta de Pascualico

Fábrica Pirotécnica

Puente de Clavería

Torre de San José

Torre de Alejandro Martínez

Finca Montesnieves

Masía de San José

Corralico de Orús

Áridos

Acampo García 92

Almenara de San Ignacio

Casa de Ganaderos

Ermita de San Bartolomé

Canal de Riego de la Almenareta

Canal Imperial

Acequia del Monte

Acequia del Val

Barranco de la Val

Barranco de la Epla

Barranco de Cascolleta

Barranco de Barbolar

Barranco de Bardallur

Barranco de Ribera

Barranco de Blanquillo

Barranco de Pinsequín

Barranco de Drenaje

Barranco de Ignacio

Gasoducto del Barco

Gasoducto del Puente

Gasoducto del Monte

Gasoducto del Val

Gasoducto del Altos

Gasoducto del Oltura

Gasoducto del Cascolleta

Camino de la Val

Camino de la Cascolleta

Camino de la Almenareta

Camino de la Ribera

Camino de la Drenaje

Camino de la Pinsequín

Camino de la Ignacio

Camino de la Clavería

Camino de la Bardallur

Camino de la Barbolar

Camino de la Monte

Camino de la Puente

Camino de la Barco

Camino de la Altos

Camino de la Oltura

Camino de la Blanquillo

Camino de la Vereda

Camino de la Cordel

Camino de la Acequia

Camino de la Gasoducto

Camino de la Camino

Camino de la Canal

Camino de la Barranco

Camino de la Ermita

Camino de la Corralillos

Camino de la Balsa

Camino de la Casa

Camino de la Caseta

Camino de la Paridera

Camino de la Finca

Camino de la Masía

Camino de la Torre

Camino de la Fábrica

Camino de la Puente

Camino de la Lázaros

Camino de la Peramán

Camino de la Árido

Camino de la Acampo

Camino de la Corralico

Camino de la Almenara

Camino de la Imperial

Camino de la Ontinares

Camino de la Campablo

Camino de la Dehesa

Camino de la Barranco

Camino de la Coscolleta

Camino de la Simontes

Camino de la Árboles

Camino de la Los Puentes

Camino de la Los Olivares

Camino de la Cadarrasas

Camino de la Los Goyeros

Camino de la Las Canales

Camino de la La Concha

Camino de la Barrio de las Cuevas

Camino de la La Corona

Camino de la Dehesa de Lucas

Camino de la La Coscolleta

Camino de la Barranco de la Val

Camino de la Ermita de San Bartolomé

Camino de la Acampo de Orús

Camino de la Acampo García

Camino de la Acampo Maella

Camino de la Dehesa de Ganaderos

Camino de la Acampo de Guallar

Camino de la San Ignacio

Camino de la La Almenareta

Camino de la Balsa de Larralde

Camino de la Balsa Nueva

Camino de la Peramán

Camino de la Casa de Capapé

Camino de la Lázaros

Camino de la Paridera de Orús

Camino de la Paridera de la Corona

Camino de la Caseta de Francho

Camino de la Caseta de Pascualico

Camino de la Fábrica Pirotécnica

Camino de la Puente de Clavería

Camino de la Torre de San José

Camino de la Torre de Alejandro Martínez

Camino de la Finca Montesnieves

Camino de la Masía de San José

Camino de la Corralico de Orús

Camino de la Áridos

Camino de la Acampo García 92

Camino de la Almenara de San Ignacio

Camino de la Casa de Ganaderos

Camino de la Ermita de San Bartolomé

Camino de la El Corralillos

Camino de la Balsa Nueva

Camino de la Peramán

Camino de la Casa de Capapé

Camino de la Lázaros

Camino de la Paridera de Orús

Camino de la Paridera de la Corona

Camino de la Caseta de Francho

Camino de la Caseta de Pascualico

Camino de la Fábrica Pirotécnica

Camino de la Puente de Clavería

Camino de la Torre de San José

Camino de la Torre de Alejandro Martínez

Camino de la Finca Montesnieves

Camino de la Masía de San José

Camino de la Corralico de Orús

Camino de la Áridos

Camino de la Acampo García 92

Camino de la Almenara de San Ignacio

Camino de la Casa de Ganaderos

Camino de la Ermita de San Bartolomé

Camino de la El Corralillos

Camino de la Balsa Nueva

X=656000 Y=4618900

X=656000 Y=4613900

K. 282 K. 283 K. 284 K. 285 K. 286 K. 287 K. 288 K. 289

K. 64 K. 65

01 02 03 04 05 06 07 08 09 10 11 12 13 14 15 16 17 18 19 20 21 22 23 24 25

401+000 402+000 403+000 404+000 405+000 406+000 407+000 408+000 409+000 410+000

CV-408

CODIGO: 511018006 60ES | ARCHIVO: A06 Ap03 10 02_Tramo 4-M_Z-P_CUENCAS 25.000 | DIBUJO: PCG | REV. GRAF. DEL. PCG | EL PROYECTISTA: | DATUM: ETRS89 | PROYECCIÓN: UTM | ZONA UTM: 30N | FECHA: 03/11/2022

GOBIERNO DE ESPAÑA

MINISTERIO DE TRANSPORTES, MOVILIDAD Y AGENDA URBANA

SECRETARÍA DE ESTADO DE TRANSPORTES, MOVILIDAD Y AGENDA URBANA

SECRETARÍA GENERAL DE INFRAESTRUCTURAS

DIRECCIÓN GENERAL DE PLANIFICACIÓN Y EVALUACIÓN DE LA RED FERROVIARIA

TÍTULO

ESTUDIO INFORMATIVO DEL CORREDOR CANTÁBRICO - MEDITERRÁNEO DE ALTA VELOCIDAD

TRAMO: ZARAGOZA - CASTEJÓN

AUTOR DEL ESTUDIO

tpf INGENIERÍA

DELIA ROMERA LUENGO

ESCALA

A1 1:12.500

A3 1:25.000

0 62,5 125 250 m

0 125 250 500 m

Numérica

Gráfica

FECHA

MARZO 2023

Nº DE PLANO:

Ap 3.10.2

Hoja 2 de 3

TÍTULO DEL PLANO

Anejo 6. Climatología, Hidrología y Drenaje

CUENCAS HIDROLÓGICAS

ALTERNATIVA ACCESO MERCANCÍAS

ZARAGOZA-PLAZA TRAMO 4

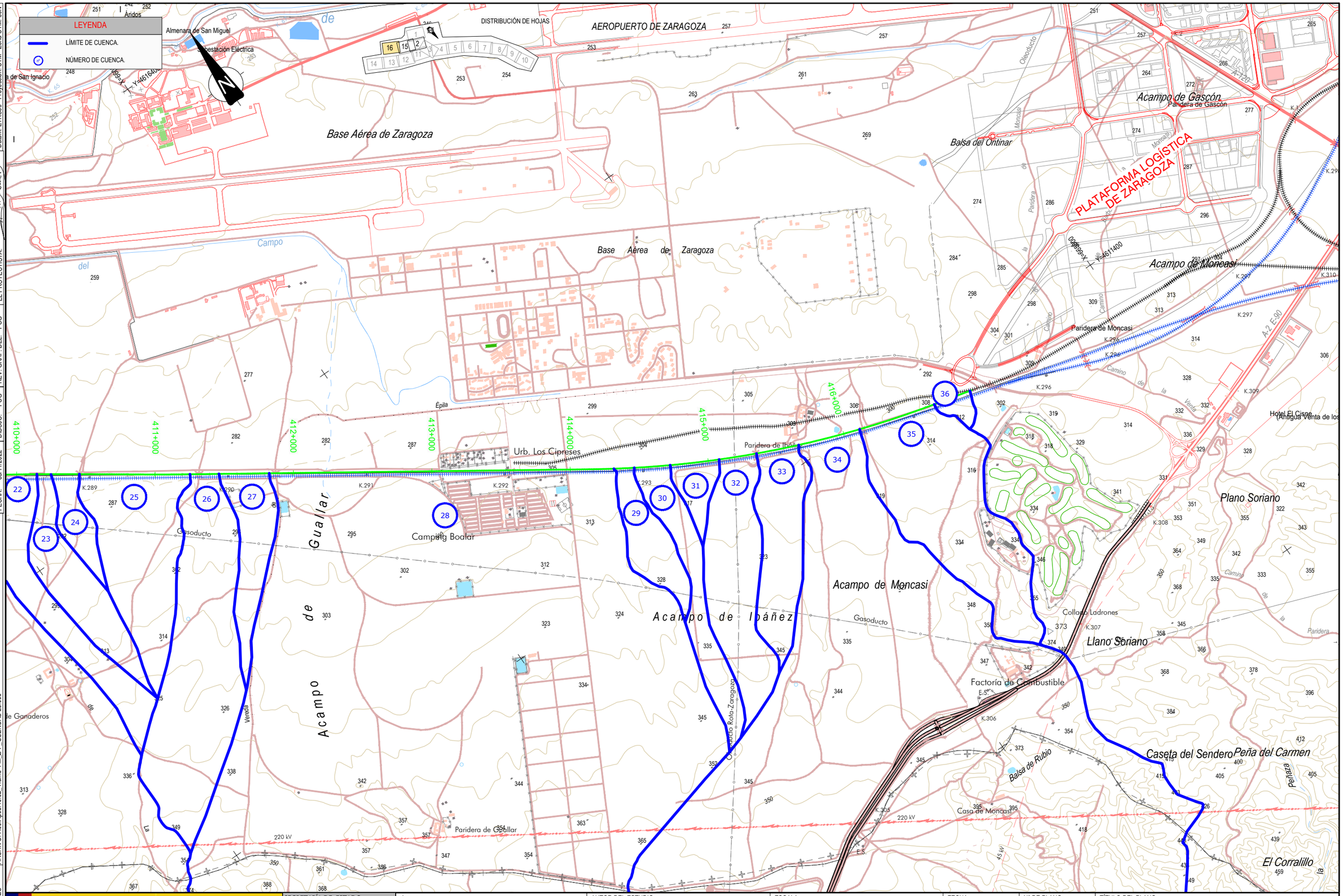

GOBIERNO DE ESPAÑA MINISTERIO DE TRANSPORTES, MOVILIDAD Y AGENDA URBANA	SECRETARÍA DE ESTADO DE TRANSPORTES, MOVILIDAD Y AGENDA URBANA SECRETARÍA GENERAL DE INFRAESTRUCTURAS DIRECCIÓN GENERAL DE PLANIFICACIÓN Y EVALUACIÓN DE LA RED FERROVIARIA	TÍTULO ESTUDIO INFORMATIVO DEL CORREDOR CANTÁBRICO - MEDITERRÁNEO DE ALTA VELOCIDAD TRAMO: ZARAGOZA - CASTEJÓN	AUTOR DEL ESTUDIO tpf INGENIERÍA DELIA ROMERA LUENGO	ESCALA A1 1:12.500 A3 1:25.000 Numérica Gráfica	FECHA MARZO 2023	Nº DE PLANO: Ap 3.10.2 Hoja 3 de 3	TÍTULO DEL PLANO Anejo 6. Climatología, Hidrología y Drenaje CUENCAS HIDROLÓGICAS ALTERNATIVA ACCESO MERCANCÍAS ZARAGOZA-PLAZA TRAMO 4

CÓDIGO: 51101800660ES | ARCHIVO: A06.Ap03.10.02_Tramo 4-M_Z-P_CUENCAS 25.000 | FECHA: 03/11/2022 | DIBUJÓ: PCG | REV. GRAF. DEL. PCG | EL PROYECTISTA: | Datum: ETRS89 | Proyección: UTM | Zona UTM: 30N

APÉNDICE 3.11 CUENCAS HIDROLÓGICAS CONEXIÓN OESTE ZARAGOZA DEL TRAMO 4

APÉNDICE 3.11.1 CUENCAS HIDROLÓGICAS CONEXIÓN OESTE ZARAGOZA DEL TRAMO 4 ESCALA 1:600.000

Datum: ETRS89 Proyección: UTM Zona UTM: 30N

CÓDIGO: 511018006660ES | ARCHIVO: A06.Ap03.11.01_Tramo 4-Conex. O-Z CUENCAS 600

9336O (P)
Pozuelo de Aragón

9434 (TP)
Zaragoza (Aeropuerto)

9432H (TP)
La Muela

01 02 03 04 05 06 07 08 09 10

SORIA · ZARAGOZA · Calatayud · Almazán · Medinaceli · Sigüenza · Molina de Aragón · Monreal del Campo · Calamocha · Daroca · Cariñena · Caspe · Utrillas · Andorra · Alcorisa · Albalate del Arzobispo · Gúdar

Sierra de Cabrejas · Moncayo · P. Natural del Moncayo · Sierra de Tablado · Sierra de Toranzo · Sierra de la Virgen · Sierra de Solorio · Sierra Ministra · Sierra de Pardos · Sierra de Santa Cruz · Sierra de Caldereros · Sierra de Manera · Sierra de Vicor · Sierra de Algairén · Sierra de Cucalón · Sierra de Lidón · Sierra de Javalambre · Montes de Picaza · Montes de Peñalba · Sierra del Tremedal · Sierra de Albarracín · Sierra de San Just · Sierra del Pobo · Sierra de Gúdar · Sierra de Javalambre

Embalse de los Rébanos · Embalse de Almazul · Embalse de Majdevera · Embalse de Monteagudo · Embalse de la Tranquera · Embalse de Las Torcas · Embalse del Atance · Embalse de la Tajera · Embalse del Molino del Chinchilla · Embalse de Cueva Foradada · Embalse del Escuriza · Embalse de Santolea

Río Duero · Río Tajo · Río Ebro · Río Jalón · Río Jiloca · Río Huerva · Río Guadalaviar · Río Guadalope · Río Martín · Río Aguasvivas · Río Regallo · Río Escuriza · Río Matarraña

Parque Natural del Alto Tajo

LA ALCARRIA

Altos de Baraona · Montes Universales

Pasencia de Jalón

AP-2 · A-2 · A-23 · A-68 · N-II · N-111 · N-122 · N-234 · N-211 · N-232 · N-420 · N-330 · N-204 · N-111a · N-111b · N-111c · N-111d · N-111e · N-111f · N-111g · N-111h · N-111i · N-111j · N-111k · N-111l · N-111m · N-111n · N-111o · N-111p · N-111q · N-111r · N-111s · N-111t · N-111u · N-111v · N-111w · N-111x · N-111y · N-111z · N-111aa · N-111ab · N-111ac · N-111ad · N-111ae · N-111af · N-111ag · N-111ah · N-111ai · N-111aj · N-111ak · N-111al · N-111am · N-111an · N-111ao · N-111ap · N-111aq · N-111ar · N-111as · N-111at · N-111au · N-111av · N-111aw · N-111ax · N-111ay · N-111az · N-111ba · N-111bb · N-111bc · N-111bd · N-111be · N-111bf · N-111bg · N-111bh · N-111bi · N-111bj · N-111bk · N-111bl · N-111bm · N-111bn · N-111bo · N-111bp · N-111bq · N-111br · N-111bs · N-111bt · N-111bu · N-111bv · N-111bw · N-111bx · N-111by · N-111bz · N-111ca · N-111cb · N-111cc · N-111cd · N-111ce · N-111cf · N-111cg · N-111ch · N-111ci · N-111cj · N-111ck · N-111cl · N-111cm · N-111cn · N-111co · N-111cp · N-111cq · N-111cr · N-111cs · N-111ct · N-111cu · N-111cv · N-111cw · N-111cx · N-111cy · N-111cz · N-111da · N-111db · N-111dc · N-111dd · N-111de · N-111df · N-111dg · N-111dh · N-111di · N-111dj · N-111dk · N-111dl · N-111dm · N-111dn · N-111do · N-111dp · N-111dq · N-111dr · N-111ds · N-111dt · N-111du · N-111dv · N-111dw · N-111dx · N-111dy · N-111dz · N-111ea · N-111eb · N-111ec · N-111ed · N-111ee · N-111ef · N-111eg · N-111eh · N-111ei · N-111ej · N-111ek · N-111el · N-111em · N-111en · N-111eo · N-111ep · N-111eq · N-111er · N-111es · N-111et · N-111eu · N-111ev · N-111ew · N-111ex · N-111ey · N-111ez · N-111fa · N-111fb · N-111fc · N-111fd · N-111fe · N-111ff · N-111fg · N-111fh · N-111fi · N-111fj · N-111fk · N-111fl · N-111fm · N-111fn · N-111fo · N-111fp · N-111fq · N-111fr · N-111fs · N-111ft · N-111fu · N-111fv · N-111fw · N-111fx · N-111fy · N-111fz · N-111ga · N-111gb · N-111gc · N-111gd · N-111ge · N-111gf · N-111gg · N-111gh · N-111gi · N-111gj · N-111gk · N-111gl · N-111gm · N-111gn · N-111go · N-111gp · N-111gq · N-111gr · N-111gs · N-111gt · N-111gu · N-111gv · N-111gw · N-111gx · N-111gy · N-111gz · N-111ha · N-111hb · N-111hc · N-111hd · N-111he · N-111hf · N-111hg · N-111hh · N-111hi · N-111hj · N-111hk · N-111hl · N-111hm · N-111hn · N-111ho · N-111hp · N-111hq · N-111hr · N-111hs · N-111ht · N-111hu · N-111hv · N-111hw · N-111hx · N-111hy · N-111hz · N-111ia · N-111ib · N-111ic · N-111id · N-111ie · N-111if · N-111ig · N-111ih · N-111ii · N-111ij · N-111ik · N-111il · N-111im · N-111in · N-111io · N-111ip · N-111iq · N-111ir · N-111is · N-111it · N-111iu · N-111iv · N-111iw · N-111ix · N-111iy · N-111iz · N-111ja · N-111jb · N-111jc · N-111jd · N-111je · N-111jf · N-111jg · N-111jh · N-111ji · N-111jj · N-111jk · N-111jl · N-111jm · N-111jn · N-111jo · N-111jp · N-111jq · N-111jr · N-111js · N-111jt · N-111ju · N-111jv · N-111jw · N-111jx · N-111jy · N-111jz · N-111ka · N-111kb · N-111kc · N-111kd · N-111ke · N-111kf · N-111kg · N-111kh · N-111ki · N-111kj · N-111kk · N-111kl · N-111km · N-111kn · N-111ko · N-111kp · N-111kq · N-111kr · N-111ks · N-111kt · N-111ku · N-111kv · N-111kw · N-111kx · N-111ky · N-111kz · N-111la · N-111lb · N-111lc · N-111ld · N-111le · N-111lf · N-111lg · N-111lh · N-111li · N-111lj · N-111lk · N-111ll · N-111lm · N-111ln · N-111lo · N-111lp · N-111lq · N-111lr · N-111ls · N-111lt · N-111lu · N-111lv · N-111lw · N-111lx · N-111ly · N-111lz · N-111ma · N-111mb · N-111mc · N-111md · N-111me · N-111mf · N-111mg · N-111mh · N-111mi · N-111mj · N-111mk · N-111ml · N-111mm · N-111mn · N-111mo · N-111mp · N-111mq · N-111mr · N-111ms · N-111mt · N-111mu · N-111mv · N-111mw · N-111mx · N-111my · N-111mz · N-111na · N-111nb · N-111nc · N-111nd · N-111ne · N-111nf · N-111ng · N-111nh · N-111ni · N-111nj · N-111nk · N-111nl · N-111nm · N-111nn · N-111no · N-111np · N-111nq · N-111nr · N-111ns · N-111nt · N-111nu · N-111nv · N-111nw · N-111nx · N-111ny · N-111nz · N-111oa · N-111ob · N-111oc · N-111od · N-111oe · N-111of · N-111og · N-111oh · N-111oi · N-111oj · N-111ok · N-111ol · N-111om · N-111on · N-111oo · N-111op · N-111oq · N-111or · N-111os · N-111ot · N-111ou · N-111ov · N-111ow · N-111ox · N-111oy · N-111oz · N-111pa · N-111pb · N-111pc · N-111pd · N-111pe · N-111pf · N-111pg · N-111ph · N-111pi · N-111pj · N-111pk · N-111pl · N-111pm · N-111pn · N-111po · N-111pp · N-111pq · N-111pr · N-111ps · N-111pt · N-111pu · N-111pv · N-111pw · N-111px · N-111py · N-111pz · N-111qa · N-111qb · N-111qc · N-111qd · N-111qe · N-111qf · N-111qg · N-111qh · N-111qi · N-111qj · N-111qk · N-111ql · N-111qm · N-111qn · N-111qo · N-111qp · N-111qq · N-111qr · N-111qs · N-111qt · N-111qu · N-111qv · N-111qw · N-111qx · N-111qy · N-111qz · N-111ra · N-111rb · N-111rc · N-111rd · N-111re · N-111rf · N-111rg · N-111rh · N-111ri · N-111rj · N-111rk · N-111rl · N-111rm · N-111rn · N-111ro · N-111rp · N-111rq · N-111rr · N-111rs · N-111rt · N-111ru · N-111rv · N-111rw · N-111rx · N-111ry · N-111rz · N-111sa · N-111sb · N-111sc · N-111sd · N-111se · N-111sf · N-111sg · N-111sh · N-111si · N-111sj · N-111sk · N-111sl · N-111sm · N-111sn · N-111so · N-111sp · N-111sq · N-111sr · N-111ss · N-111st · N-111su · N-111sv · N-111sw · N-111sx · N-111sy · N-111sz · N-111ta · N-111tb · N-111tc · N-111td · N-111te · N-111tf · N-111tg · N-111th · N-111ti · N-111tj · N-111tk · N-111tl · N-111tm · N-111tn · N-111to · N-111tp · N-111tq · N-111tr · N-111ts · N-111tt · N-111tu · N-111tv · N-111tw · N-111tx · N-111ty · N-111tz · N-111ua · N-111ub · N-111uc · N-111ud · N-111ue · N-111uf · N-111ug · N-111uh · N-111ui · N-111uj · N-111uk · N-111ul · N-111um · N-111un · N-111uo · N-111up · N-111uq · N-111ur · N-111us · N-111ut · N-111uu · N-111uv · N-111uw · N-111ux · N-111uy · N-111uz · N-111va · N-111vb · N-111vc · N-111vd · N-111ve · N-111vf · N-111vg · N-111vh · N-111vi · N-111vj · N-111vk · N-111vl · N-111vm · N-111vn · N-111vo · N-111vp · N-111vq · N-111vr · N-111vs · N-111vt · N-111vu · N-111vv · N-111vw · N-111vx · N-111vy · N-111vz · N-111wa · N-111wb · N-111wc · N-111wd · N-111we · N-111wf · N-111wg · N-111wh · N-111wi · N-111wj · N-111wk · N-111wl · N-111wm · N-111wn · N-111wo · N-111wp · N-111wq · N-111wr · N-111ws · N-111wt · N-111wu · N-111wv · N-111ww · N-111wx · N-111wy · N-111wz · N-111xa · N-111xb · N-111xc · N-111xd · N-111xe · N-111xf · N-111xg · N-111xh · N-111xi · N-111xj · N-111xk · N-111xl · N-111xm · N-111xn · N-111xo · N-111xp · N-111xq · N-111xr · N-111xs · N-111xt · N-111xu · N-111xv · N-111xw · N-111xx · N-111xy · N-111xz · N-111ya · N-111yb · N-111yc · N-111yd · N-111ye · N-111yf · N-111yg · N-111yh · N-111yi · N-111yj · N-111yk · N-111yl · N-111ym · N-111yn · N-111yo · N-111yp · N-111yq · N-111yr · N-111ys · N-111yt · N-111yu · N-111yv · N-111yw · N-111yx · N-111yy · N-111yz · N-111za · N-111zb · N-111zc · N-111zd · N-111ze · N-111zf · N-111zg · N-111zh · N-111zi · N-111zj · N-111zk · N-111zl · N-111zm · N-111zn · N-111zo · N-111zp · N-111zq · N-111zr · N-111zs · N-111zt · N-111zu · N-111zv · N-111zw · N-111zx · N-111zy · N-111zz

LEYENDA

- LÍMITE DE CUENCA.
- (nº) NÚMERO DE CUENCA.
- TP ESTACIÓN TERMOPLUVIOMÉTRICA
- P ESTACIÓN PLUVIOMÉTRICA
- POLÍGONO DE THIESSEN

GOBIERNO DE ESPAÑA
MINISTERIO DE TRANSPORTES, MOVILIDAD Y AGENDA URBANA

SECRETARÍA DE ESTADO DE TRANSPORTES, MOVILIDAD Y AGENDA URBANA
SECRETARÍA GENERAL DE INFRAESTRUCTURAS
DIRECCIÓN GENERAL DE PLANIFICACIÓN Y EVALUACIÓN DE LA RED FERROVIARIA

TÍTULO
ESTUDIO INFORMATIVO DEL CORREDOR CANTÁBRICO - MEDITERRÁNEO DE ALTA VELOCIDAD
TRAMO: ZARAGOZA - CASTEJÓN

AUTOR DEL ESTUDIO
tpf INGENIERÍA
DELIA ROMERA LUENGO

ESCALA
1:300.000 A1
1:600.000
Numérica
0 1,5 3 6 Km
0 3 6 12 Km
Gráfica

FECHA
MARZO 2023

Nº DE PLANO:
Ap 3.11.1
Hoja 1 de 1

TÍTULO DEL PLANO
Anejo 6 Climatología, Hidrología y Drenaje
CUENCAS HIDROLÓGICAS
ALTERNATIVA CONEXIÓN OESTE ZARAGOZA TRAMO 4

APÉNDICE 3.11.2 CUENCAS HIDROLÓGICAS CONEXIÓN OESTE ZARAGOZA DEL TRAMO 4 ESCALA 1:25.000

LEYENDA

LÍMITE DE CUENCA.

NÚMERO DE CUENCA.

DISTRIBUCIÓN DE HOJAS

Cabañas de Ebro · Mejana de Calvera · Los Cospillares · Marfanes · Doce Hanegas · Las Rozas · Repol · Peaje · Peadero de Pedrola · T. M. de Cabaña de Ebro · T. M. de Alagón · Est. de Cabañas de Ebro · Barrio de la Estación · Marrachas · La Hoya · Pol. Ind. Montecicos · Romerales · Fuente de la Pantuja · Alagón · Los Castillos · El Piojo · La Nava · Piquillos Bajos · El Forón · El Naranjillo · Cabezos · Buen Vino · Fuente del Azuer · El Pilón · Azuer · Pozamillos · Arenas · Palacio de Villahermosa · Ermita de San Sebastián · Iglesia Ntra Sra de los Ángeles · El Azuer · Área de Descanso · El Chopo · El Cercado · Piquillos Altos · Las Canales · La Peladilla · La Parrilla · La Atalaya · La Paja · Huerta del Duque · Tanatorio · Fuenmayor · La Mora · Alcaidados · El Batán · La Lucea · Pedrola · El Cabezo · Cortes · Badoto · Figueruelas · Pol. Ind. P-6 · Subest. Eléctr. Figueruelas · Parapos · Campo Royo · El Prado · Torremata · Lucea Alta · Pol. Ind. Entrerríos · T. M. de Figueruelas · Ganchuelos · Las Mejanas · Las Landas · La Muralla · Acueducto del Río Jalón · Alpazarán · Fábrica de Automóviles · El Forón · La Hoya · Grisén · Soto de la Fuente · Barrio de las Casetas · T. M. de Grisen · Soto del Rey · La Manzana · Las Murallas · Las Parcelas · Ermita Virgen de la Ola · Los Cascajos · T. M. de Bárboles · Grava · Los Argadiles · Viñas Altas · Áridos · Paridera del Putete · Paridera del Terrero · Retuer Alto · Venta del Sastre · Planta de Áridos · Pol. Ind. Entrerríos · Subest. Eléctr. Entrerríos

01 · 02 · 03 · 04 · 05 · 06 · 07 · 08 · 09 · 10

1+000 · 2+000 · 3+000 · 4+000 · 5+000 · 6+000 · 7+000 · 8+000 · 9+000 · 10+000

Y=4626000 · X=688000

GOBIERNO DE ESPAÑA · MINISTERIO DE TRANSPORTES, MOVILIDAD Y AGENDA URBANA	SECRETARÍA DE ESTADO DE TRANSPORTES, MOVILIDAD Y AGENDA URBANA SECRETARÍA GENERAL DE INFRAESTRUCTURAS DIRECCIÓN GENERAL DE PLANIFICACIÓN Y EVALUACIÓN DE LA RED FERROVIARIA
TÍTULO: ESTUDIO INFORMATIVO DEL CORREDOR CANTÁBRICO - MEDITERRÁNEO DE ALTA VELOCIDAD TRAMO: ZARAGOZA - CASTEJÓN	AUTOR DEL ESTUDIO: tpf INGENIERÍA · DELIA ROMERA LUENGO
ESCALA: A1 1:12.500 · A3 1:25.000 · Numérica · Gráfica (0 62.5 125 250 m · 0 125 250 500 m)	FECHA: MARZO 2023
Nº DE PLANO: Ap 3.11.2 · Hoja 1 de 2	TÍTULO DEL PLANO: Anejo 6. Climatología, Hidrología y Drenaje · CUENCAS HIDROLÓGICAS · ALTERNATIVA CONEXIÓN OESTE ZARAGOZA TRAMO 4

CODIGO: 511018006605ES | ARCHIVO: A06 Ap03.11.02_Tramo 4-Conex. O-Z_CUENCAS 25.000 | FECHA: 03/11/2022 | DIBUJO: PCG | REV. GRAF. DEL.: PCG | EL PROYECTISTA: | Datum: ETRS89 | Proyección: UTM | Zona UTM: 30N

LEYENDA

LÍMITE DE CUENCA.

NÚMERO DE CUENCA.

DISTRIBUCIÓN DE HOJAS

T. M. de Sobradiel

T. M. de La Joyosa

T. M. de Pinseque

T. M. de Zaragoza

Huerta del Castellar · Venilla · Mangas · de Alagón · Puentecilla · Campos · Hoya de la Cocina · Entremuel · Cenojares · Torres de Berrellén · Efesilla · Rompedizo · El Plano · Ermita de San Antonio · Mejana del Tambor · Mejana Nueva · Las Costeras · Prados Bajos · Las Vueltas · Las Costeras · Las Olmeras · Torre del Bombón · Raso · El Balsón · Sobradiel · Manzanal · Las Moras · Área de Servicio · El Moro · Sandueña · Garfilán · Perdigano · La Torre · Campaltro · La Joyosa · Vallesco · Los Cascajos · El Tejar · Viñas Altas · Ginestrales · Marlofa · Urb. La Joya · Los Olivares · Barrio de Camino Real · Fábrica de Carrocerías · Almozara · Urb. Alameda · Estacada de Virto · Villarrapa · Los Codos · Casas de Jalón · Torre Aguado · Torre Bello · El Palmo · Urb. Hoya Pinseque · Los Mojones · Centro Asistencial para Discapacitados · Viñales · Lisón · Urb. Casetas Park · Casetas · El Mesonar · Pol. Ind. las Vías · Pol. Ind. los Leones · Balsa Ojo de Fraile · El Monte · Urb. El Coto · Prados de Maella · Ojo del Cura · Balsa la Consejera · La Balsa · Golf los Lagos · Barrio de Planillas · Las Planillas · Correntías · Barrio del Molino · Miraflores · Gallopar · Pinseque · Las Brazaulas · Cerecerra · Torre de Pascuala · Agustios · El Calvario · Pochuelos · La Hoya · La Corona · La Viñaza · Urbanización Prado del Rey · Torre de Solans · El Meadero · Hornera Baja · Setabia · Olmeras · Prados del Lugar · Cascajos · Gallipuente · Paridera de la Carraca · Barragán · Las Navas · Torre de los Navarros · Hormigueros · El Raso · Arcales · Los Morales · La Pocha · Ginestral · El Corazón · Las Canteras · San Miguel · Torre del Puente Cano · Belaza · Monte de Belaza · Caseta de Feliciano · Urbanización Lago Azul · Cantavieja · Codera de San Miguel · La Colmenera · Torre Piqueros · El Cilindro · Torre del Hospital · Barrio el Cuenca · Torre Nueva · Almenara Santa Emilia · Torre de Belaza · Centro Asistencial para Discapacitados

Acequia de Alagón · Acequia del Torre · Acequia de Entremuel · Acequia de Cenojares · Acequia de Utebo · Acequia de Centén · Acequia de la Joyosa · Acequia de Campaltro · Acequia de Ginestrales · Acequia de Estacada de Virto · Acequia de Villarrapa · Acequia de Pinseque · Acequia de Olmeras · Acequia de Hormigueros · Acequia de Arcales · Acequia de Barragán · Acequia de Almozara · Acequia de la Balsa · Acequia de Pochuelos · Acequia de Prados del Lugar · Acequia de Cascajos · Acequia de Gallipuente · Acequia de Retuerta · Acequia de Monte · Acequia de Corazón · Acequia de Millares · Acequia de Viñaza · Acequia de Lugar · Acequia de Barragán · Acequia de Hijuela · Acequia de Rasa de los Arcales · Acequia de Rasa de los Cascajos · Acequia de Rasa de los Ontinares · Acequia de Rasa del Monte · Acequia de Rasa del Retuerta · Acequia de Rasa del Riego · Acequia de Rasa del Plano · Acequia de Rasa del Escorredero · Acequia de Rasa del Carrascillo · Acequia de Rasa del Camino · Acequia de Rasa del Pepe · Acequia de Rasa del Hijuela · Acequia de Rasa del Millares · Acequia de Rasa del Viñaza · Acequia de Rasa del Lugar · Acequia de Rasa del Barragán · Acequia de Rasa del Corazón · Acequia de Rasa del Monte · Acequia de Rasa del Retuerta · Acequia de Rasa del Riego · Acequia de Rasa del Plano · Acequia de Rasa del Escorredero · Acequia de Rasa del Carrascillo · Acequia de Rasa del Camino · Acequia de Rasa del Pepe · Acequia de Rasa del Hijuela · Acequia de Rasa del Millares · Acequia de Rasa del Viñaza · Acequia de Rasa del Lugar · Acequia de Rasa del Barragán · Acequia de Rasa del Corazón

E-804 / AP-68 · A-68 · N-232a · GR 99 · CV-658 · CV-912 · RÍO EBRO

Coordenadas: X=660000 Y=4626400 · X=660000 Y=4623000 · X=660000 Y=4619600

GOBIERNO DE ESPAÑA · MINISTERIO DE TRANSPORTES, MOVILIDAD Y AGENDA URBANA	SECRETARÍA DE ESTADO DE TRANSPORTES, MOVILIDAD Y AGENDA URBANA SECRETARÍA GENERAL DE INFRAESTRUCTURAS DIRECCIÓN GENERAL DE PLANIFICACIÓN Y EVALUACIÓN DE LA RED FERROVIARIA	TÍTULO ESTUDIO INFORMATIVO DEL CORREDOR CANTÁBRICO - MEDITERRÁNEO DE ALTA VELOCIDAD TRAMO: ZARAGOZA - CASTEJÓN	AUTOR DEL ESTUDIO tpf INGENIERÍA DELIA ROMERA LUENGO	ESCALA A1 1:12.500 A3 1:25.000 Numérica · Gráfica	FECHA MARZO 2023	Nº DE PLANO: Ap 3.11.2 Hoja 2 de 2	TÍTULO DEL PLANO Anejo 6. Climatología, Hidrología y Drenaje CUENCAS HIDROLÓGICAS ALTERNATIVA CONEXIÓN OESTE ZARAGOZA TRAMO 4

CÓDIGO: 5110180066ES · ARCHIVO: A06.Ap03.11.02_Tramo 4-Conex. O-Z_CUENCAS 25.000 · FECHA: 03/11/2022 · DIBUJO: PCG · REV. GRAF. DEL. PCG · EL PROYECTISTA: · Proyección: UTM Zona UTM: 30N · Datum: ETRS89

APÉNDICE 4. CAUDALES DE GRANDES CUENCAS

APÉNDICE 4.1. CAUDALES DE GRANDES CUENCAS TRAMO 1

CÁLCULO DE CAUDAL DE LA CUENCA 13 DE LA ALTERNATIVA T-1-S-1 DEL TRAMO 1

GOBIERNO DE ESPAÑA | MINISTERIO DE FOMENTO | MINISTERIO DE AGRICULTURA, ALIMENTACIÓN Y MEDIO AMBIENTE | CEDEX CENTRO DE ESTUDIOS Y EXPERIMENTACIÓN DE OBRAS PÚBLICAS | SECRETARÍA DE ESTADO DE MEDIO AMBIENTE | DIRECCIÓN GENERAL DEL AGUA

Demarcación hidrográfica del Ebro

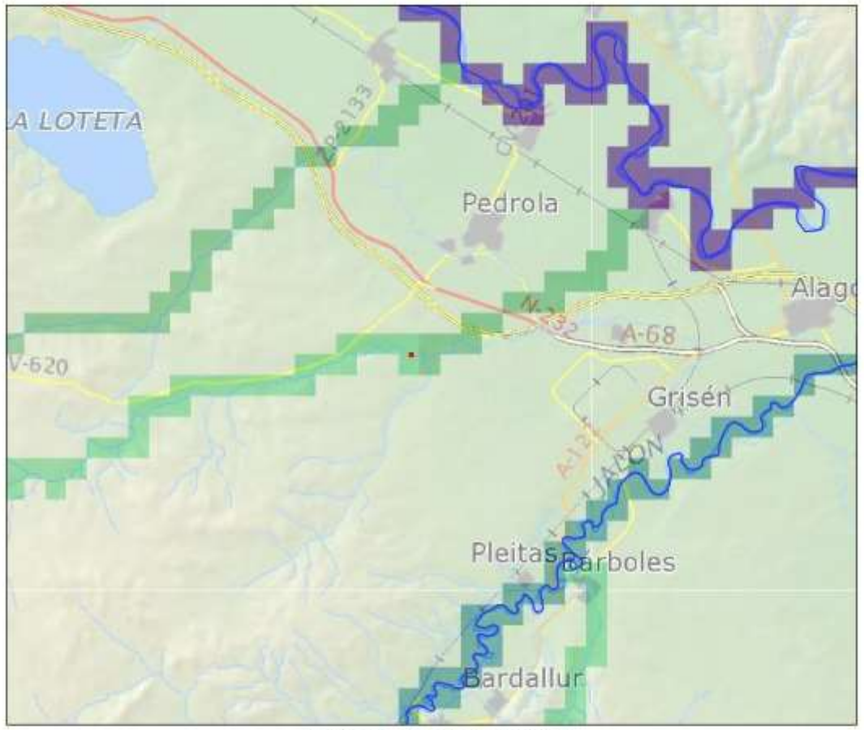

INFORME CONSULTA CAUDALES

COORDENADAS UTM. HUSO 30

X utm : 646868.7 Y utm : 4625057.7

RESULTADO

Periodo de retorno (años) : 500	Caudal (m3/s) : 183

LEYENDA

- punto
- Demarcación
- Ríos
- Caudales 500 años
- cartografia.ecw

Kilómetros

Fecha : 04.11.2022

CÁLCULO DE CAUDAL DE LA CUENCA 19 DE LA ALTERNATIVA T-1-S-1 DEL TRAMO 1

GOBIERNO DE ESPAÑA | MINISTERIO DE FOMENTO | MINISTERIO DE AGRICULTURA, ALIMENTACIÓN Y MEDIO AMBIENTE | CEDEX CENTRO DE ESTUDIOS Y EXPERIMENTACIÓN DE OBRAS PÚBLICAS | SECRETARÍA DE ESTADO DE MEDIO AMBIENTE | DIRECCIÓN GENERAL DEL AGUA

Demarcación hidrográfica del Ebro

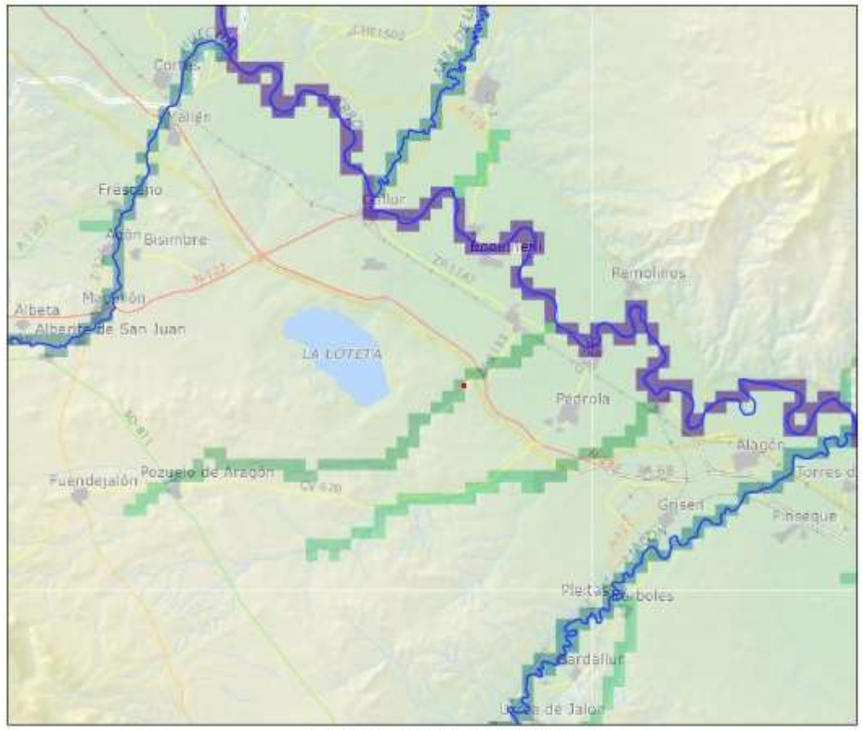

INFORME CONSULTA CAUDALES

COORDENADAS UTM. HUSO 30

X utm : 643945 Y utm : 4629274

RESULTADO

Periodo de retorno (años) : 500	Caudal (m3/s) : 279

LEYENDA

- punto
- Demarcación
- Ríos
- Caudales 500 años
- cartografia.ecw

Kilómetros

Fecha : 02.11.2022

CÁLCULO DE CAUDAL DE LA CUENCA 12 DE LA ALTERNATIVA T-1-S-2 DEL TRAMO 1

GOBIERNO DE ESPAÑA · MINISTERIO DE FOMENTO · MINISTERIO DE AGRICULTURA, ALIMENTACIÓN Y MEDIO AMBIENTE · CEDEX CENTRO DE ESTUDIOS Y EXPERIMENTACIÓN DE OBRAS PÚBLICAS · SECRETARÍA DE ESTADO DE MEDIO AMBIENTE · DIRECCIÓN GENERAL DEL AGUA

Demarcación hidrográfica del Ebro

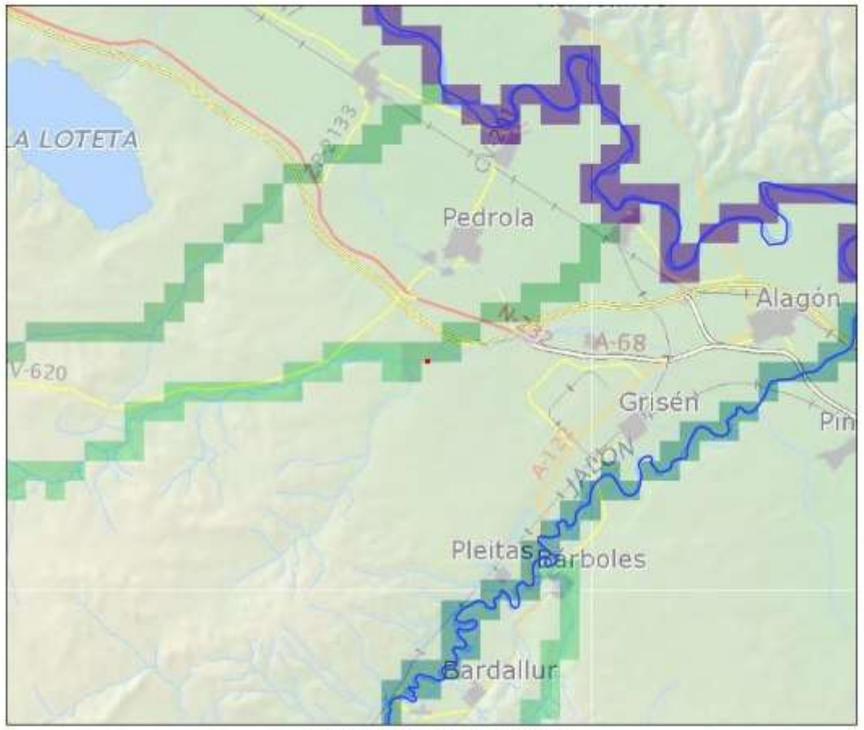

INFORME CONSULTA CAUDALES

COORDENADAS UTM. HUSO 30

X utm : 647692 Y utm : 4625071

RESULTADO

Periodo de retorno (años) : 500 Caudal (m3/s) : 215

LEYENDA

punto

Demarcación

Ríos

Caudales 500 años

cartografia.ecw

Kilómetros

Fecha : 03.11.2022

CÁLCULO DE CAUDAL DE LA CUENCA 16 DE LA ALTERNATIVA T-1-S-2 DEL TRAMO 1

GOBIERNO DE ESPAÑA · MINISTERIO DE FOMENTO · MINISTERIO DE AGRICULTURA, ALIMENTACIÓN Y MEDIO AMBIENTE · CEDEX CENTRO DE ESTUDIOS Y EXPERIMENTACIÓN DE OBRAS PÚBLICAS · SECRETARÍA DE ESTADO DE MEDIO AMBIENTE · DIRECCIÓN GENERAL DEL AGUA

Demarcación hidrográfica del Ebro

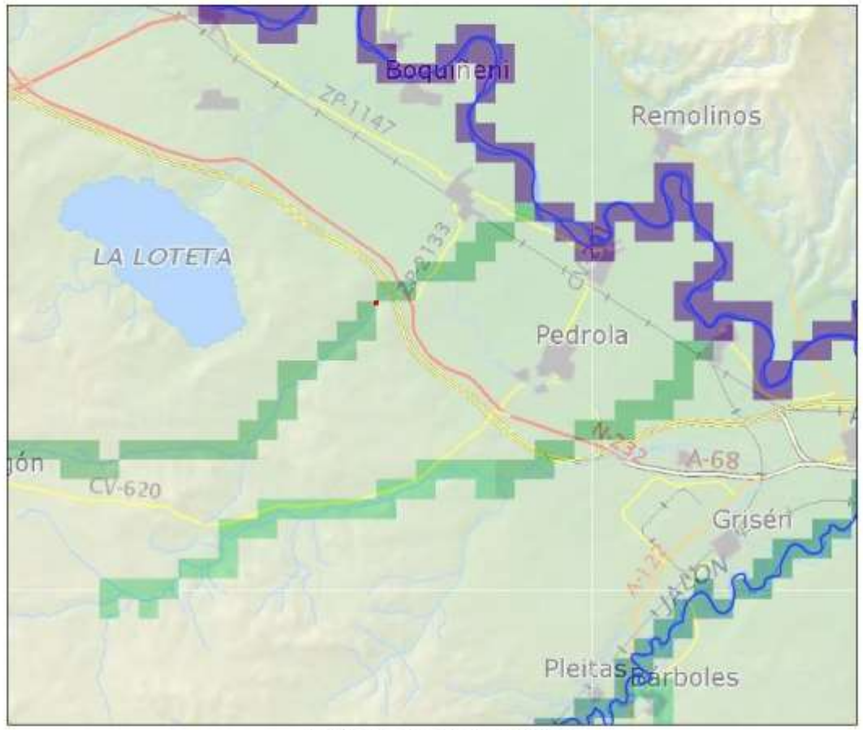

INFORME CONSULTA CAUDALES

COORDENADAS UTM. HUSO 30

X utm : 644047 Y utm : 4629510

RESULTADO

Periodo de retorno (años) : 500 Caudal (m3/s) : 279

LEYENDA

punto

Demarcación

Ríos

Caudales 500 años

cartografia.ecw

Kilómetros

Fecha : 03.11.2022

APÉNDICE 4.2. CAUDALES DE GRANDES CUENCAS TRAMO 2

CÁLCULO DE CAUDAL DE LA CUENCA 7 DE LA ALTERNATIVA T-2-S-1 DEL TRAMO 2

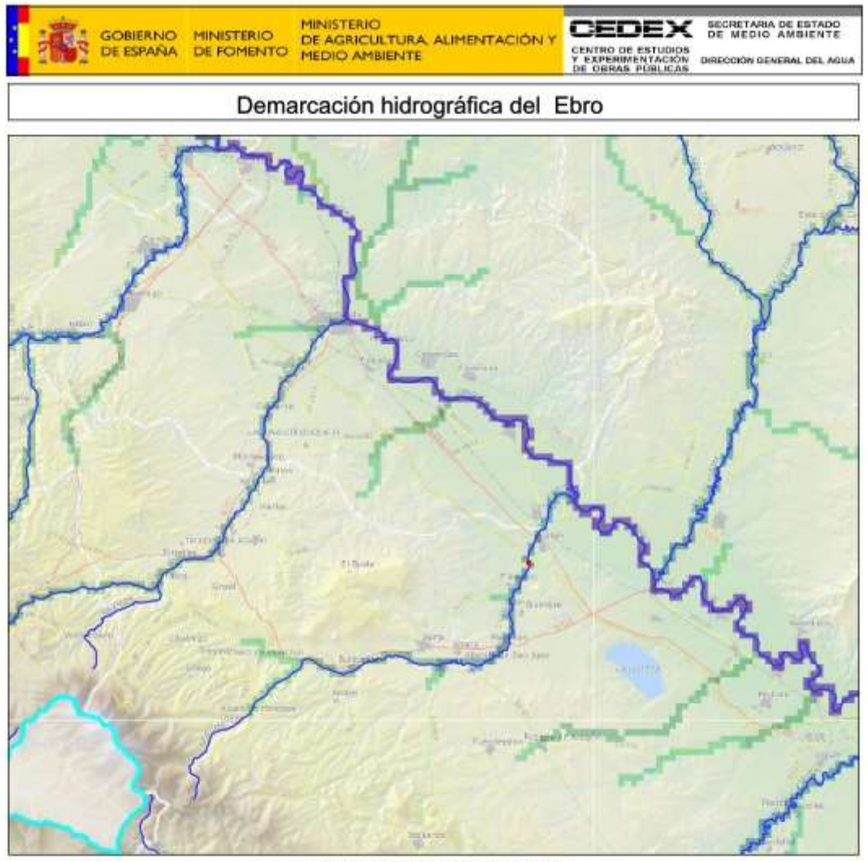

INFORME CONSULTA CAUDALES

COORDENADAS UTM. HUSO 30

X utm : 630074 Y utm : 4639031

RESULTADO

Periodo de retorno (años) : 500 Caudal (m3/s) : 606

LEYENDA

punto

Demarcación

Ríos

Caudales 500 años

cartografia.ecw

Kilómetros

Fecha : 27.10.2022

CÁLCULO DE CAUDAL DE LA CUENCA 24 DE LA ALTERNATIVA T-2-S-1 DEL TRAMO 2

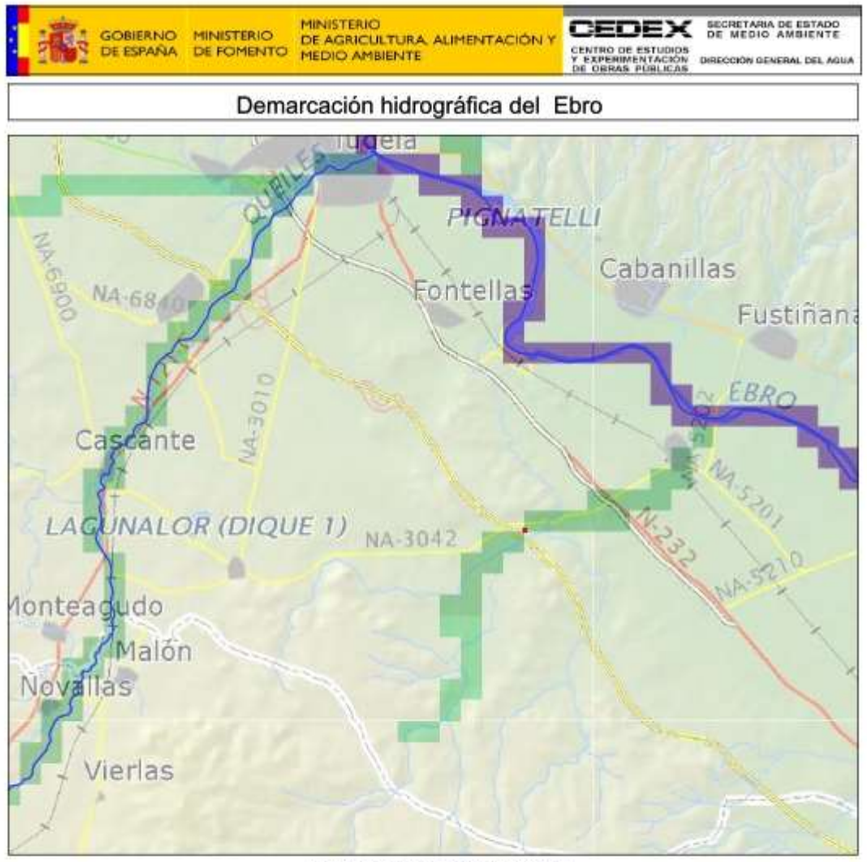

INFORME CONSULTA CAUDALES

COORDENADAS UTM. HUSO 30

X utm : 619552.1 Y utm : 4649103.4

RESULTADO

Periodo de retorno (años) : 500 Caudal (m3/s) : 226

LEYENDA

punto

Demarcación

Ríos

Caudales 500 años

cartografia.ecw

Kilómetros

Fecha : 27.10.2022

CÁLCULO DE CAUDAL DE LA CUENCA 7 DE LA ALTERNATIVA T-2-S-2 DEL TRAMO 2

GOBIERNO DE ESPAÑA · MINISTERIO DE FOMENTO · MINISTERIO DE AGRICULTURA, ALIMENTACIÓN Y MEDIO AMBIENTE · CEDEX CENTRO DE ESTUDIOS Y EXPERIMENTACIÓN DE OBRAS PÚBLICAS · SECRETARÍA DE ESTADO DE MEDIO AMBIENTE · DIRECCIÓN GENERAL DEL AGUA

Demarcación hidrográfica del Ebro

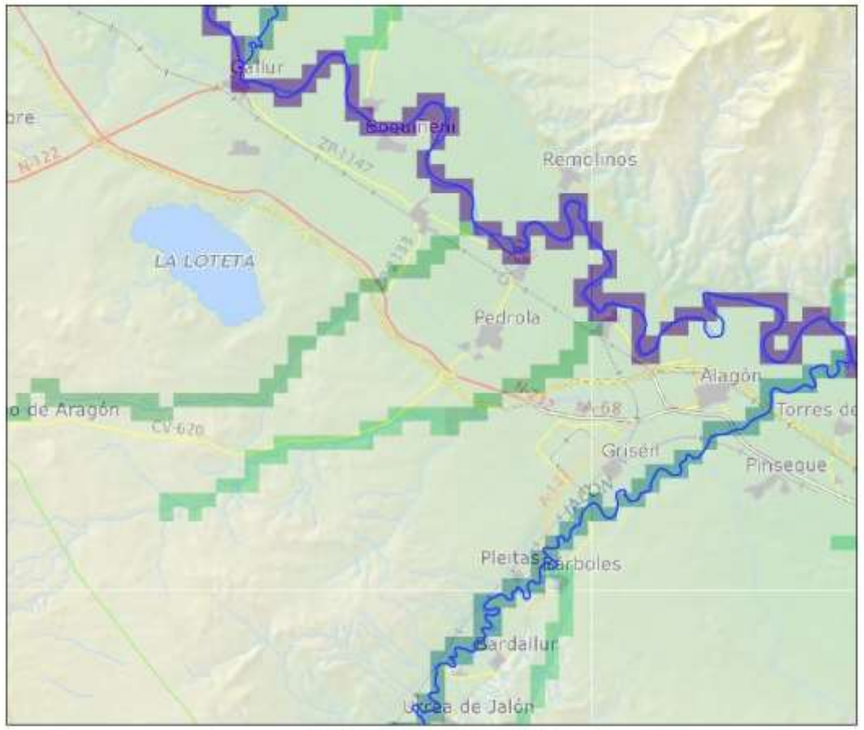

INFORME CONSULTA CAUDALES

COORDENADAS UTM. HUSO 30

X utm : 629964 Y utm : 4639359

RESULTADO

Periodo de retorno (años) : 500 Caudal (m3/s) : 607

LEYENDA

punto

Demarcación

Ríos

Caudales 500 años

cartografia.ecw

Kilómetros

Fecha : 27.10.2022

CÁLCULO DE CAUDAL DE LA CUENCA 20 DE LA ALTERNATIVA T-2-S-2 DEL TRAMO 2

GOBIERNO DE ESPAÑA · MINISTERIO DE FOMENTO · MINISTERIO DE AGRICULTURA, ALIMENTACIÓN Y MEDIO AMBIENTE · CEDEX CENTRO DE ESTUDIOS Y EXPERIMENTACIÓN DE OBRAS PÚBLICAS · SECRETARÍA DE ESTADO DE MEDIO AMBIENTE · DIRECCIÓN GENERAL DEL AGUA

Demarcación hidrográfica del Ebro

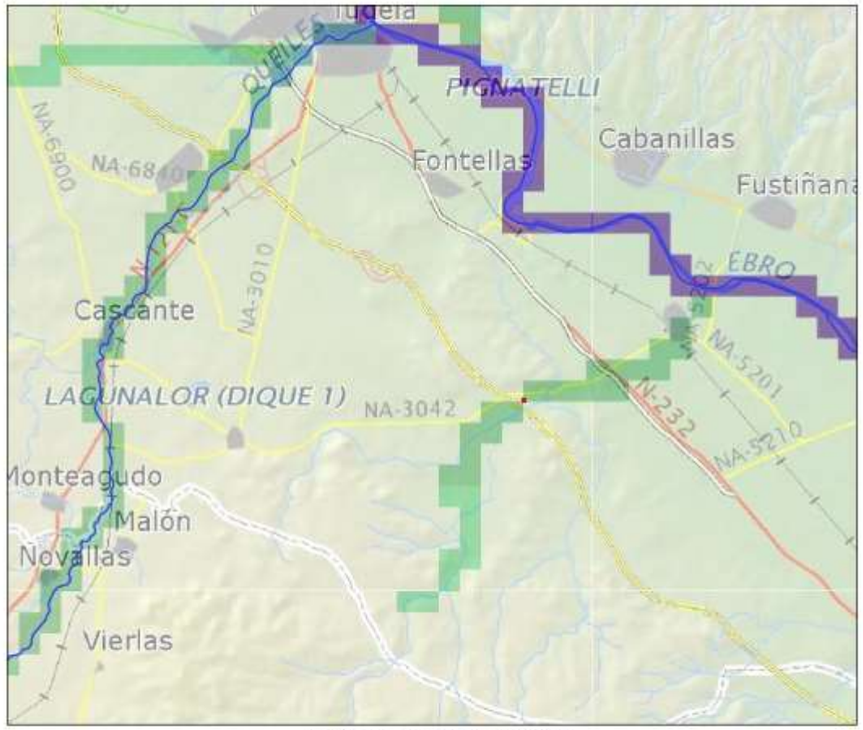

INFORME CONSULTA CAUDALES

COORDENADAS UTM. HUSO 30

X utm : 619552.1 Y utm : 4649103.4

RESULTADO

Periodo de retorno (años) : 500 Caudal (m3/s) : 226

LEYENDA

punto

Demarcación

Ríos

Caudales 500 años

cartografia.ecw

Kilómetros

Fecha : 27.10.2022

CÁLCULO DE CAUDAL DE LA CUENCA 7 DE LA ALTERNATIVA T-2-S-3 DEL TRAMO 2

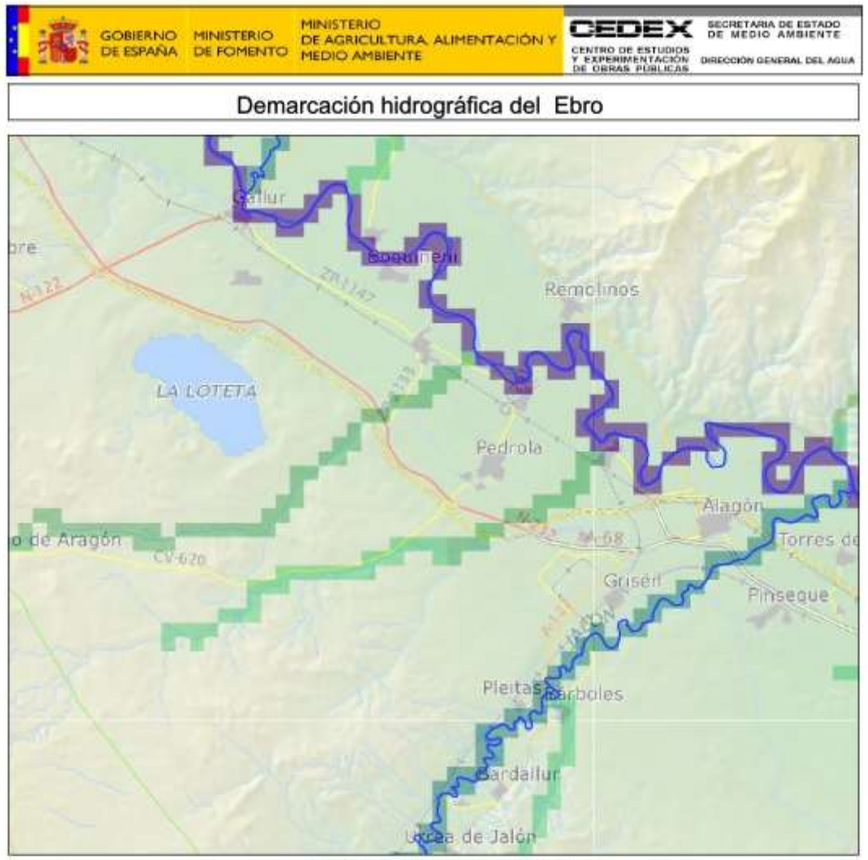

INFORME CONSULTA CAUDALES

COORDENADAS UTM. HUSO 30

X utm : 630108 Y utm : 4639840

RESULTADO

Periodo de retorno (años) : 500 Caudal (m3/s) : 610

LEYENDA

punto

Demarcación

Ríos

Caudales 500 años

cartografia.ecw

Kilómetros

Fecha : 27.10.2022

CÁLCULO DE CAUDAL DE LA CUENCA 16 DE LA ALTERNATIVA T-2-S-3 DEL TRAMO 2

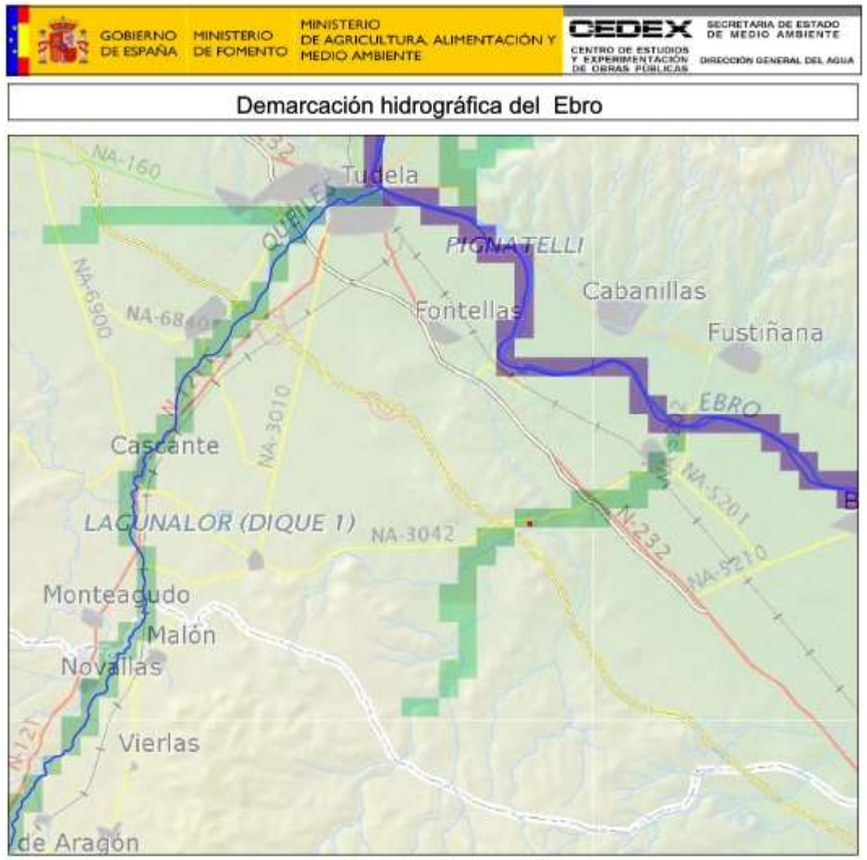

INFORME CONSULTA CAUDALES

COORDENADAS UTM. HUSO 30

X utm : 619943 Y utm : 4649166

RESULTADO

Periodo de retorno (años) : 500 Caudal (m3/s) : 226

LEYENDA

punto

Demarcación

Ríos

Caudales 500 años

cartografia.ecw

Kilómetros

Fecha : 27.10.2022

APÉNDICE 4.3. CAUDALES DE GRANDES CUENCAS TRAMO 3

CÁLCULO DE CAUDAL DE LA CUENCA 1 DE LA ALTERNATIVA T-3-S-1 DEL TRAMO 3

GOBIERNO DE ESPAÑA · MINISTERIO DE FOMENTO · MINISTERIO DE AGRICULTURA, ALIMENTACIÓN Y MEDIO AMBIENTE · CEDEX CENTRO DE ESTUDIOS Y EXPERIMENTACIÓN DE OBRAS PÚBLICAS · SECRETARÍA DE ESTADO DE MEDIO AMBIENTE · DIRECCIÓN GENERAL DEL AGUA

Demarcación hidrográfica del Ebro



INFORME CONSULTA CAUDALES

COORDENADAS UTM. HUSO 30

X utm : 613232 Y utm : 4656184

RESULTADO

Periodo de retorno (años) : 500	Caudal (m3/s) : 488

LEYENDA

- punto
- Demarcación
- Ríos
- Caudales 500 años
- cartografia.ecw

0 0 0 1 1 Kilómetros

Fecha : 26.10.2022

CÁLCULO DE CAUDAL DE LA CUENCA 6 DE LA ALTERNATIVA T-3-S-1 DEL TRAMO 3

GOBIERNO DE ESPAÑA · MINISTERIO DE FOMENTO · MINISTERIO DE AGRICULTURA, ALIMENTACIÓN Y MEDIO AMBIENTE · CEDEX CENTRO DE ESTUDIOS Y EXPERIMENTACIÓN DE OBRAS PÚBLICAS · SECRETARÍA DE ESTADO DE MEDIO AMBIENTE · DIRECCIÓN GENERAL DEL AGUA

Demarcación hidrográfica del Ebro

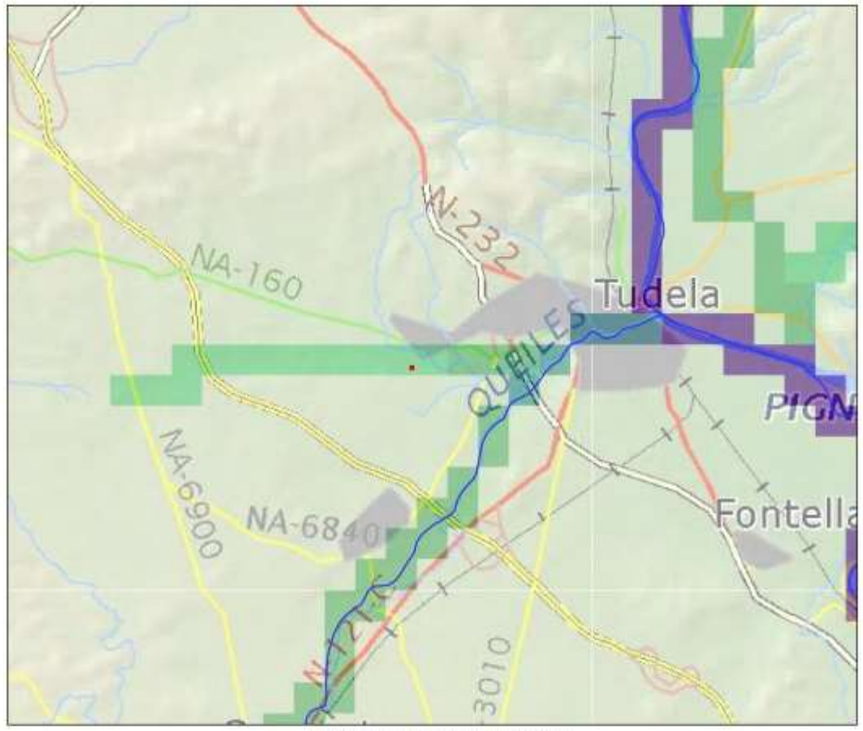

INFORME CONSULTA CAUDALES

COORDENADAS UTM. HUSO 30

X utm : 611971 Y utm : 4657165

RESULTADO

Periodo de retorno (años) : 500	Caudal (m3/s) : 190

LEYENDA

- punto
- Demarcación
- Ríos
- Caudales 500 años
- cartografia.ecw

1 0 1 2 3 Kilómetros

Fecha : 26.10.2022

CÁLCULO DE CAUDAL DE LA CUENCA 1 DE LA ALTERNATIVA T-3-S-2 DEL TRAMO 3

GOBIERNO DE ESPAÑA · MINISTERIO DE FOMENTO · MINISTERIO DE AGRICULTURA, ALIMENTACIÓN Y MEDIO AMBIENTE · CEDEX CENTRO DE ESTUDIOS Y EXPERIMENTACIÓN DE OBRAS PÚBLICAS · SECRETARÍA DE ESTADO DE MEDIO AMBIENTE · DIRECCIÓN GENERAL DEL AGUA

Demarcación hidrográfica del Ebro

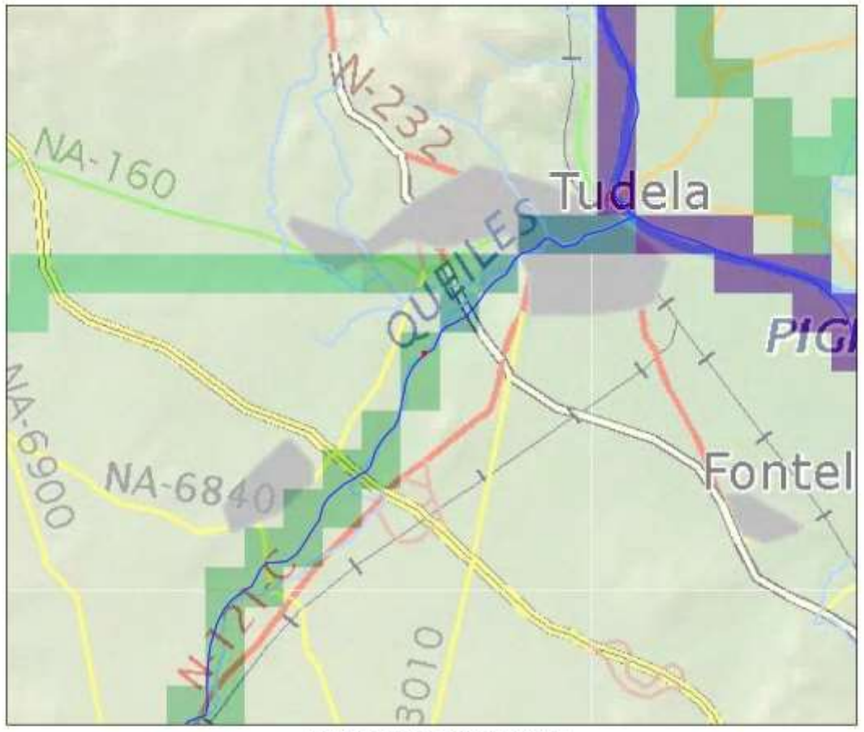

INFORME CONSULTA CAUDALES

COORDENADAS UTM. HUSO 30

X utm : 613336 Y utm : 4656286

RESULTADO

Periodo de retorno (años) : 500	Caudal (m3/s) : 488

LEYENDA

- punto
- Demarcación
- Ríos
- Caudales 500 años
- cartografia.ecw

Kilómetros

Fecha : 27.10.2022

CÁLCULO DE CAUDAL DE LA CUENCA 4 DE LA ALTERNATIVA T-3-S-2 DEL TRAMO 3

GOBIERNO DE ESPAÑA · MINISTERIO DE FOMENTO · MINISTERIO DE AGRICULTURA, ALIMENTACIÓN Y MEDIO AMBIENTE · CEDEX CENTRO DE ESTUDIOS Y EXPERIMENTACIÓN DE OBRAS PÚBLICAS · SECRETARÍA DE ESTADO DE MEDIO AMBIENTE · DIRECCIÓN GENERAL DEL AGUA

Demarcación hidrográfica del Ebro

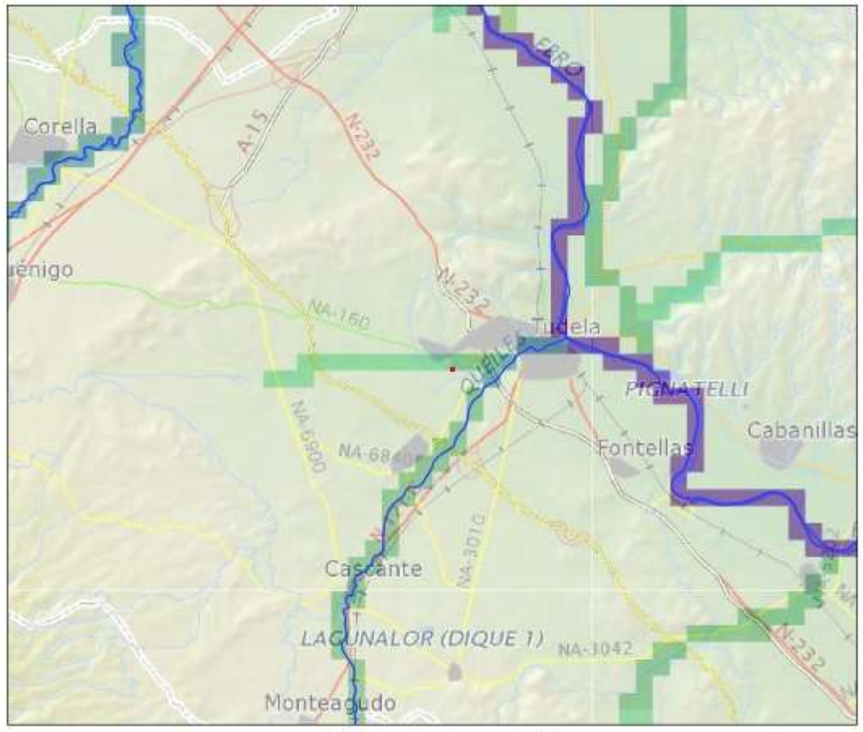

INFORME CONSULTA CAUDALES

COORDENADAS UTM. HUSO 30

X utm : 612602.9 Y utm : 4657088.9

RESULTADO

Periodo de retorno (años) : 500	Caudal (m3/s) : 206

LEYENDA

- punto
- Demarcación
- Ríos
- Caudales 500 años
- cartografia.ecw

Kilómetros

Fecha : 27.10.2022

APÉNDICE 4.4. CAUDALES DE GRANDES CUENCAS TRAMO 4

CÁLCULO DE CAUDAL DE LA CUENCA 2 DEL ACCESO DE MERCANCÍAS ZARAGOZA-PLAZA DEL TRAMO 4

GOBIERNO DE ESPAÑA · MINISTERIO DE FOMENTO · MINISTERIO DE AGRICULTURA, ALIMENTACIÓN Y MEDIO AMBIENTE · CEDEX CENTRO DE ESTUDIOS Y EXPERIMENTACIÓN DE OBRAS PÚBLICAS · SECRETARÍA DE ESTADO DE MEDIO AMBIENTE · DIRECCIÓN GENERAL DEL AGUA

Demarcación hidrográfica del Ebro

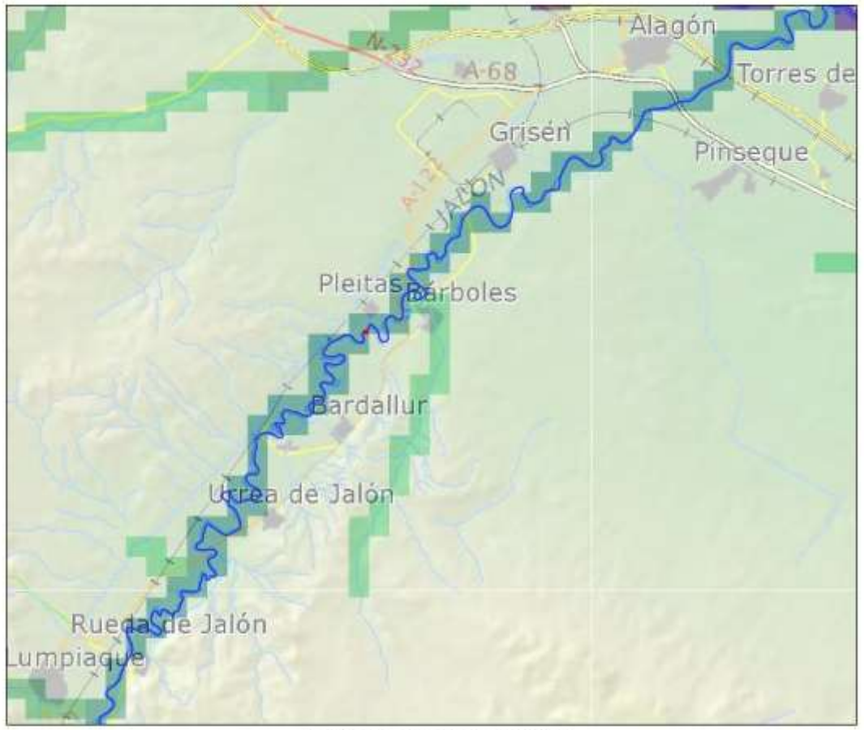

INFORME CONSULTA CAUDALES

COORDENADAS UTM. HUSO 30

X utm : 649461 Y utm : 4619086

RESULTADO

Periodo de retorno (años) : 500 Caudal (m3/s) : 571

LEYENDA

punto

Demarcación

Ríos

Caudales 500 años

cartografia.ecw

1 0 1 2 3 Kilómetros

Fecha : 23.11.2022

CÁLCULO DE CAUDAL DE LA CUENCA 4 DEL ACCESO DE MERCANCÍAS ZARAGOZA-PLAZA DEL TRAMO 4

GOBIERNO DE ESPAÑA · MINISTERIO DE FOMENTO · MINISTERIO DE AGRICULTURA, ALIMENTACIÓN Y MEDIO AMBIENTE · CEDEX CENTRO DE ESTUDIOS Y EXPERIMENTACIÓN DE OBRAS PÚBLICAS · SECRETARÍA DE ESTADO DE MEDIO AMBIENTE · DIRECCIÓN GENERAL DEL AGUA

Demarcación hidrográfica del Ebro

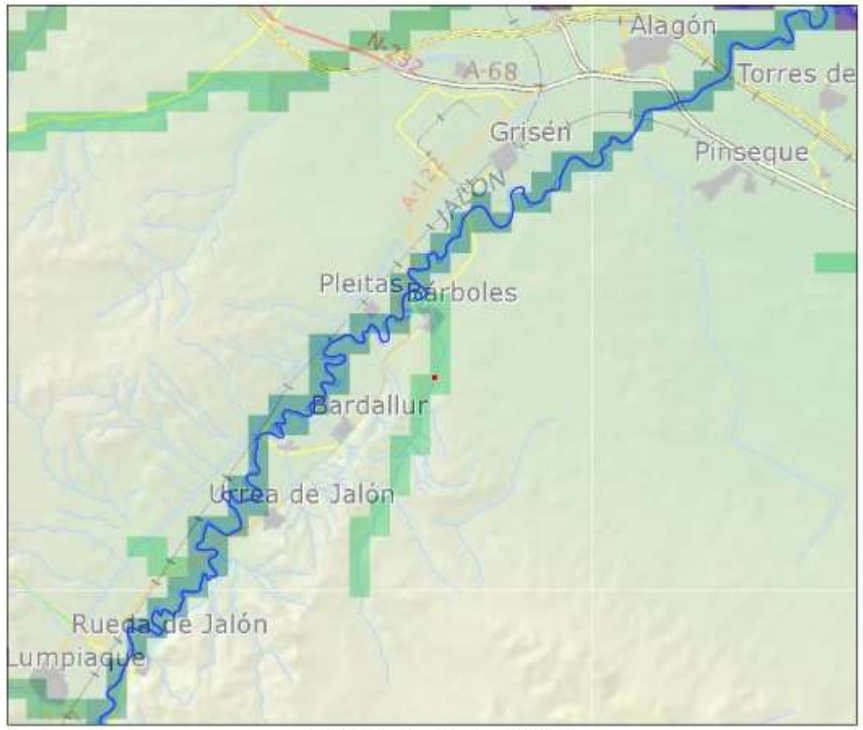

INFORME CONSULTA CAUDALES

COORDENADAS UTM. HUSO 30

X utm : 651141 Y utm : 4617974

RESULTADO

Periodo de retorno (años) : 500 Caudal (m3/s) : 194

LEYENDA

punto

Demarcación

Ríos

Caudales 500 años

cartografia.ecw

1 0 1 2 3 Kilómetros

Fecha : 23.11.2022

CÁLCULO DE CAUDAL DE LA CUENCA 1 DE LA CONEXIÓN OESTE ZARAGOZA DEL TRAMO 4

GOBIERNO DE ESPAÑA · MINISTERIO DE FOMENTO · MINISTERIO DE AGRICULTURA, ALIMENTACIÓN Y MEDIO AMBIENTE · CEDEX CENTRO DE ESTUDIOS Y EXPERIMENTACIÓN DE OBRAS PÚBLICAS · SECRETARÍA DE ESTADO DE MEDIO AMBIENTE · DIRECCIÓN GENERAL DEL AGUA

Demarcación hidrográfica del Ebro

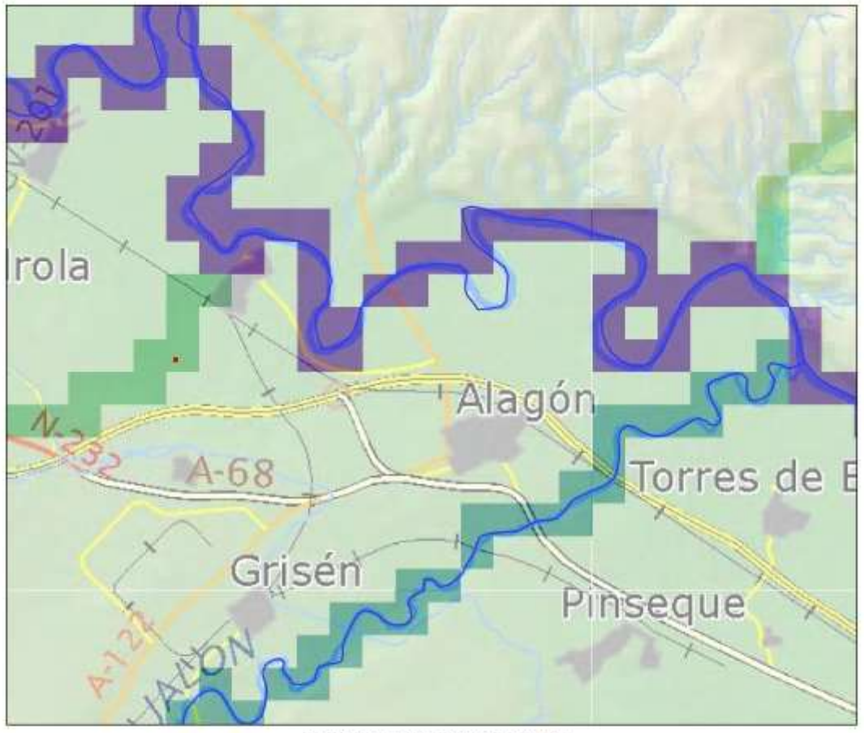

INFORME CONSULTA CAUDALES

COORDENADAS UTM. HUSO 30

X utm : 651696 Y utm : 4627237

RESULTADO

Periodo de retorno (años) : 500 Caudal (m3/s) : 241

LEYENDA

punto

Demarcación

Ríos

Caudales 500 años

cartografia.ecw

Kilómetros

Fecha : 11.01.2023

CÁLCULO DE CAUDAL DE LA CUENCA 10 DE LA CONEXIÓN OESTE ZARAGOZA DEL TRAMO 4

GOBIERNO DE ESPAÑA · MINISTERIO DE FOMENTO · MINISTERIO DE AGRICULTURA, ALIMENTACIÓN Y MEDIO AMBIENTE · CEDEX CENTRO DE ESTUDIOS Y EXPERIMENTACIÓN DE OBRAS PÚBLICAS · SECRETARÍA DE ESTADO DE MEDIO AMBIENTE · DIRECCIÓN GENERAL DEL AGUA

Demarcación hidrográfica del Ebro

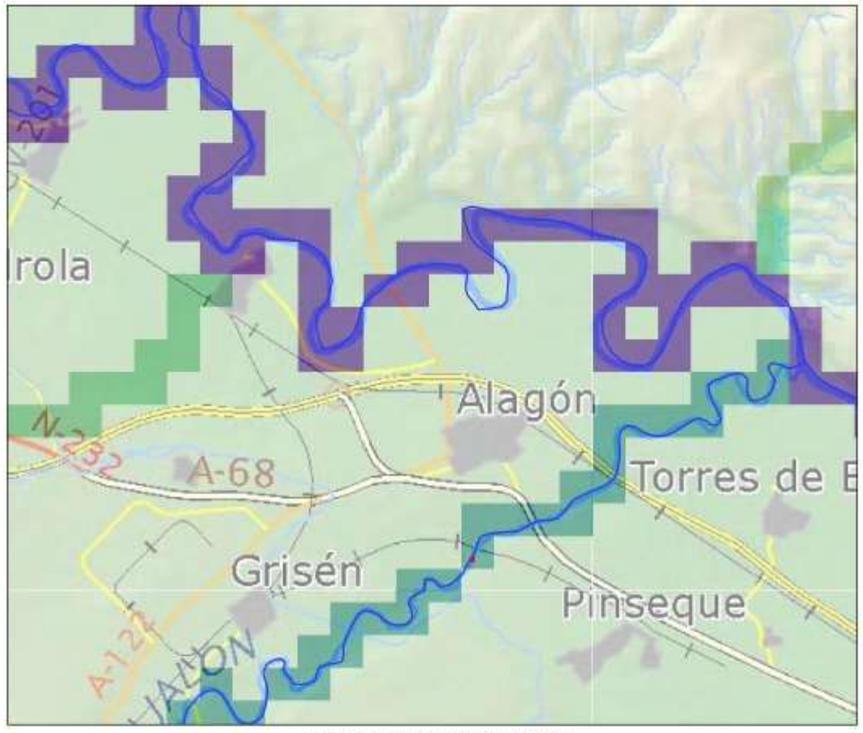

INFORME CONSULTA CAUDALES

COORDENADAS UTM. HUSO 30

X utm : 656212 Y utm : 4624187

RESULTADO

Periodo de retorno (años) : 500 Caudal (m3/s) : 573

LEYENDA

punto

Demarcación

Ríos

Caudales 500 años

cartografia.ecw

Kilómetros

Fecha : 11.01.2023

APÉNDICE 5. INVENTARIO DE OBRAS DE DRENAJE EXISTENTES

APÉNDICE 5.1. INVENTARIO DE OBRAS DE DRENAJE EXISTENTES EN LA LÍNEA DE ALTA VELOCIDAD MADRID-BARCELONA

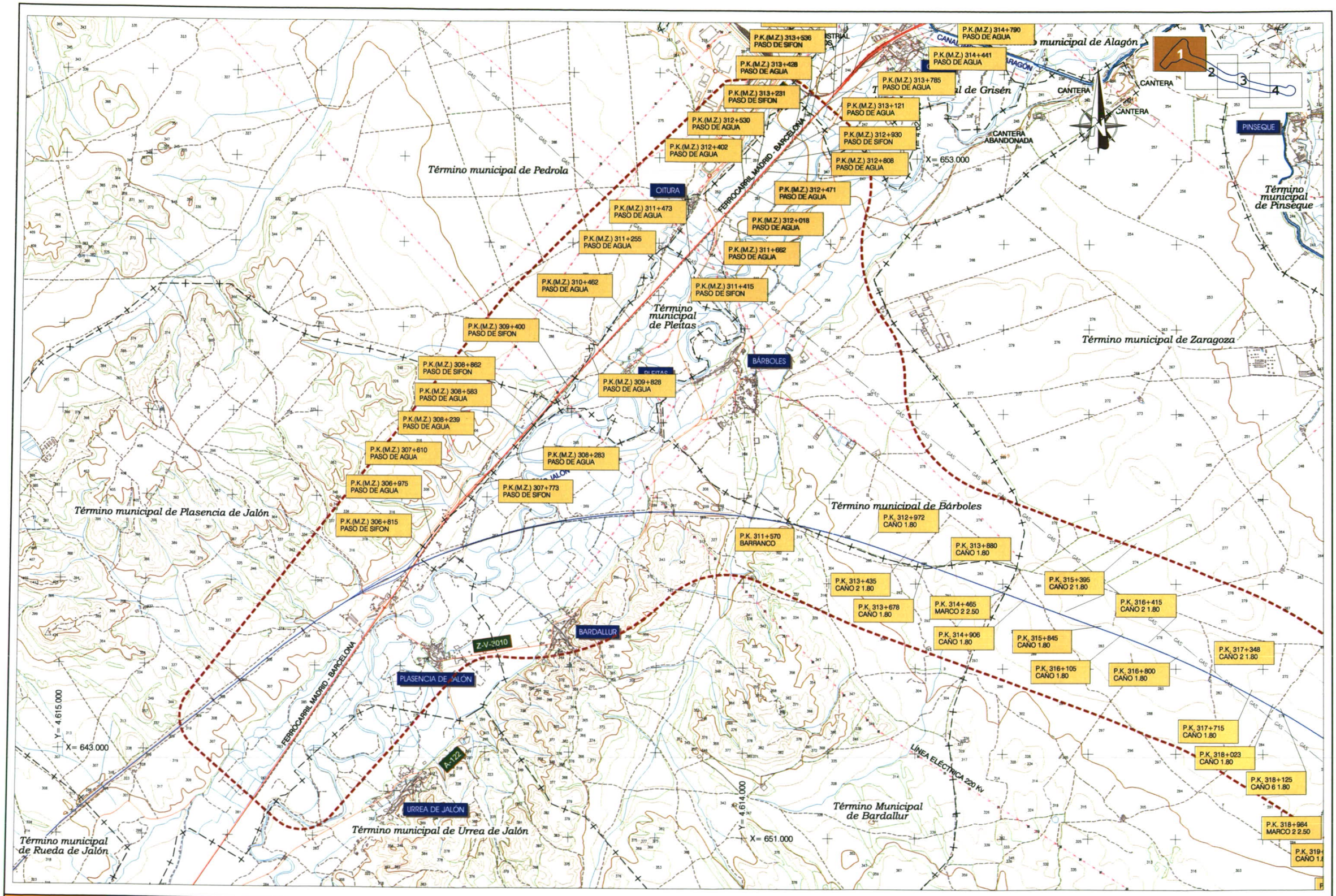

MINISTERIO DE FOMENTO — SECRETARÍA DE ESTADO DE INFRAESTRUCTURAS; SECRETARÍA GENERAL DE INFRAESTRUCTURAS; DIRECCIÓN GENERAL DE FERROCARRILES	Zaragoza Alta Velocidad S.A.	TÍTULO: ESTUDIO INFORMATIVO — RONDA SUR FERROVIARIA DE ZARAGOZA	CONSULTOR: ayesa	ESCALA: 1:20.000 Numérica; 0 400,00 800,00m Gráfica; Original UNE A-1	FECHA: MARZO 2009	Nº PLANO: A.2-Ap.4 — HOJA 1 DE 4	TÍTULO DEL PLANO: ANEJO 2. APÉNDICE 4 INVENTARIO O.D.T.

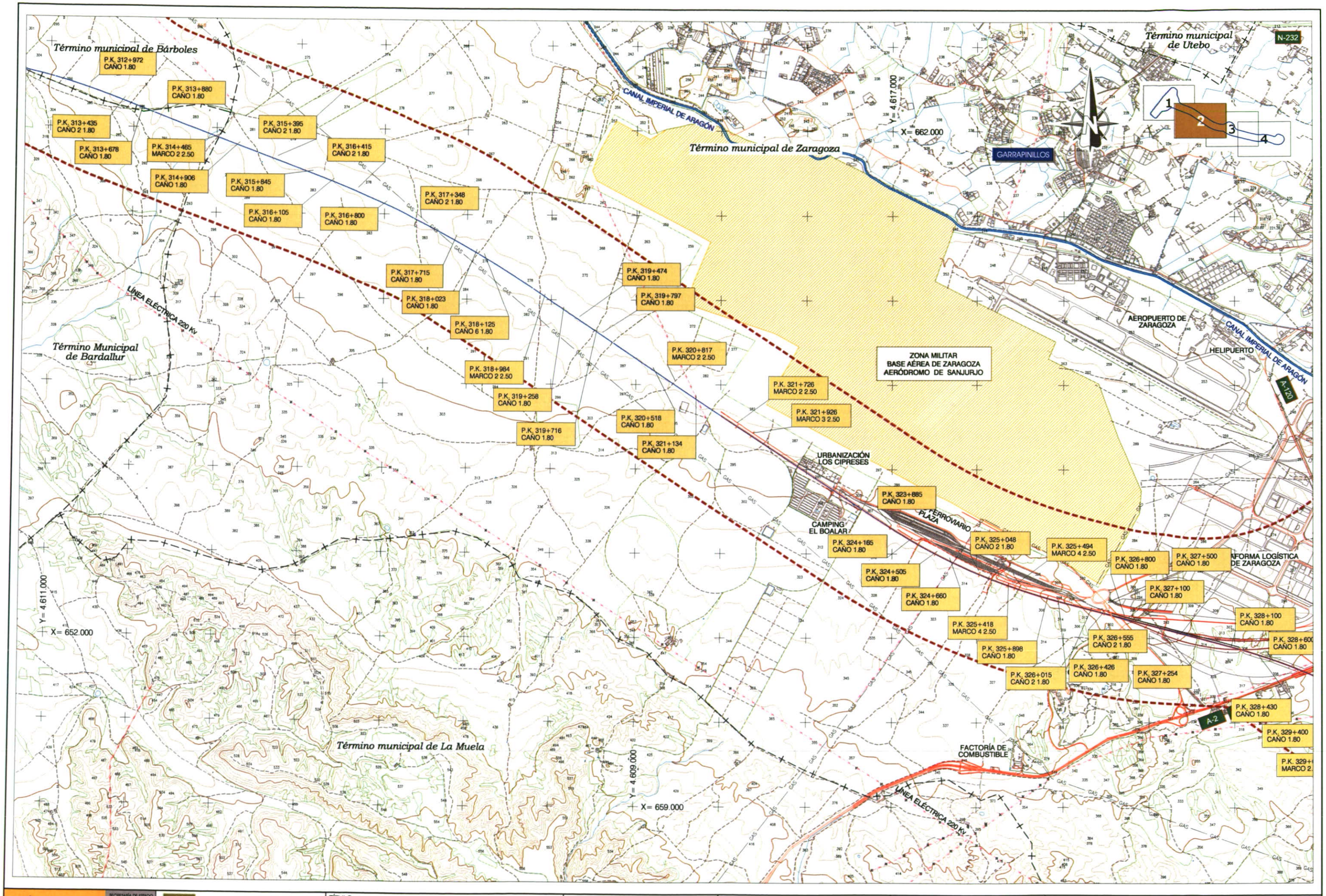

MINISTERIO DE FOMENTO
SECRETARÍA DE ESTADO DE INFRAESTRUCTURAS
SECRETARÍA GENERAL DE INFRAESTRUCTURAS
DIRECCIÓN GENERAL DE FERROCARRILES
ZAV Zaragoza Alta Velocidad S.A.

TÍTULO:
ESTUDIO INFORMATIVO
RONDA SUR FERROVIARIA DE ZARAGOZA

CONSULTOR: ayesa

ESCALA:
1:20.000 Numérica
0 400.00 800.00m Gráfica
Original UNE A-1

FECHA: MARZO 2009

Nº PLANO: A.2-Ap.4
HOJA 2 DE 4

TÍTULO DEL PLANO:
ANEJO 2. APÉNDICE 4
INVENTARIO O.D.T.

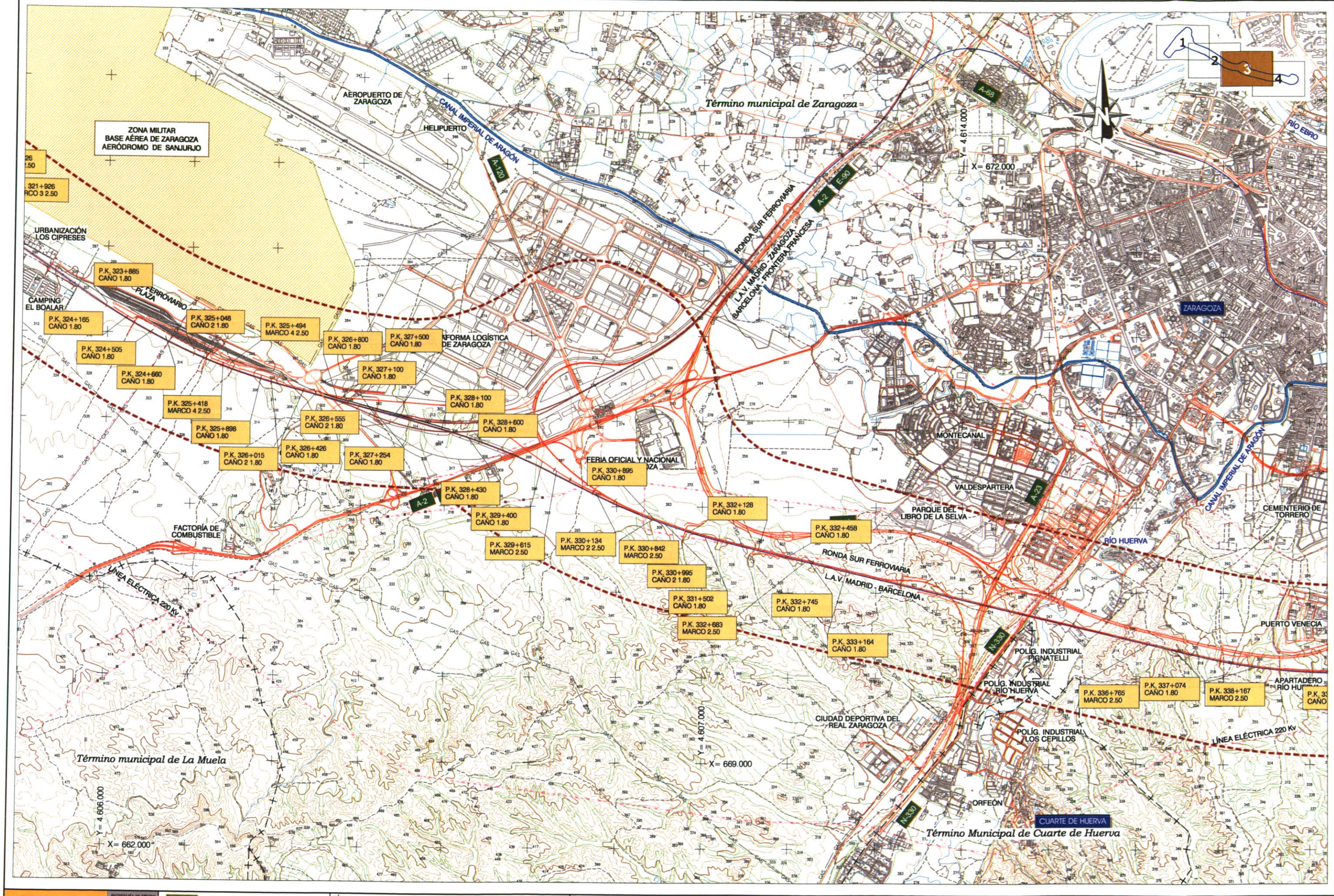

MINISTERIO DE FOMENTO — SECRETARÍA DE ESTADO DE INFRAESTRUCTURAS; SECRETARÍA GENERAL DE INFRAESTRUCTURAS; DIRECCIÓN GENERAL DE FERROCARRILES	Zaragoza Alta Velocidad S.A.	TÍTULO: ESTUDIO INFORMATIVO — RONDA SUR FERROVIARIA DE ZARAGOZA	CONSULTOR: ayesa	ESCALA: 1:20.000 Numérica; 0 400.00 800.00m Gráfica; Original UNE A-1	FECHA: MARZO 2009	Nº PLANO: A.2-Ap.4 — HOJA 3 DE 4	TÍTULO DEL PLANO: ANEJO 2. APÉNDICE 4 INVENTARIO O.D.T.

TRAMO: PLASENCIA DE JALON - LA CARTUJA P.K. AVE 311+570

CROQUIS

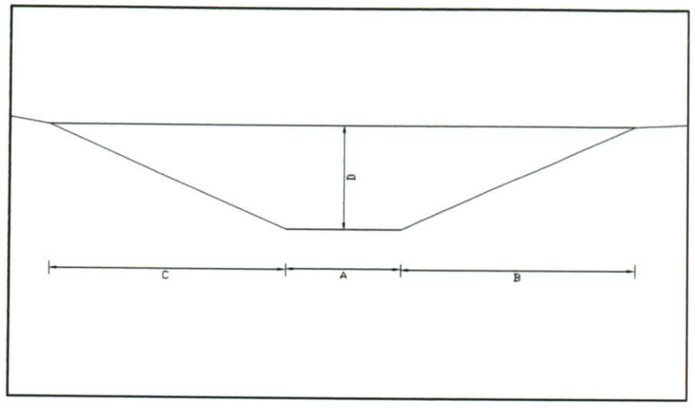

A=	6,00
B=	11,20
C=	12,80
D=	6,00
E=	2,40
F=	
G=	
H=	
I=	
J=	

FOTOGRAFIA

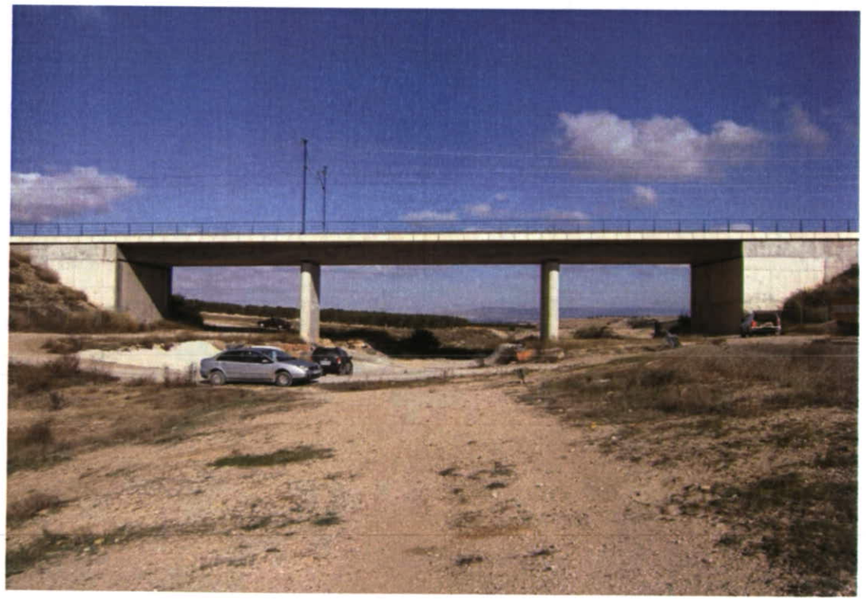

TRAMO: PLASENCIA DE JALON - LA CARTUJA P.K. AVE 312+972

CROQUIS

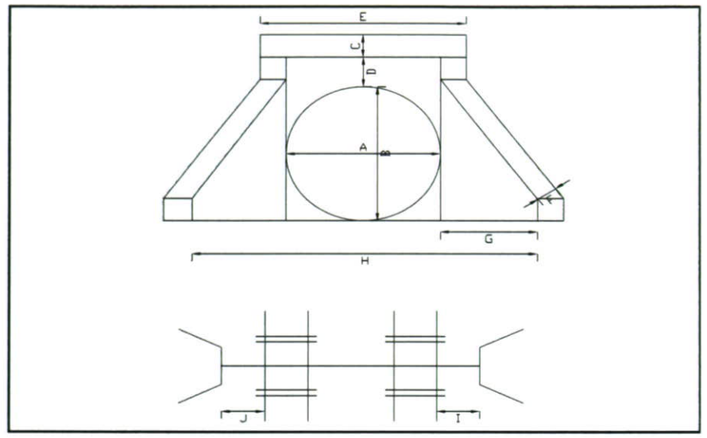

A=	1,80
B=	1,80
C=	0,30
D=	0,40
E=	2,40
F=	0,30
G=	3,00
H=	5,00
I=	8,00
J=	8,00

FOTOGRAFIA



TRAMO: PLASENCIA DE JALON - LA CARTUJA P.K. AVE 313+435

CROQUIS

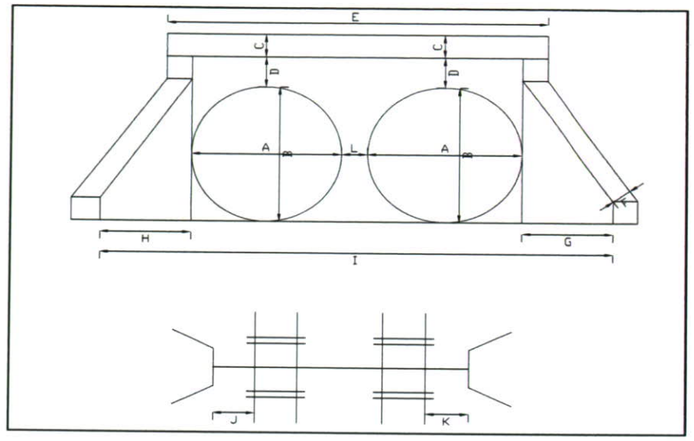

A=	1,80
B=	1,80
C=	0,30
D=	0,40
E=	4,50
F=	0,30
G=	3,00
H=	3,00
I=	8,20
J=	13,00
K=	13,00
L=	0,80

FOTOGRAFIA



TRAMO: PLASENCIA DE JALON - LA CARTUJA P.K. AVE 313+678

CROQUIS

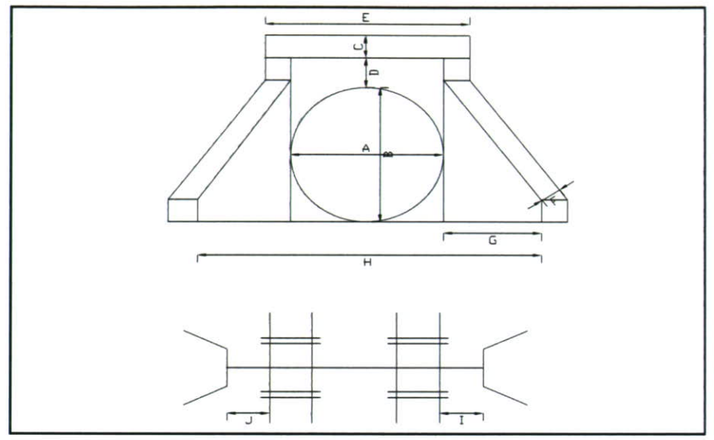

A=	1,80
B=	1,80
C=	0,30
D=	0,40
E=	2,40
F=	0,30
G=	3,00
H=	5,00
I=	8,00
J=	8,00

FOTOGRAFIA



TRAMO: PLASENCIA DE JALON - LA CARTUJA P.K. AVE 313+880

CROQUIS

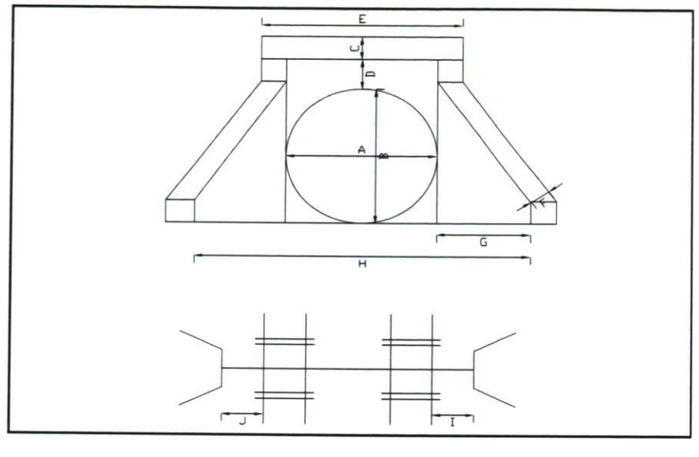

A=	1,80
B=	1,80
C=	0,30
D=	0,40
E=	2,40
F=	0,30
G=	3,00
H=	5,00
I=	8,00
J=	8,00

FOTOGRAFIA



TRAMO: PLASENCIA DE JALON - LA CARTUJA P.K. AVE 314+645

CROQUIS

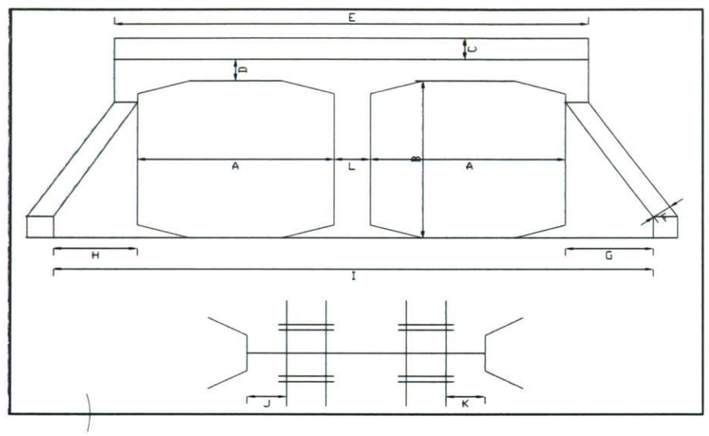

A=	2,50
B=	2,50
C=	0,30
D=	0,40
E=	6,05
F=	0,30
G=	3,00
H=	6,00
I=	11,00
J=	11,00

FOTOGRAFIA



TRAMO: PLASENCIA DE JALON - LA CARTUJA

P.K. AVE 314+906

CROQUIS

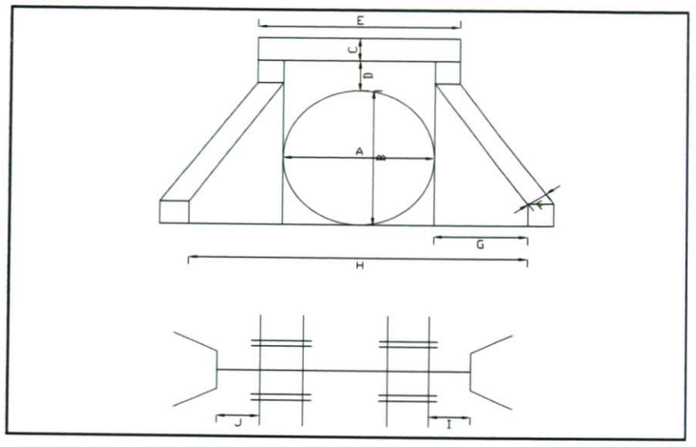

A=	1,80
B=	1,80
C=	0,30
D=	0,40
E=	2,40
F=	0,30
G=	2,80
H=	5,00
I=	7,00
J=	7,00

FOTOGRAFIA



TRAMO: PLASENCIA DE JALON - LA CARTUJA

P.K. AVE 315+395

CROQUIS

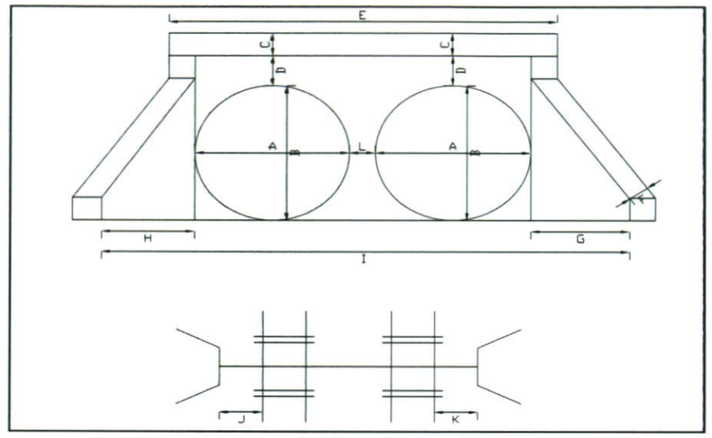

A=	1,80
B=	1,80
C=	0,30
D=	0,40
E=	4,50
F=	0,30
G=	3,00
H=	3,00
I=	8,20
J=	9,00
K=	9,00
L=	0,80

FOTOGRAFIA



TRAMO: PLASENCIA DE JALON - LA CARTUJA

P.K. AVE 315+845

CROQUIS

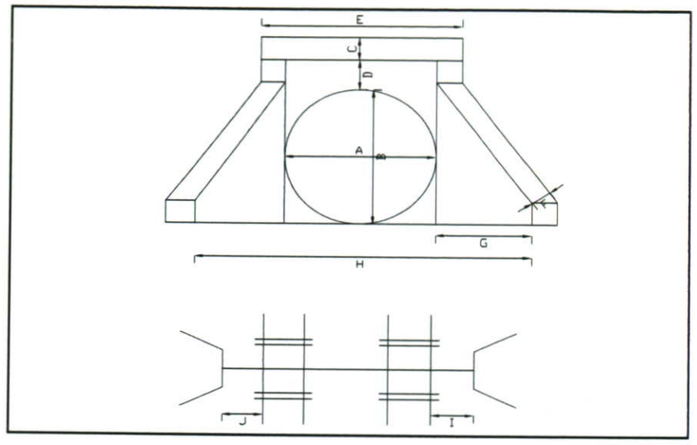

A=	1,80
B=	1,80
C=	0,30
D=	0,40
E=	2,40
F=	0,30
G=	2,70
H=	5,00
I=	7,20
J=	7,00

FOTOGRAFIA



TRAMO: PLASENCIA DE JALON - LA CARTUJA

P.K. AVE 316+105

CROQUIS

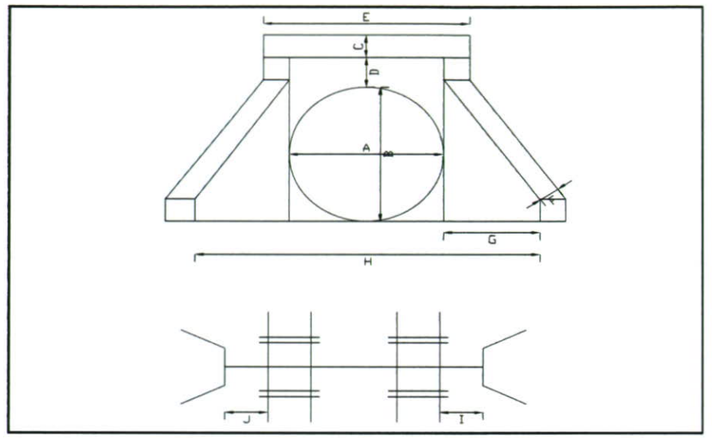

A=	1,80
B=	1,80
C=	0,30
D=	0,40
E=	2,40
F=	0,30
G=	2,70
H=	5,00
I=	9,00
J=	9,00

FOTOGRAFIA



TRAMO: PLASENCIA DE JALON - LA CARTUJA P.K. AVE 316+415

CROQUIS

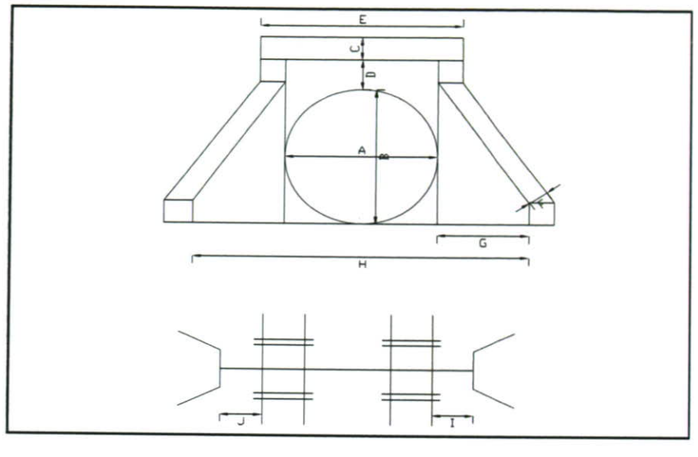

A=	1,80
B=	1,80
C=	0,30
D=	0,40
E=	2,40
F=	0,30
G=	2,70
H=	5,00
I=	8,00
J=	8,00

FOTOGRAFIA



TRAMO: PLASENCIA DE JALON - LA CARTUJA P.K. AVE 316+800

CROQUIS

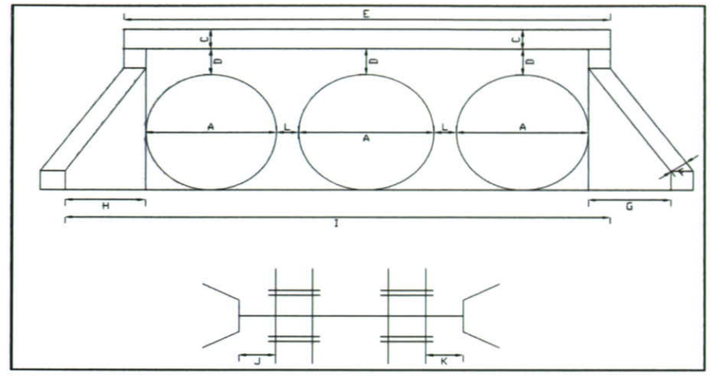

A=	1,80
B=	1,80
C=	0,30
D=	0,40
E=	7,60
F=	0,30
G=	3,00
H=	3,00
I=	10,80
J=	9,00
K=	5,00
L=	0,80

FOTOGRAFIA

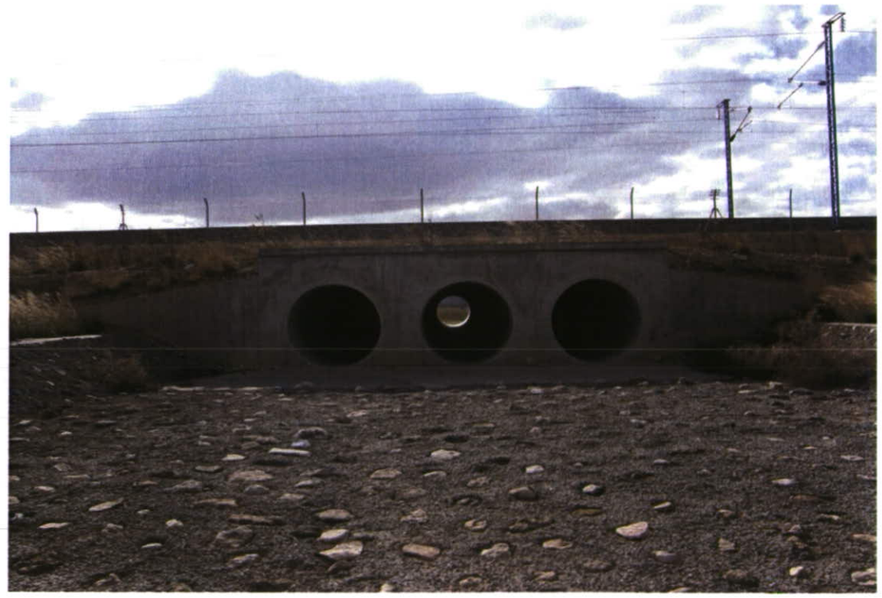

TRAMO: PLASENCIA DE JALON - LA CARTUJA

P.K. AVE 317+348

CROQUIS

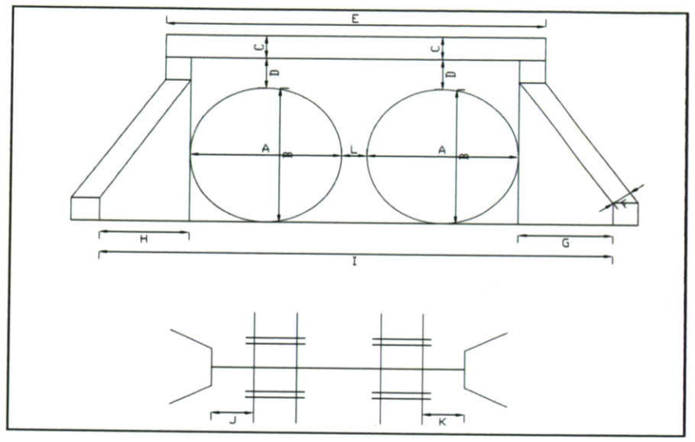

A=	1,80
B=	1,80
C=	0,30
D=	0,40
E=	4,50
F=	0,30
G=	3,00
H=	3,00
I=	8,20
J=	9,00
K=	9,00
L=	0,80

FOTOGRAFIA



TRAMO: PLASENCIA DE JALON - LA CARTUJA

P.K. AVE 317+715

CROQUIS

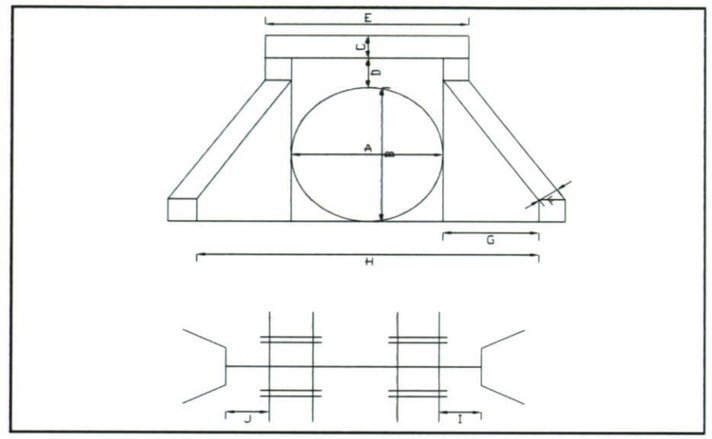

A=	1,80
B=	1,80
C=	0,30
D=	0,40
E=	2,40
F=	0,30
G=	2,70
H=	5,00
I=	9,00
J=	9,00

FOTOGRAFIA



TRAMO: PLASENCIA DE JALON - LA CARTUJA P.K. AVE 318+023

CROQUIS

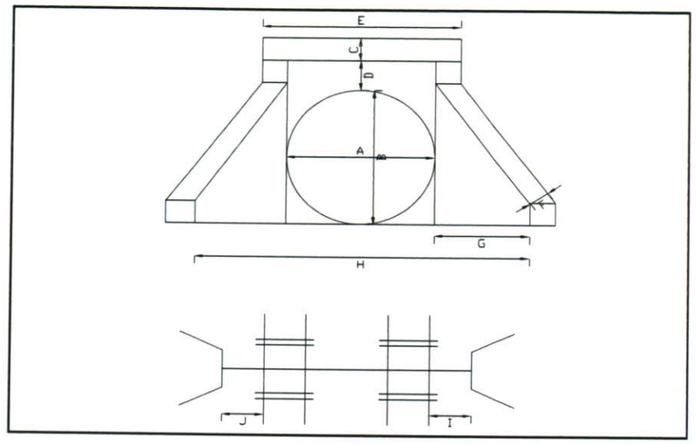

A=	1,80
B=	1,80
C=	0,30
D=	0,40
E=	2,40
F=	0,30
G=	2,70
H=	5,00
I=	9,00
J=	9,00

FOTOGRAFIA



TRAMO: PLASENCIA DE JALON - LA CARTUJA P.K. AVE 318+125

CROQUIS

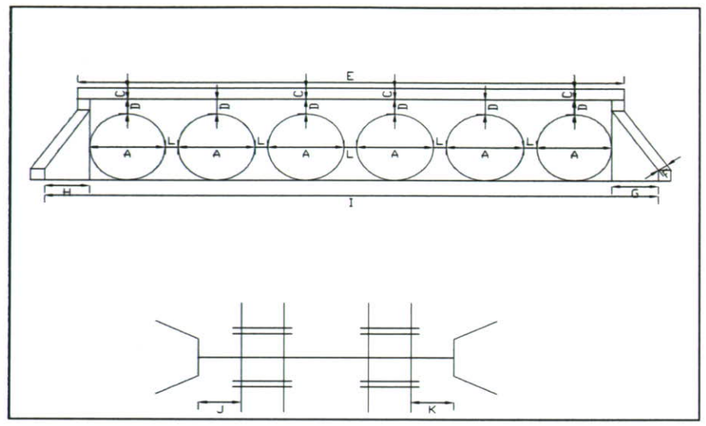

A=	1,80
B=	1,80
C=	0,30
D=	0,40
E=	15,40
F=	0,30
G=	3,00
H=	3,00
I=	19,40
J=	9,00
K=	8,50
L=	0,80

FOTOGRAFIA



TRAMO: PLASENCIA DE JALON - LA CARTUJA P.K. AVE 319+984

CROQUIS

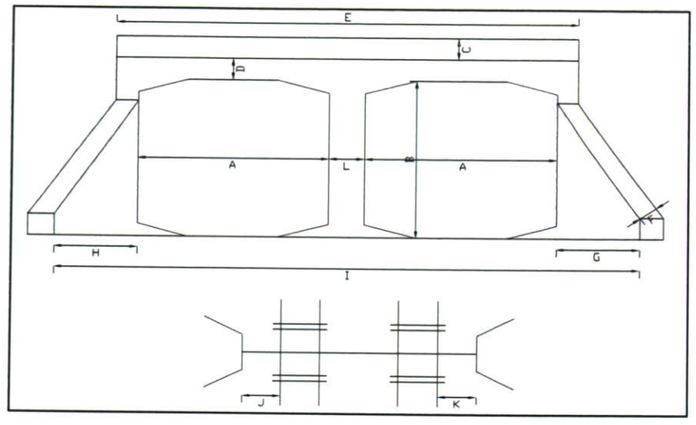

A=	2,50
B=	2,50
C=	0,30
D=	0,40
E=	6,05
F=	0,30
G=	3,00
H=	3,00
I=	10,00
J=	9,00

FOTOGRAFIA



TRAMO: PLASENCIA DE JALON - LA CARTUJA P.K. AVE 319+258

CROQUIS

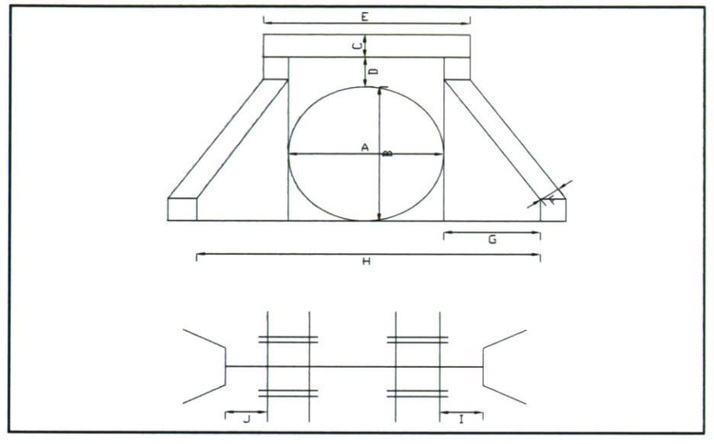

A=	1,80
B=	1,80
C=	0,30
D=	0,40
E=	2,40
F=	0,30
G=	2,70
H=	5,00
I=	8,00
J=	7,00

FOTOGRAFIA



TRAMO: PLASENCIA DE JALON - LA CARTUJA P.K. AVE 319+474

CROQUIS

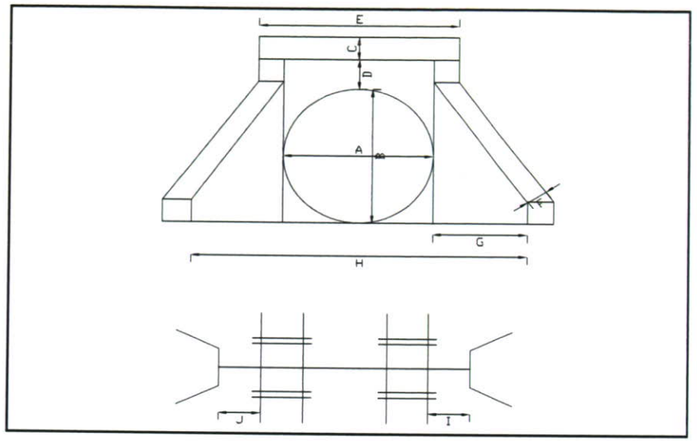

A=	1,80
B=	1,80
C=	0,30
D=	0,40
E=	2,40
F=	0,30
G=	2,70
H=	5,00
I=	9,00
J=	7,00

FOTOGRAFIA



TRAMO: PLASENCIA DE JALON - LA CARTUJA P.K. AVE 319+716

CROQUIS

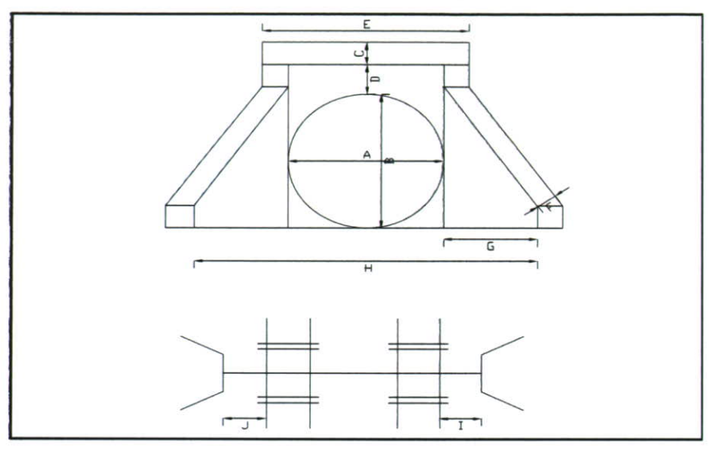

A=	1,80
B=	1,80
C=	0,30
D=	0,40
E=	2,40
F=	0,30
G=	2,70
H=	5,00
I=	9,00
J=	8,00

FOTOGRAFIA



TRAMO: PLASENCIA DE JALON - LA CARTUJA P.K. AVE 319+797

CROQUIS

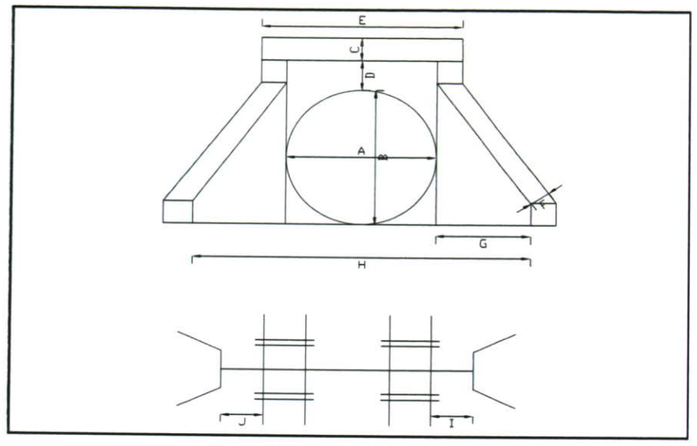

A=	1,80
B=	1,80
C=	0,30
D=	0,40
E=	2,40
F=	0,30
G=	5,00
H=	7,00
I=	10,00
J=	6,00

FOTOGRAFIA



TRAMO: PLASENCIA DE JALON - LA CARTUJA P.K. AVE 320+518

CROQUIS

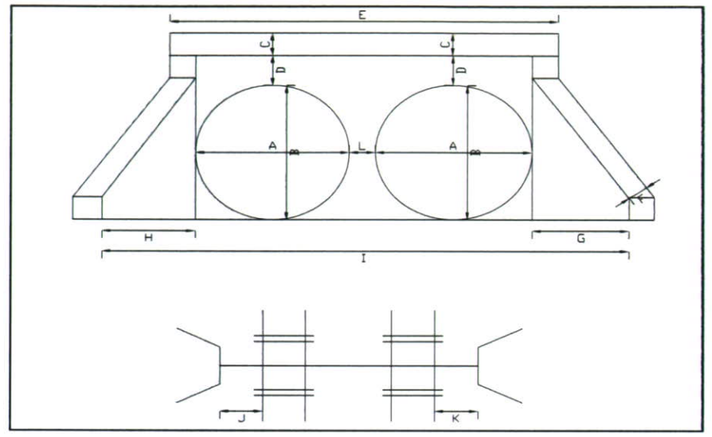

A=	1,80
B=	1,80
C=	0,30
D=	0,40
E=	5,00
F=	0,30
G=	3,00
H=	3,00
I=	8,00
J=	9,00
K=	7,50

FOTOGRAFIA



TRAMO: PLASENCIA DE JALON - LA CARTUJA P.K. AVE 320+817

CROQUIS

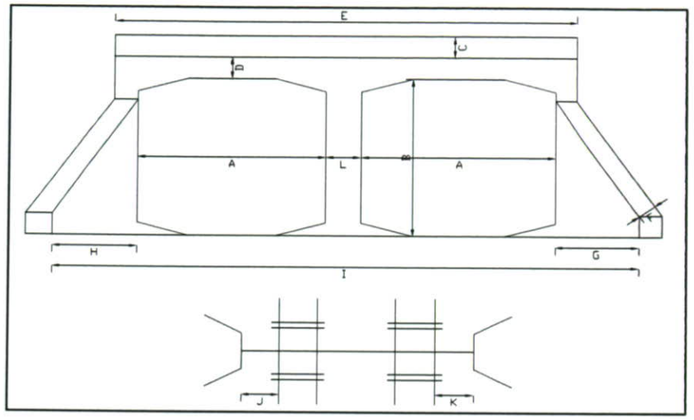

A=	2,50
B=	2,50
C=	0,30
D=	0,40
E=	6,05
F=	0,30
G=	3,00
H=	3,00
I=	8,50
J=	10,00
K=	9,00

FOTOGRAFIA



TRAMO: PLASENCIA DE JALON - LA CARTUJA P.K. AVE 321+134

CROQUIS

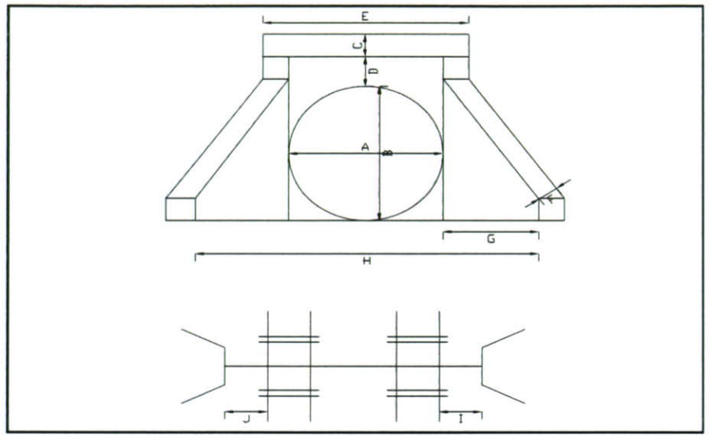

A=	1,80
B=	1,80
C=	0,30
D=	0,40
E=	2,40
F=	0,30
G=	2,80
H=	5,00
I=	20,00
J=	17,00

FOTOGRAFIA



TRAMO: PLASENCIA DE JALON - LA CARTUJA P.K. AVE 321+726

CROQUIS

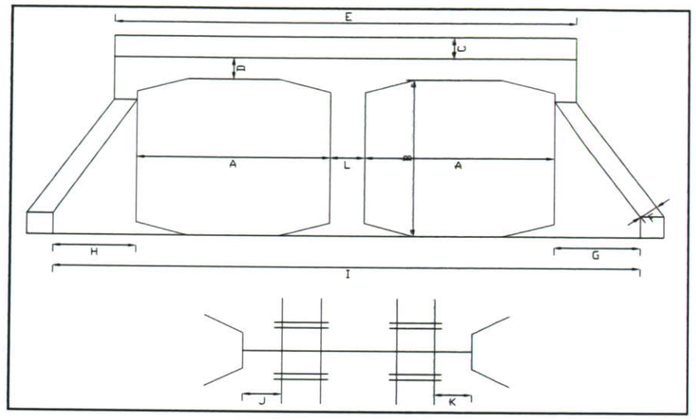

A=	2,50
B=	2,50
C=	0,30
D=	0,40
E=	6,05
F=	0,30
G=	3,00
H=	3,00
I=	8,50
J=	9,00
K=	9,00

FOTOGRAFIA



TRAMO: PLASENCIA DE JALON - LA CARTUJA P.K. AVE 321+926

CROQUIS

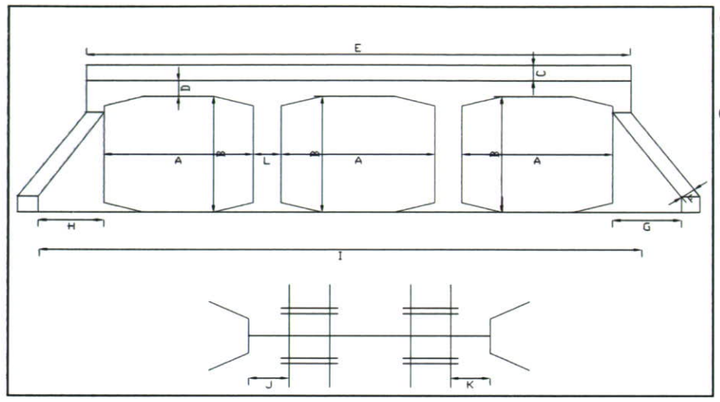

A=	2,50
B=	2,50
C=	0,30
D=	0,40
E=	9,00
F=	0,30
G=	5,00
H=	5,00
I=	14,00
J=	11,00
K=	7,00
L=	0,45

FOTOGRAFIA



TRAMO: PLASENCIA DE JALON - LA CARTUJA

P.K. AVE 323+885

CROQUIS

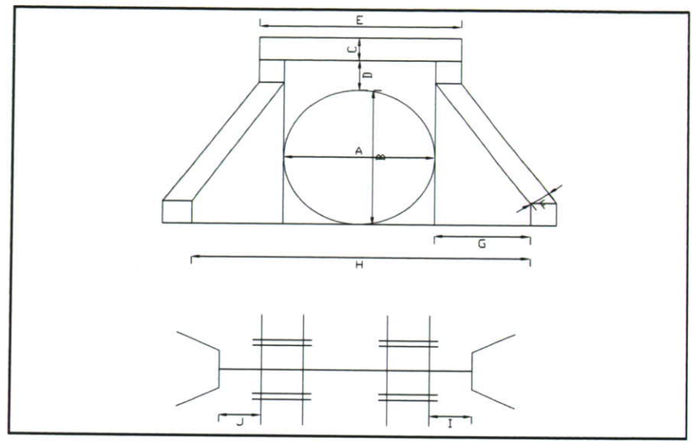

A=	1,40
B=	1,40
C=	0,20
D=	0,30
E=	2,00
F=	0,30
G=	0,50
H=	3,00
I=	7,00
J=	9,00

FOTOGRAFIA



TRAMO: PLASENCIA DE JALON - LA CARTUJA

P.K. AVE 324+165

CROQUIS

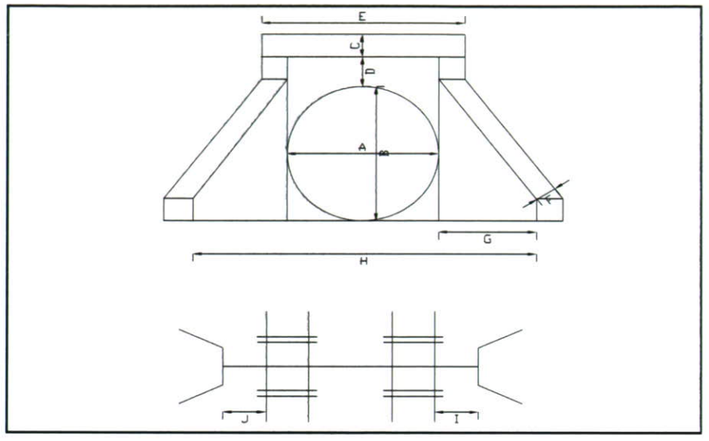

A=	1,50
B=	1,50
C=	0,20
D=	0,30
E=	2,20
F=	0,30
G=	12,00
H=	26,00
I=	6,00
J=	7,00

FOTOGRAFIA



TRAMO: PLASENCIA DE JALON - LA CARTUJA P.K. AVE 324+505

CROQUIS

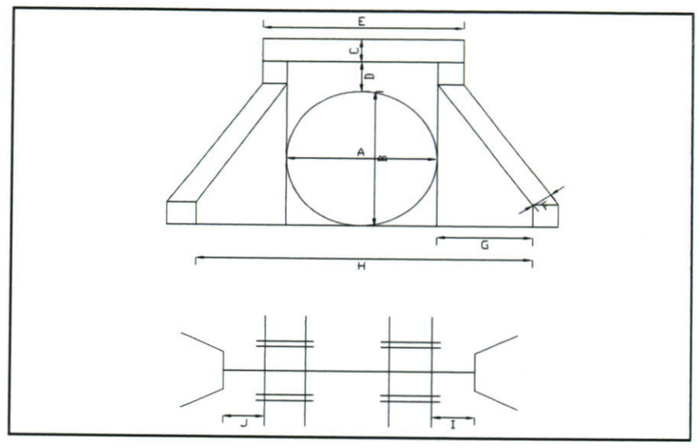

A=	1,80
B=	1,80
C=	0,30
D=	0,40
E=	2,40
F=	0,30
G=	1,00
H=	3,00
I=	4,00
J=	8,00

FOTOGRAFIA



TRAMO: PLASENCIA DE JALON - LA CARTUJA P.K. AVE 324+660

CROQUIS

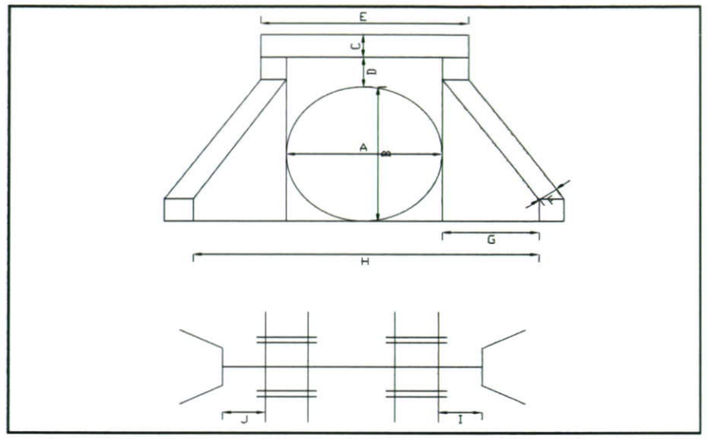

A=	1,80
B=	1,80
C=	0,30
D=	0,40
E=	2,40
F=	0,30
G=	1,00
H=	3,40
I=	8,00
J=	11,00

FOTOGRAFIA



TRAMO: PLASENCIA DE JALON - LA CARTUJA P.K. AVE 325+048

CROQUIS

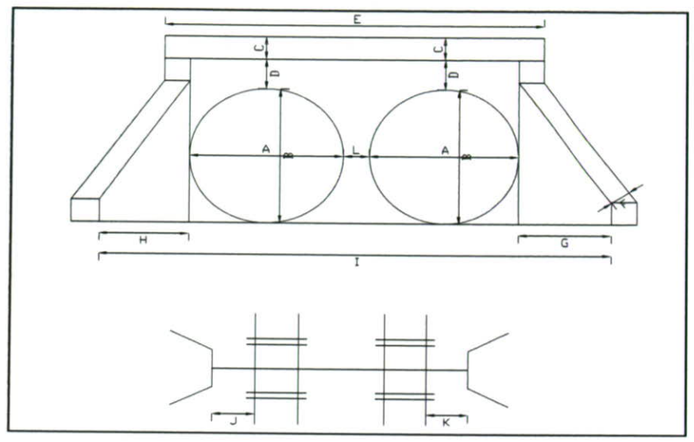

A=	1,80
B=	1,80
C=	0,30
D=	0,40
E=	5,00
F=	0,30
G=	0,50
H=	0,50
I=	6,00
J=	9,00
K=	9,00

FOTOGRAFIA



TRAMO: PLASENCIA DE JALON - LA CARTUJA P.K. AVE 325+418

CROQUIS

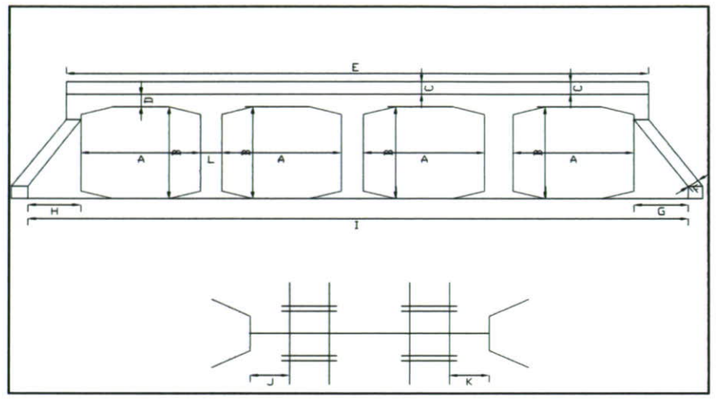

A=	2,50
B=	2,50
C=	0,30
D=	0,40
E=	11,95
F=	0,30
G=	3,00
H=	3,00
I=	16,00
J=	9,00
K=	7,00

FOTOGRAFIA



TRAMO: PLASENCIA DE JALON - LA CARTUJA P.K. AVE 325+494

CROQUIS

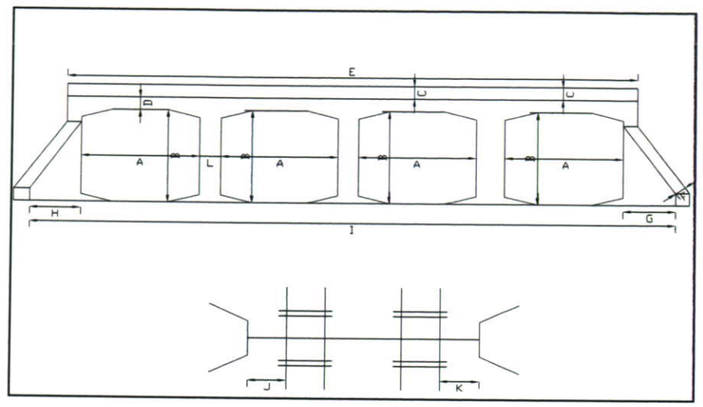

A=	2,50
B=	2,50
C=	0,30
D=	0,40
E=	11,95
F=	0,30
G=	3,00
H=	3,00
I=	16,00
J=	10,00
K=	7,00

FOTOGRAFIA



TRAMO: PLASENCIA DE JALON - LA CARTUJA P.K. AVE 325+898

CROQUIS

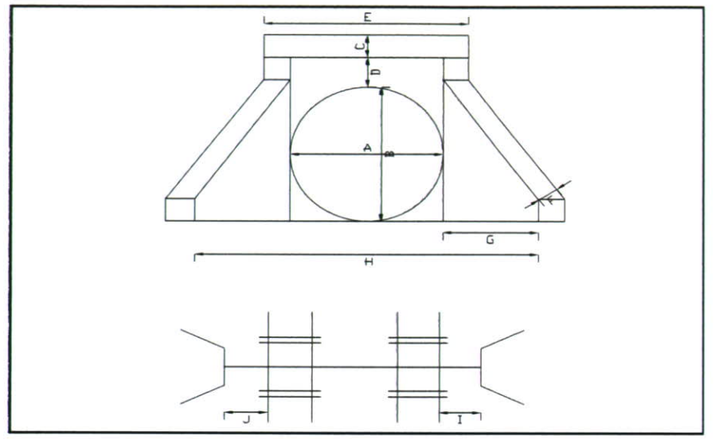

A=	1,80
B=	1,80
C=	0,30
D=	0,40
E=	2,40
F=	0,30
G=	9,00
H=	15,00
I=	13,00
J=	14,00

FOTOGRAFIA



TRAMO: PLASENCIA DE JALON - LA CARTUJA P.K. AVE 326+015

CROQUIS

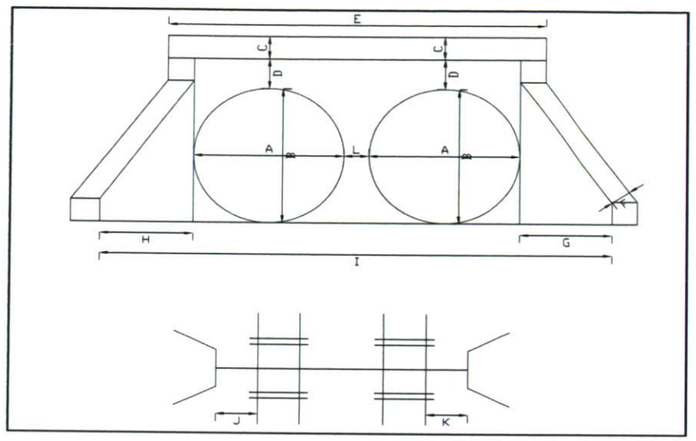

A=	1,80
B=	1,80
C=	0,30
D=	0,40
E=	5,00
F=	0,30
G=	6,00
H=	6,00
I=	9,00
J=	14,00
K=	13,00

FOTOGRAFIA

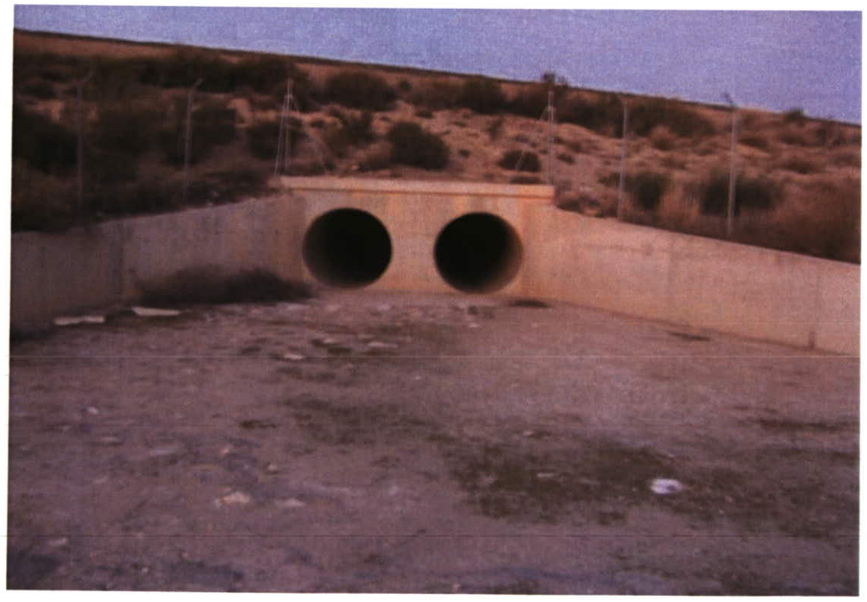

TRAMO: PLASENCIA DE JALON - LA CARTUJA P.K. AVE 326+426

CROQUIS

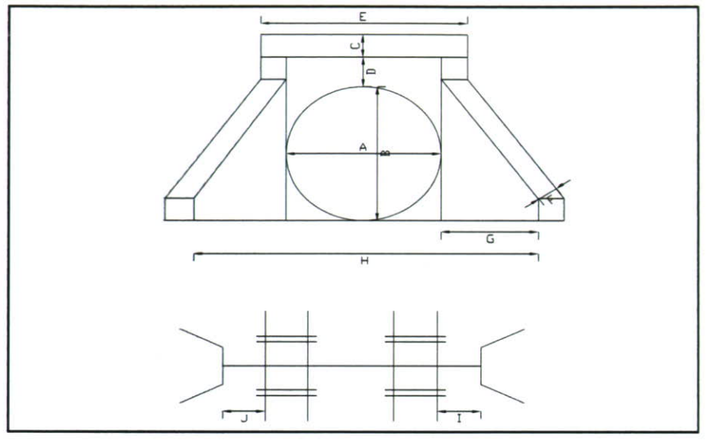

A=	1,80
B=	1,80
C=	0,30
D=	0,40
E=	2,40
F=	0,30
G=	1,00
H=	3,50
I=	3,00
J=	3,00

FOTOGRAFIA



APÉNDICE 5.2. INVENTARIO DE OBRAS DE DRENAJE EXISTENTES EN LA LÍNEA 200 MADRID-CHAMARTÍN A BARCELONA- ESTACIÓN DE FRANÇA

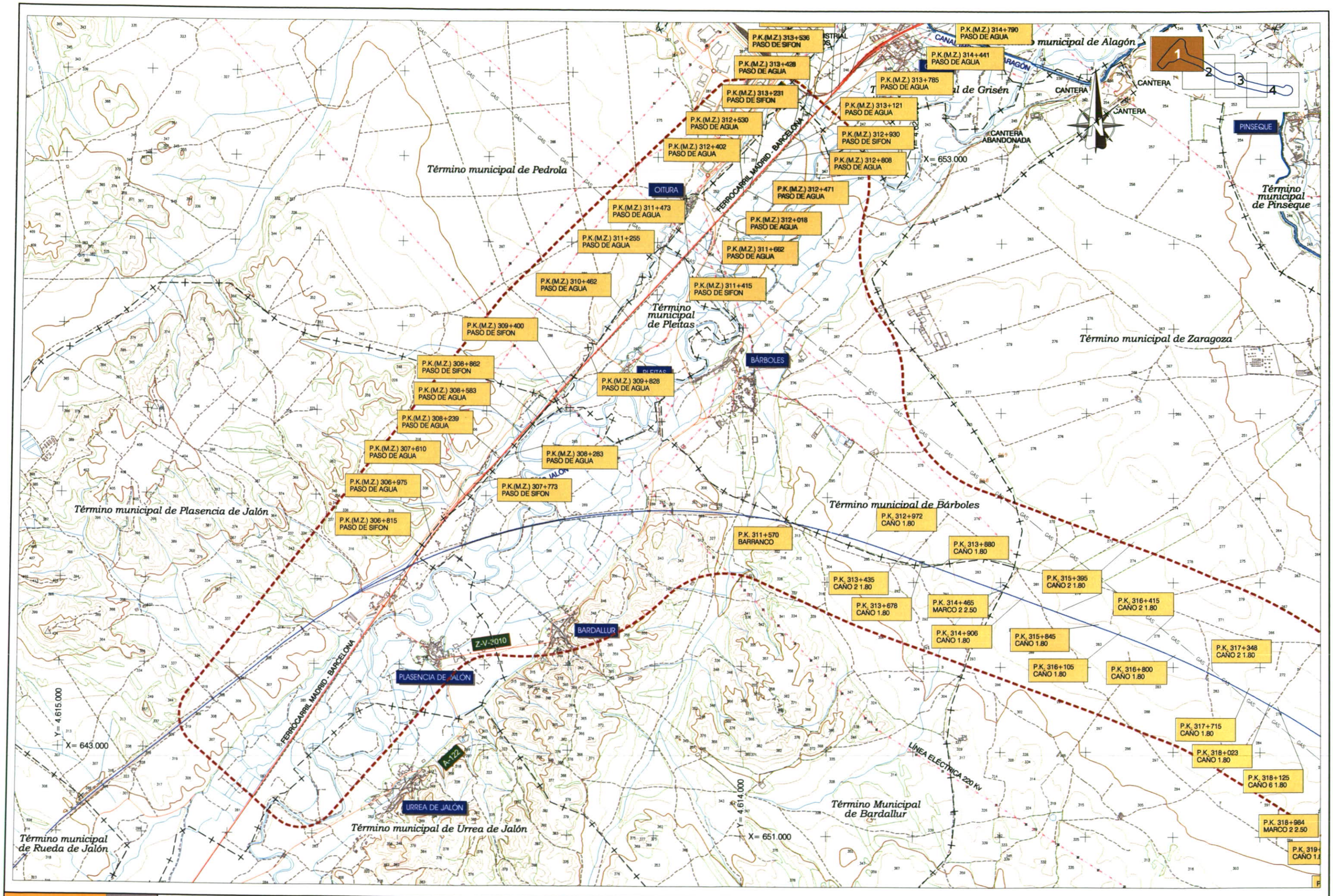

MINISTERIO DE FOMENTO — SECRETARÍA DE ESTADO DE INFRAESTRUCTURAS; SECRETARÍA GENERAL DE INFRAESTRUCTURAS; DIRECCIÓN GENERAL DE FERROCARRILES	Zaragoza Alta Velocidad S.A.	TÍTULO: ESTUDIO INFORMATIVO — RONDA SUR FERROVIARIA DE ZARAGOZA	CONSULTOR: ayesa	ESCALA: 1:20.000 Numérica; 0 400,00 800,00m Gráfica; Original UNE A-1	FECHA: MARZO 2009	Nº PLANO: A.2-Ap.4 — HOJA 1 DE 4	TÍTULO DEL PLANO: ANEJO 2. APÉNDICE 4 INVENTARIO O.D.T.

LÍNEA MADRID-ZARAGOZA P.K. 310+462

CROQUIS

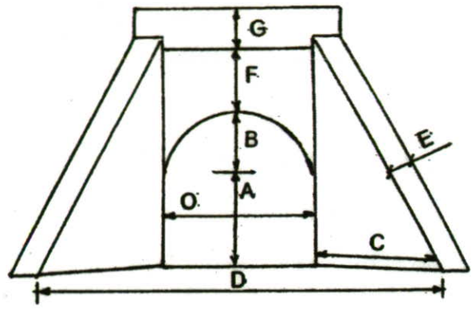

0 =	0,60
A =	0,40
B =	0,30
C =	2,10
D =	1,20
E =	0,40
F =	3,00
G =	0,40
H =	4,20
I =	4,30

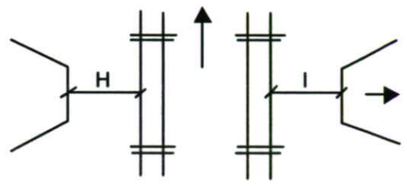



LÍNEA MADRID-ZARAGOZA P.K. 311+255

CROQUIS

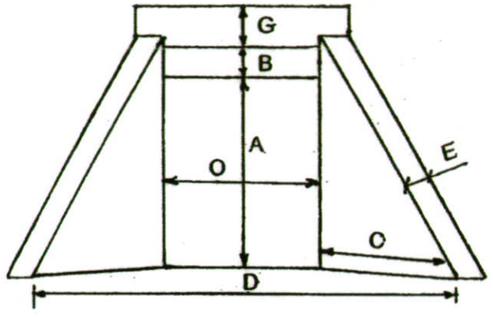

0 =	3,00
A =	1,20
B =	0,60
C =	
D =	
E =	
F =	
G =	0,40
H =	2,30
I =	1,80

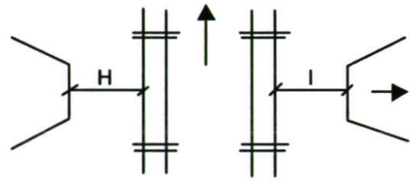



LÍNEA MADRID-ZARAGOZA

P.K. 311+415

CROQUIS

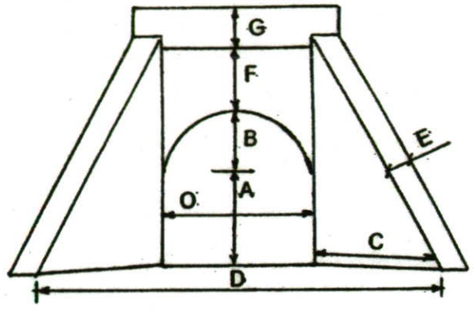

0 =	1,00
A =	0,40
B =	0,50
C =	
D =	
E =	
F =	0,70
G =	0,30
H =	2,80
I =	2,80

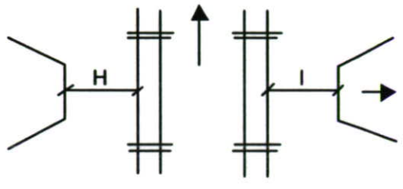



LÍNEA MADRID-ZARAGOZA

P.K. 311+473

CROQUIS

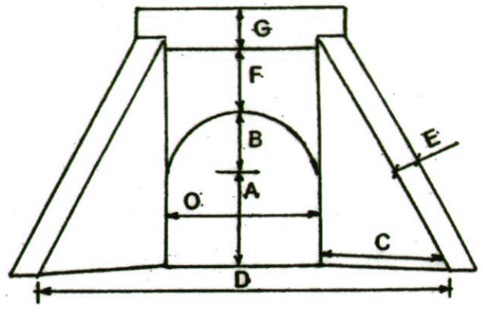

0 =	0,60
A =	0,40
B =	0,30
C =	2,00
D =	1,20
E =	0,40
F =	0,50
G =	1,15
H =	3,10
I =	3,10

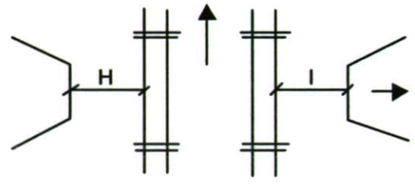



LÍNEA MADRID-ZARAGOZA P.K. 311+662

CROQUIS

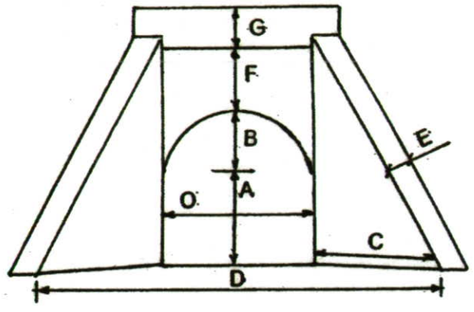

0 =	1,00
A =	0,50
B =	0,50
C =	3,00
D =	1,70
E =	0,50
F =	0,50
G =	0,20
H =	2,40
I =	2,40

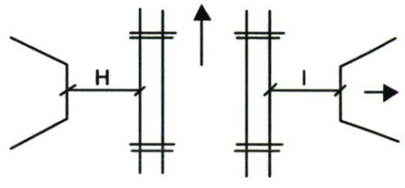



LÍNEA MADRID-ZARAGOZA P.K. 312+018

CROQUIS

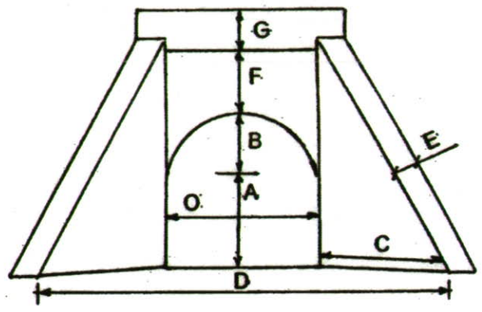

0 =	1,00
A =	0,50
B =	0,50
C =	2,60
D =	1,60
E =	0,40
F =	0,50
G =	0,20
H =	3,10
I =	2,80

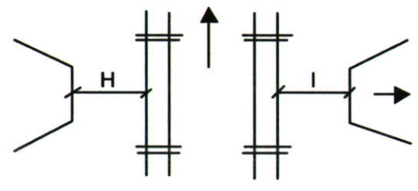



LÍNEA MADRID-ZARAGOZA

P.K. 312+402

CROQUIS

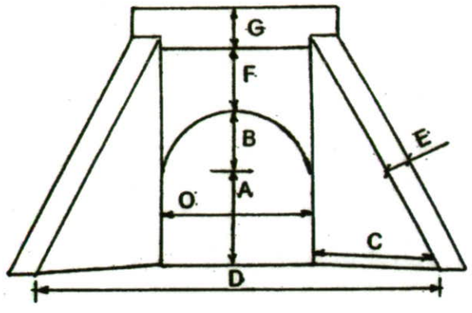

0 =	0,60
A =	0,30 (Aterrada)
B =	0,30
C =	2,00
D =	1,20
E =	0,40
F =	0,40
G =	0,25
H =	2,40
I =	2,60

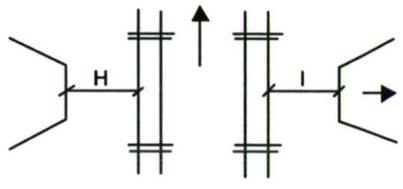



LÍNEA MADRID-ZARAGOZA

P.K. 312+471

CROQUIS

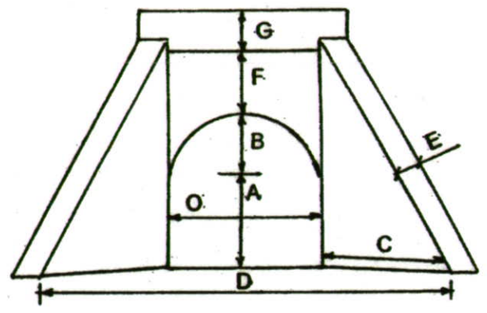

0 =	1,00
A =	0,75
B =	0,25
C =	
D =	
E =	
F =	0,40
G =	0,25
H =	2,80
I =	2,80

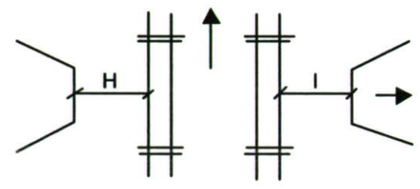



LÍNEA MADRID-ZARAGOZA

P.K. 312+530

CROQUIS

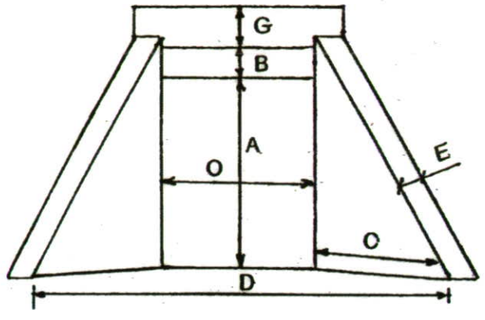

0 =	0,60
A =	0,60
B =	0,20
C =	
D =	
E =	
F =	
G =	0,30
H =	2,80
I =	2,80

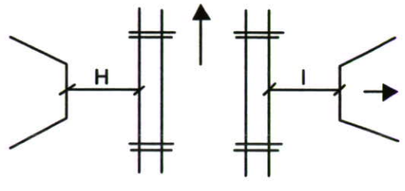



LÍNEA MADRID-ZARAGOZA

P.K. 312+808

CROQUIS

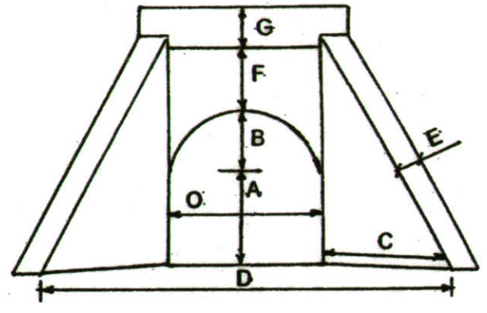

0 =	1,00
A =	0,20 (Aterrada)
B =	0,25
C =	
D =	
E =	
F =	0,40
G =	0,25
H =	2,70
I =	3,00

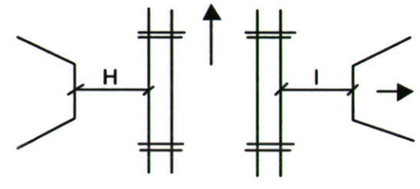



APÉNDICE 6. ENCUADRE REGIONAL DEL ESTUDIO INFORMATIVO EN EL SISTEMA NACIONAL DE CARTOGRAFIA DE ZONAS INUNDABLES (SNCZI)

APÉNDICE Nº 6. ENCUADRE REGIONAL DEL ESTUDIO INFORMATIVO EN EL SISTEMA NACIONAL DE CARTOGRAFIA DE ZONAS INUNDABLES (SNCZI)

ÍNDICE

1 INTRODUCCIÓN 2
1.1 CARACTERIZACIÓN DE LA RED HIDROGRÁFICA Y DELIMITACIÓN DE CUENCAS 2
1.2 CUMPLIMIENTOS DE LA DIRECTIVA EUROPEA Y ESTUDIOS OFICIALES 4
1.3 MAPAS DE PELIGROSIDAD Y RIESGO DE LAS ÁREAS CON RIESGO POTENCIAL SIGNIFICATIVO DE INUNDACIÓN (ARPSIS) 4
1.4 ZONA DE FLUJO PREFERENTE 16
1.5 REPRESENTACIÓN GRÁFICA Y CONCLUSIONES 16

ÍNDICE FIGURAS

Figura 1.- Red Hidrográfica. Fuente: MITECO 3

1 INTRODUCCIÓN

La Directiva Europea 2007/60/CE relativa a la "Evaluación y la gestión de los riesgos de inundación", y el Real Decreto 903/2010, que la traspone al ordenamiento español, tienen como objetivo principal reducir las consecuencias de las inundaciones sobre la salud humana, el medio ambiente, el patrimonio cultural y la actividad económica. Esta Directiva obliga a los Estados miembros a la realización de las siguientes fases en los horizontes temporales señalados:

1. Evaluación Preliminar del Riesgo de Inundación (EPRI) y la identificación de las Áreas con Riesgo Potencial Significativo de Inundación (ARPSIs). Diciembre 2011
2. Elaboración de mapas de peligrosidad y riesgo (de las ARPSIs seleccionadas en la EPRI). Diciembre 2013
3. Plan de gestión de riesgo (de las ARPSIs seleccionadas en la EPRI). Diciembre 2015

En España, siguiendo los principios de la Directiva Europea 2007/60/CE se creó el Sistema Nacional de Cartografía de Zonas Inundables (SNCZI), siendo un instrumento de apoyo a la gestión del espacio fluvial, la prevención de riesgos, la planificación territorial y la transparencia administrativa.

La *Confederación Hidrográfica del Ebro* en la que se emplaza la actuación en Estudio, ha llevado a cabo los estudios correspondientes hasta el momento, extracto de los cuales se exponen en los siguientes apartados, junto con el análisis y conclusiones que son de aplicación a la caracterización de corredores e identificación de alternativas más razonables.

1.1 CARACTERIZACIÓN DE LA RED HIDROGRÁFICA Y DELIMITACIÓN DE CUENCAS

Se ha tomado en consideración los avanzados estudios de la Confederación Hidrográfica del Ebro en cuanto a la caracterización de su red hidrográfica. En el ámbito de Estudio los principales elementos de la red hidrográfica son:

- Río Ebro: que dicurre paralelo a la línea de ferrocarril en servicio en el tramo Zaragoza-Castejón (río de primer orden según la clasificación de la CHE)
- Río Jalón: que discurre paralelo a la línea de ferrocarril en servicio en el tramo Plasencia de Jaón de Ebro-Triángulo de Grisén (cercano a los municipios de Plasencia de Jalón, Bardallur, Pleitas, Bárboles, Grisén y Alagón, dirigiéndose hacia Torres de Berrellén, donde termina desembocando en el Ebro), (río de segundo orden según la clasificación de la CHE)
- Río Huecha, desemboca en la margen derecha del río Ebro, en la localidad aragonesa de Novillas, atravesando terrenos de Mallén y Cortes.
- Río Queiles, recorre los municipios de Cascante y Tudela, donde desemboca en el Ebro (por su margen derecha).



Figura 1.- Red Hidrográfica. Fuente: MITECO

1.2 CUMPLIMIENTOS DE LA DIRECTIVA EUROPEA Y ESTUDIOS OFICIALES

Como se ha indicado, la Directiva europea 2007/60/CE relativa a la "Evaluación y la gestión de los riesgos de inundación", y el Real Decreto 903/2010, que la traspone al ordenamiento español, tienen como objetivo principal reducir las consecuencias de las inundaciones sobre la salud humana, el medio ambiente, el patrimonio cultural y la actividad económica. Las fases llevadas a cabo en la CHE hasta el momento son:

1.- La Confederación Hidrográfica del Ebro sometió a consulta pública desde el 1 de junio de 2011, por un periodo mínimo de 3 meses, la documentación correspondiente a la Evaluación Preliminar del Riesgo de Inundación, en cumplimiento del artículo 7 del Real Decreto 903/2010, de 9 de julio, de evaluación y gestión de riesgos de inundación, que traspone la Directiva 2007/60/CE, del Parlamento Europeo y del Consejo, de 23 de octubre de 2007. La primera fase de la aplicación de la Directiva mencionada en la Demarcación del Ebro concluyó el **17 de noviembre de 2011 con la aprobación de la EPRI** Evaluación Preliminar del Riesgo de Inundación, por parte de la Comisión Nacional de Protección Civil.

2.- En junio de 2013 se inició la fase de consulta pública la segunda fase de la Directiva 2007/60/CE en el Sistema de Información Territorial del Ebro (SITEbro). Desde esa fecha se han ido incorporando paulatinamente todos los mapas de peligrosidad y riesgo de inundación de cada Área de Riesgo Potencial de Inundación Significativo (ARPSIs). Desde el 31 de diciembre de 2013 toda la información relativa a los mapas de peligrosidad (superficies de inundación y calados) y mapas de riesgo, se encuentra ya disponible para su consulta.

Así mismo, desde el 10 de enero de 2014 se incluye la Memoria resumen de los trabajos realizados en la elaboración de los mapas, fecha que establece el comienzo del periodo de consulta pública de tres meses estipulado para esta segunda fase de la Directiva de Inundaciones en la Demarcación Hidrográfica del Ebro.

En esta segunda fase se han elaborado los mapas de peligrosidad y riesgo de las Áreas con Riesgo Potencial Significativo de Inundación (ARPSIs) previamente identificadas en la EPRI (los mapas de peligrosidad y riesgo fueron informados por el Comité de Autoridades Competentes y aprobados por el Ministerio de Agricultura, Alimentación, Pesca y Medio Ambiente).

3.- A continuación, se procedió a desarrollar el proceso de implementación del correspondiente Plan de Gestión del Riesgo de Inundación, el cual, una vez concluidos todos los trabajos preliminares, fue aprobado, junto a los de otras demarcaciones, el 15 de enero de 2016 mediante el Real Decreto 18/2016.

4.- **Revisión de la EPRI. Posteriormente se procedió a la revisión y actualización de la Evaluación Preliminar del Riesgo de Inundación de la Demarcación Hidrográfica del Ebro, correspondiente al 2º ciclo de la Directiva de Inundaciones.** No se trata pues, de una nueva concepción y procesado de los aspectos que pueden influir en la selección de tramos con riesgo, sino que se trata de una actualización de la información que se tuvo en cuenta en el primer ciclo, en concreto, en base a la nueva información aparecida durante el ciclo 2012-2018. Es decir, se trata de actualizar la primera EPRI con aquella información influyente que se ha generado desde su redacción.

El proceso de revisión de la EPRI se ha concretado en la identificación y preselección de unas Áreas de Riesgo Potencial Significativo de Inundación (ARPSIs), conforme a las características de la cuenca y los criterios emanados por la Dirección General del Agua y la Confederación Hidrográfica del Ebro, que en sucesivos apartados se exponen y desarrollan en lo que son de aplicación al presente Estudio, y cuyo contenido íntegro de la Memoria asociada se incluye en los apéndices finales.

1.3 MAPAS DE PELIGROSIDAD Y RIESGO DE LAS ÁREAS CON RIESGO POTENCIAL SIGNIFICATIVO DE INUNDACIÓN (ARPSIS)

Los mapas de peligrosidad y riesgo de las Áreas con Riesgo Potencial Significativo de Inundación (ARPSIs) incluyen láminas de inundación y mapas de calados, contemplando los siguientes escenarios:

a.) Alta probabilidad de inundación (periodo de retorno mayor o igual a 10 años).
b.) Probabilidad media de inundación (periodo de retorno mayor o igual a 100 años).
c.) Baja probabilidad de inundación o escenario de eventos extremos (periodo de retorno igual a 500 años).

Adicionalmente, en los mapas de peligrosidad se representará la delimitación de los cauces públicos y de las zonas de servidumbre y policía, la zona de flujo preferente en su caso, la delimitación de la zona de dominio público marítimo-terrestre, la ribera del mar en caso de que difiera de aquella y su zona de servidumbre de protección.

Por su parte, los mapas de riesgo incluyen:

a.) Número indicativo de habitantes que pueden verse afectados.
b.) Tipo de actividad económica de la zona que puede verse afectada.
c.) Instalaciones industriales a que se refiere el anejo I de la Ley 16/2002, de 1 de julio, de Prevención y Control Integrado de la Contaminación que puedan ocasionar contaminación accidental en caso de inundación así como las estaciones depuradoras de aguas residuales.

d.) Zonas protegidas para la captación de aguas destinadas al consumo humano, masas de agua de uso recreativo y zonas para la protección de hábitats o especies que pueden resultar afectadas.

e.) Cualquier otra información que se considere útil, como la indicación de zonas en las que puedan producirse inundaciones con alto contenido de sedimentos transportados y flujos de derrubios e información sobre otras fuentes importantes de contaminación, pudiendo también analizarse la infraestructura viaria o de otro tipo que pueda verse afectada por la inundación

En el ámbito de Estudio, se identifican las siguientes Áreas con Riesgo Potencial Significativo de Inundación (ARPSIs) y determinados tramos involucrados (en destacado en cada área):

- 04. Medio Ebro ES091_ARPS_MEB:
  - ESO

04.-Medio Ebro			**189,98**
ES091_ARPS_MEB-01	Río Ebro en Valtierra, Arguedas y Castejón	Se mantiene el tramo	9,98
ES091_ARPS_MEB-02	Barranco de Tudela y Río Ebro en Tudela	Se mantiene el tramo	6,45
ES091_ARPS_MEB-03	Río Ebro en Cabanillas, Fontellas y Ribaforada	Se mantiene el tramo	4,69
ES091_ARPS_MEB-04	Río Ebro en Fustiñana, Buñuel, Novillas y Cortes	Se mantiene el tramo	15,32
ES091_ARPS_MEB-05	Río Ebro en Pradilla de Ebro, Gallur, Boquiñeni, Tauste, Luceni, Remolinos, Alcalá de Ebro, Torres de Berrellén y Cabañas de Ebro	Se modifica el tramo	29,93
ES091_ARPS_MEB-06	Río Ebro desde altura de Mejana de Tambor junto a Sobradiel, hasta urbanización Mejana del Marqués y Barrancos de las Casetas, de las Casas, de la Nuez y del Val	Se mantiene el tramo	82,94
ES091_ARPS_MEB-07	Río Ebro entre Osera de Ebro y Gelsa	Se mantiene el tramo	31,78
ES091_ARPS_MEB-08	Río Ebro en Velilla de Ebro	Se mantiene el tramo	4,71
ES091_ARPS_MEB-09	Río Ebro en Sástago	Se mantiene el tramo	4,18

- 37. Queiles ES091_ARPS_QUE:

37.-Queiles			**30,21**
ES091_ARPS_QUE-01	Arroyo de la Vega en Olvega	Se mantiene el tramo	0,86
ES091_ARPS_QUE-02	Río de la Casa o Val y Barranco innominado en Agreda	Se modifica el tramo	5,25
ES091_ARPS_QUE-03	Río Queiles en Tarazona, Novallas, Malón, Barillas, Tulebras, Monteagudo y Cascante	Se mantiene el tramo	15,94
ES091_ARPS_QUE-04	RíoCortes y Barranco de Espadas en Cascante y Tudela	Se mantiene el tramo	8,16

- 38 Huecha ES091_ARPS_HC

38.-Huecha			**14,87**
ES091_ARPS_HCH-01	Río Huecha en Borja, Maleján y Ainzón	Se mantiene el tramo	4,62
ES091_ARPS_HCH-02	Barranco de Valdeherrera en Talamantes	Se mantiene el tramo	0,52
ES091_ARPS_HCH-03	Río Huecha en Cortes, Mallén, Novillas y Fréscano	Se mantiene el tramo	9,73

- 40 Bajo Jalón ES091_ARPS_BJL

40.-Bajo Jalón			**84,35**
ES091_ARPS_BJL-01	Río Jalón desde confluencia con Barranco de la Bertolina hasta unos metros aguas abajo del cruce con carretera N-IIa en Calatayud	Se modifica el tramo	7,10
ES091_ARPS_BJL-02	Río Jalón aguas arriba desde altura de ruinas romanas de Bilbilis, hasta unos metros aguas abajo del puente junto a Ermita de San Roque en Huérmeda	Se modifica el tramo	1,61
ES091_ARPS_BJL-03	Río Jalón desde confluencia con Barranco del Puerto hasta unos metros aguas abajo con confluencia con bBarranco de Valdegorron en Sabiñan	Se mantiene el tramo	3,37
ES091_ARPS_BJL-04	Río Jalón desde unos metros aguas arriba del puente de la carretera Z-V-3411 hasta unos metros aguas abajo de la confluencia con el Barranco de Transmont en Purroy	Se mantiene el tramo	1,13
ES091_ARPS_BJL-05	Río Jalón desde confluencia con Barranco de la Paridera hasta confluencia con río grío en Ricla	Se mantiene el tramo	1,50
ES091_ARPS_BJL-06	Río Jalón desde confluencia con Río Mediano hasta altura aproximada con Barranco del Ollero en Calatorao	Se mantiene el tramo	7,82
ES091_ARPS_BJL-07	Río Jalón desde los cerrados unos metros aguas arriba del nucleo urbano de Pleitas hasta confluencia con acequia a la altura de Oitura en Pleitas	Se mantiene el tramo	7,88
ES091_ARPS_BJL-08	Río Jalón desde unos metros aguas arriba del cruce con carretera CV-408 hasta confluencia con Río Ebro en Grisen, Alagón	Se mantiene el tramo	16,45

- **04. Medio Ebro ES091_ARPS_MEB:**

  - ES091_ARPS_MEB-01 Río Ebro en Valtierra, Arguedas y Castejón

DATOS DEL TRAMO ARPSI

Nombre del ARPSI	04.-Medio Ebro
Código del ARPSI	ES091_ARPS_MEB
Código del tramo ARPSI	ES091_ARPS_MEB-01
Longitud del tramo ARPSI (Km)	9.98
Ciclo de definición	Primer ciclo de la Directiva de Inundaciones
Origen de la inundación	Fluvial
Cauce	Río Ebro
Término municipal	Valtierra, Arguedas y Castejón
Comunidad Autónoma	Comunidad Foral de Navarra
Nº de eventos registrados en el ARPSI	93
Fecha del último evento registrado	14/01/2010
Masa de agua de la DMA	ES091MSPF448

DATOS DE LA EVALUACIÓN EN EL 2º CICLO

INFORMACIÓN HISTÓRICA EN EL CICLO 2012-2018

Nº de eventos significativos	Fecha de los eventos	Fuente
4	25/01/2013; 01/02/2015; 27/02/2015; 13/04/2018	Organismo de cuenca

NUEVA INFORMACIÓN SOBRE INUNDABILIDAD EN EL CICLO 2012-2018

Tramo informado por el Organismo de Cuenca	Tramo informado
Tramo informado por representantes de las CCAA	Tramo no informado
Tramo afectado por la actualización del Plan de Protección Civil	Tramo afectado
Valoración del riesgo en el Plan de Protección Civil previo	Riesgo medio (tipo 2)
Valoración del riesgo en el Plan de Protección Civil nuevo	Riesgo medio (tipo 2)
Nuevos estudios de inundabilidad en el tramo	No existente
Alegaciones recibidas en el primer ciclo de la Directiva en relación a la EPRI	No recibidas

CAMBIOS DE USOS DEL SUELO EN EL CICLO 2012-2018

Identificación de cambios de usos del suelo	Sin cambios significativos

ANÁLISIS DE FENÓMENOS DE INUNDACIÓN PLUVIAL

Análisis de fenómenos de inundación pluvial en el tramo	Nº muy alto de siniestros en el periodo 2005-2017 (más de 100)

ANÁLISIS DEL EFECTO DEL CAMBIO CLIMÁTICO

Análisis	Tramo no afectado	Valoración	% de cambio en la precipitación acumulada inferior al umbral (menos de un 10%)

ANÁLISIS Y VALORACIÓN DE LA COORDINACIÓN TRANSFRONTERIZA

Análisis	Tramo no afectado	Valoración	-

RESULTADOS DE LA EVALUACIÓN EN EL 2º CICLO

Longitud final del tramo ARPSI (Km)	9.98
Nuevos municipios	-
Nuevas masas de agua de la DMA	-
Nuevos cauces	-

Se mantiene el tramo en el 2º ciclo

PLANO DE SITUACIÓN DEL TRAMO ARPSI



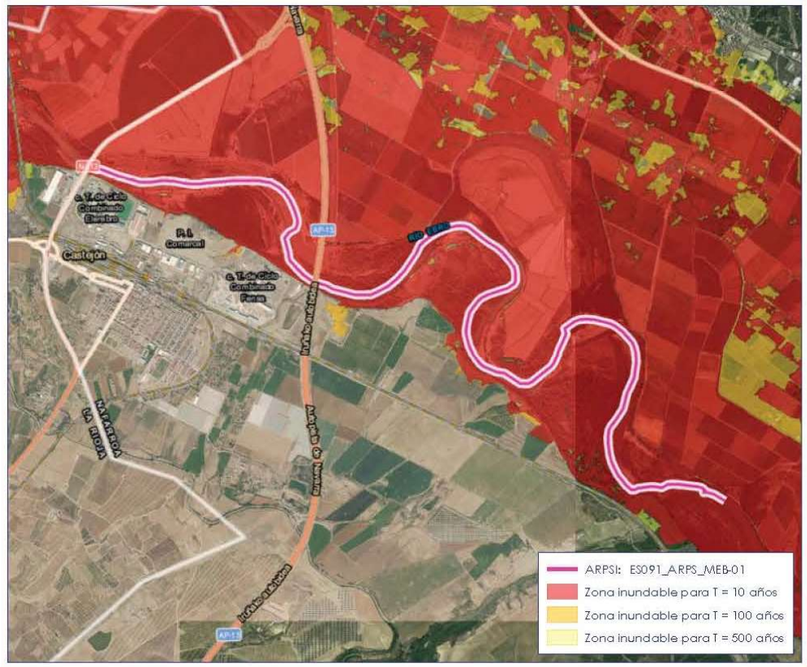

Revisión y actualización de la Evaluación Preliminar del Riesgo de Inundación. 2º Ciclo

GOBIERNO DE ESPAÑA · MINISTERIO PARA LA TRANSICIÓN ECOLÓGICA · CONFEDERACIÓN HIDROGRÁFICA DEL EBRO · SISTEMA NACIONAL DE CARTOGRAFÍA DE ZONAS INUNDABLES

Revisión y actualización de la Evaluación Preliminar del Riesgo de Inundación. 2º Ciclo

- ES091_ARPS_MEB-02 Barranco de Tudela y Río Ebro en Tudela

DATOS DEL TRAMO ARPSI

Nombre del ARPSI	04.-Medio Ebro
Código del ARPSI	ES091_ARPS_MEB
Código del tramo ARPSI	ES091_ARPS_MEB-02
Longitud del tramo ARPSI (Km)	6.45
Ciclo de definición	Primer ciclo de la Directiva de Inundaciones
Origen de la inundación	Fluvial
Cauce	Barranco de Tudela y Río Ebro
Término municipal	Tudela
Comunidad Autónoma	Comunidad Foral de Navarra
Nº de eventos registrados en el ARPSI	93
Fecha del último evento registrado	14/01/2010
Masa de agua de la DMA	ES091MSPF448; ES091MSPF449

DATOS DE LA EVALUACIÓN EN EL 2° CICLO

INFORMACIÓN HISTÓRICA EN EL CICLO 2012-2018

Nº de eventos significativos	Fecha de los eventos	Fuente
4	25/01/2013; 01/02/2015; 27/02/2015; 13/04/2018	Organismo de cuenca

NUEVA INFORMACIÓN SOBRE INUNDABILIDAD EN EL CICLO 2012-2018

Tramo informado por el Organismo de Cuenca	Tramo informado
Tramo informado por representantes de las CCAA	Tramo no informado
Tramo afectado por la actualización del Plan de Protección Civil	Tramo afectado
Valoración del riesgo en el Plan de Protección Civil previo	Riesgo máximo (tipo 3)
Valoración del riesgo en el Plan de Protección Civil nuevo	Riesgo máximo (tipo 3)
Nuevos estudios de inundabilidad en el tramo	No existente
Alegaciones recibidas en el primer ciclo de la Directiva en relación a la EPRI	No recibidas

CAMBIOS DE USOS DEL SUELO EN EL CICLO 2012-2018

Identificación de cambios de usos del suelo	Sin cambios significativos

ANÁLISIS DE FENÓMENOS DE INUNDACIÓN PLUVIAL

Análisis de fenómenos de inundación pluvial en el tramo	Nº muy alto de siniestros en el periodo 2005-2017 (más de 100)

ANÁLISIS DEL EFECTO DEL CAMBIO CLIMÁTICO

Análisis	Tramo no afectado	Valoración	% de cambio en la precipitación acumulada inferior al umbral (menos de un 10%)

ANÁLISIS Y VALORACIÓN DE LA COORDINACIÓN TRANSFRONTERIZA

Análisis	Tramo no afectado	Valoración	-

RESULTADOS DE LA EVALUACIÓN EN EL 2° CICLO

Longitud final del tramo ARPSI (Km)	6.45
Nuevos municipios	-
Nuevas masas de agua de la DMA	-
Nuevos cauces	-

Se mantiene el tramo en el 2º ciclo

PLANO DE SITUACIÓN DEL TRAMO ARPSI



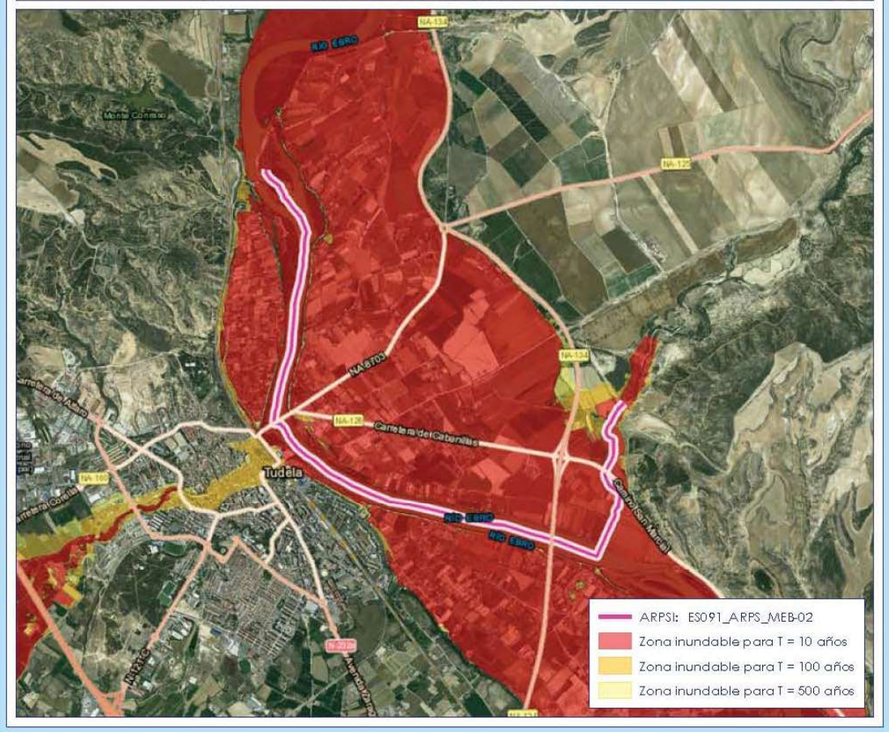

Revisión y actualización de la Evaluación Preliminar del Riesgo de Inundación. 2º Ciclo

- ES091_ARPS_MEB-03 Río Ebro en Cabanillas, Fontellas y Ribaforada

DATOS DEL TRAMO ARPSI

Nombre del ARPSI	04.-Medio Ebro
Código del ARPSI	ES091_ARPS_MEB
Código del tramo ARPSI	ES091_ARPS_MEB-03
Longitud del tramo ARPSI (Km)	4.69
Ciclo de definición	Primer ciclo de la Directiva de Inundaciones
Origen de la inundación	Fluvial
Cauce	Río Ebro
Término municipal	Cabanillas, Fontellas y Ribaforada
Comunidad Autónoma	Comunidad Foral de Navarra
Nº de eventos registrados en el ARPSI	93
Fecha del último evento registrado	14/01/2010
Masa de agua de la DMA	ES091MSPF449; ES091MSPF886

DATOS DE LA EVALUACIÓN EN EL 2° CICLO

INFORMACIÓN HISTÓRICA EN EL CICLO 2012-2018

Nº de eventos significativos	Fecha de los eventos	Fuente
4	25/01/2013; 01/02/2015; 27/02/2015; 13/04/2018	Organismo de cuenca

NUEVA INFORMACIÓN SOBRE INUNDABILIDAD EN EL CICLO 2012-2018

Tramo informado por el Organismo de Cuenca	Tramo informado
Tramo informado por representantes de las CCAA	Tramo no informado
Tramo afectado por la actualización del Plan de Protección Civil	Tramo afectado
Valoración del riesgo en el Plan de Protección Civil previo	Riesgo máximo (tipo 3)
Valoración del riesgo en el Plan de Protección Civil nuevo	Riesgo máximo (tipo 3)
Nuevos estudios de inundabilidad en el tramo	No existente
Alegaciones recibidas en el primer ciclo de la Directiva en relación a la EPRI	No recibidas

CAMBIOS DE USOS DEL SUELO EN EL CICLO 2012-2018

Identificación de cambios de usos del suelo	Con cambios significativos en la estructura urbana

ANÁLISIS DE FENÓMENOS DE INUNDACIÓN PLUVIAL

Análisis de fenómenos de inundación pluvial en el tramo	Nº medio de siniestros en el periodo 2005-2017 (entre 10 y 50)

ANÁLISIS DEL EFECTO DEL CAMBIO CLIMÁTICO

Análisis	Tramo no afectado	Valoración	% de cambio en la precipitación acumulada inferior al umbral (menos de un 10%)

ANÁLISIS Y VALORACIÓN DE LA COORDINACIÓN TRANSFRONTERIZA

Análisis	Tramo no afectado	Valoración	-

RESULTADOS DE LA EVALUACIÓN EN EL 2° CICLO

Longitud final del tramo ARPSI (Km)	4.69
Nuevos municipios	-
Nuevas masas de agua de la DMA	-
Nuevos cauces	-

Se mantiene el tramo en el 2° ciclo

PLANO DE SITUACIÓN DEL TRAMO ARPSI



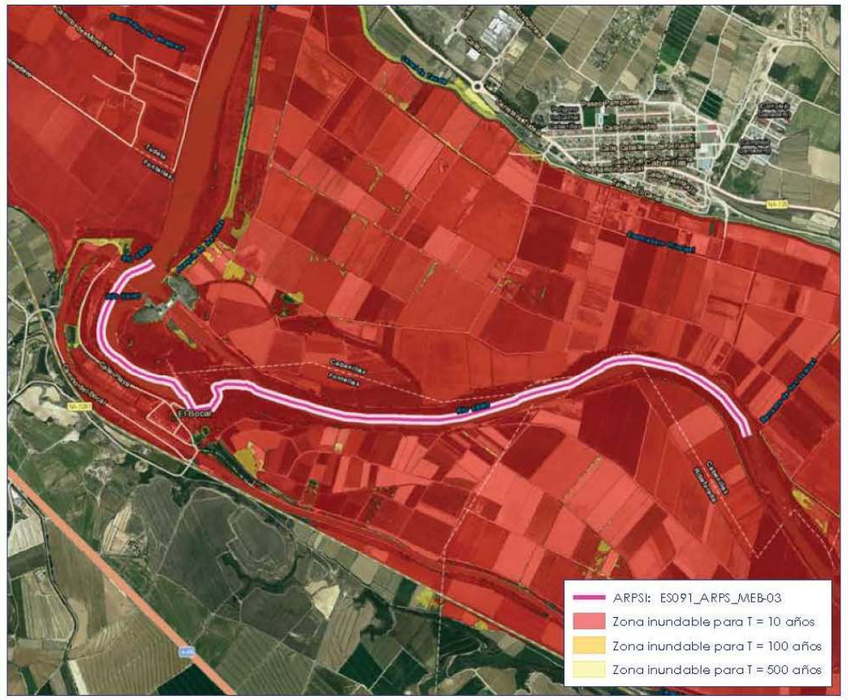

Revisión y actualización de la Evaluación Preliminar del Riesgo de Inundación. 2° Ciclo

- ES091_ARPS_MEB-04 Río Ebro en Fustiñana, Buñuel, Novillas y Cortes

DATOS DEL TRAMO ARPSI

Nombre del ARPSI	04.-Medio Ebro
Código del ARPSI	ES091_ARPS_MEB
Código del tramo ARPSI	ES091_ARPS_MEB-04
Longitud del tramo ARPSI (Km)	15,32
Ciclo de definición	Primer ciclo de la Directiva de Inundaciones
Origen de la inundación	Fluvial
Cauce	Río Ebro
Término municipal	Fustiñana, Buñuel, Novillas y Cortes
Comunidad Autónoma	Aragón / Comunidad Foral de Navarra
Nº de eventos registrados en el ARPSI	93
Fecha del último evento registrado	14/01/2010
Masa de agua de la DMA	ES091MSPF449; ES091MSPF450

DATOS DE LA EVALUACIÓN EN EL 2º CICLO

INFORMACIÓN HISTÓRICA EN EL CICLO 2012-2018

Nº de eventos significativos	Fecha de los eventos	Fuente
4	25/01/2013; 01/02/2015; 27/02/2015; 13/04/2018	Organismo de cuenca / Comunidad Autónoma

NUEVA INFORMACIÓN SOBRE INUNDABILIDAD EN EL CICLO 2012-2018

Tramo informado por el Organismo de Cuenca	Tramo informado
Tramo informado por representantes de las CCAA	Tramo informado
Tramo afectado por la actualización del Plan de Protección Civil	Tramo afectado
Valoración del riesgo en el Plan de Protección Civil previo	Riesgo Alto (A-1 Frecuente); Riesgo máxim*
Valoración del riesgo en el Plan de Protección Civil nuevo	No procede; Riesgo máximo (tipo 3)
Nuevos estudios de inundabilidad en el tramo	No existente
Alegaciones recibidas en el primer ciclo de la Directiva en relación a la EPRI	No recibidas

CAMBIOS DE USOS DEL SUELO EN EL CICLO 2012-2018

Identificación de cambios de usos del suelo	Sin cambios significativos

ANÁLISIS DE FENÓMENOS DE INUNDACIÓN PLUVIAL

Análisis de fenómenos de inundación pluvial en el tramo	Nº muy alto de siniestros en el periodo 2005-2017 (más de 100)

ANÁLISIS DEL EFECTO DEL CAMBIO CLIMÁTICO

Análisis	Tramo no afectado	Valoración	% de cambio en la precipitación acumulada inferior al umbral (menos de un 10%)

ANÁLISIS Y VALORACIÓN DE LA COORDINACIÓN TRANSFRONTERIZA

Análisis	Tramo no afectado	Valoración	-

RESULTADOS DE LA EVALUACIÓN EN EL 2º CICLO

Longitud final del tramo ARPSI (Km)	15,32
Nuevos municipios	-
Nuevas masas de agua de la DMA	-
Nuevos cauces	-

Se mantiene el tramo en el 2º ciclo

PLANO DE SITUACIÓN DEL TRAMO ARPSI



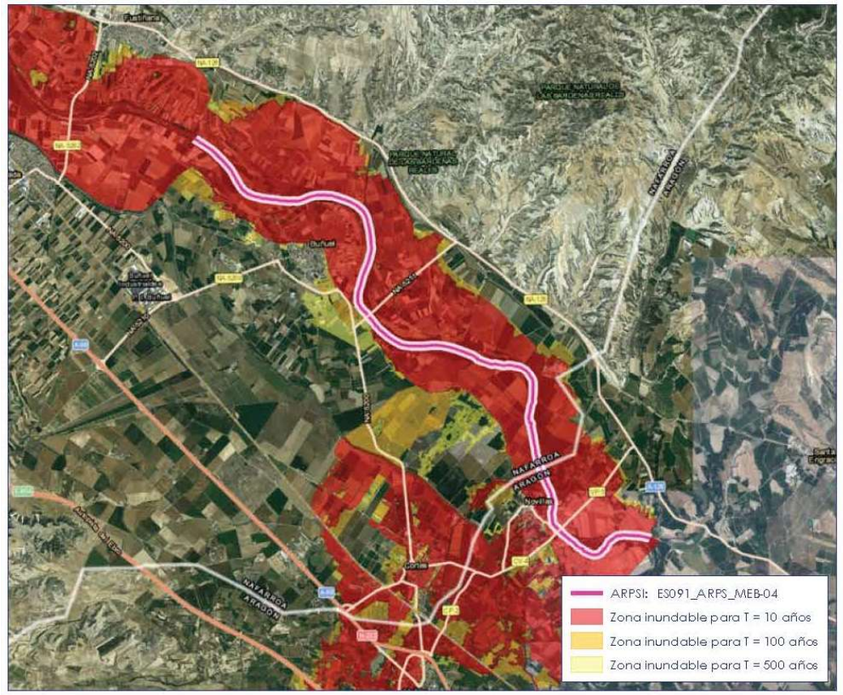

GOBIERNO DE ESPAÑA · MINISTERIO PARA LA TRANSICIÓN ECOLÓGICA · CONFEDERACIÓN HIDROGRÁFICA DEL EBRO · SISTEMA NACIONAL DE CARTOGRAFÍA DE ZONAS INUNDABLES

Revisión y actualización de la Evaluación Preliminar del Riesgo de Inundación. 2º Ciclo

- ES091_ARPS_MEB-05 Río Ebro en Pradilla de Ebro, Gallur, Boquiñeni, Tauste, Luceni, Remolinos, Alcalá de Ebro, Torres de Berrellén y Cabañas de Ebro.

DATOS DEL TRAMO ARPSI

Nombre del ARPSI	04.-Medio Ebro
Código del ARPSI	ES091_ARPS_MEB
Código del tramo ARPSI	ES091_ARPS_MEB-05
Longitud del tramo ARPSI (Km)	29.93
Ciclo de definición	Primer ciclo de la Directiva de Inundaciones
Origen de la inundación	Fluvial
Cauce	Río Ebro
Término municipal	Pradilla de Ebro, Gallur, Boquiñeni, Tauste, Luceni, Remolinos, Alcalá de Ebro, Torres de Berrellén y Cabañas de Ebro
Comunidad Autónoma	Aragón
Nº de eventos registrados en el ARPSI	93
Fecha del último evento registrado	14/01/2010
Masa de agua de la DMA	ES091MSPF451

DATOS DE LA EVALUACIÓN EN EL 2° CICLO

INFORMACIÓN HISTÓRICA EN EL CICLO 2012-2018

Nº de eventos significativos	Fecha de los eventos	Fuente
7	25/01/2013; 09/06/2013; 26/01/2014; 01/02/2015; 27/02/2015; 13/04/2018	Organismo de cuenca / Comunidad Autónoma

NUEVA INFORMACIÓN SOBRE INUNDABILIDAD EN EL CICLO 2012-2018

Tramo informado por el Organismo de Cuenca	Tramo informado
Tramo informado por representantes de las CCAA	Tramo informado
Tramo afectado por la actualización del Plan de Protección Civil	Tramo no afectado
Valoración del riesgo en el Plan de Protección Civil previo	Riesgo Alto (A-1 Frecuente)
Valoración del riesgo en el Plan de Protección Civil nuevo	No procede
Nuevos estudios de inundabilidad en el tramo	No existente
Alegaciones recibidas en el primer ciclo de la Directiva en relación a la EPRI	No recibidas

CAMBIOS DE USOS DEL SUELO EN EL CICLO 2012-2018

Identificación de cambios de usos del suelo	Sin cambios significativos

ANÁLISIS DE FENÓMENOS DE INUNDACIÓN PLUVIAL

Análisis de fenómenos de inundación pluvial en el tramo	Nº muy alto de siniestros en el periodo 2005-2017 (más de 100)

ANÁLISIS DEL EFECTO DEL CAMBIO CLIMÁTICO

Análisis	Tramo no afectado	**Valoración**	% de cambio en la precipitación acumulada inferior al umbral (menos de un 10%)

ANÁLISIS Y VALORACIÓN DE LA COORDINACIÓN TRANSFRONTERIZA

Análisis	Tramo no afectado	**Valoración**	-

RESULTADOS DE LA EVALUACIÓN EN EL 2° CICLO

Longitud final del tramo ARPSI (Km)	29.93
Nuevos municipios	Alagón
Nuevas masas de agua de la DMA	-
Nuevos cauces	-

Se modifica el tramo en el 2° ciclo

PLANO DE SITUACIÓN DEL TRAMO ARPSI

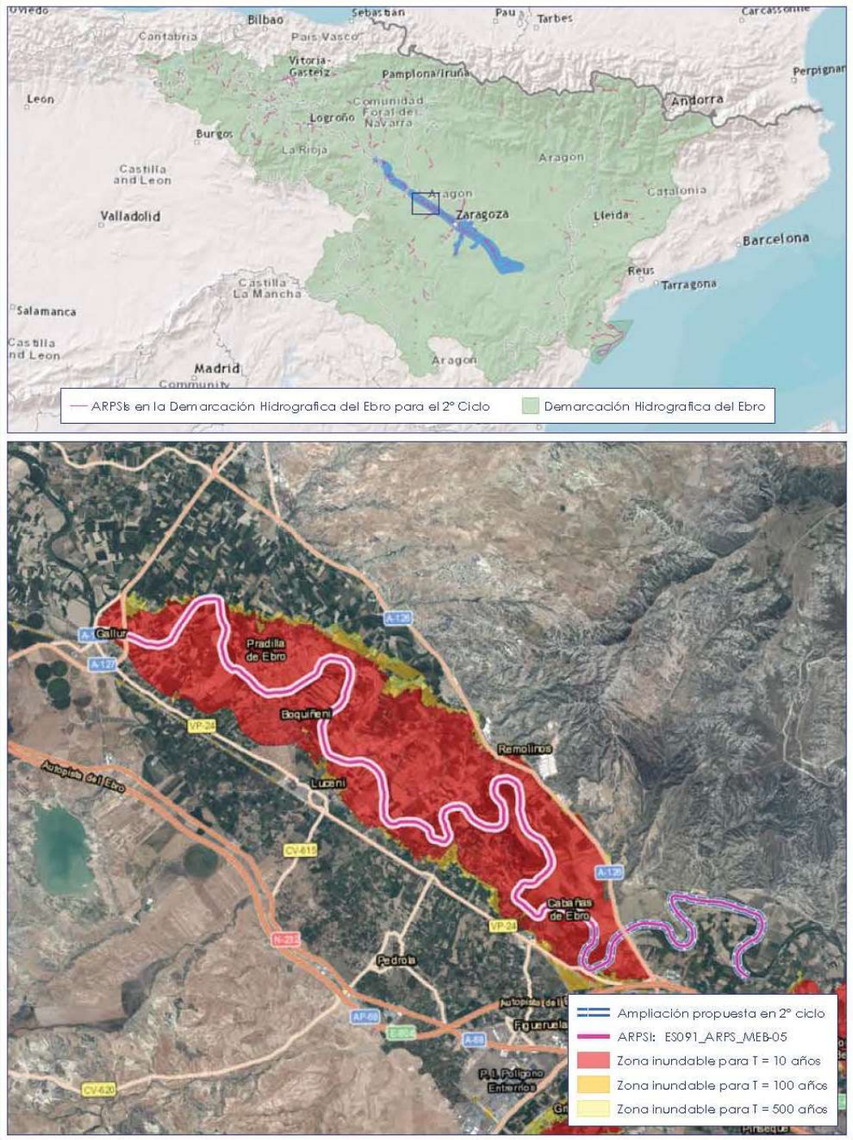

GOBIERNO DE ESPAÑA · MINISTERIO PARA LA TRANSICIÓN ECOLÓGICA · CONFEDERACIÓN HIDROGRÁFICA DEL EBRO · SISTEMA NACIONAL DE CARTOGRAFÍA DE ZONAS INUNDABLES

Revisión y actualización de la Evaluación Preliminar del Riesgo de Inundación. 2º Ciclo

Revisión y actualización de la Evaluación Preliminar del Riesgo de Inundación. 2º Ciclo

- ES091_ARPS_MEB-06 Río Ebro desde altura de Mejana de Tambor junto a Sobradiel, hasta urbanización Mejana del Marqués y Barrancos de las Casetas, de las Casas, de la Nuez y del Val

DATOS DEL TRAMO ARPSI

Nombre del ARPSI	04.-Medio Ebro
Código del ARPSI	ES091_ARPS_MEB
Código del tramo ARPSI	ES091_ARPS_MEB-06
Longitud del tramo ARPSI (Km)	82,94
Ciclo de definición	Primer ciclo de la Directiva de Inundaciones
Origen de la inundación	Fluvial
Cauce	Río Ebro desde altura de Mejana de Tambor junto a Sobradiel, hasta urbanización Mejana del Marqués y Barrancos de las Casetas, de las Casas, de la Nuez y del Val
Término municipal	Sobradiel, Utebo, Monzalbarba, Zaragoza, Cartuja Baja, Valmadrid, Pastriz, Alfajarín, Nuez de Ebro, El Burgo de Ebro, Villafranca de Ebro y La Puebla de Alfindén
Comunidad Autónoma	Aragón
Nº de eventos registrados en el ARPSI	93
Fecha del último evento registrado	14/01/2010
Masa de agua de la DMA	ES091MSPF452; ES091MSPF454; ES091MSPF973; ES091MSPF976

DATOS DE LA EVALUACIÓN EN EL 2º CICLO

INFORMACIÓN HISTÓRICA EN EL CICLO 2012-2018

Nº de eventos significativos	Fecha de los eventos	Fuente
5	25/01/2013; 01/02/2015; 27/02/2015; 13/03/2016; 13/04/2018	Organismo de cuenca / Comunidad Autónoma

NUEVA INFORMACIÓN SOBRE INUNDABILIDAD EN EL CICLO 2012-2018

Tramo informado por el Organismo de Cuenca	Tramo informado
Tramo informado por representantes de las CCAA	Tramo informado
Tramo afectado por la actualización del Plan de Protección Civil	Tramo no afectado
Valoración del riesgo en el Plan de Protección Civil previo	Riesgo Alto (A-1 Frecuente)
Valoración del riesgo en el Plan de Protección Civil nuevo	No procede
Nuevos estudios de inundabilidad en el tramo	No existente
Alegaciones recibidas en el primer ciclo de la Directiva en relación a la EPRI	No recibidas

CAMBIOS DE USOS DEL SUELO EN EL CICLO 2012-2018

Identificación de cambios de usos del suelo	Sin cambios significativos

ANÁLISIS DE FENÓMENOS DE INUNDACIÓN PLUVIAL

Análisis de fenómenos de inundación pluvial en el tramo	Nº muy alto de siniestros en el periodo 2005-2017 (más de 100)

ANÁLISIS DEL EFECTO DEL CAMBIO CLIMÁTICO

Análisis	Tramo no afectado	Valoración	% de cambio en la precipitación acumulada inferior al umbral (menos de un 10%)

ANÁLISIS Y VALORACIÓN DE LA COORDINACIÓN TRANSFRONTERIZA

Análisis	Tramo no afectado	Valoración	-

RESULTADOS DE LA EVALUACIÓN EN EL 2º CICLO

Longitud final del tramo ARPSI (Km)	82,94
Nuevos municipios	-
Nuevas masas de agua de la DMA	-
Nuevos cauces	-

Se mantiene el tramo en el 2º ciclo

PLANO DE SITUACIÓN DEL TRAMO ARPSI



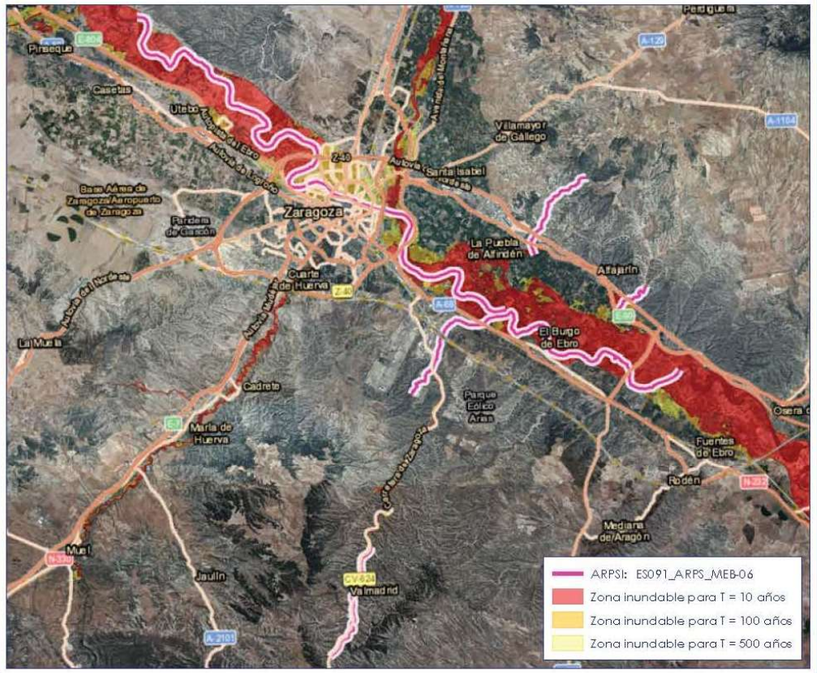

GOBIERNO DE ESPAÑA · MINISTERIO PARA LA TRANSICIÓN ECOLÓGICA · CONFEDERACIÓN HIDROGRÁFICA DEL EBRO · SISTEMA NACIONAL DE CARTOGRAFÍA DE ZONAS INUNDABLES

Revisión y actualización de la Evaluación Preliminar del Riesgo de Inundación. 2º Ciclo

Revisión y actualización de la Evaluación Preliminar del Riesgo de Inundación. 2º Ciclo

- **Queiles ES091_ARPS_QUE:**
  - ES091_ARPS_QUE-04 Río Cortes y Barranco de Espadas en Cascante y Tudela

DATOS DEL TRAMO ARPSI

Nombre del ARPSI	37.-Queiles
Código del ARPSI	ES091_ARPS_QUE
Código del tramo ARPSI	ES091_ARPS_QUE-04
Longitud del tramo ARPSI (Km)	8.16
Ciclo de definición	Primer ciclo de la Directiva de Inundaciones
Origen de la inundación	Fluvial / Pluvial
Cauce	RíoCortes y Barranco de Espadas
Término municipal	Cascante y Tudela
Comunidad Autónoma	Comunidad Foral de Navarra
Nº de eventos registrados en el ARPSI	21
Fecha del último evento registrado	01/09/2004
Masa de agua de la DMA	ES091MSPF98

DATOS DE LA EVALUACIÓN EN EL 2° CICLO

INFORMACIÓN HISTÓRICA EN EL CICLO 2012-2018

Nº de eventos significativos	Fecha de los eventos	Fuente
No consta	-	-

NUEVA INFORMACIÓN SOBRE INUNDABILIDAD EN EL CICLO 2012-2018

Tramo informado por el Organismo de Cuenca	Tramo no informado
Tramo informado por representantes de las CCAA	Tramo no informado
Tramo afectado por la actualización del Plan de Protección Civil	Tramo no afectado
Valoración del riesgo en el Plan de Protección Civil previo	Sin valoración
Valoración del riesgo en el Plan de Protección Civil nuevo	No procede
Nuevos estudios de inundabilidad en el tramo	No existente
Alegaciones recibidas en el primer ciclo de la Directiva en relación a la EPRI	No recibidas

CAMBIOS DE USOS DEL SUELO EN EL CICLO 2012-2018

Identificación de cambios de usos del suelo	Sin cambios significativos

ANÁLISIS DE FENÓMENOS DE INUNDACIÓN PLUVIAL

Análisis de fenómenos de inundación pluvial en el tramo	Nº muy alto de siniestros en el periodo 2005-2017 (más de 100)

ANÁLISIS DEL EFECTO DEL CAMBIO CLIMÁTICO

Análisis	Tramo no afectado	Valoración	% de cambio en la precipitación acumulada inferior al umbral (menos de un 10%)

ANÁLISIS Y VALORACIÓN DE LA COORDINACIÓN TRANSFRONTERIZA

Análisis	Tramo no afectado	Valoración	-

RESULTADOS DE LA EVALUACIÓN EN EL 2° CICLO

Longitud final del tramo ARPSI (Km)	8.16
Nuevos municipios	-
Nuevas masas de agua de la DMA	-
Nuevos cauces	-

Se mantiene el tramo en el 2° ciclo

PLANO DE SITUACIÓN DEL TRAMO ARPSI

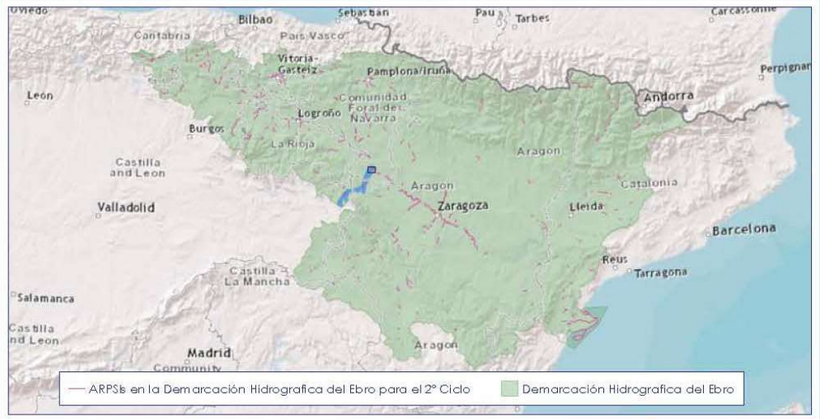

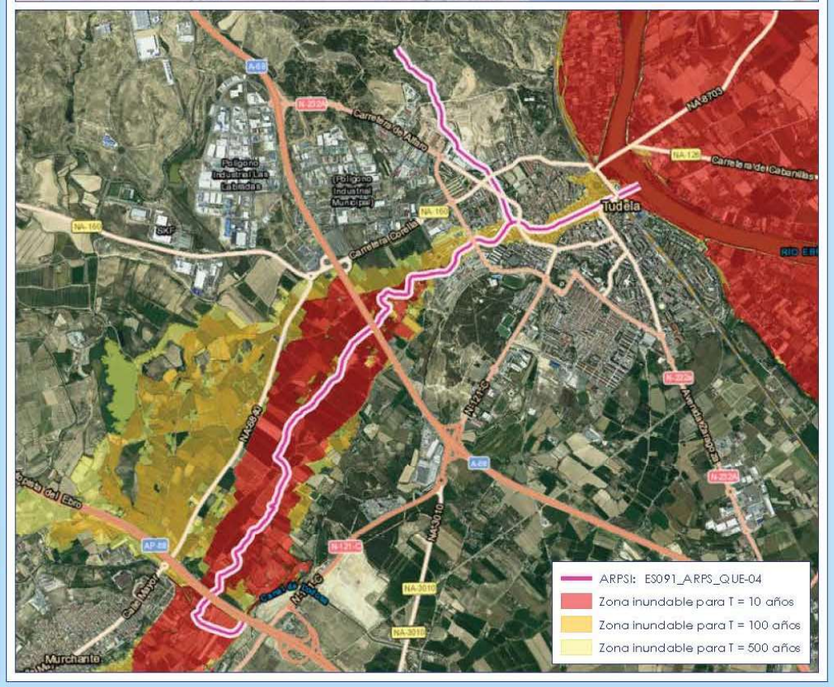

GOBIERNO DE ESPAÑA · MINISTERIO PARA LA TRANSICIÓN ECOLÓGICA · CONFEDERACIÓN HIDROGRÁFICA DEL EBRO · SISTEMA NACIONAL DE CARTOGRAFÍA DE ZONAS INUNDABLES

Revisión y actualización de la Evaluación Preliminar del Riesgo de Inundación. 2º Ciclo

Revisión y actualización de la Evaluación Preliminar del Riesgo de Inundación. 2º Ciclo

- **38 Huecha ES091_ARPS_HCH:**
  - ES091_ARPS_HCH-03 Río Huecha en Cortes, Mallén, Novillas y Fréscaño

DATOS DEL TRAMO ARPSI

Nombre del ARPSI	38.-Huecha
Código del ARPSI	ES091_ARPS_HCH
Código del tramo ARPSI	ES091_ARPS_HCH-03
Longitud del tramo ARPSI (Km)	9.73
Ciclo de definición	Primer ciclo de la Directiva de Inundaciones
Origen de la inundación	Fluvial
Cauce	Río Huecha
Término municipal	Cortes, Mallén, Novillas y Fréscano
Comunidad Autónoma	Aragón / Comunidad Foral de Navarra
Nº de eventos registrados en el ARPSI	4
Fecha del último evento registrado	06/09/2004
Masa de agua de la DMA	ES091MSPF99

DATOS DE LA EVALUACIÓN EN EL 2° CICLO

INFORMACIÓN HISTÓRICA EN EL CICLO 2012-2018

Nº de eventos significativos	Fecha de los eventos	Fuente
1	24/03/2015	Organismo de cuenca / Comunidad Autónoma

NUEVA INFORMACIÓN SOBRE INUNDABILIDAD EN EL CICLO 2012-2018

Tramo informado por el Organismo de Cuenca	Tramo informado
Tramo informado por representantes de las CCAA	Tramo informado
Tramo afectado por la actualización del Plan de Protección Civil	Tramo no afectado
Valoración del riesgo en el Plan de Protección Civil previo	Riesgo Medio
Valoración del riesgo en el Plan de Protección Civil nuevo	No procede
Nuevos estudios de inundabilidad en el tramo	No existente
Alegaciones recibidas en el primer ciclo de la Directiva en relación a la EPRI	No recibidas

CAMBIOS DE USOS DEL SUELO EN EL CICLO 2012-2018

Identificación de cambios de usos del suelo	Sin cambios significativos

ANÁLISIS DE FENÓMENOS DE INUNDACIÓN PLUVIAL

Análisis de fenómenos de inundación pluvial en el tramo	Nº medio de siniestros en el periodo 2005-2017 (entre 10 y 50)

ANÁLISIS DEL EFECTO DEL CAMBIO CLIMÁTICO

Análisis	Tramo no afectado	Valoración	% de cambio en la precipitación acumulada inferior al umbral (menos de un 10%)

ANÁLISIS Y VALORACIÓN DE LA COORDINACIÓN TRANSFRONTERIZA

Análisis	Tramo no afectado	Valoración	-

RESULTADOS DE LA EVALUACIÓN EN EL 2° CICLO

Longitud final del tramo ARPSI (Km)	9.73
Nuevos municipios	-
Nuevas masas de agua de la DMA	-
Nuevos cauces	-

Se mantiene el tramo en el 2° ciclo

PLANO DE SITUACIÓN DEL TRAMO ARPSI

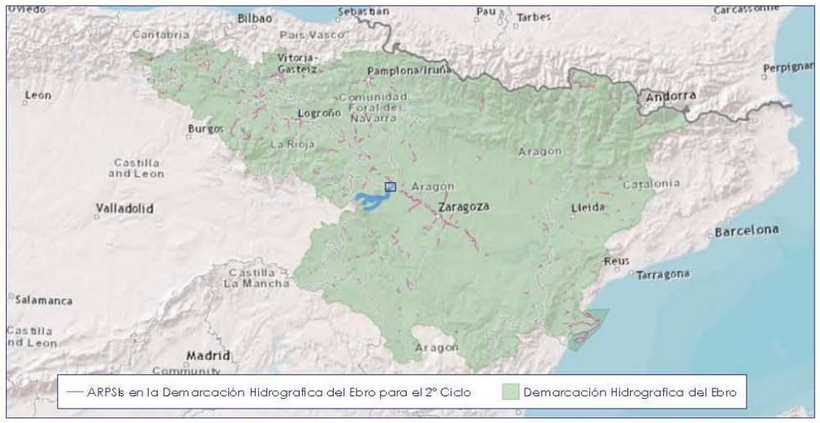

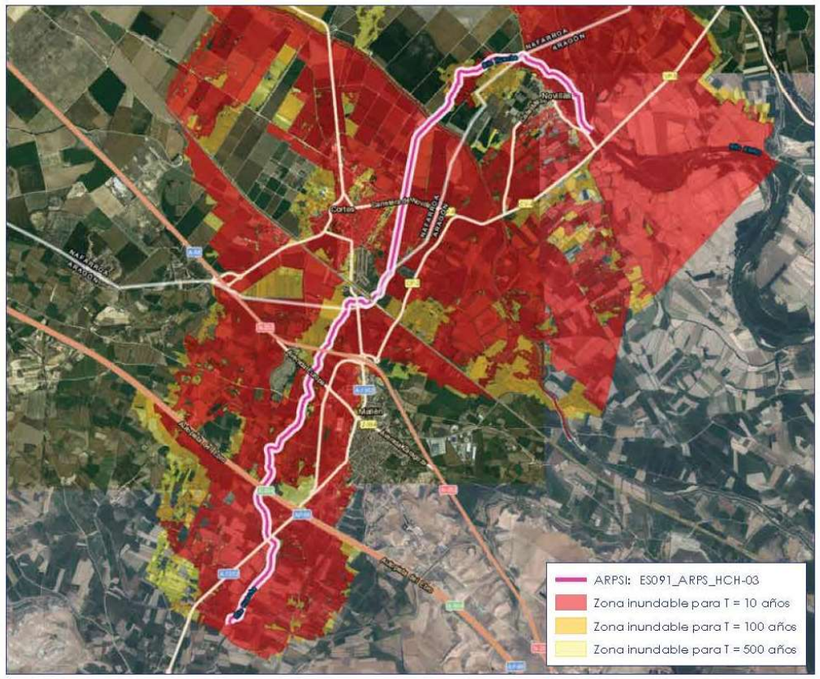

GOBIERNO DE ESPAÑA · MINISTERIO PARA LA TRANSICIÓN ECOLÓGICA · CONFEDERACIÓN HIDROGRÁFICA DEL EBRO · SISTEMA NACIONAL DE CARTOGRAFÍA DE ZONAS INUNDABLES

Revisión y actualización de la Evaluación Preliminar del Riesgo de Inundación. 2° Ciclo

- **40 Bajo Jalón ES091_ARPS_BJL**

  - ES091_ARPS_BJL-07 Río Jalón desde los cerrados unos metros aguas arriba del núcleo urbano de Pleitas hasta confluencia con acequía a la altura de Oitura en Pleitas

DATOS DEL TRAMO ARPSI

Nombre del ARPSI	40.-Bajo Jalón
Código del ARPSI	ES091_ARPS_BJL
Código del tramo ARPSI	ES091_ARPS_BJL-07
Longitud del tramo ARPSI (Km)	7.88
Ciclo de definición	Primer ciclo de la Directiva de Inundaciones
Origen de la inundación	Fluvial
Cauce	Río Jalón desde los cerrados unos metros aguas arriba del nucleo urbano de Pleitas hasta confluencia con acequia a la altura de Oitura
Término municipal	Pleitas
Comunidad Autónoma	Aragón
Nº de eventos registrados en el ARPSI	19
Fecha del último evento registrado	06/09/2004
Masa de agua de la DMA	ES091MSPF446

DATOS DE LA EVALUACIÓN EN EL 2º CICLO

INFORMACIÓN HISTÓRICA EN EL CICLO 2012-2018

Nº de eventos significativos	Fecha de los eventos	Fuente
1	26/03/2015	Organismo de cuenca

NUEVA INFORMACIÓN SOBRE INUNDABILIDAD EN EL CICLO 2012-2018

Tramo informado por el Organismo de Cuenca	Tramo informado
Tramo informado por representantes de las CCAA	Tramo no informado
Tramo afectado por la actualización del Plan de Protección Civil	Tramo no afectado
Valoración del riesgo en el Plan de Protección Civil previo	Riesgo Medio
Valoración del riesgo en el Plan de Protección Civil nuevo	No procede
Nuevos estudios de inundabilidad en el tramo	No existente
Alegaciones recibidas en el primer ciclo de la Directiva en relación a la EPRI	No recibidas

CAMBIOS DE USOS DEL SUELO EN EL CICLO 2012-2018

Identificación de cambios de usos del suelo	Sin cambios significativos

ANÁLISIS DE FENÓMENOS DE INUNDACIÓN PLUVIAL

Análisis de fenómenos de inundación pluvial en el tramo	Nº medio de siniestros en el periodo 2005-2017 (entre 10 y 50)

ANÁLISIS DEL EFECTO DEL CAMBIO CLIMÁTICO

Análisis	Tramo no afectado	**Valoración**	% de cambio en la precipitación acumulada inferior al umbral (menos de un 10%)

ANÁLISIS Y VALORACIÓN DE LA COORDINACIÓN TRANSFRONTERIZA

Análisis	Tramo no afectado	**Valoración**	-

RESULTADOS DE LA EVALUACIÓN EN EL 2º CICLO

Longitud final del tramo ARPSI (Km)	7.88
Nuevos municipios	-
Nuevas masas de agua de la DMA	-
Nuevos cauces	-

Se mantiene el tramo en el 2º ciclo

PLANO DE SITUACIÓN DEL TRAMO ARPSI



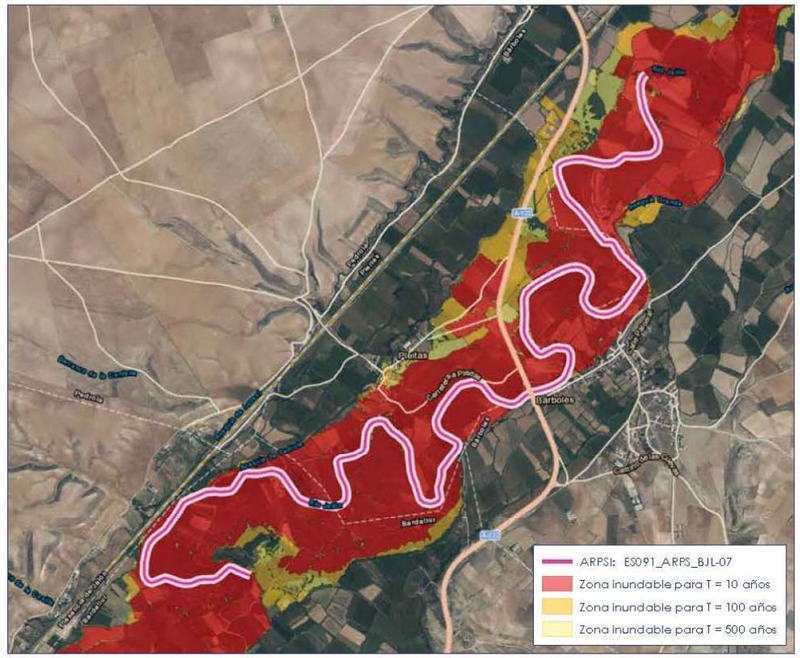

Revisión y actualización de la Evaluación Preliminar del Riesgo de Inundación. 2º Ciclo

GOBIERNO DE ESPAÑA · MINISTERIO PARA LA TRANSICIÓN ECOLÓGICA · CONFEDERACIÓN HIDROGRÁFICA DEL EBRO · SISTEMA NACIONAL DE CARTOGRAFÍA DE ZONAS INUNDABLES

Revisión y actualización de la Evaluación Preliminar del Riesgo de Inundación. 2º Ciclo

- ES091_ARPS_BJL-08 Río Jalón desde unos metros aguas arriba del cruce con carretera CV-408 hasta confluencia con Río Ebro en Grisén, Alagón

DATOS DEL TRAMO ARPSI

Nombre del ARPSI	40.-Bajo Jalón
Código del ARPSI	ES091_ARPS_BJL
Código del tramo ARPSI	ES091_ARPS_BJL-08
Longitud del tramo ARPSI (Km)	16.45
Ciclo de definición	Primer ciclo de la Directiva de Inundaciones
Origen de la inundación	Fluvial
Cauce	Río Jalón desde unos metros aguas arriba del cruce con carretera CV-408 hasta confluencia con Río Ebro
Término municipal	Grisen, Alagón
Comunidad Autónoma	Aragón
Nº de eventos registrados en el ARPSI	19
Fecha del último evento registrado	06/09/2004
Masa de agua de la DMA	ES091MSPF446

DATOS DE LA EVALUACIÓN EN EL 2º CICLO

INFORMACIÓN HISTÓRICA EN EL CICLO 2012-2018

Nº de eventos significativos	Fecha de los eventos	Fuente
1	26/03/2015	Organismo de cuenca

NUEVA INFORMACIÓN SOBRE INUNDABILIDAD EN EL CICLO 2012-2018

Tramo informado por el Organismo de Cuenca	Tramo informado
Tramo informado por representantes de las CCAA	Tramo no informado
Tramo afectado por la actualización del Plan de Protección Civil	Tramo no afectado
Valoración del riesgo en el Plan de Protección Civil previo	Riesgo Medio
Valoración del riesgo en el Plan de Protección Civil nuevo	No procede
Nuevos estudios de inundabilidad en el tramo	No existente
Alegaciones recibidas en el primer ciclo de la Directiva en relación a la EPRI	No recibidas

CAMBIOS DE USOS DEL SUELO EN EL CICLO 2012-2018

Identificación de cambios de usos del suelo	Sin cambios significativos

ANÁLISIS DE FENÓMENOS DE INUNDACIÓN PLUVIAL

Análisis de fenómenos de inundación pluvial en el tramo	Nº muy alto de siniestros en el periodo 2005-2017 (más de 100)

ANÁLISIS DEL EFECTO DEL CAMBIO CLIMÁTICO

Análisis	Tramo no afectado	Valoración	% de cambio en la precipitación acumulada inferior al umbral (menos de un 10%)

ANÁLISIS Y VALORACIÓN DE LA COORDINACIÓN TRANSFRONTERIZA

Análisis	Tramo no afectado	Valoración	-

RESULTADOS DE LA EVALUACIÓN EN EL 2º CICLO

Longitud final del tramo ARPSI (Km)	16.45
Nuevos municipios	-
Nuevas masas de agua de la DMA	-
Nuevos cauces	-

Se mantiene el tramo en el 2º ciclo

PLANO DE SITUACIÓN DEL TRAMO ARPSI



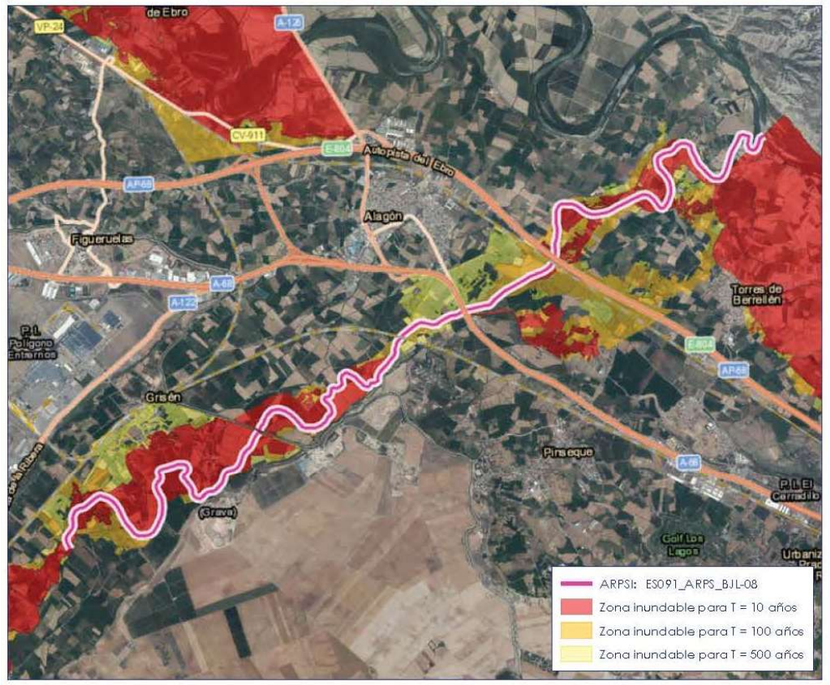

Fuente de información: Descarga en página del MITECO:

https://www.miteco.gob.es/es/cartografia-y-sig/ide/descargas/agua/zi-lamina.aspx

Condiciones de uso: Esta información se puede usar de modo libre y gratuito siempre que se mencione al Ministerio de Agricultura y Pesca, Alimentación y Medio Ambiente (MAPAMA) como autor y propietario de la información de la siguiente manera: Fuente: Ministerio de Agricultura y Pesca, Alimentación y Medio Ambiente.

1.4 ZONA DE FLUJO PREFERENTE

La cartografía incluida en este servicio contiene las áreas delimitadas como Zona de flujo preferente, definidas en una serie de estudios elaborados por las autoridades competentes en materia de aguas, y la correspondiente información alfanumérica asociada.

De acuerdo con el artículo 9.2 del Reglamento del Dominio Público Hidráulico, en estas zonas de flujo preferente sólo podrán ser autorizadas por el organismo de cuenca aquellas actividades no vulnerables frente a las avenidas y que no supongan una reducción significativa de la capacidad de desagüe de dicha vía. La zona de flujo preferente es aquella zona constituida por la unión de la zona o zonas donde se concentra preferentemente el flujo durante las avenidas, o vía de intenso desagüe, y de la zona donde, para la avenida de 100 años de periodo de retorno, se puedan producir graves daños sobre las personas y los bienes, quedando delimitado su límite exterior mediante la envolvente de ambas zonas. A los efectos de la aplicación de la definición anterior, se considerará que pueden producirse graves daños sobre las personas y los bienes cuando las condiciones hidráulicas durante la avenida satisfagan uno o más de los siguientes criterios:

a.) Que el calado sea superior a 1 m.
b.) Que la velocidad sea superior a 1 m/s.
c.) Que el producto de ambas variables sea superior a 0,5 m^2/s.

Se entiende por vía de intenso desagüe la zona por la que pasaría la avenida de 100 años de periodo de retorno sin producir una sobreelevación mayor que 0,3 m, respecto a la cota de la lámina de agua que se produciría con esa misma avenida considerando toda la llanura de inundación existente. La sobreelevación anterior podrá, a criterio del organismo de cuenca, reducirse hasta 0,1 m cuando el incremento de la inundación pueda producir graves perjuicios o aumentarse hasta 0,5 m en zonas rurales o cuando el incremento de la inundación produzca daños reducidos. En la delimitación de la zona de flujo preferente se empleará toda la información de índole histórica y geomorfológica existente, a fin de garantizar la adecuada coherencia de los resultados con las evidencias físicas disponibles sobre el comportamiento hidráulico del río.

Por razones de tamaño las descargas asociadas a los periodos de retorno se ha dividido en varios ficheros, por un lado Península y Baleares en **ETRS89**, y, por otro, Canarias en su sistema oficial ***REGCAN95.***

Fuente de información: Descarga en página del MITECO

https://www.miteco.gob.es/es/cartografia-y-sig/ide/descargas/agua/laminas-zona-flujo-preferente.aspx

Condiciones de uso: Esta información se puede usar de modo libre y gratuito siempre que se mencione al Ministerio de Agricultura y Pesca, Alimentación y Medio Ambiente (MAPAMA) como autor y propietario de la información de la siguiente manera: Fuente: Ministerio de Agricultura y Pesca, Alimentación y Medio Ambiente.

1.5 REPRESENTACIÓN GRÁFICA Y CONCLUSIONES

En los Planos de planta general de este Estudio Informativo se incluye la representación de los aspectos hidráulicos analizados que se consideran condicionantes relevantes para la caracterización de corredores y la selección de alternativas más favorables:

- Dominio Público Hidráulico, Zona de Policía y Zona de Servidumbre
- Zonas Inundables de probabilidad baja o excepcional (riesgo asociado a período de retorno T=500 años).
- Zonas de Flujo Preferente.

El trayecto ferroviario de vía actual Zaragoza-Castejón se encuentra en diversos puntos inmerso en la zona delimitada como de riesgo de inundación para probabilidad T= 500 años según el Estudio de Evaluación Preliminar del Riesgo de Inundación, EPRI, 2º Ciclo, de la Confederación Hidrográfica del Ebro (2019 versión 2) y conforme refleja a su vez la página oficial de MITECO (entorno oeste de Zaragoza capital, entorno de Utebo, inmediaciones de la desembocadura del río Jalón en el río Ebro, inmediaciones Cabañas de Ebro, entornos de Mallén y Cortes, zona norte de Ribaforada y Sureste de Fontellas, Tudela, en especial la zona de intersección con el río Queiles y la zona noreste de la vía actual al norte de este municipio).

Por este motivo, y dado que no solo el trazado en planta de la vía actual sino su rasante se encuentran condicionados, se ha descartado el aprovechamiento de la vía actual para el desarrollo de la nueva línea de alta velocidad.

APÉNDICE 7. CONTACTOS MANTENIDOS CON LA CONFEDERACIÓN HIDROGRÁFICA DEL EBRO

De: Delia Romera [mailto:delia.romera@tpfingenieria.com]
Enviado el: lunes, 31 de octubre de 2022 11:09
Para: 'jbrihuega@chebro.es' <jbrihuega@chebro.es>
CC: 'Montané López María del Mar' <mmmontane@mitma.es>; 'García García Esther' <eggarcia@mitma.es>
Asunto: El LAV Zaragoza-Castejón. Infraestructuras Confederación Hidrográfica del Ebro

Buenos días Julián,

Conforme a la conversación del pasado viernes, le contacto en relación a la necesidad de **información relativa a Infraestructuras de la Confederación Hidrográfica del Ebro,** en el ámbito de trabajo del Estudio Informativo de la Línea de Alta Velocidad del Corredor Zaragoza-Castejón actualmente en redacción.

Como le anticipaba, identificamos infraestructuras de la CH Ebro sobre las que necesitaríamos conocer información constitutiva y condicionantes a tener en cuenta para compatibilizar el trazado de la nueva infraestructura ferroviaria.

Adjunto le remito **plano en PDF de situación de los corredores en estudio con identificación del cruce sobre infraestructuras de la Confederación** (por We Transfer recibirá enlace de descarga del mismo plano en formato editable y en coordenadas ETRS-89).

Las principales infraestructuras identificadas y los datos solicitados serían los siguientes:

1. Cruce sobre el Canal Imperial de Aragón:

   Actualmente observamos que el Canal se acompaña de un camino de servicio paralelo por la margen norte. De cara a considerar el cruce elevado de la LAV sobre esta infraestructura, solicitamos confirmación/información sobre:
   - Geometría del canal (sección transversal) y cota máxima del agua en su seno.
   - Gálibo vertical a considerar en el cruce sobre el mismo (según referencias consultadas, este Canal habría sido construido contemplando su eventual navegabilidad).
   - Galibo vertical en camino. Se interpreta que, en caso de necesidad por requisitos geométricos, podrían contemplarse ligeras rectificaciones del itinerario del camino actual siempre que mantuviera su continuidad y función de acompañamiento razonablemente a la infraestructura a la que sirve.

2. Cruce sobre el Canal de Lodosa:

   Actualmente observamos que el Canal se acompaña de camino de servicio paralelo por una de sus márgenes. De cara a considerar el cruce elevado de la LAV sobre esta infraestructura, solicitamos confirmación/información sobre:
   - Geometría del canal (sección transversal) y cota máxima del agua en su seno.
   - Gálibo vertical a considerar en el cruce sobre el mismo (según referencias consultadas, en este Canal no se contemplaría la eventual navegabilidad).
   - Galibo vertical en camino. Se interpreta que, en caso de necesidad por requisitos geométricos, podrían contemplarse algunas rectificaciones del itinerario del camino actual siempre que mantuviera su continuidad y función de acompañamiento razonablemente a la infraestructura a la que sirve.
     En efecto, dada la extensión y el carácter serpenteante del Canal, se prevé que tuvieran que resolverse diversos cruces de la LAV sobre esta infraestructura de la CH Ebro (ver plano adjunto), y siendo la LAV una infraestructura ferroviaria apta para tráfico de viajeros y mercancías, la rigidez en la pendiente longitudinal es muy notable, por lo que en aras al dimensionamiento de una infraestructura de menor ocupación y más eficiente (menor movimiento de tierras), resulta de especial interés resolver los puntos de paso con gálibos suficientes pero optimizados.

3. Presa y Embalse de la Loteta:
   El cruce de la LAV se prevé que se resuelva aguas abajo del embalse. Se solicita:
   - Valor del Caudal de máximo desembalse (aliviaderos+desagüe de fondo)
   - Posición (en coordenadas) y dimensiones del canal de desagüe actual y futuro que, si no interpreté mal, está siendo objeto de definición en un nuevo Proyecto.

Igualmente le solicito **cualquier información que sobre el ámbito de los corredores en estudio observe que es relevante y debe ser tenida en cuenta** en la definición de la nueva infraestructura.

Para cualquier aclaración le recuerdo mi número de móvil 628 344 561. Le rogamos, en la medida de lo posible, que la información gráfica que nos pueda facilitar corresponda a formato editable en coordenadas (autocad o similar).

Muchas gracias por su colaboración. Atentamente,

Delia Romera Luengo
Departamento de Infraestructuras del Transporte
Ramón de Aguinaga, 8
28028 Madrid - España/Spain
Tel: +34 91 418 21 10 Fax: +34 91 418 21 12
delia.romera@tpfingenieria.com
www.tpfingenieria.com

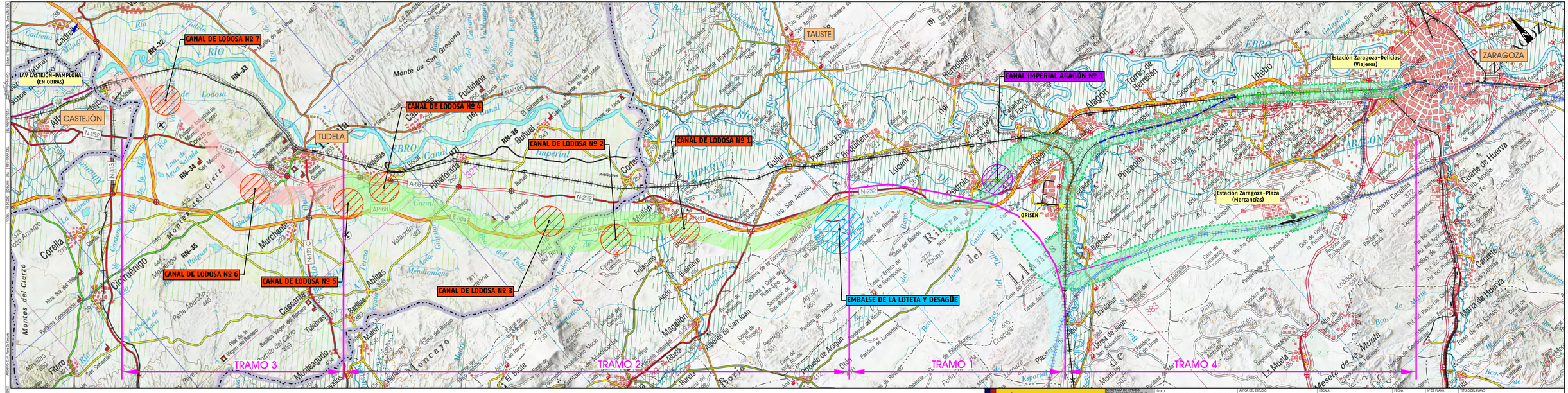

GOBIERNO DE ESPAÑA | MINISTERIO DE TRANSPORTES, MOVILIDAD Y AGENDA URBANA

SECRETARÍA DE ESTADO DE TRANSPORTES, MOVILIDAD Y AGENDA URBANA
SECRETARÍA GENERAL DE INFRAESTRUCTURAS
DIRECCIÓN GENERAL DE PLANIFICACIÓN Y EVALUACIÓN DE LA RED FERROVIARIA

TÍTULO: ESTUDIO INFORMATIVO DEL CORREDOR CANTÁBRICO - MEDITERRÁNEO DE ALTA VELOCIDAD. TRAMO: ZARAGOZA - CASTEJÓN

AUTOR DEL ESTUDIO: geltaro-eprosa-tudler INGENIERÍA CONSULTORÍA — DELIA ROMERA LLENGO

ESCALA: A1 1:50.000 A3 1:100.000 — Numérica; 0 250 500 1.000 m / 0 1 2 3 4 km — Gráfica

FECHA: OCTUBRE 2022

Nº DE PLANO: 3.1 — Hoja 1 de 1

TÍTULO DEL PLANO: PLANO DE CONJUNTO (EN ESTUDIO)

De: Delia Romera [mailto:delia.romera@tpfingenieria.com]
Enviado el: lunes, 30 de enero de 2023 19:33
Para: 'Treich Ulldemolins, Montserrat' <mtreich1@tragsa.es>
CC: 'Julián Brihuega Jiménez' <jbrihuega@chebro.es>; 'Montané López María del Mar' <mmmontane@mitma.es>; 'García García Esther' <eggarcia@mitma.es>
Asunto: RE: EI LAV Zaragoza-Castejón. Infraestructuras Confederación Hidrográfica del Ebro.

Buenas tardes,

Conforme ha sido solicitado, se confirma que ha sido ingresada a través de registro la citada solicitud.

Se adjunta copia del oficio de remisión y certificado de registro.

Muchas gracias por su colaboración. Saludos,

Delia Romera Luengo
Departamento de Infraestructuras del Transporte
Ramón de Aguinaga, 8
28028 Madrid - España/Spain
Tel: +34 91 418 21 10 Fax: +34 91 418 21 12
delia.romera@tpfingenieria.com
www.tpfingenieria.com

De: Treich Ulldemolins, Montserrat [mailto:mtreich1@tragsa.es]
Enviado el: jueves, 26 de enero de 2023 9:13
Para: delia.romera@tpfingenieria.com
CC: Julián Brihuega Jiménez <jbrihuega@chebro.es>
Asunto: EI LAV Zaragoza-Castejón. Infraestructuras Confederación Hidrográfica del Ebro.

Buenos días.
En relación al correo electrónico mandado al Sr. Julián Brihuega el pasada 31 de octubre de 2022, solicitando información acerca de infraestructuras de la Confederación Hidrográfica del Ebro, y siguiendo sus indicaciones, les hago saber que sería necesario, para nosotros poder darles contestación, que esta petición nos la hiciesen llegar a través del registro electrónico.
Atentamente,

Treich Ulldemolins, Montserrat
TMED Proy AGSA-MAPI Zaragoza
Zaragoza / Proyectos Agsa-Mapi
Grupo Tragsa - SEPI

Paseo Pamplona 5 1º, 2º - 50004 ZARAGOZA
Tel.: - 619782633
mtreich1@tragsa.es
www.tragsa.es

AVISO LEGAL

POLITICA DE PRIVACIDAD, de conformidad con el Reglamento UE 2016/679 y la Ley Orgánica 3/2018

FIRMADO

MINISTERIO
DE TRANSPORTES, MOVILIDAD
Y AGENDA URBANA

SECRETARÍA DE ESTADO
DE TRANSPORTES, MOVILIDAD
Y AGENDA URBANA

SECRETARÍA GENERAL DE
INFRAESTRUCTURAS

DIRECCION GENERAL DE
PLANIFICACION Y EVALUACION
DE LA RED FERROVIARIA

O F I C I O

S/REF.
N/REF.
ASUNTO ESTUDIO INFORMATIVO DEL CORREDOR CANTÁBRICO-MEDITERRÁNEO DE ALTA VELOCIDAD TRAMO: ZARAGOZA-CASTEJÓN

CONFEDERACIÓN HIDROGRÁFICA DEL EBRO
Dirección Técnica

P.º de Sagasta, 24, 26,
50006 Zaragoza

La SUBDIRECCION GENERAL DE PLANIFICACIÓN Y EVALUACIÓN DE LA RED FERROVIARIA se encuentra redactando el Estudio de referencia.

Conforme se anticipaba en comunicaciones previas, y al objeto de compatibilizar de la manera más acertada las soluciones definidas en el presente Estudio con las infraestructuras de la Confederación Hidrográfica del Ebro, se necesita conocer información constitutiva y condicionantes a tener en cuenta para la definición del trazado de la nueva infraestructura ferroviaria.

Se remite **Plano** (en PDF y en formato editable en coordenadas ETRS-89) **de situación de los corredores en estudio con identificación del cruce sobre infraestructuras de la Confederación**, que estará disponible para su descarga hasta el 30 de abril de 2023, a través del siguiente link:

https://ssweb.seap.minhap.es/almacen/descarga/envio/08c68260a92fcce5e52b2ecd75b20267a69d185b

Las principales infraestructuras identificadas y los datos solicitados serían los siguientes:

1. Cruce sobre el Canal Imperial de Aragón:

   Actualmente se observa que el Canal se acompaña de un camino de servicio paralelo por la margen norte. De cara a considerar el cruce elevado de la LAV sobre esta infraestructura, se solicita confirmación/información sobre:
   - Geometría del canal (sección transversal) y cota máxima del agua en su seno.
   - Gálibo vertical a considerar en el cruce sobre el mismo (según referencias consultadas, este Canal habría sido construido contemplando su eventual navegabilidad).
   - Galibo vertical en camino. Se interpreta que, en caso de necesidad por requisitos geométricos, podrían contemplarse ligeras rectificaciones del itinerario del camino actual siempre que mantuviera su continuidad y función de acompañamiento razonablemente a la infraestructura a la que sirve.

PLAZA DE LOS SAGRADOS
CORAZONES, 7
28071 MADRID
TEL.: 915977000

FIRMADO

FIRMADO por : MARIA DEL MAR MONTANE LOPEZ, A fecha: 30/01/2023 02:19 PM
Total folios: 2 (2 de 2) - Código Seguro de Verificación: MFOM02 5686F 49B00C3 483C A29C21
Verificable en https://sede.mitma.gob.es

MINISTERIO DE TRANSPORTES, MOVILIDAD Y AGENDA URBANA

2. Cruce sobre el Canal de Lodosa:

Actualmente se observa que el Canal se acompaña de camino de servicio paralelo por una de sus márgenes. De cara a considerar el cruce elevado de la LAV sobre esta infraestructura, se solicita confirmación/información sobre:

- Geometría del canal (sección transversal) y cota máxima del agua en su seno.
- Gálibo vertical a considerar en el cruce sobre el mismo (según referencias consultadas, en este Canal no se contemplaría la eventual navegabilidad).
- Galibo vertical en camino. Se interpreta que, en caso de necesidad por requisitos geométricos, podrían contemplarse algunas rectificaciones del itinerario del camino actual siempre que mantuviera su continuidad y función de acompañamiento razonablemente a la infraestructura a la que sirve.
  En efecto, dada la extensión y el carácter serpenteante del Canal, se prevé que tuvieran que resolverse diversos cruces de la LAV sobre esta infraestructura de la CH Ebro (ver plano adjunto), y siendo la LAV una infraestructura ferroviaria apta para tráfico de viajeros y mercancías, la rigidez en la pendiente longitudinal es muy notable, por lo que en aras al dimensionamiento de una infraestructura de menor ocupación y más eficiente (menor movimiento de tierras), resulta de especial interés resolver los puntos de paso con gálibos suficientes pero optimizados.

3. Presa y Embalse de la Loteta:
El cruce de la LAV se prevé que se resuelva aguas abajo del embalse. Se solicita:

- Valor del Caudal de máximo de desembalse (aliviaderos+desagüe de fondo).
- Posición (en coordenadas) y dimensiones del canal de desagüe actual y futuro (que estaría siendo objeto de definición en un nuevo Proyecto según se nos ha transmitido).

Igualmente se solicita **cualquier información que sobre el ámbito de los corredores en estudio se observe que es relevante y debe ser tenida en cuenta** en la definición de la nueva infraestructura.

Para cualquier aclaración o coordinación en el modo de entrega, preferiblemente en soporte informático editable en el caso de ficheros gráficos (en coordenadas, tipo autocad o similar), puede ponerse en contacto con Mª del Mar Montané López o bien, con el técnico de la empresa consultora responsable de la redacción del Estudio:

Delia Romera Luengo
TPF Ingeniería
Departamento de Infraestructuras
Telf.: 91 418 21 10 (móvil 628 344 561)
Email: delia.romera@tpfingenieria.com

Agradeciendo de antemano su colaboración, se despide atentamente,

EL REPRESENTANTE DE LA ADMINISTRACIÓN
Mª Mar Montané López
(firmado electrónicamente)

GOBIERNO DE ESPAÑA
MINISTERIO DE TRANSPORTES, MOVILIDAD Y AGENDA URBANA

REGISTRO DE SALIDA

Nº de registro: REGAGE23s00005951831

Fecha de registro: 30-01-2023 14:25:05

JUSTIFICANTE DE PRESENTACIÓN

Interesado

Nombre/Razón social:	Subdirección General de Planificación Ferroviaria	Código postal:	Sin información
Documento de ident.:	EA0043954	País:	Sin información
Dirección	Sin información	D. E. H.:	Sin información
Municipio:	Sin información	Teléfono:	Sin información
Provincia:	Sin información	Correo electrónico:	Sin información
Representante:		Canal Notif:	Sin información

Organismo

Código: EA0043954 Unidad: Subdirección General de Planificación Ferroviaria

Información del asiento registral

Resumen/asunto: ESTUDIO INFORMATIVO DEL CORREDOR CANTÁBRICO-MEDITERRÁNEO DE ALTA VELOCIDAD TRAMO: ZARAGOZA-CASTEJÓN

Unidad de tramitación de destino: Confederacion Hidrografica del Ebro

Ref. externa: Sin información

Nº Expediente: Sin información

Puede acceder a la "copia original" electrónica de los documentos originales en papel presentados en la Oficina de Asistencia en Materia de Registros mediante el código seguro de verificación (CSV) que figura a continuación. Para ello debe acceder a la Sede Electrónica del Ministerio de Transportes, Movilidad y Agenda Urbana en https://sede.mitma.gob.es/MFOM.ConsultaCSV.Web/ (O.M. 24/02/2011)

Archivos anexos

Nombre	Validez	Tipo	Hash/CSV
Solicitud Información CHE_vi.pdf	Copia original	Formulario	CSV: MFOM021CDE8252C4ADB015901D1
JustificanteRegistro_REGAGE23s00005951831.pdf	Original	Documento adjunto al formulario	CSV: MFOM02489384D612E87A7C85C7D

El Registro realizado está amparado en el Artículo 16 de la ley 39/2015.